UNTIL 12-2012

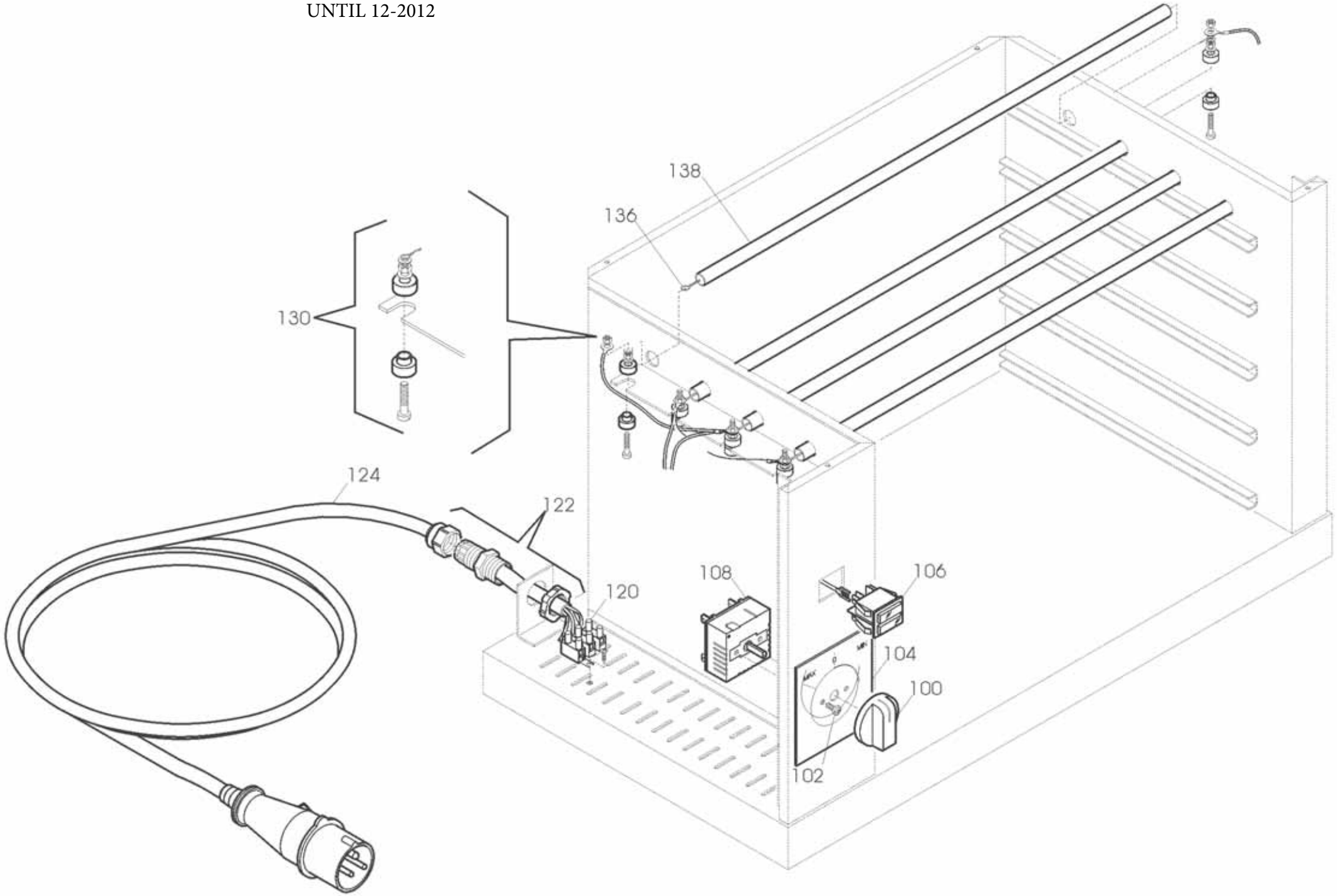

UNTIL 12-2012

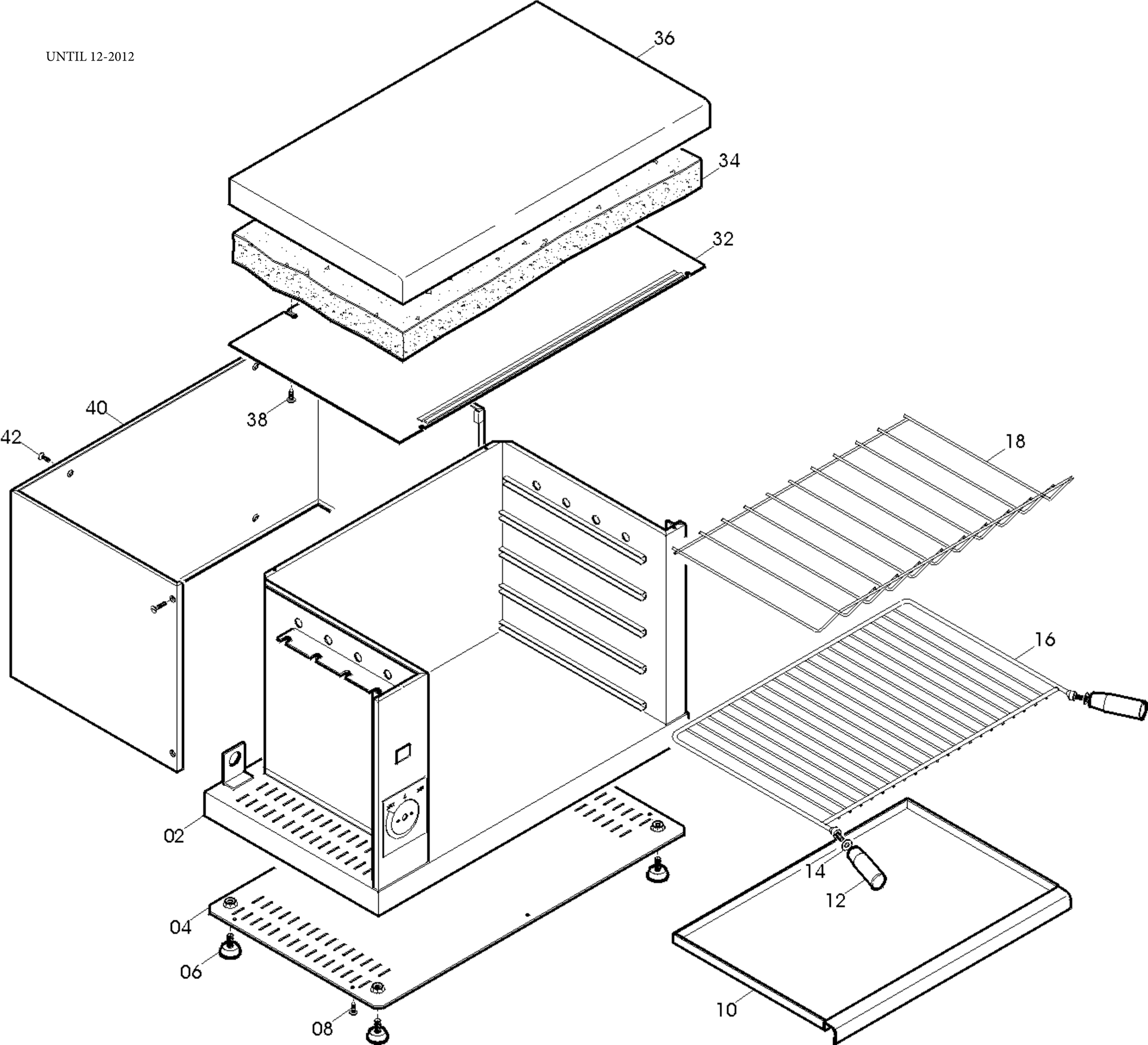

SALAMANDRA BASIC - until '12.12 TAV. 1/2

Riferi	Nome prodotto	Codice
2	STRUTTURA SALAM.BASIC	IGS102SB
4	FONDO SALAM.FI/BA	IGS122SF
6	Piedino PD-CRT-LEI-TPO	IGS360
10	CASSETTO RACCOLTA SALAM.FI/BA	IGS105SF
12	IMPUGNATURE GRIGL. SALAM.FI/BA	IGS330SF
16	PIANO DI APPOGGIO SALAM.FI/BA	IGS142SF
18	GRIGLIA DI PROTEZ. SALAM.FI/BA	IGS140SF
32	CIELO SALAM.BASIC	IGS120SB
34	PANNELLO ISOL.SUP. SALAM.BASIC	IGS600SB
36	COPERTURA SUP. SALAM.FI/BA	IGS100SF
40	MANTELLO SALAM.BASIC	IGS108SB
41	CAVO ALIMENTAZIONE CRT/LEI	IGS471
100	MANOPOLA SIMOSTATO SALAM.FI/BA	IGS335SF
104	MOSTRINA SAL.FI/BA	IGS727SF
106	BLOCCO SEGNALATORE SALAM.FI/BA	IGS422SF
108	SIMOSTATO SALAM.FI/BA	IGS445SF
120	MORSETTO SALAM.FI/BA	IGS469SF
122	PRESSACAVO SALAM.FI/BA	IGS463SF
130	Isolat.ceram.compl.SAL-TOSTIERE	IGS630
136	RESISTENZE SAL.FI/BA	IGS402SF
138	TUBI AL QUARZO SALAM.BASIC Y13	IGS503313