1 GRUPPOLAVAGGIO
2 GRUPPO RISCIACQUO
3 QUADRO ELETTRICO
4 CARROZZERIA

siler	GRUPPO LAVAGGIO - COMPOSANTS LAVAGE WASH COMPONENTS - WASCHROHR	MOD. DSP1	TAV. 1 B ED. 04/2003

TAV. 1 DI 4

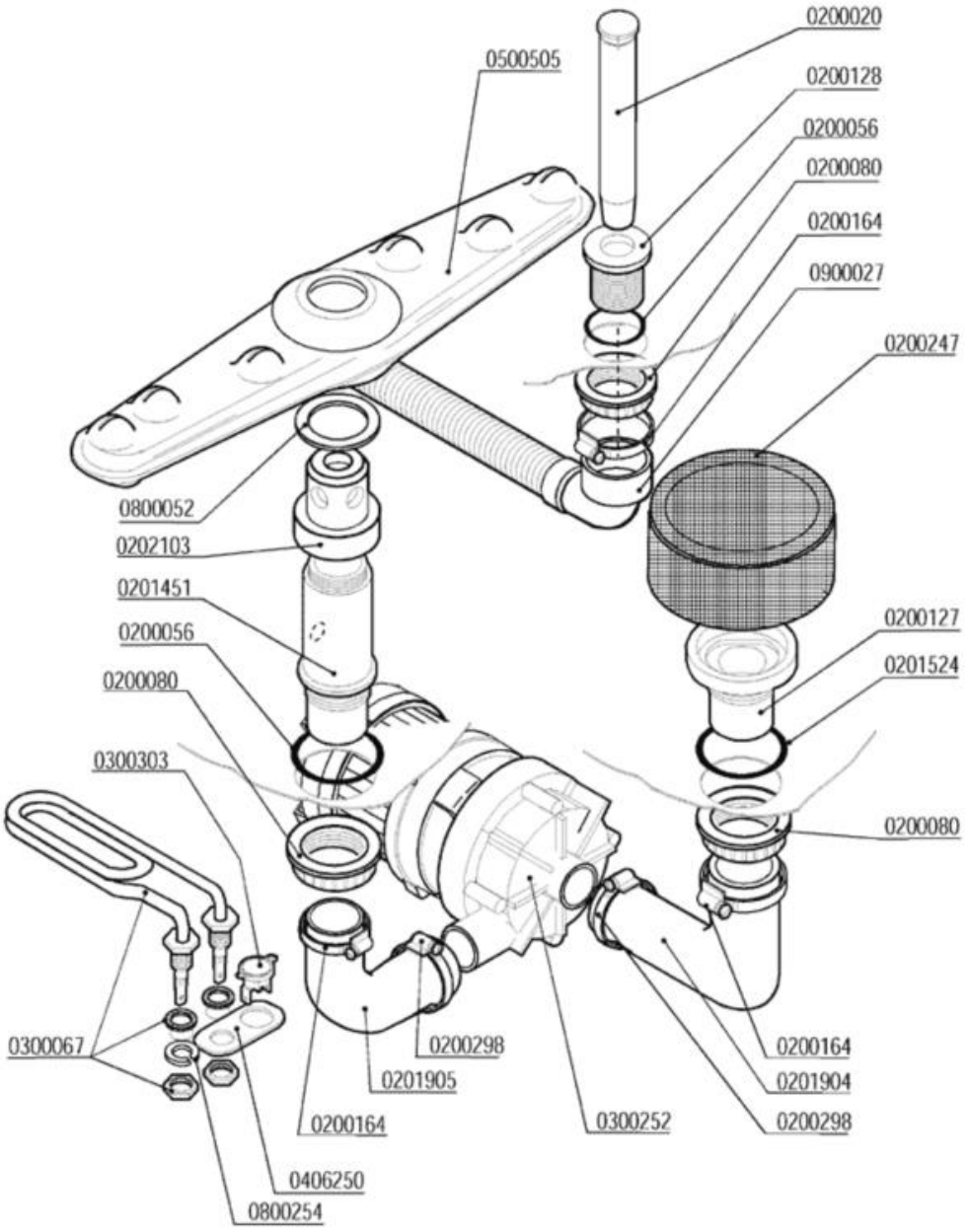

Codice	Descrizione
0200020	Troppopieno 28x105
0200056	OR 144 pilette 1" 1/4
0200080	Ghiera 1"1/42190
0200127	Flangia filtro 033 Rif.6
0200128	Piletta scarico 034 Rif.26
0200164	Fascetta 32-50
0200247	Filtro LB d.103x55 K0167 6331
0200298	Fascetta 25-40
0201451	Colonna lavaggio nylon 1"¼ d.15,5
0201524	Guarnizione gomma 68x41xsp.2 6310
0201904	Manicotto LB 38x70+29x120 686-88
0201905	Manicotto LB 38x70+29x40 2471-95
0202103	Testina lavaggio d.18 4F NSF
0300067	Resistenza vasca 2000 W 220 V
0300252	Elettropompa Hp 0,10 2112-ZF115 230/50
0300303	Termostato unipolare fisso 55° BN0D
0406250	Squadretta termostato/contatto 50° 6428
0500505	Braccio di lavaggio 380/6F NSF
0800052	Rondella teflon 57x41x2
0800254	Rondella grower 14 zincata
0900027	Tubo scarico d.25 l.1,5 LB a gomito

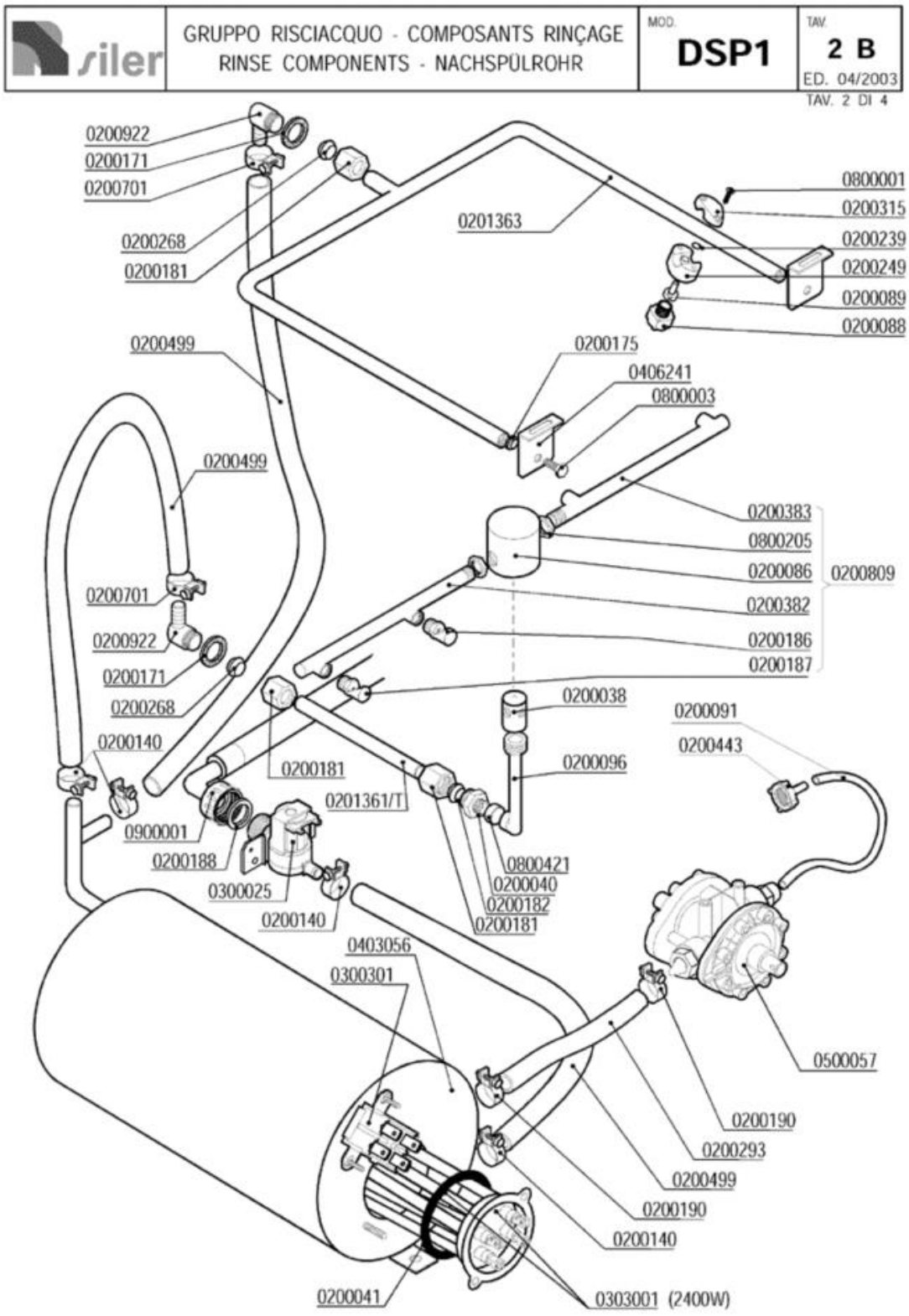
siler
GRUPPO RISCIACQUO - COMPOSANTS RINÇAGE
RINSE COMPONENTS - NACHSPÜLROHR
MOD. DSP1
TAV. 2 B
ED. 04/2003
TAV. 2 DI 4
0200922
0200171
0200701
0200268
0200181
0201363
0800001
0200315
0200239
0200249
0200089
0200088
0200499
0200175
0406241
0800003
0200499
0200383
0800205
0200086
0200809
0200382
0200186
0200187
0200701
0200922
0200171
0200268
0200140
0200038
0200091
0200443
0200181
0200096
0201361/T
0900001
0200188
0300025
0200140
0800421
0200040
0200182
0200181
0403056
0300301
0500057
0200190
0200293
0200499
0200190
0200140
0200041
0303001 (2400W)

Codice	Descrizione
0200038	Perno risciacquo inox 1205
0200040	Nipplo risciacquo inox 3/8"-1/4" 492-97
0200041	OR 6225 resistenza boiler
0200086	Testina mulinello risciacquo 1206
0200088	Ugello risciacquo
0200089	Diffusore ugello risciacquo
0200091	Tubo cristallo PP 4x6
0200096	Collettore mulinello risciacquo 793
0200140	Fascetta collare 17x19
0200171	Guarnizione piana 27x17x2
0200175	Guarnizione Nyltite M6
0200181	Dado bicono inox 3/8"x12 1040-91
0200182	Bicono OT 3/8"x12 1311-92
0200186	Ugello risciacquo 1/8" foro 0,9
0200187	Ugello risciacquo 1/8" foro 1,8 Rif.39
0200188	Guarnizione gomma 25x16x2
0200190	Fascetta collare benzina 13x15
0200239	OR 2031 supporto ugello risciacquo
0200249	Supporto ugello risciacquo
0200268	Bicono TEFLON 3/8"x12
0200293	Tubo gomma 8x15 dosatore brillantante
0200315	Cavallotto ugello risciacquo
0200382	Braccio risciacquo DSP1 tipo A SX 6220
0200383	Braccio risciacquo DSP1 tipo B DX 6220
0200443	Filtro fondo dos.idrico 3000
0200499	Tubo gomma 12x19,5 food quality
0200701	Fascetta collare benzina 19x21
0200809	Mulinello risciacquo inferiore DSP1 6327
0200922	Portagomma OT 3/8x15
0201363	Asta risciacquo fisso interno DSP1 6219
0300025	Elettrovalvola 1 via 329069
0300301	Termostato bipolare riarmo 105º TY 62
0303001	Resistenza 2400W/2 flangia inox
0403056	Boiler DSP1-DSP2 6134
0406241	Squadretta supp.risciacquo supe.DSP 6016
0500057	**SOSTITUITO DA 0599999**
0800001	Vite inox ATFTCTCR 3,9x15-Supp.Ug.Risc.
0800003	Vite inox TEM6x12
0800205	Dado inox M12x1 E16S5
0800421	Distanziale colonna 031 15x6x13
0900001	Tubo carico gomma 90ºC VDE

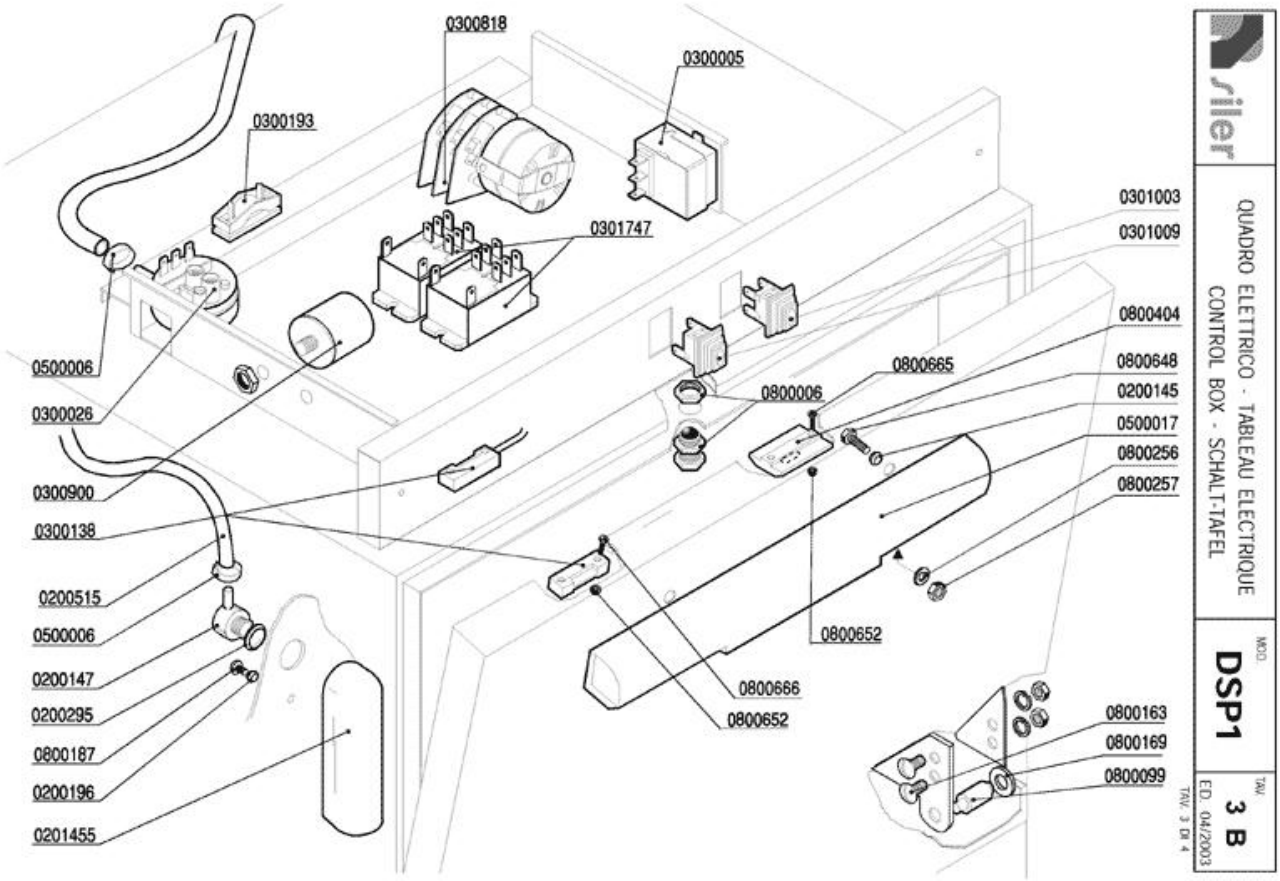
0300818
0300005
0300193
0301747
0301003
0301009
0800404
0800665
0800006
0800648
0200145
0500017
0800256
0800257
0500006
0300026
0300900
0300138
0200515
0500006
0200147
0200295
0800187
0200196
0201455
0800652
0800666
0800652
0800163
0800169
0800099
QUADRO ELETTRICO - TABLEAU ELECTRIQUE
CONTROL BOX - SCHALT-TAFEL
MOD.
DSP1
TAV.
3 B
ED. 04/2003
TAV. 3 DI 4

Codice	Descrizione
0200145	Guarnizione Nyltite M5
0200147	Portagomma M12x4 90º 1821-94
0200196	Guarnizione Nyltite M3
0200295	Guarnizione Nyltite M12
0200515	Tubo pressostato 4,2x10,4
0201455	Trappola d'aria anteriore L=85 mm
0300005	Termostato 90ºC c.2000 1NONC boiler IMIT
0300026	Pressostato 60/30 16A 1NONC
0300138	Micro contatto magnetico 1NO +0800142
0300193	Fissacavo PA 268 + vite 3,5X25
0300818	Timer 120" DSP
0300900	Filtro antidisturbo 411135001
0301003	Interruttore bipolare lum. arancio IP65
0301009	**SOSTITUITO DA 0301018**
0301747	***SOSTITUITO DA 0301745 Relé
0500006	Fascetta SNP2/CLIC 11,5-13,5
0500017	Maniglia sportello 180M6AVP
0800006	Cricchetto Rif.32+33+32 con dadi 255-83
0800099	Perno sportello 1866-94
0800163	Vite inox POELIER M6X10
0800169	Boccola perno sportello
0800187	Vite inox ATFTCTCR 3,9x9,5
0800256	Rondella piana inox d.5
0800257	Dado inox M5
0800404	Bloccascrocchetto
0800648	Vite inox TEM5X20
0800652	Dado inox autobloccante M3
0800665	Vite inox TEM3X8
0800666	Vite inox TEM3X10

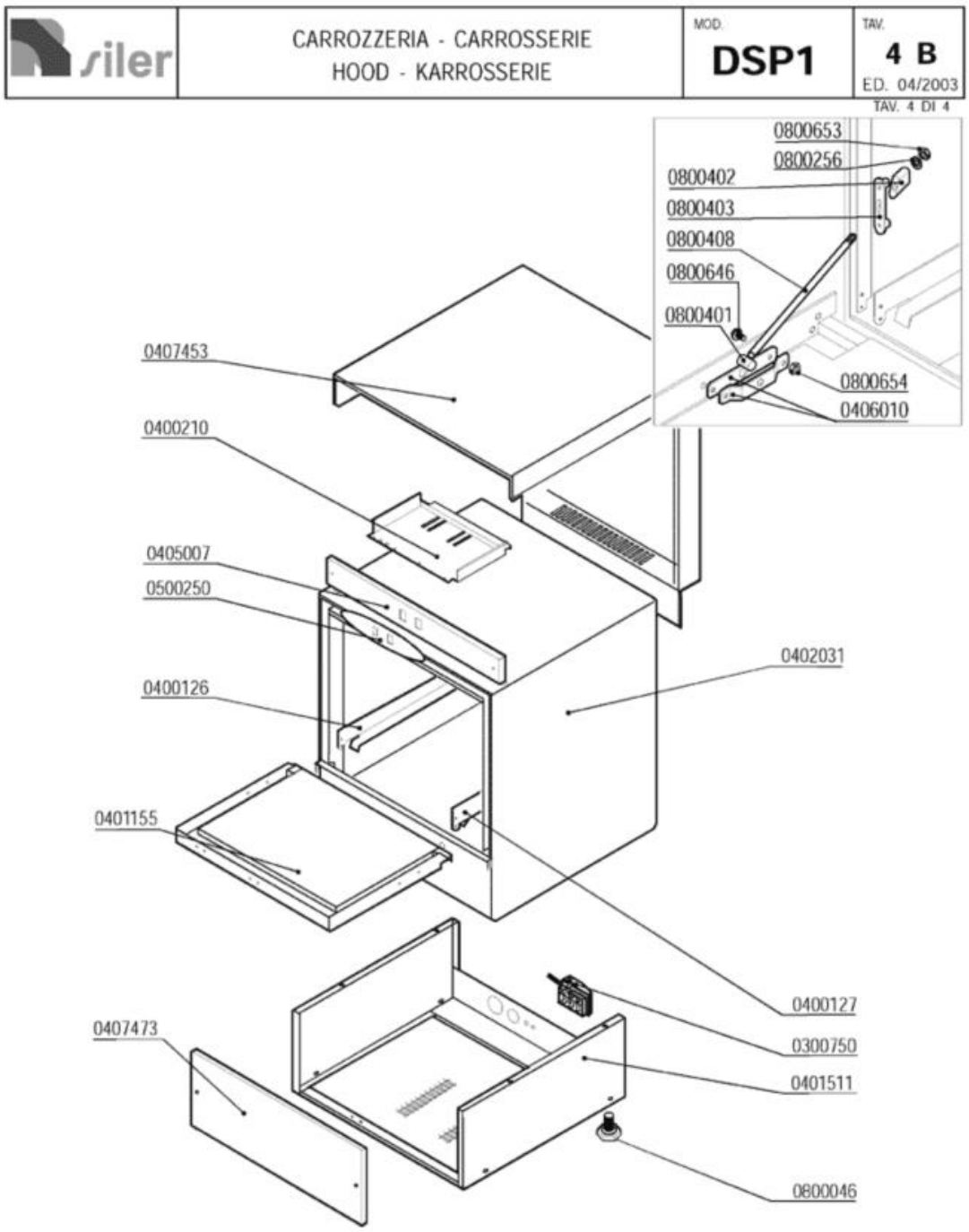
siler
CARROZZERIA - CARROSSERIE
HOOD - KARROSSERIE
MOD.
DSP1
TAV.
4 B
ED. 04/2003
TAV. 4 DI 4
0800653
0800256
0800402
0800403
0800408
0800646
0800401
0800654
0406010
0407453
0400210
0405007
0500250
0402031
0400126
0401155
0400127
0300750
0401511
0407473
0800046

Codice	Descrizione
0300750	Fissacavo esterno PA244-C/PA244L-N4
0400126	Guida sx DSP1 965
0400127	Guida dx DSP1 965
0401155	Sportello DSP1 6149/6150/6207
0401511	Basamento DSP1 6474
0405007	Pannello comando DSP1 6455
0406010	Staffa tirante porta F/LB 2500-2501/95
0407453	Pannello superiore/retro DSP1 6153
0407473	Pannello anteriore DSP1 6152
0800046	Piedino M10
0800256	Rondella piana inox d.5
0800401	Perno tirante sportello
0800402	Fermo tirante sportello
0800403	Piastrina scorrimento sportello
0800408	Tirante sportello corto GS4-P700 2243/95
0800646	Vite inox POELIER M4X10 largh.testa 9,5
0800653	Dado inox autobloccante M5
0800654	Dado inox autobloccante M4