SAGI - ARMADIO 145 CM, VASCA-VETRINA REFRIGERATA TENDINA
QE14VRW - 25-09-2006 » 01-12-2013

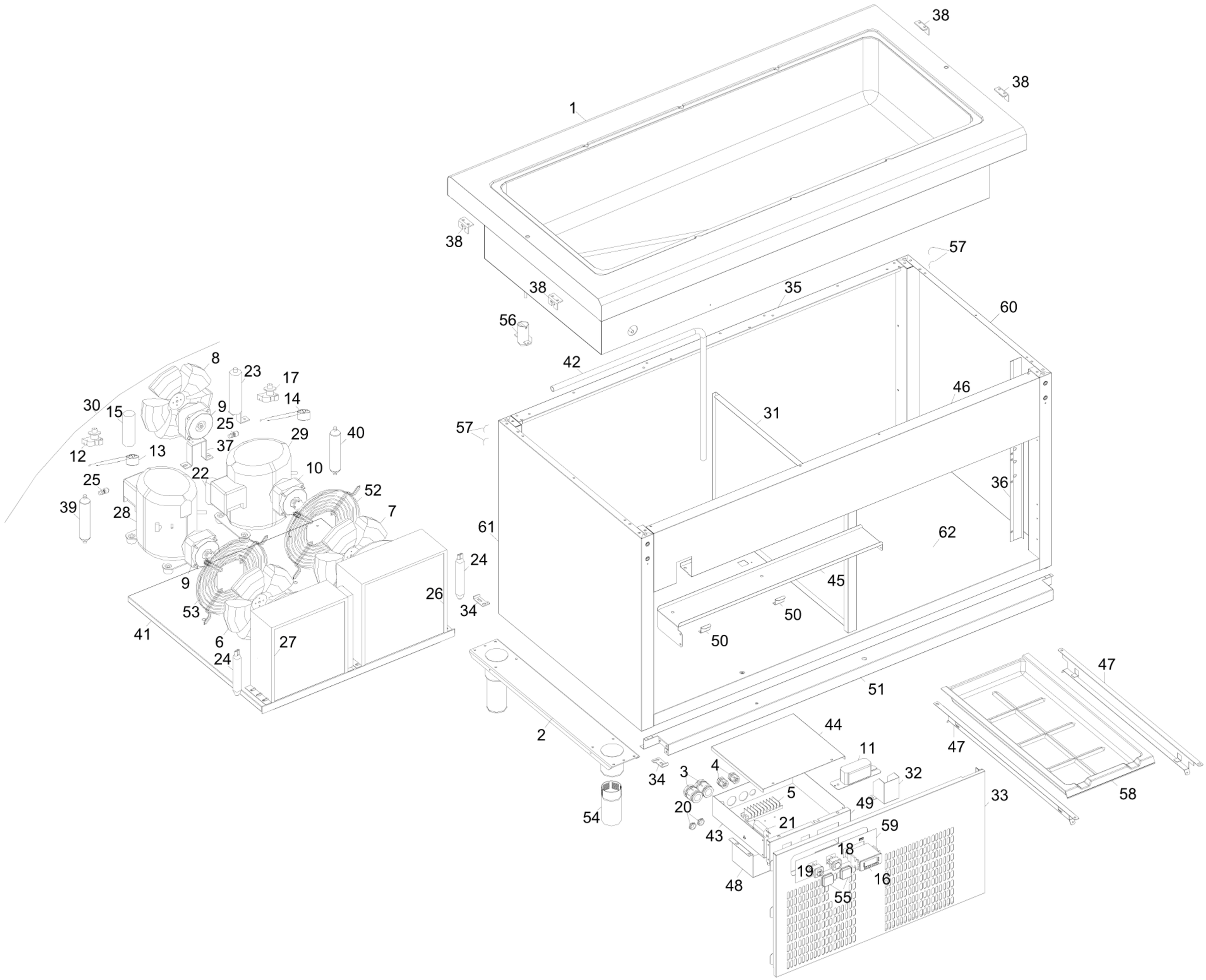

SAGI - ARMADIO 145 CM, VASCA-VETRINA REFRIGERATA TENDINA
QE14VRW - A000310 - VETRINA REFRIGERATA A TENDINA - 25-09-2006 » 01-12-2013

