1	GRUPPO LAVAGGIO
2	VASCA LAVAGGIO
3	GRUPPO RISCIACQUO
4	GRUPPO TRAINO
5	GRUPPO PIGNONE TRAINO
6	GRUPPO PRELAVAGGIO
7	VASCA PRELAVAGGIO
8	GUIDA PRELAVAGGIO
9	GUIDA PRELAVAGGIO ANGOLO
10	CASSETTA ELETTRICA
11	CASSETTA ELETTRICA
12	CARROZZERIA
13	CARROZZERIA
14	CARROZZERIA
15	SPORTELLO CONTROBILANCIATO
16	LIMITATORE DI COPPIA

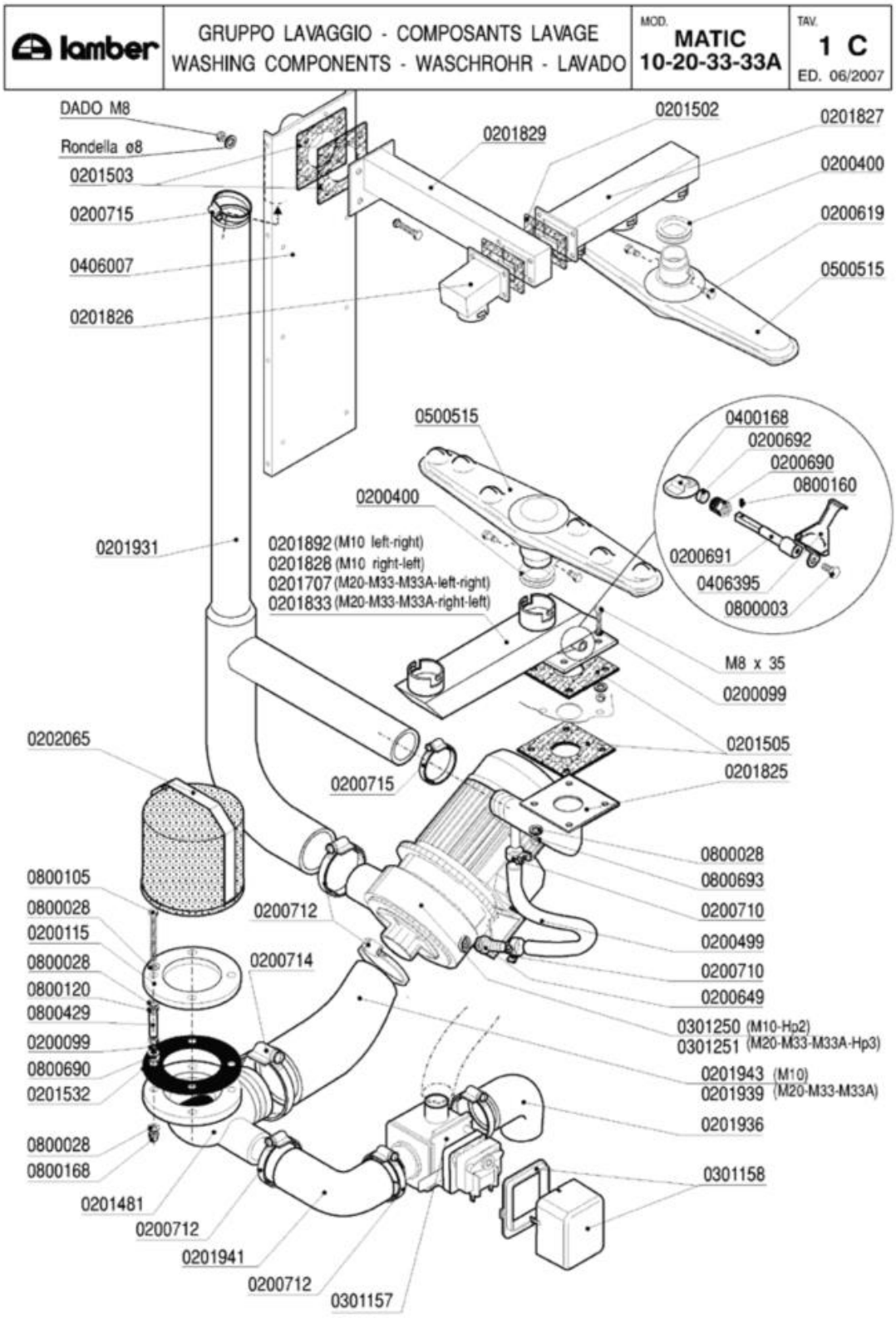
lamber
GRUPPO LAVAGGIO - COMPOSANTS LAVAGE
WASHING COMPONENTS - WASCHROHR - LAVADO
MOD. MATIC 10-20-33-33A
TAV. 1 C
ED. 06/2007
DADO M8
Rondella ø8
0201503
0200715
0406007
0201826
0201829
0201502
0201827
0200400
0200619
0500515
0500515
0200400
0201931
0201892 (M10 left-right)
0201828 (M10 right-left)
0201707 (M20-M33-M33A-left-right)
0201833 (M20-M33-M33A-right-left)
0400168
0200692
0200690
0800160
0200691
0406395
0800003
M8 x 35
0200099
0201505
0201825
0202065
0200715
0800028
0800693
0200710
0200499
0200710
0200649
0301250 (M10-Hp2)
0301251 (M20-M33-M33A-Hp3)
0201943 (M10)
0201939 (M20-M33-M33A)
0201936
0301158
0800105
0800028
0200115
0800028
0800120
0800429
0200099
0800690
0201532
0200712
0200714
0800028
0800168
0201481
0200712
0201941
0200712
0301157

Codice	Descrizione	
0200099	Guarnizione Nyltite M8	
0200115	Flangia piana d.140	
0200400	Guarnizione silicone bracci Matic rossa	
0200499	Tubo gomma 12x19,5 food quality	
0200619	Perno braccio lavaggio Matic 3085	
0200649	Portagomma ricircolo pompe DWO 5002	
0200690	Premistoppa regolatore lav.MATIC 7284	
0200691	Perno regolatore lavaggio MATIC 7285	
0200692	Tenuta regolatore lavaggio MATIC 7287	
0200710	Fascetta robusta 14-27/12.7	
0200712	Fascetta robusta 52-76/12.7	
0200714	Fascetta robusta 78-102/12.7	
0200715	Fascetta robusta 40-64/12.7	
0201481	Flangia aspirazione pompa DWO 7992	
0201502	Guarnizione 100x60xsp.3 4F MATIC 3039	
0201503	Guarnizione 100x100xsp.3 F.40 MATIC 3054	
0201505	Guarnizione 100x100xsp.3 F.43 asole 3369	
0201532	Guarnizione flangia filtro Matic	
0201707	Condotta lavaggio inf.d-s M20-33VS 8363	
0201825	Collett.est.lav.inf.sup.M10 3453/A-3368	
0201826	Condotta 1 lav.sup.MATIC 10 3059-3039	
0201827	Condotta 3 lav.sup.MATIC 10 3053-3039	
0201828	Condotta 2 lav.inf.MATIC 3038-3368	
0201829	Collettore int.lav.sup.MATIC 3055-3054	
0201833	Condotta lavaggio inf.M39.59 3469-3368	
0201892	Cond.lav.inf.M10 c/reg. Sx-Dx 3038-3368	
0201931	Collettore esterno lavaggio MATIC 6403	
0201936	Manicotto aspirante DSP4 7328	
0201939	Manicotto aspirante DWO300 M33 8206	
0201941	Manicotto valvola scarico 8326	
0201943	Manicotto aspirante DWO200 M10 8369	
0202065	Filtro aspirazione Vasche MATIC 028/82	
0301157	Elettrovalvola scarico A81 VC	
0301158	Coperchio bobina valvola VASCANDIA	
0301250	Elettropompa Hp 2 inox DWO200	
0301251	Elettropompa HP 3 inox DWOHS300	
0400168	Valvola a farfalla A81	
0406007	Rinforzo post.lavaggio MATIC 3104	
0406395	Maniglia regolatore flusso MATIC 7306	
0500515	Braccio di lavaggio Matic 3064	
0800003	Vite inox TEM6x12	
0800028	Rondella piana inox d.8	
0800105	Vite inox TEM8x80 filetto incompleto	
0800120	Dado inox M8	
0800160	Grano inox M4x10	

Codice	Descrizione	
0800168	Dado inox cieco M8	
0800429	Distanziale nastro LINEAR 8,2x13x30	
0800690	Rondella nylon 17x8x2 5560	
0800693	Dado OT M8	

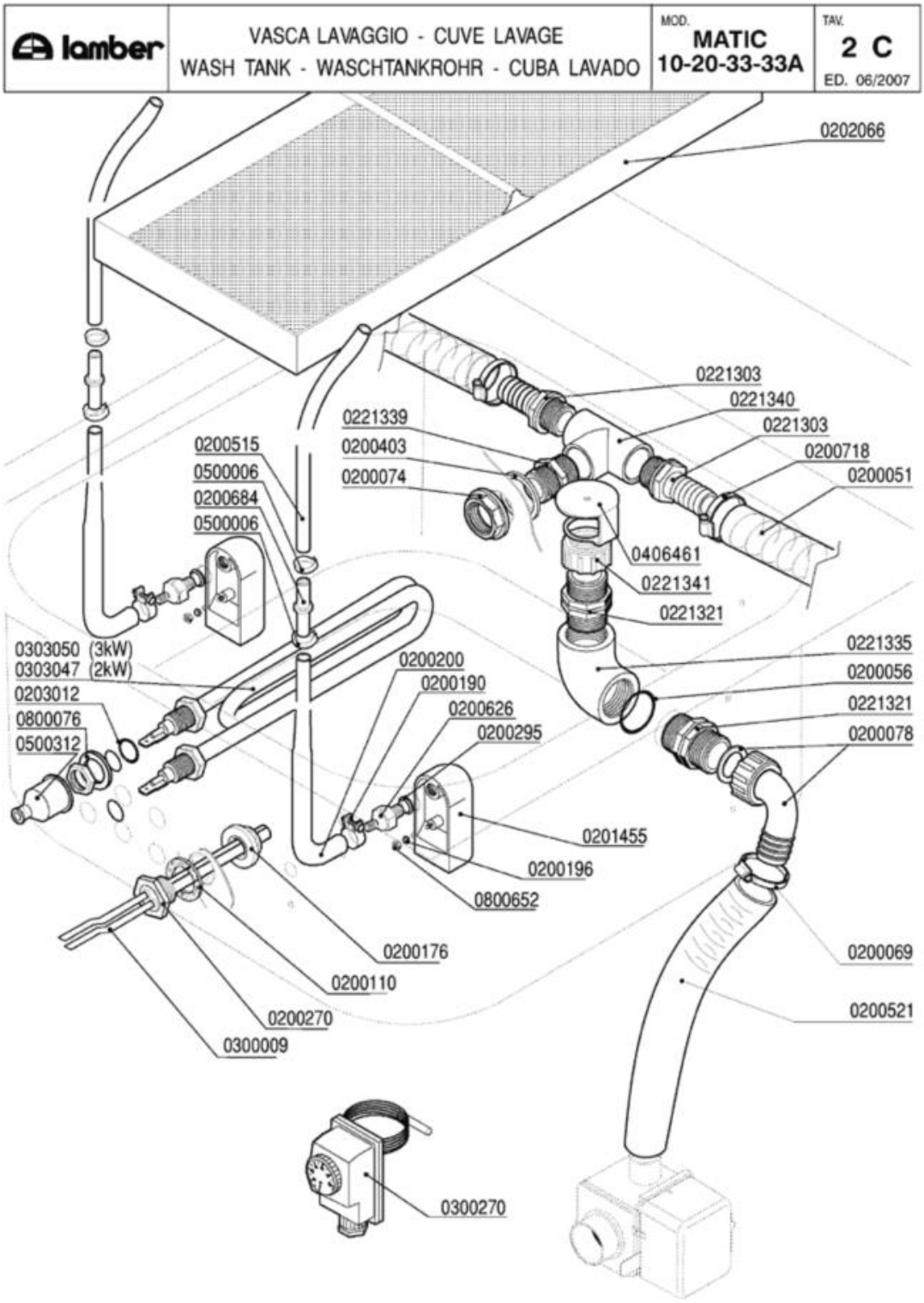
lamber
VASCA LAVAGGIO - CUVE LAVAGE
WASH TANK - WASCHTANKROHR - CUBA LAVADO
MOD.
MATIC
10-20-33-33A
TAV.
2 C
ED. 06/2007
0202066
0221303
0221340
0221303
0200718
0200051
0221339
0200403
0200074
0200515
0500006
0200684
0500006
0406461
0221341
0221321
0221335
0200056
0221321
0200078
0303050 (3kW)
0303047 (2kW)
0203012
0800076
0500312
0200200
0200190
0200626
0200295
0201455
0200196
0800652
0200176
0200110
0200270
0300009
0200069
0200521
0300270

Codice	Descrizione
0200051	Tubo armorvin d.i.25
0200056	OR 144 pilette 1" 1/4
0200069	Fascetta 40-60
0200074	Dado PP 1" 2190
0200078	Raccordo scarico 1"1/4x32 2121 PP
0200110	Guarnizione piana 31x21x2
0200176	Dado 1/2" 2190
0200190	Fascetta collare benzina 13x15
0200196	Guarnizione Nyltite M3
0200200	Tubo a pipa per pressostato
0200270	Guaina 1/2" ES25 doppia 7x8x120
0200295	Guarnizione Nyltite M12
0200403	Guarnizione piana 38x27x2 3794
0200515	Tubo pressostato 4,2x10,4
0200521	Tubo armorvin d.i.32
0200626	Portagomma trappola aria ELLE 3381
0200684	Raccordo tubo pressostato 7146
0200718	Fascetta robusta 17-32/12.7
0201455	Trappola d'aria anteriore L=85 mm
0202066	Filtro vasca MATIC 565x202 8335
0203012	OR 112 VITON Resistenze LB VST
0221303	Portagomma 1"X25
0221321	Nipplo 1"1/4 PP
0221335	Gomito 1"1/4 FF PP
0221339	Nipplo 1" PP
0221340	T 1" 2240 PA
0221341	Ghiera 1"1/4 alta troppopieno MATIC
0300009	Molla a frizione Rif.134
0300270	Termostato Linear-Matic 30-90°C
0303047	Resistenza 2000W GS6 attacchi diritti
0303050	Resistenza 3000W attacchi diritti MATIC
0406461	Tappo troppopieno MATIC 7999
0500006	Fascetta SNP2/CLIC 11,5-13,5
0500312	Cappuccio resistenze vasca MATIC 134200
0800076	Rondella piana FE diam.12
0800652	Dado inox autobloccante M3

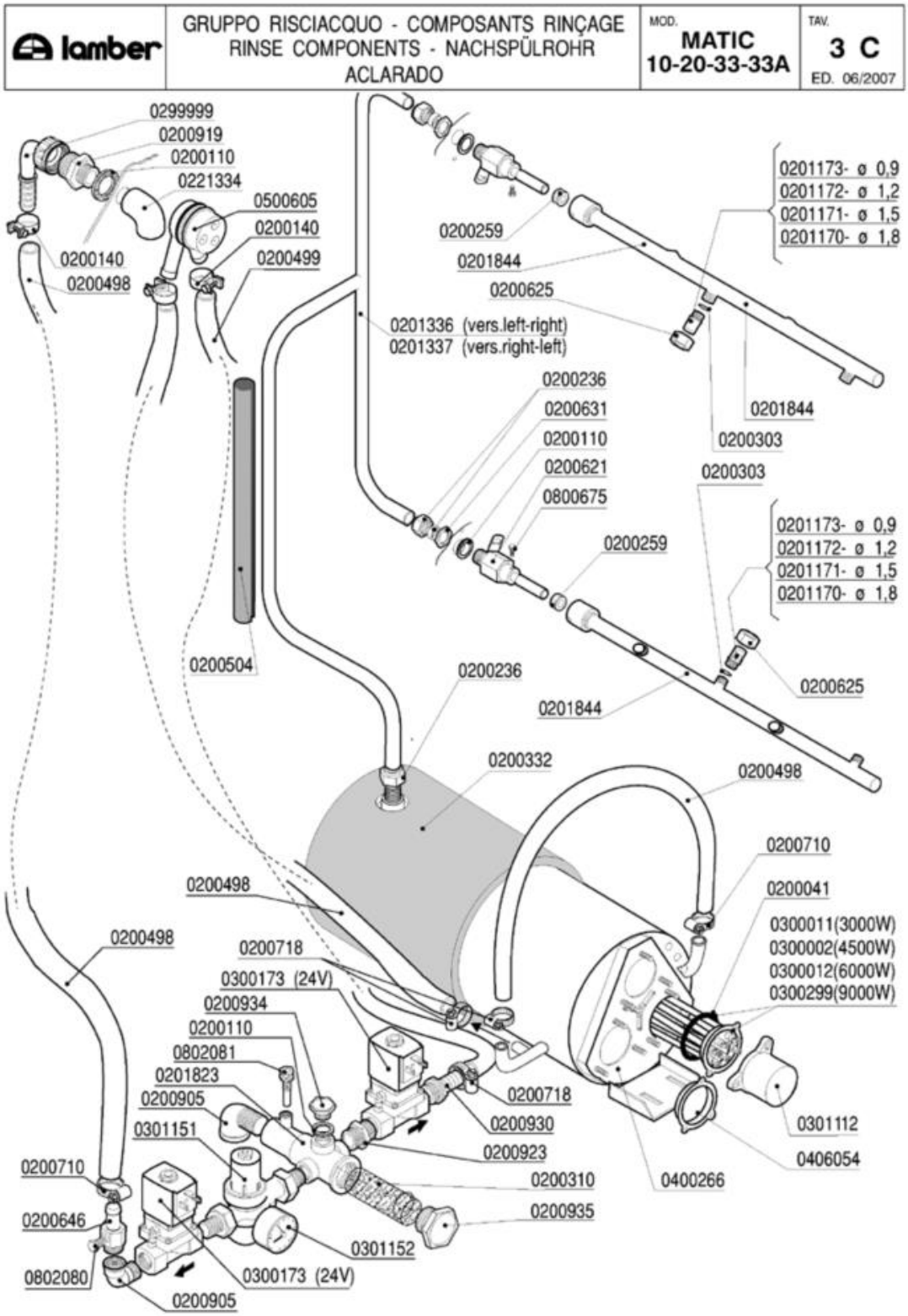
lamber
GRUPPO RISCIACQUO - COMPOSANTS RINÇAGE
RINSE COMPONENTS - NACHSPÜLROHR
ACLARADO
MOD.
MATIC
10-20-33-33A
TAV.
3 C
ED. 06/2007
0299999
0200919
0200110
0221334
0500605
0200140
0200499
0200140
0200498
0200259
0201844
0200625
0201336 (vers.left-right)
0201337 (vers.right-left)
0201173- ø 0,9
0201172- ø 1,2
0201171- ø 1,5
0201170- ø 1,8
0200236
0200631
0200110
0200621
0800675
0200303
0200259
0200504
0200236
0201844
0200625
0200332
0200498
0200710
0200041
0300011(3000W)
0300002(4500W)
0300012(6000W)
0300299(9000W)
0200498
0200498
0200718
0300173 (24V)
0200934
0200110
0802081
0201823
0200905
0301151
0200718
0200930
0200923
0200310
0200935
0301112
0406054
0400266
0200710
0200646
0802080
0301152
0300173 (24V)
0200905

Codice	Descrizione
0200041	OR 6225 resistenza boiler
0200110	Guarnizione piana 31x21x2
0200140	Fascetta collare 17x19
0200236	Dado bicono 1/2"x16
0200259	Guarnizione risciacquo Matic
0200303	OR 2021 ugelli risciacquo mescola FDA
0200310	Filtro collettore ETV Matic-Linear
0200332	Coibentazione boiler MATIC 6192
0200498	Tubo gomma 20 bar 13x23
0200499	Tubo gomma 12x19,5 food quality
0200504	Tubo isolante CC 6-17
0200621	Supporto braccio risciacquo MATIC 2880
0200625	Ghiera inox fissaggio ugelli 2611
0200631	Dado OT 1/2"x7 55/83
0200646	Portagomma OT dos.risc.MATIC 6934
0200710	Fascetta robusta 14-27/12.7
0200718	Fascetta robusta 17-32/12.7
0200905	Gomito OT 1/2" MF
0200919	Nipplo ridotto OT 3/4-1/2
0200923	Nipplo OT 3/4
0200930	Portagomma diritto OT 3/4x20
0200934	Tappo OT 1/2" Maschio
0200935	Tappo OT 1"
0201170	Ugello risciacquo inox foro 1,8 2609
0201171	Ugello risciacquo inox foro 1,5 2609
0201172	Ugello risciacquo inox foro 1,2 2609
0201173	Ugello risciacquo inox foro 1,0 2609
0201336	Asta risc.esterno MATIC10 3208 SX-DX
0201337	Asta risc.esterno MATIC10 3209 DX-SX
0201823	Collettore 2ETV Matic 2978
0201844	Braccio risciacquo MATIC 4G
0221334	Gomito 1/2" FF PP
0299999	T 3/4" 2240 PA
0300002	Resistenza 4500W/3 230/400V flangia inox
0300011	Resistenza 3000W/3 Rif.76 flangia inox
0300012	Resistenza 6000W/3 230/400V flangia inox
0300173	Elettrovalvola 1/2" FF 24V
0300299	Resistenza 9000W 230/400V flangia inox
0301112	Copriresistenza 1 elemento 3x6mm
0301151	Regolatore pressione 1/2" DVGW Matic
0301152	Manometro DN50 regolat.pressione Matic
0400266	Boiler MATIC LM 3127
0406054	Flangia inox resistenze
0500605	Valvola rompivuoto DVGW GD
0800675	Vite inox TEM4x12

Codice	Descrizione	
0802080	Tappo ottone 1/8" maschio 3361	
0802081	Portabulbo termometro collettore EV 3362	

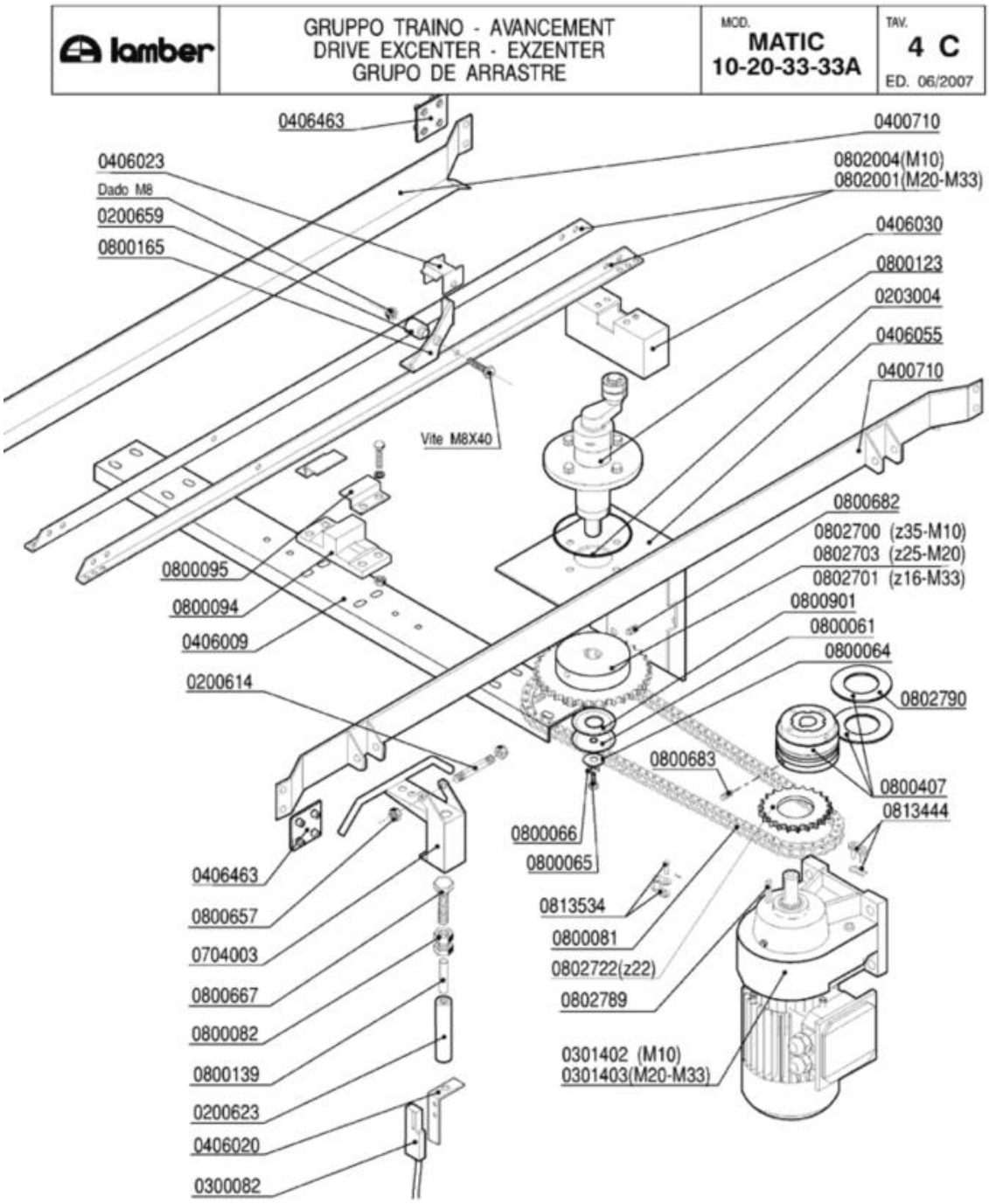
lamber
GRUPPO TRAINO - AVANCEMENT
DRIVE EXCENTER - EXZENTER
GRUPO DE ARRASTRE
MOD.
MATIC
10-20-33-33A
TAV.
4 C
ED. 06/2007
0406463
0406023
Dado M8
0200659
0800165
Vite M8X40
0800095
0800094
0406009
0200614
0406463
0800657
0704003
0800667
0800082
0800139
0200623
0406020
0300082
0400710
0802004(M10)
0802001(M20-M33)
0406030
0800123
0203004
0406055
0400710
0800682
0802700 (z35-M10)
0802703 (z25-M20)
0802701 (z16-M33)
0800901
0800061
0800064
0802790
0800683
0800407
0813444
0800066
0800065
0813534
0800081
0802722(z22)
0802789
0301402 (M10)
0301403(M20-M33)

Codice	Descrizione
0200614	Perno supporto economizzatore 2947
0200623	Custodia magnete economizzatore 2941
0200659	Perno saltarello inox 5210
0203004	OR 4387 mozzo traino Matic
0300082	Micro contatto magnetico Matic-Linear
0301402	Motoriduttore ATTI Hp 0,17 1VEL.
0301403	Motoriduttore ATTI Hp 015/020 2VEL.
0400710	Guida cestelli MATIC10 2939
0406009	Traverso supporto traino MATIC10 4346
0406020	Squadretta micro economizzatore 3178
0406023	Fermo saltarello asta traino Matic 3583
0406030	Scatola manovella traino MATIC 3137
0406055	Piastra rinforzo supp.traino M10 3116
0406463	Piastrina fissaggio guide MATIC 8355
0704003	Leva inox economizzatore Matic
0800061	Disco inox mulinello 259-83-A d.8
0800064	Rondella piana inox diam.6x18
0800065	Vite inox TEM6x16
0800066	Rondella grower inox diam.6
0800081	Catena traino Matic 1/2"
0800082	Dado inox M10 UNI 5589
0800094	Guida asta traino Matic
0800095	Fermo asta traino Matic
0800123	***Supporto traino SOSTITUITO DA 0800150
0800139	Magnete economizzatore Matic
0800165	Saltarello Matic inox
0800407	Limitatore di coppia LC1 - Matic
0800657	Dado inox autobloccante M8
0800667	Vite inox TEM10x45
0800682	Grano inox M8x16 con punta
0800683	Grano inox 6X16 c/punta
0800901	Disco inox mulinello 50x22,2 2781
0802001	Guida portasaltarelli MATIC 20 3544
0802004	Guida portasaltarelli MATIC 10 3543
0802700	Pignone 1/2X5/16 Z=35
0802701	Pignone 1/2x5/16 Z=16 foro 20
0802703	Pignone 1/2x5/16 Z=25
0802722	Corona 1/2x5/16 Z=22
0802789	Chiavetta 6x6x30 UNI 6604
0802790	Disco frizione limitatore di coppia LC1
0813444	Maglia giunzione catena 1/2"
0813534	Maglia falsa catena 1/2"

lamber	GRUPPO PIGNONE TRAINO - AVANCEMENT DRIVE EXCENTER - EXZENTER SOPORTE DE ARRASTRE	MOD. MATIC 10-20-33-33A	TAV. 5 C ED. 06/2007

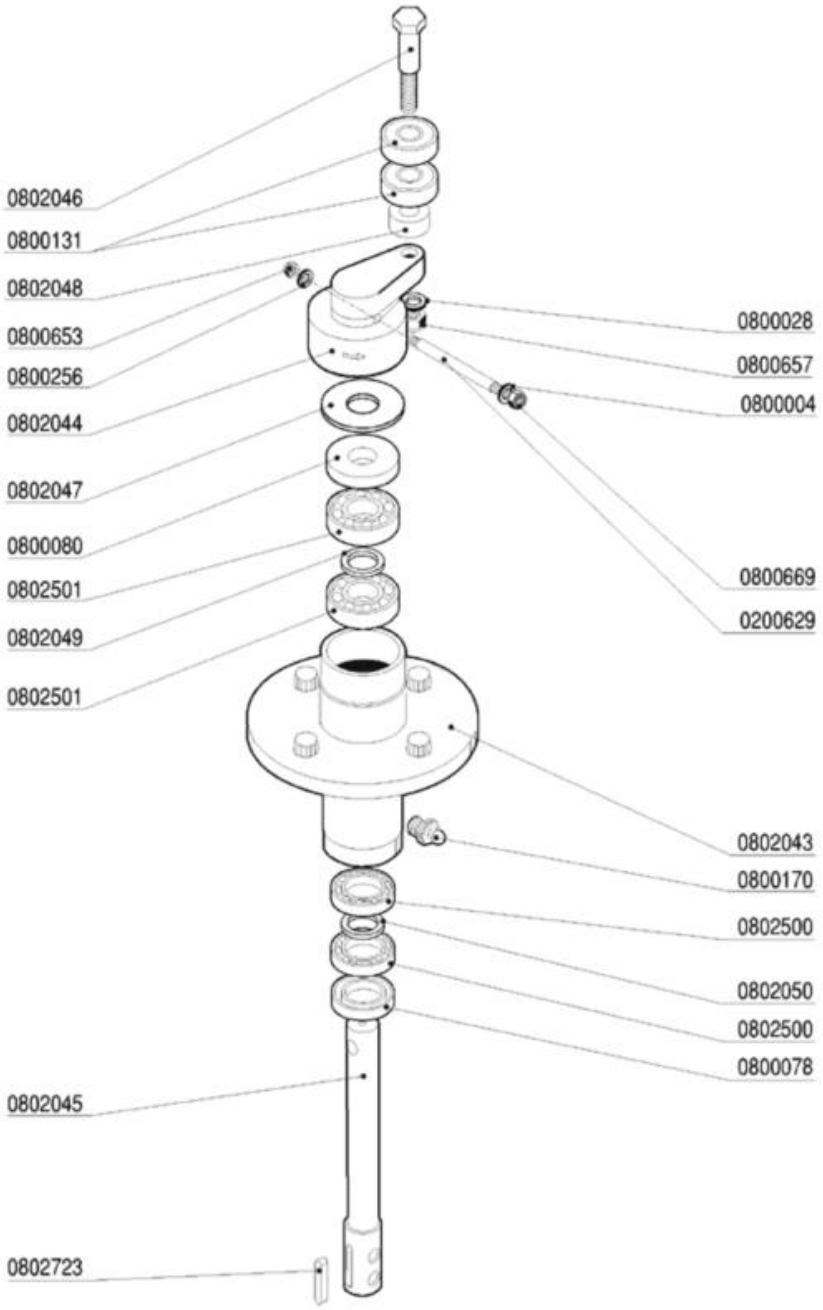

Codice	Descrizione	
0200629	Perno bloccante albero traino MATIC 4338	
0800004	Rondella piana inox d.6 UNI6592	
0800028	Rondella piana inox d.8	
0800078	Anello MIN 20x35x7 Traino Matic	
0800080	Anello MIN 17x40x7 Traino MATIC	
0800131	Cuscinetto inox traino 6201-2RS 12x32x10	
0800170	Ingrassatore 10x125	
0800256	Rondella piana inox d.5	
0800653	Dado inox autobloccante M5	
0800657	Dado inox autobloccante M8	
0800669	Dado inox autobloccante M6	
0802043	**SOSTITUITO DA 0800150**	
0802044	Manovella traino MATIC	
0802045	Albero traino asta MATIC 2777	
0802046	Perno manovella traino MATIC 2784	
0802047	Rondella inox 46x17,5x1,2 traino 2783	
0802048	Distanziale perno traino 22x12,2x10 2785	
0802049	Rondella ottone 17,5x24x1,2 traino	
0802050	Rondella ottone 12,2x18x1,2 traino	
0802500	Cuscinetto 6003 17x35x10	
0802501	Cuscinetto 6203 17x40x12	
0802723	Chiavetta 6x6x25 UNI 6604	

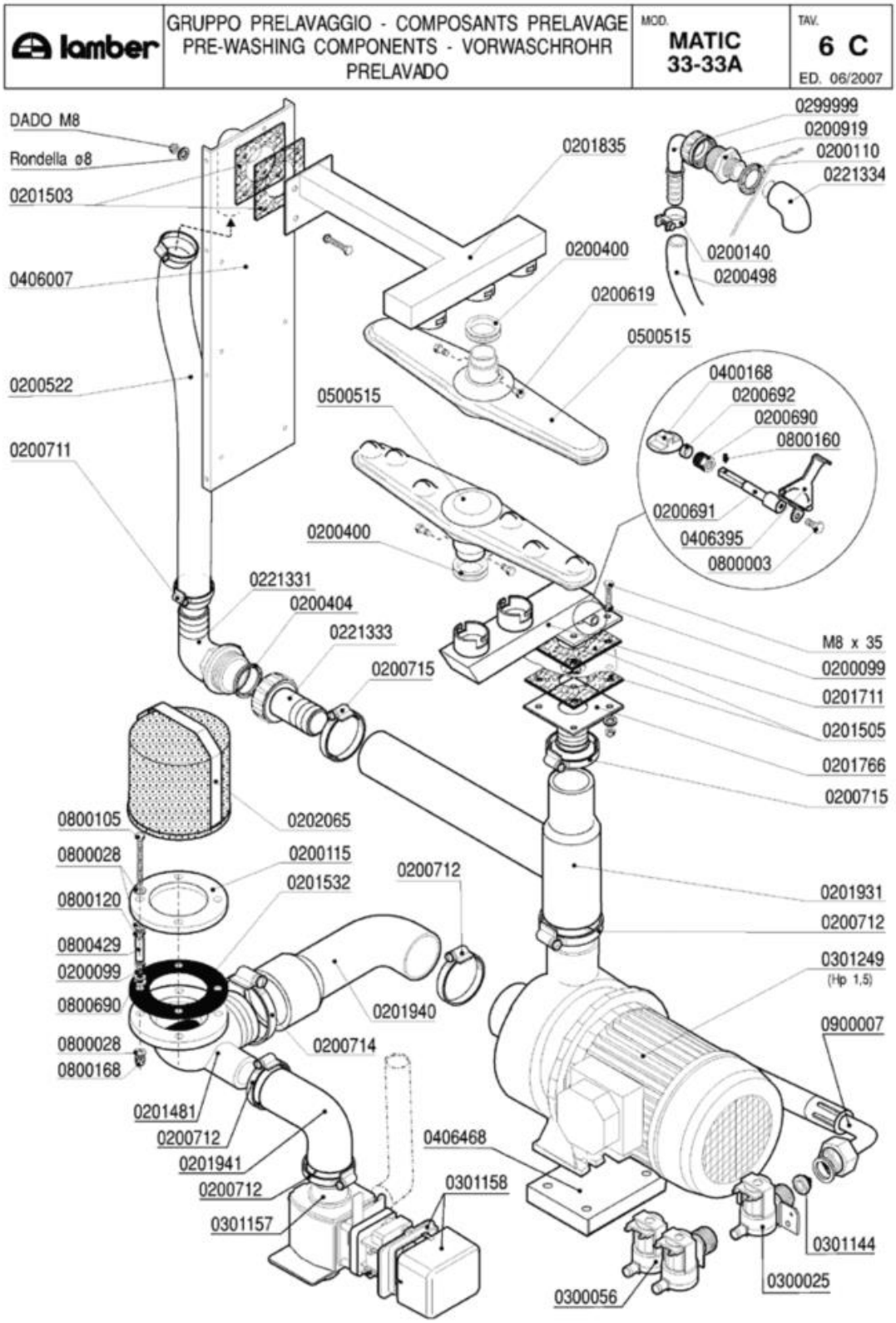
lamber
GRUPPO PRELAVAGGIO - COMPOSANTS PRELAVAGE
PRE-WASHING COMPONENTS - VORWASCHROHR
PRELAVADO
MOD. MATIC 33-33A
TAV. 6 C
ED. 06/2007
DADO M8
Rondella ø8
0201503
0406007
0200522
0200711
0201835
0200400
0500515
0500515
0200400
0221331
0200404
0221333
0200715
0299999
0200919
0200110
0221334
0200140
0200498
0200619
0400168
0200692
0200690
0800160
0200691
0406395
0800003
M8 x 35
0200099
0201711
0201505
0201766
0200715
0800105
0800028
0800120
0800429
0200099
0800690
0800028
0800168
0202065
0200115
0201532
0200712
0201940
0200714
0201481
0200712
0201941
0200712
0301157
0406468
0301158
0201931
0200712
0301249
(Hp 1,5)
0900007
0301144
0300025
0300056

Codice	Descrizione	
0200099	Guarnizione Nyltite M8	
0200110	Guarnizione piana 31x21x2	
0200115	Flangia piana d.140	
0200140	Fascetta collare 17x19	
0200400	Guarnizione silicone bracci Matic rossa	
0200404	Guarnizione piana 45x35x2 3795	
0200498	Tubo gomma 20 bar 13x23	
0200522	Tubo RADIOR d.i.40	
0200619	Perno braccio lavaggio Matic 3085	
0200690	Premistoppa regolatore lav.MATIC 7284	
0200691	Perno regolatore lavaggio MATIC 7285	
0200692	Tenuta regolatore lavaggio MATIC 7287	
0200711	Fascetta robusta 27-51/12.7	
0200712	Fascetta robusta 52-76/12.7	
0200714	Fascetta robusta 78-102/12.7	
0200715	Fascetta robusta 40-64/12.7	
0200919	Nipplo ridotto OT 3/4-1/2	
0201481	Flangia aspirazione pompa DWO 7992	
0201503	Guarnizione 100x100xsp.3 F.40 MATIC 3054	
0201505	Guarnizione 100x100xsp.3 F.43 asole 3369	
0201532	Guarnizione flangia filtro Matic	
0201711	Condotta lav.inf.PRL-VS 8438	
0201766	Flangia inferiore esterna PRL-VS 8200	
0201931	Collettore esterno lavaggio MATIC 6403	
0201940	Manicotto aspirante PRL-VS 8205	
0201941	Manicotto valvola scarico 8326	
0202065	Filtro aspirazione Vasche MATIC 028/82	
0221331	Gomito 1"1/2x40 aspir.F92 sedia 2131	
0221333	Raccordo scarico diritto 1"1/2x40	
0221334	Gomito 1/2" FF PP	
0299999	T 3/4" 2240 PA	
0300025	Elettrovalvola 1 via 329069	
0300056	Elettrovalvola doppia	
0301144	Riduttore pressione 10 Litri/Min	
0301157	Elettrovalvola scarico A81 VC	
0301158	Coperchio bobina valvola VASCANDIA	
0301249	Elettropompa Hp 1,5 inox DWOHS150 M115	
0400168	Valvola a farfalla A81	
0406007	Rinforzo post.lavaggio MATIC 3104	
0406395	Maniglia regolatore flusso MATIC 7306	
0500515	Braccio di lavaggio Matic 3064	
0800003	Vite inox TEM6x12	
0800028	Rondella piana inox d.8	
0800105	Vite inox TEM8x80 filetto incompleto	
0800120	Dado inox M8	

Codice	Descrizione	
0800160	Grano inox M4x10	
0800168	Dado inox cieco M8	
0800429	Distanziale nastro LINEAR 8,2x13x30	
0800690	Rondella nylon 17x8x2 5560	
0900007	Tubo carico inox 3/4" DVGW/SVGW	

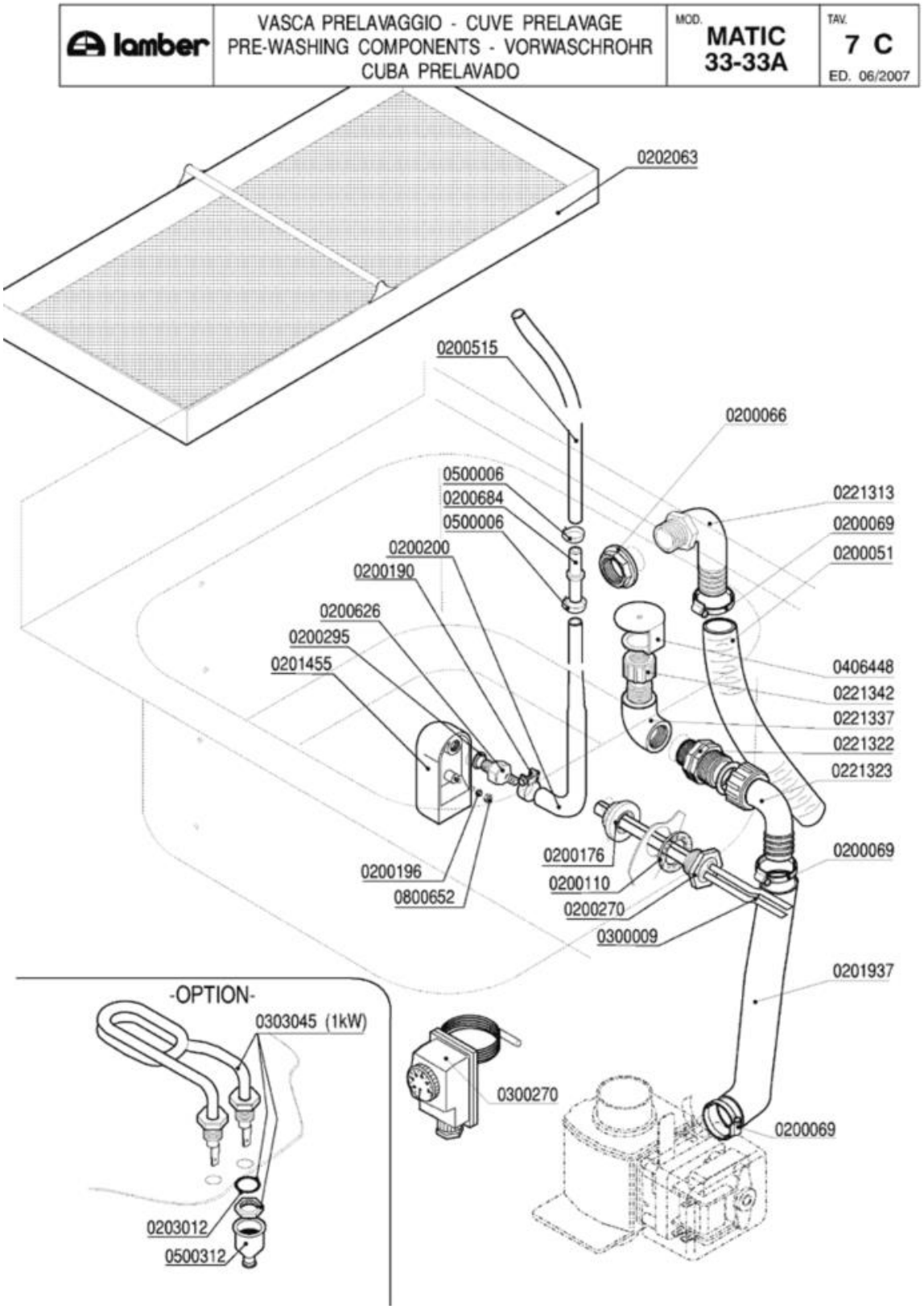
lamber
VASCA PRELAVAGGIO - CUVE PRELAVAGE
PRE-WASHING COMPONENTS - VORWASCHROHR
CUBA PRELAVADO
MOD. MATIC 33-33A
TAV. 7 C
ED. 06/2007
0202063
0200515
0200066
0500006
0200684
0500006
0200200
0200190
0200626
0200295
0201455
0221313
0200069
0200051
0406448
0221342
0221337
0221322
0221323
0200176
0200110
0200270
0300009
0200196
0800652
0200069
0201937
-OPTION-
0303045 (1kW)
0300270
0200069
0203012
0500312

Codice	Descrizione	
0200051	Tubo armorvin d.i.25	
0200066	Dado PP 3/4" 2190	
0200069	Fascetta 40-60	
0200110	Guarnizione piana 31x21x2	
0200176	Dado 1/2" 2190	
0200190	Fascetta collare benzina 13x15	
0200196	Guarnizione Nyltite M3	
0200200	Tubo a pipa per pressostato	
0200270	Guaina 1/2" ES25 doppia 7x8x120	
0200295	Guarnizione Nyltite M12	
0200515	Tubo pressostato 4,2x10,4	
0200626	Portagomma trappola aria ELLE 3381	
0200684	Raccordo tubo pressostato 7146	
0201455	Trappola d'aria anteriore L=85 mm	
0201937	Tubo gomito Pompa Scarico LB VST 7765	
0202063	Filtro vasca MATIC 415x202 7745	
0203012	OR 112 VITON Resistenze LB VST	
0221313	Portagomma a gomito 3/4"Mx25	
0221322	Nipplo ridotto 1"-3/4" PA	
0221323	Portagomma curvo c/ghiera 1"x25 PA	
0221337	Gomito 3/4" MF PP	
0221342	Ghiera 3/4" alta troppopieno MATIC	
0300009	Molla a frizione Rif.134	
0300270	Termostato Linear-Matic 30-90ºC	
0303045	Resistenza vasca 1000W LB VST	
0406448	Tappo troppopieno V1200 7953	
0500006	Fascetta SNP2/CLIC 11,5-13,5	
0500312	Cappuccio resistenze vasca MATIC 134200	
0800652	Dado inox autobloccante M3	

lamber	GUIDA PRELAVAGGIO - GLISSIERE PRELAVAGE PRE-WASH SLIDE TRACK VORVASCHTANK KORBFÜHRUNG - GUIA PRE-LAVADO	MOD. MATIC 33	TAV. 8 C ED. 06/2007

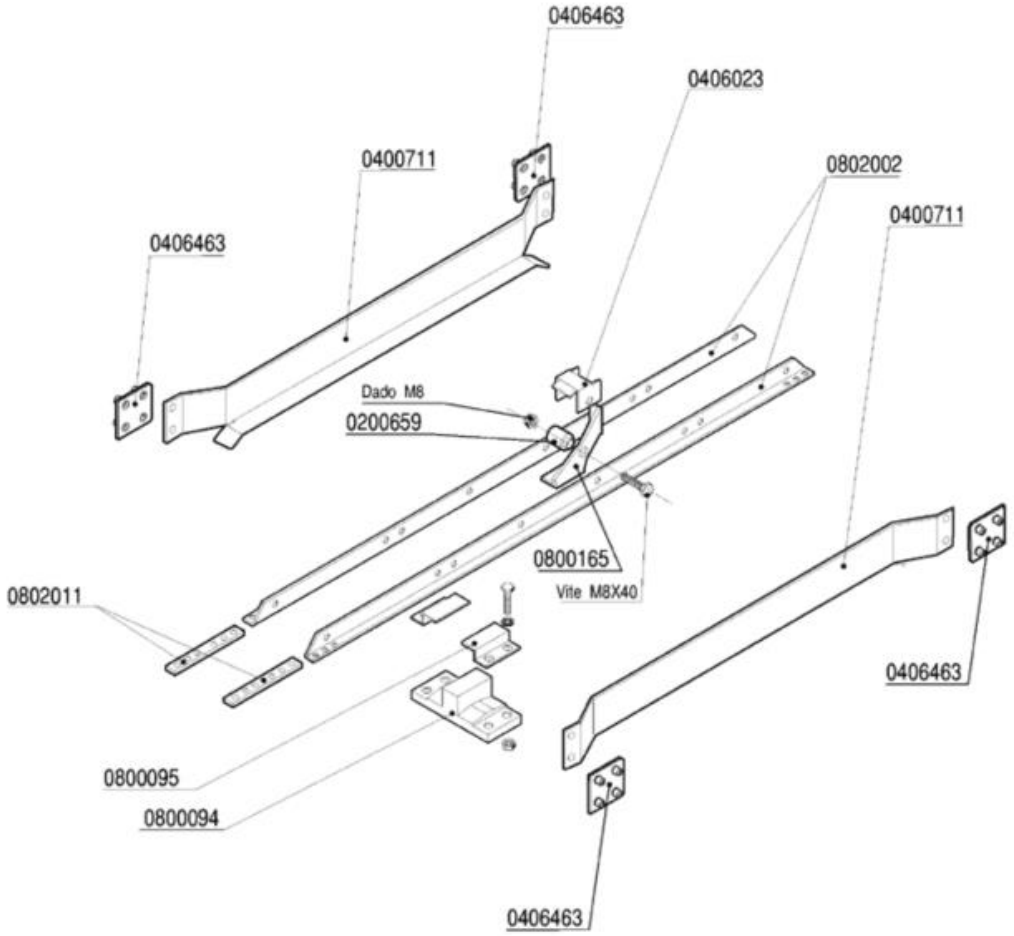

Codice	Descrizione	
0200659	Perno saltarello inox 5210	
0400711	Guida cestelli prelavaggio 600mm 3180	
0406023	Fermo saltarello asta traino Matic 3583	
0406463	Piastrina fissaggio guide MATIC 8355	
0800094	Guida asta traino Matic	
0800095	Fermo asta traino Matic	
0800165	Saltarello Matic inox	
0802002	Guida portasaltarelli ASM 600mm3636(615)	
0802011	Piatto corto giunzione aste 4118	

lamber	GUIDA PRELAVAGGIO ANGOLO GLISSIERE PRELAVAGE ANGLE-CORNER-PREWASHING SLIDE GUÍA PRELAVADO ANGULO	MOD. MATIC 33A	TAV. 9 C ED. 06/2007

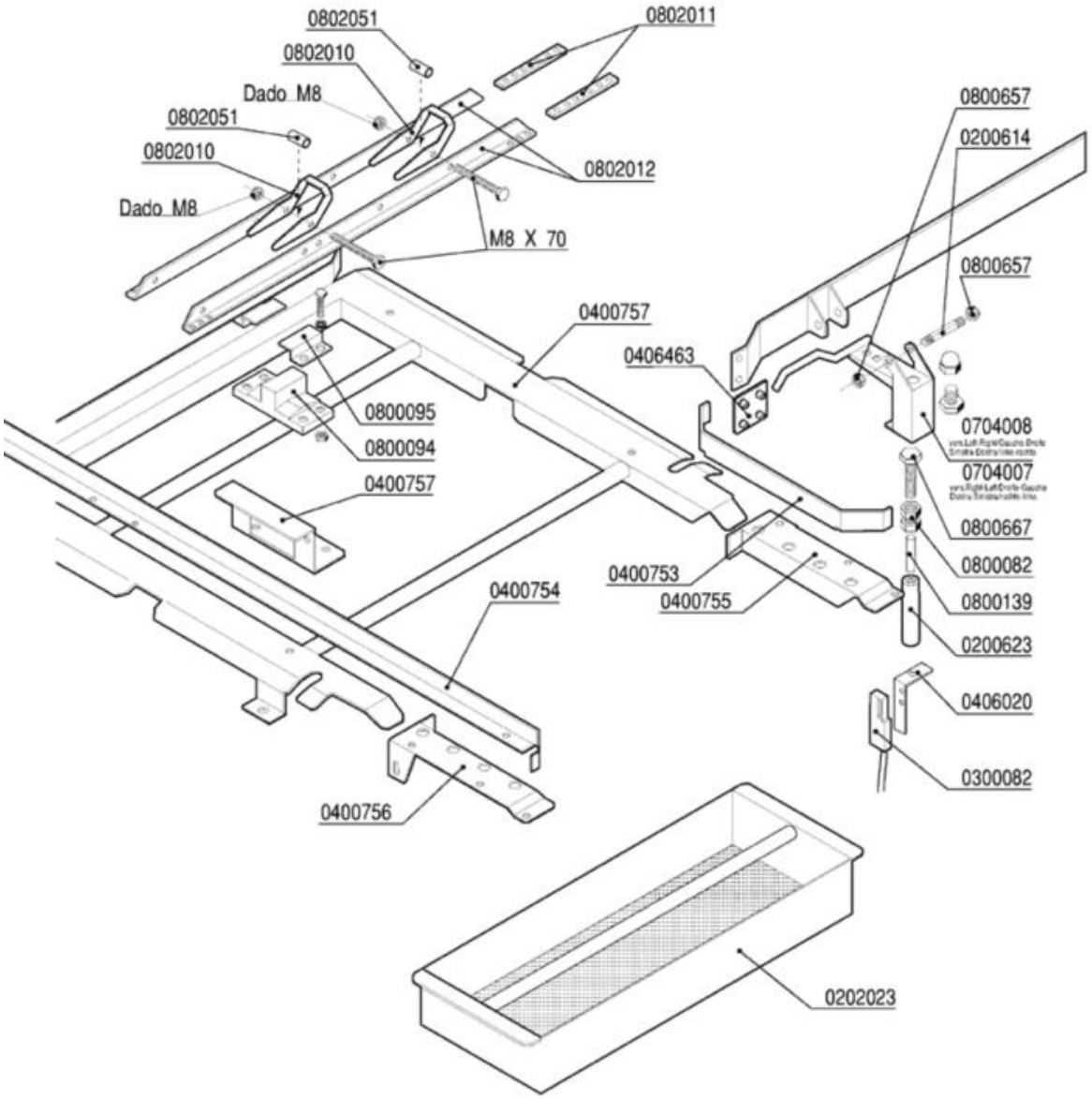

Codice	Descrizione	
0200614	Perno supporto economizzatore 2947	
0200623	Custodia magnete economizzatore 2941	
0202023	Filtro fondo vasca 600x450	
0300082	Micro contatto magnetico Matic-Linear	
0400753	Guida laterale corta prelav.angolo 3377	
0400754	Guida laterale lunga prelav.angolo 3376	
0400755	Supporto guida cap.200 prel.ang.DX 3378	
0400756	Supporto guida cap.200 prel.ang.SX 3378	
0400757	Squadretta supp.asta prel.angolo 3375	
0406020	Squadretta micro economizzatore 3178	
0406463	Piastrina fissaggio guide MATIC 8355	
0704007	Leva inox prel.angolo MATIC33 dx-sx 4386	
0704008	Leva inox prel.angolo MATIC33 sx-dx 4386	
0800082	Dado inox M10 UNI 5589	
0800094	Guida asta traino Matic	
0800095	Fermo asta traino Matic	
0800139	Magnete economizzatore Matic	
0800657	Dado inox autobloccante M8	
0800667	Vite inox TEM10x45	
0802010	Saltarello mensola MCA 3374	
0802011	Piatto corto giunzione aste 4118	
0802012	Guida portasalt.prel.angolo (640mm) 3489	
0802051	Bussola saltarello asta traino 3584	

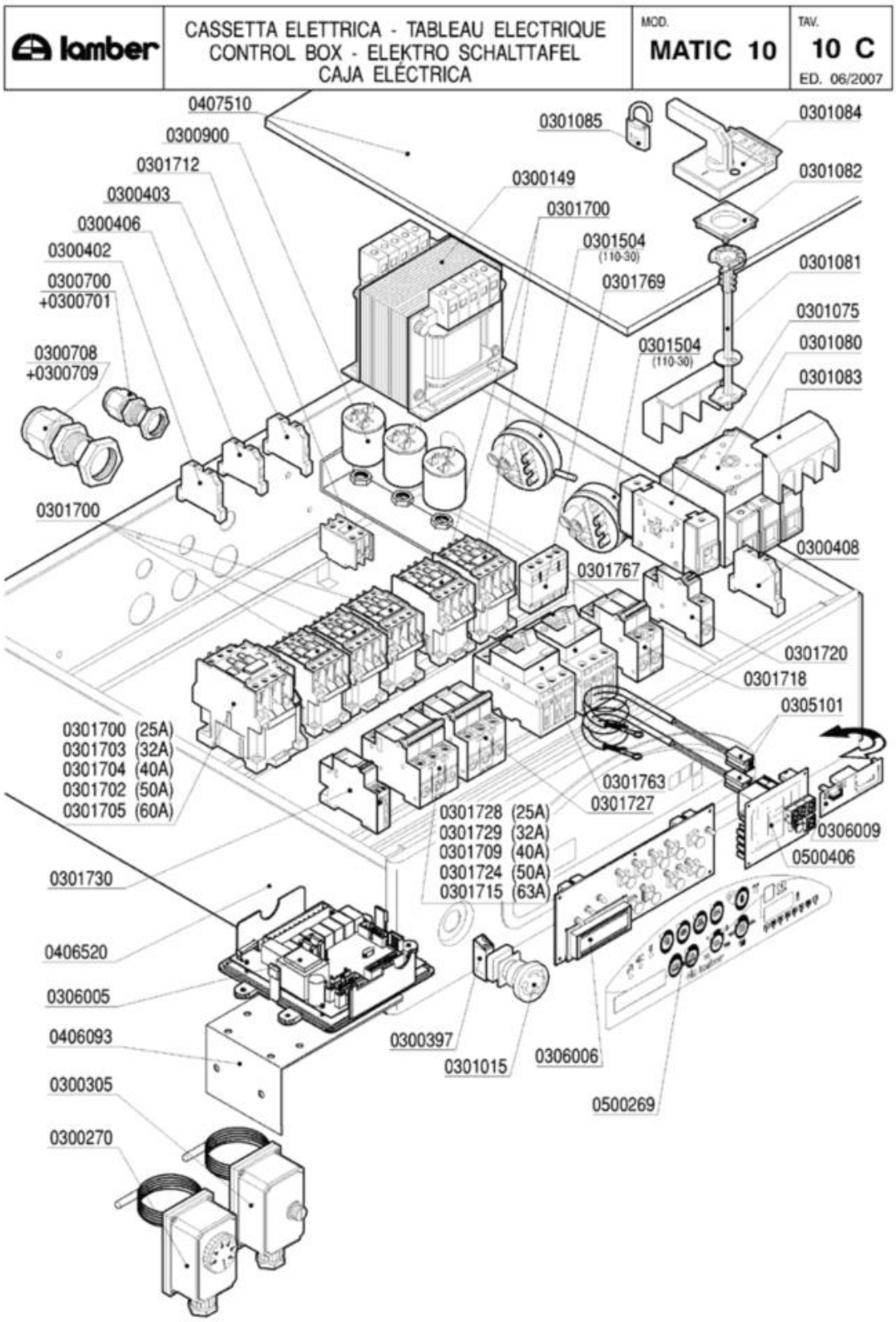
lamber
CASSETTA ELETTRICA - TABLEAU ELECTRIQUE
CONTROL BOX - ELEKTRO SCHALTTAFEL
CAJA ELÉCTRICA
MOD.
MATIC 10
TAV.
10 C
ED. 06/2007
0407510
0300900
0301712
0300403
0300406
0300402
0300700
+0300701
0300708
+0300709
0301700
0301700 (25A)
0301703 (32A)
0301704 (40A)
0301702 (50A)
0301705 (60A)
0301730
0406520
0306005
0406093
0300305
0300270
0301085
0300149
0301700
0301504
(110-30)
0301769
0301504
(110-30)
0301767
0301728 (25A)
0301729 (32A)
0301709 (40A)
0301724 (50A)
0301715 (63A)
0300397
0301015
0306006
0500269
0301763
0301727
0301084
0301082
0301081
0301075
0301080
0301083
0300408
0301720
0301718
0305101
0306009
0500406

Codice	Descrizione	
0300149	Trasformatore 150VA 223824415-24	
0300270	Termostato Linear-Matic 30-90ºC	
0300305	Termostato riarmo Matic	
0300397	Contatto BRETER 1NC TC01B Rosso	
0300402	Morsetto 6 mmq beige	
0300403	Morsetto 6 mmq neutro blu	
0300406	Morsetto 4 mmq rosso	
0300408	Morsetto 16 mmq terra giallo-verde	
0300700	Pressacavo PG 13,5	
0300701	Controdado PG13,5	
0300708	Pressacavo PG29	
0300709	Controdado PG29	
0300900	Filtro antidisturbo 411135001	
0301015	Pulsante/fungo BREMAS D35 TRM20652 emer.	
0301075	Morsetto NEUTRO (sezionatore V5/V6) VZ13	
0301080	Interruttore 3P 125A	
0301081	Albero prolunga interr.125A VZ18	
0301082	Blocco porta interruttore 125A KZ74	
0301083	Calotta coprimorsetti interr.125A VZ10	
0301084	Manovra nera lucchett.interr.125A KAH2TZ	
0301085	Lucchetto per interr./sezion.MATIC	
0301504	Pressostato 110-30	
0301700	Contattore 25A/AC1 3NA+1NC+1NA 24V	
0301702	Contattore 50A/AC1 3NA1NA 24V	
0301703	Contattore 32A/AC1 3NA1NA 24V	
0301704	Contattore 40A/AC1 3NA1NA 24V	
0301705	Contattore 60A/AC1 3NA1NC1NC 24V	
0301709	Int.automatico 3P 40A PDI6000A curva C	
0301712	Contatto aux 4NA LA1DN40	
0301715	Int.automatico 3P 63A PDI6000A curva C	
0301718	Int.automatico 2P 2A PDI6000A curva C	
0301720	Int.automatico 1P 4A PDI6000A curva C	
0301724	Int.automatico 3P 50A PDI6000A curva C	
0301727	Int.automatico 3P 10A PDI6000A curva C	
0301728	Int.automatico 3P 25A PDI6000A curva C	
0301729	Int.automatico 3P 32A PDI6000A curva C	
0301730	Bobina a sgancio corrente MX+OF 24V	
0301763	Interr.autom.magnetotermico 2,5-4A M08	
0301767	Interr.autom.magnetotermico 0,4-0,63 M04	
0301769	Contatti aux.front.salvam.GV2 1NO1NC	
0305101	Prolunga sonda termometri G. MATIC	
0306005	Scheda elettronica MATIC-LINEAR 24V	
0306006	Tastiera elettronica MATIC-LINEAR 24V	
0306009	Scheda relè scarico-sirena 16A 24V	
0406093	Supporto emergenza inscatolata 4583	

Codice	Descrizione	
0406520	Cassetta comando MATIC 10 3220	
0407510	Coperchio cassetta MATIC10 3032	
0500269	Targa POLIESTERE MATIC ek	
0500406	Termometro 8 canali MATIC-LINEAR 24V	

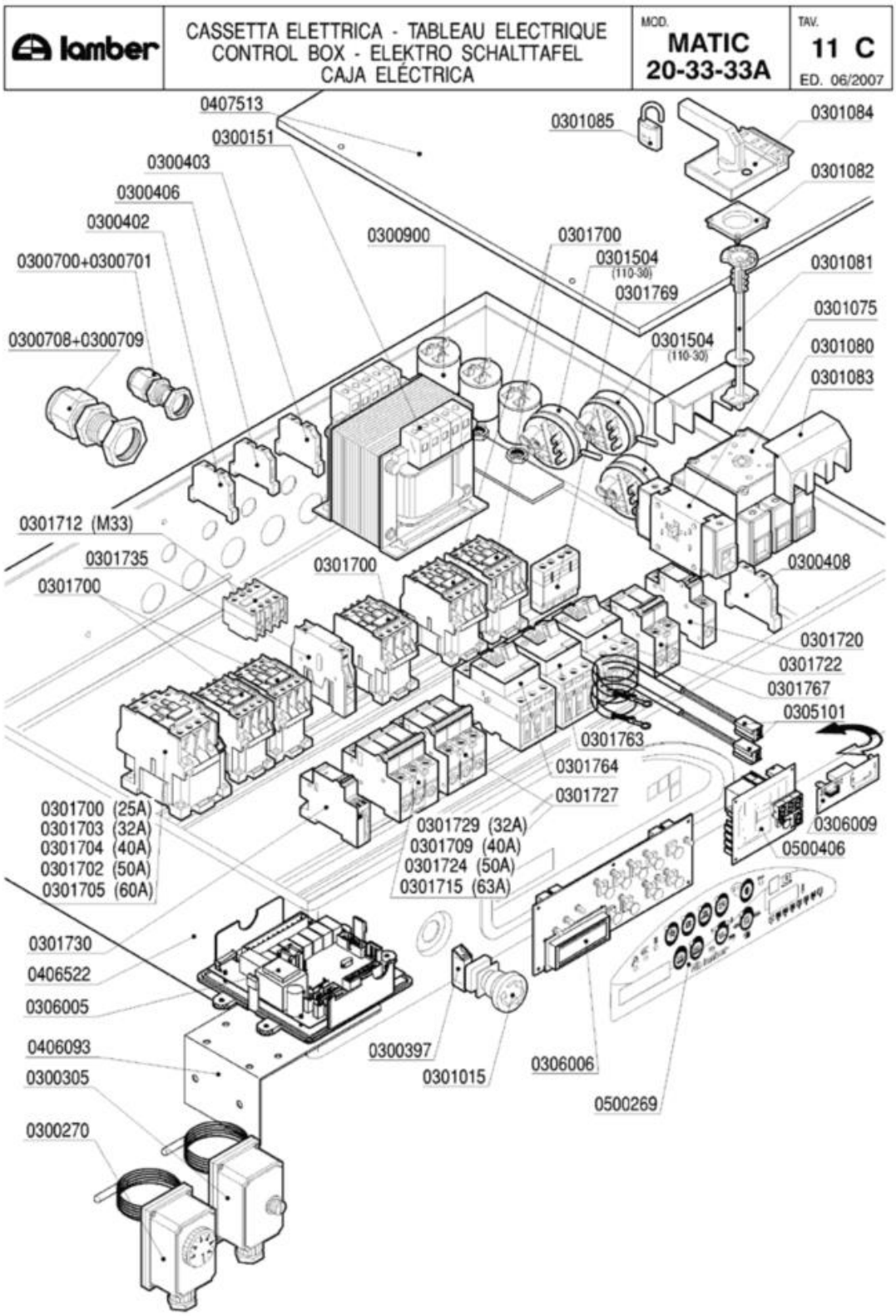
lamber
CASSETTA ELETTRICA - TABLEAU ELECTRIQUE
CONTROL BOX - ELEKTRO SCHALTTAFEL
CAJA ELÉCTRICA
MOD.
MATIC
20-33-33A
TAV.
11 C
ED. 06/2007
0407513
0300151
0300403
0300406
0300402
0300700+0300701
0300708+0300709
0301712 (M33)
0301735
0301700
0300900
0301700
0301504
(110-30)
0301769
0301504
(110-30)
0301085
0301084
0301082
0301081
0301075
0301080
0301083
0300408
0301720
0301722
0301767
0305101
0301763
0301764
0301727
0306009
0500406
0301729 (32A)
0301709 (40A)
0301724 (50A)
0301715 (63A)
0301700 (25A)
0301703 (32A)
0301704 (40A)
0301702 (50A)
0301705 (60A)
0301730
0406522
0306005
0406093
0300305
0300270
0300397
0301015
0306006
0500269

Codice	Descrizione	
0300151	Trasformatore 310VA 223824415-24V	
0300270	Termostato Linear-Matic 30-90ºC	
0300305	Termostato riarmo Matic	
0300397	Contatto BRETER 1NC TC01B Rosso	
0300402	Morsetto 6 mmq beige	
0300403	Morsetto 6 mmq neutro blu	
0300406	Morsetto 4 mmq rosso	
0300408	Morsetto 16 mmq terra giallo-verde	
0300700	Pressacavo PG 13,5	
0300701	Controdado PG13,5	
0300708	Pressacavo PG29	
0300709	Controdado PG29	
0300900	Filtro antidisturbo 411135001	
0301015	Pulsante/fungo BREMAS D35 TRM20652 emer.	
0301075	Morsetto NEUTRO (sezionatore V5/V6) VZ13	
0301080	Interruttore 3P 125A	
0301081	Albero prolunga interr.125A VZ18	
0301082	Blocco porta interruttore 125A KZ74	
0301083	Calotta coprimorsetti interr.125A VZ10	
0301084	Manovra nera lucchett.interr.125A KAH2TZ	
0301085	Lucchetto per interr./sezion.MATIC	
0301504	Pressostato 110-30	
0301700	Contattore 25A/AC1 3NA+1NC+1NA 24V	
0301702	Contattore 50A/AC1 3NA1NA 24V	
0301703	Contattore 32A/AC1 3NA1NA 24V	
0301704	Contattore 40A/AC1 3NA1NA 24V	
0301705	Contattore 60A/AC1 3NA1NC1NC 24V	
0301709	Int.automatico 3P 40A PDI6000A curva C	
0301712	Contatto aux 4NA LA1DN40	
0301715	Int.automatico 3P 63A PDI6000A curva C	
0301720	Int.automatico 1P 4A PDI6000A curva C	
0301722	Int.automatico 2P 4A PDI6000A curva C	
0301724	Int.automatico 3P 50A PDI6000A curva C	
0301727	Int.automatico 3P 10A PDI6000A curva C	
0301729	Int.automatico 3P 32A PDI6000A curva C	
0301730	Bobina a sgancio corrente MX+OF 24V	
0301735	Interblocco meccanico LA9D0902	
0301763	Interr.autom.magnetotermico 2,5-4A M08	
0301764	Interr.autom.magnetotermico 4-6,3A M10	
0301767	Interr.autom.magnetotermico 0,4-0,63 M04	
0301769	Contatti aux.front.salvam.GV2 1NO1NC	
0305101	Prolunga sonda termometri G. MATIC	
0306005	Scheda elettronica MATIC-LINEAR 24V	
0306006	Tastiera elettronica MATIC-LINEAR 24V	
0306009	Scheda relè scarico-sirena 16A 24V	

Codice	Descrizione	Prezzo (EUR)
0406093	Supporto emergenza inscatolata 4583	
0406522	Cassetta comando Matic 33 3399	
0407513	Coperchio cassetta MATIC33 3402	
0500269	Targa POLIESTERE MATIC ek	
0500406	Termometro 8 canali MATIC-LINEAR 24V	

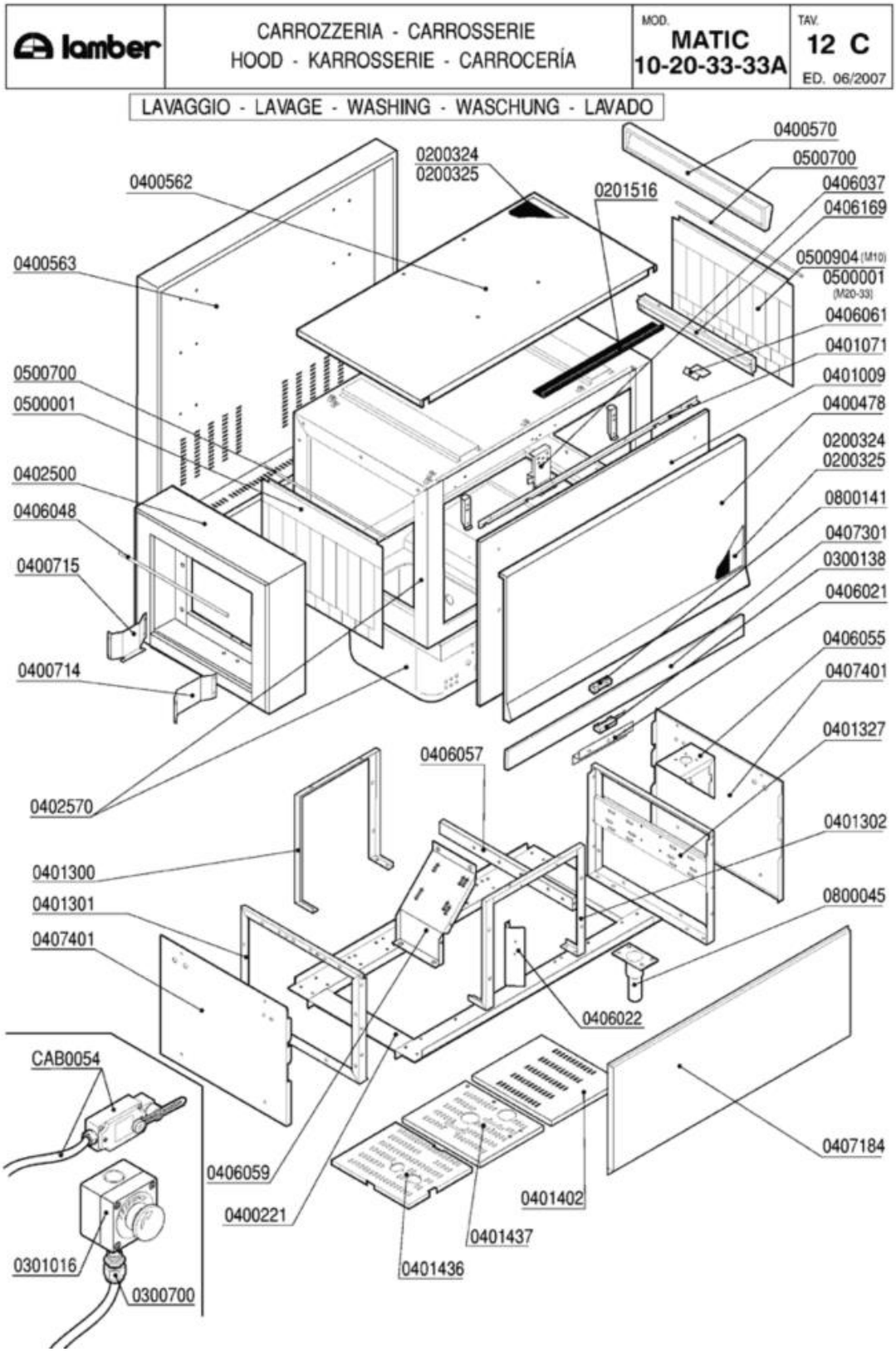
lamber
CARROZZERIA - CARROSSERIE
HOOD - KARROSSERIE - CARROCERÍA
MOD. MATIC 10-20-33-33A
TAV. 12 C
ED. 06/2007
LAVAGGIO - LAVAGE - WASHING - WASCHUNG - LAVADO
0400570
0500700
0406037
0406169
0500904 (M10)
0500001 (M20-33)
0406061
0401071
0401009
0400478
0200324
0200325
0800141
0407301
0300138
0406021
0406055
0407401
0401327
0401302
0800045
0407184
0406022
0406057
0406059
0400221
0401402
0401437
0401436
0201516
0400562
0400563
0500700
0500001
0402500
0406048
0400715
0400714
0402570
0401300
0401301
0407401
CAB0054
0301016
0300700

Codice	Descrizione
0200324	Pannello termoisolante 500x500x5 PE/R30
0200325	Pannello fonoassorbente 500x500x8 MTP/30
0201516	Profilo EPDM per sportelli MATIC-LINEAR
0300138	Micro contatto magnetico 1NO +0800142
0300700	Pressacavo PG 13,5
0301016	Pulsante/fungo emergenza inscatolato
0400478	Pannello sportello Matic 10 4370
0400562	Pannello superiore MATIC10 4391
0400563	Pannello retro MATIC10 4393
0400570	Pannello testata uscita M10 4473
0400714	Guida cestelli dx capot 200mm MATIC 3955
0400715	Guida cestelli sx capot 200mm MATIC 3955
0401009	Sportello Matic 10
0401071	Paraspruzzi sportello M10 4344
0401300	Telaio posteriore basamento MATIC10 3112
0401301	Spalla basamenti MATIC 3122
0401302	Telaio anteriore basamento MATIC10 3112
0401327	Spalla basamenti traino M 3mm 3122
0402500	Capottina 200 entrata uscita MATIC 3075
0406021	Squadretta micro porta MATIC 3177
0406022	Supporto termostati (2) MATIC 2529
0406037	Blocco superiore sportelli Matic 2836/37
0406048	Asta luce carico Matic 3514
0406055	Piastra rinforzo supp.traino M10 3116
0406057	Traverso supporto pompa MATIC 3118
0406061	Squadretta invito cestelli MATIC 3309
0406169	Testata uscita capote M115/ASM 5174
0407184	Pannello anteriore inferiore 1300 M10ek
0407301	Pannello sottoportina MATIC10 4375
0407401	Pannello laterale bas.DX-SX MATIC 3106
0500001	Tendina entrata uscita 3167 Matic
0500700	Astina inox tendina Matic
0500904	Tendina M115 4653
0800045	Piedino inox 2"x160 100x85x2,5
0800141	Magnete rettang.plastoferrite M303
CAB0054	Finecorsa MATIC cablato

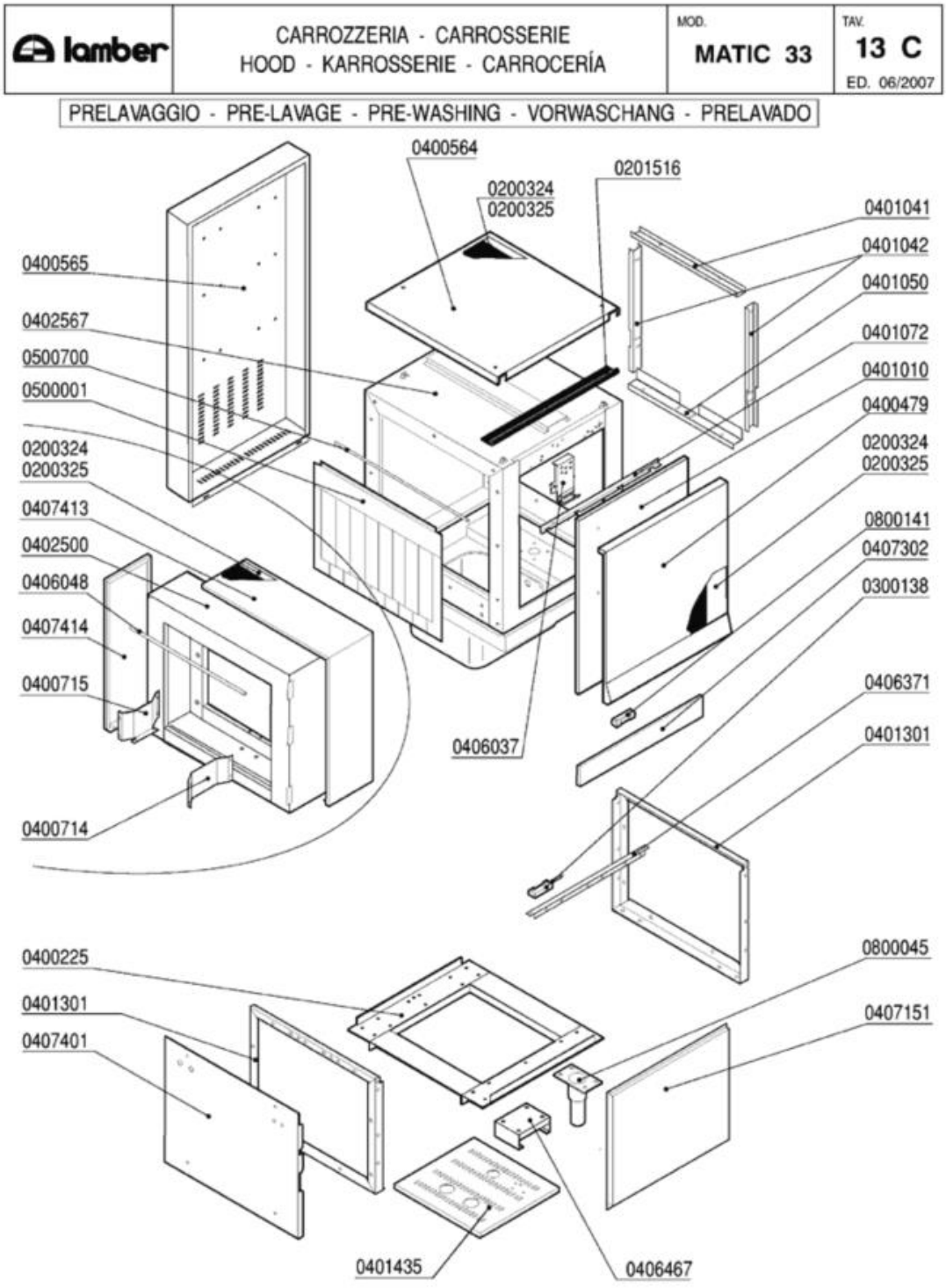
lamber
CARROZZERIA - CARROSSERIE
HOOD - KARROSSERIE - CARROCERÍA
MOD.
MATIC 33
TAV.
13 C
ED. 06/2007
PRELAVAGGIO - PRE-LAVAGE - PRE-WASHING - VORWASCHANG - PRELAVADO
0400564
0201516
0200324
0200325
0401041
0401042
0401050
0401072
0401010
0400479
0200324
0200325
0800141
0407302
0300138
0406371
0401301
0800045
0407151
0400565
0402567
0500700
0500001
0200324
0200325
0407413
0402500
0406048
0407414
0400715
0400714
0406037
0400225
0401301
0407401
0401435
0406467

Codice	Descrizione
0200324	Pannello termoisolante 500x500x5 PE/R30
0200325	Pannello fonoassorbente 500x500x8 MTP/30
0201516	Profilo EPDM per sportelli MATIC-LINEAR
0300138	Micro contatto magnetico 1NO +0800142
0400225	Basamento modulo prelavaggio MATIC
0400479	Pannello sportello prelav.Matic 4213
0400564	Pannello superiore prelavaggio 4232
0400565	Pannello retro prelavaggio 4237
0400714	Guida cestelli dx capot 200mm MATIC 3955
0400715	Guida cestelli sx capot 200mm MATIC 3955
0401010	Sportello prelavaggio/prerisciacquo 600
0401041	Coprigiunto interno superiore MATIC 3221
0401042	Coprigiunto interno laterale MATIC 3221
0401050	Coprigiunti interno inferiore MATIC 3221
0401072	Paraspruzzi sport.600 MATIC/LINEAR 3091
0401301	Spalla basamenti MATIC 3122
0401435	Pannello basamento PRL-RIS-VS 600 8209
0402500	Capottina 200 entrata uscita MATIC 3075
0402567	Capotta-vasca prelavaggio MATIC 7185
0406037	Blocco superiore sportelli Matic 2836/37
0406048	Asta luce carico Matic 3514
0406371	Supporto magnete capotta-vasca prel.7184
0406467	Supporto pompa prelavaggio Hp1 8437
0407151	Pannello ant.inferiore prel.600mm 3320
0407302	Pannello sottoportina prelav.MATIC 4422
0407401	Pannello laterale bas.DX-SX MATIC 3106
0407413	Pann.ad L cap.200mm ent.usc.MATIC 3103
0407414	Pann.diritto cap.200mm ent.us.MATIC 3103
0500001	Tendina entrata uscita 3167 Matic
0500700	Astina inox tendina Matic
0800045	Piedino inox 2"x160 100x85x2,5
0800141	Magnete rettang.plastoferrite M303

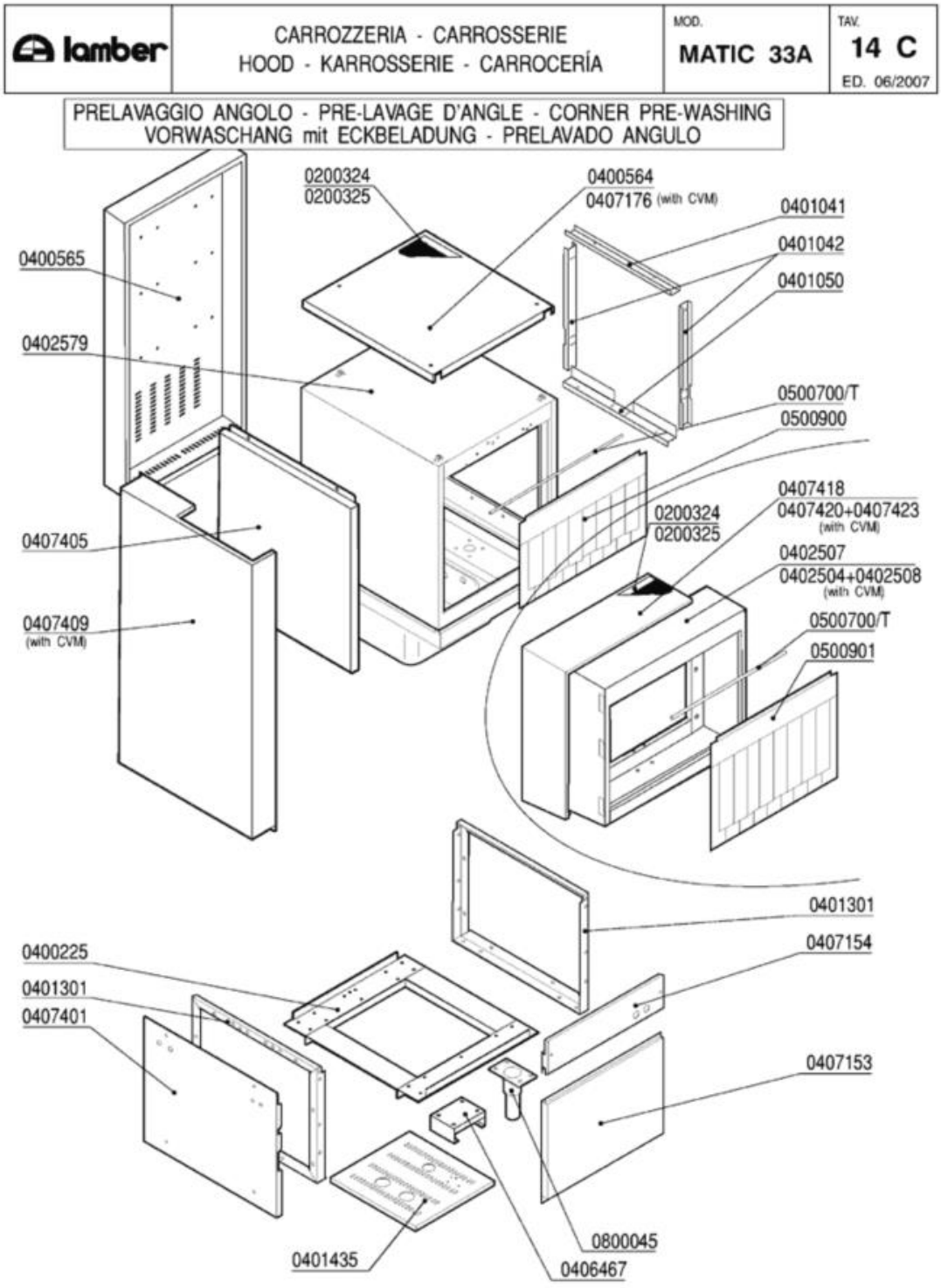
lamber
CARROZZERIA - CARROSSERIE
HOOD - KARROSSERIE - CARROCERÍA
MOD.
MATIC 33A
TAV.
14 C
ED. 06/2007
PRELAVAGGIO ANGOLO - PRE-LAVAGE D'ANGLE - CORNER PRE-WASHING
VORWASCHANG mit ECKBELADUNG - PRELAVADO ANGULO
0200324
0200325
0400564
0407176 (with CVM)
0401041
0401042
0401050
0400565
0402579
0500700/T
0500900
0407418
0407420+0407423
(with CVM)
0200324
0200325
0402507
0402504+0402508
(with CVM)
0407405
0407409
(with CVM)
0500700/T
0500901
0401301
0407154
0400225
0401301
0407401
0407153
0800045
0401435
0406467

Codice	Descrizione
0200324	Pannello termoisolante 500x500x5 PE/R30
0200325	Pannello fonoassorbente 500x500x8 MTP/30
0400225	Basamento modulo prelavaggio MATIC
0400564	Pannello superiore prelavaggio 4232
0400565	Pannello retro prelavaggio 4237
0401041	Coprigiunto interno superiore MATIC 3221
0401042	Coprigiunto interno laterale MATIC 3221
0401050	Coprigiunti interno inferiore MATIC 3221
0401301	Spalla basamenti MATIC 3122
0401435	Pannello basamento PRL-RIS-VS 600 8209
0402504	Capottina intermedia CV angolo 3984
0402507	Capottina 200mm prelavaggio angolo
0402508	Capottina 200mm inferiore CV angolo
0402579	Capotta-vasca prelvaggio angolo 7648-50
0406467	Supporto pompa prelavaggio Hp1 8437
0407153	Pannello ant.inferiore prel.angolo 4112
0407154	Pannello ant.fissacavi prel.angolo 4111
0407176	Pannello superiore prel.ang.c/CVM 3990
0407401	Pannello laterale bas.DX-SX MATIC 3106
0407405	Pannello laterale sup.prelav.angolo 4097
0407409	Pannello laterale prel.angolo CV 3814
0407418	Pann.ad L cap.200mm prel.angolo 3398
0407420	Pan.diritto cap.200 inf.prel.ang.CV 3811
0407423	Pannello capottina interm.CV angolo 3811
0500900	Tendina corta prelavaggio angolo 4047
0500901	Tendina lunga prelavaggio angolo 4051
0800045	Piedino inox 2"x160 100x85x2,5

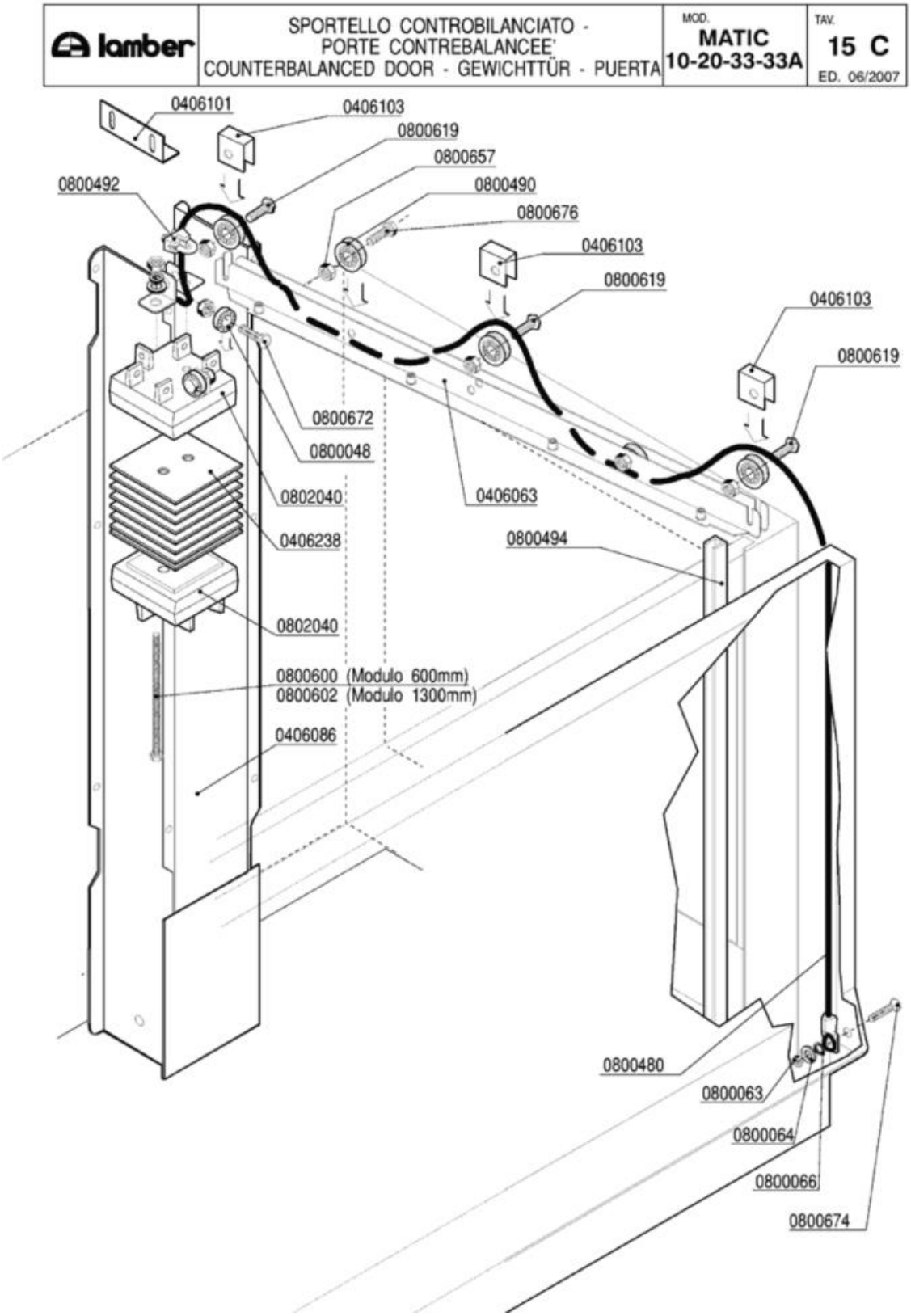
lamber
SPORTELLO CONTROBILANCIATO -
PORTE CONTREBALANCEE'
COUNTERBALANCED DOOR - GEWICHTTÜR - PUERTA
MOD.
MATIC
10-20-33-33A
TAV.
15 C
ED. 06/2007
0406101
0406103
0800619
0800657
0800490
0800676
0800492
0406103
0800619
0406103
0800619
0800672
0800048
0802040
0406238
0406063
0800494
0802040
0800600 (Modulo 600mm)
0800602 (Modulo 1300mm)
0406086
0800480
0800063
0800064
0800066
0800674

Codice	Descrizione
0406063	Guida rullini sportelli MATIC Completa
0406086	Guida contrappesi MATIC 4221 completa
0406101	Squadretta fermo contrappesi 4909
0406103	Fermo fune contrappesi 4910
0406238	Contrappesi sportelli LINEAR 2mm 3923
0800048	Cuscinetto RDP 23/9,4/8 per sollevamento
0800063	Dado inox M6
0800064	Rondella piana inox diam.6x18
0800066	Rondella grower inox diam.6
0800480	Fune sportello Matic 1750mm
0800490	Cuscinetto completo soll.sportelli Matic
0800492	Cavallotto per fune inox
0800494	Guida polizene sportelli Matic 4194
0800600	Vite FE-ZN TE 6x80 contrappesi
0800602	Barra filettata FE-ZN M6-1MT PZ DA 200mm
0800619	Vite inox TEM8x20 testa h.2,2
0800657	Dado inox autobloccante M8
0800672	Vite inox TEM8X25
0800674	Vite inox TPSTCR M6X50
0800676	Vite inox TEM8x20
0802040	Contrappeso terminale OTTONE 4495/4496

lamber	LIMITATORE DI COPPIA - LIMITEUR DE COUPLE TORQUE LIMITING DEVICE - RUTSCHKUPPLUNG LIMITADOR DE FUERZA	MOD. MATIC 10-20-33-33A	TAV. 16 C ED. 06/2007

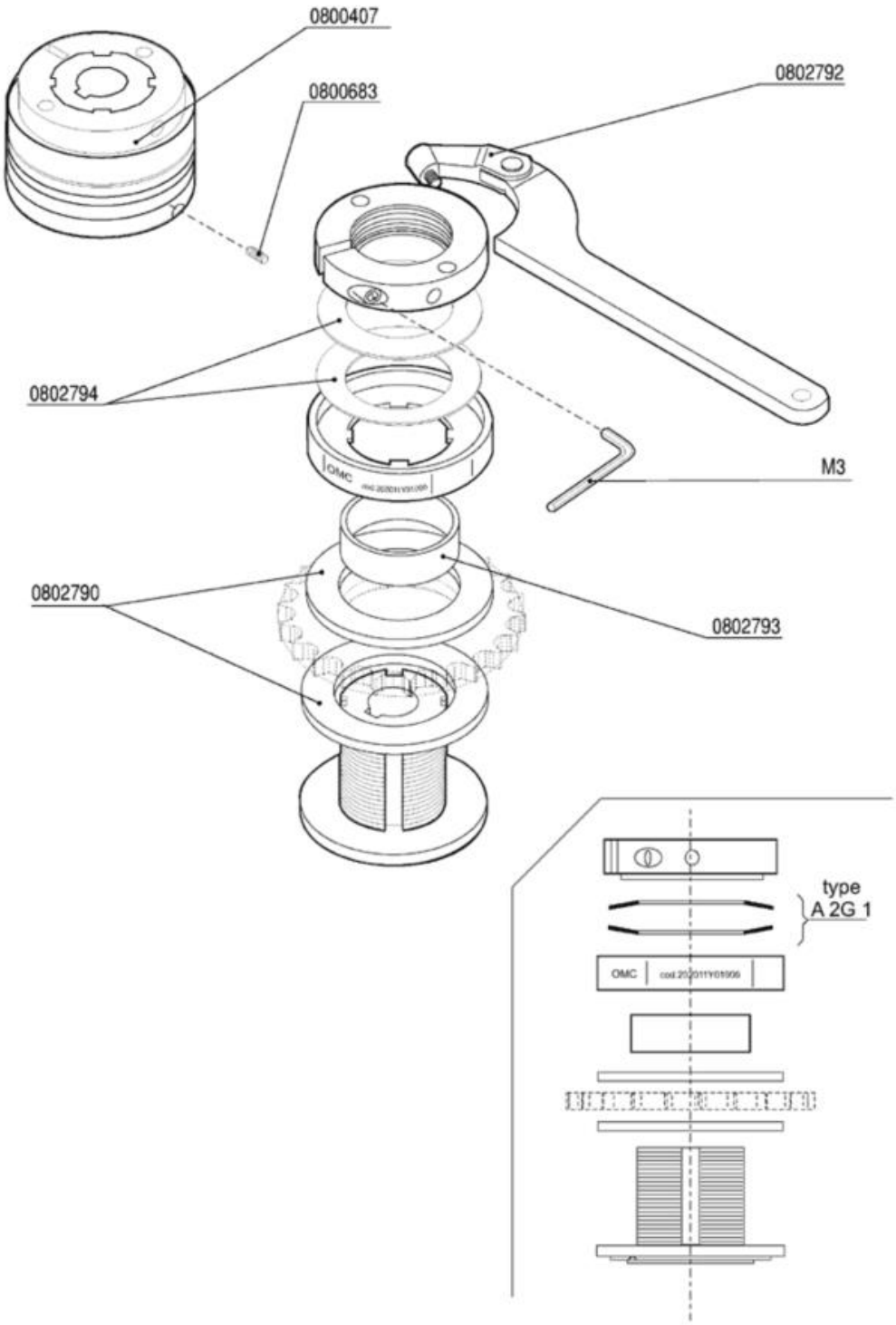

Codice	Descrizione
0800407	Limitatore di coppia LC1 - Matic
0800683	Grano inox 6X16 c/punta
0802790	Disco frizione limitatore di coppia LC1
0802792	Chiave regolazione limitatore di coppia
0802793	Anello bronzo centraggio corona
0802794	Molle DSF/DSS-DSR limitatore coppia LC1