lamber

DSP 5

Lavastoviglie
Lave-vaisselle
Dishwashers
Geschirrspüler
Lavavajillas

Ed.
07/2012

Rev. E

DSP5

PARTI DI RICAMBIO
PIECES DETACHEES
SPARE PARTS
ERSATZTEILE
REPUESTOS

CE

lamber	GRUPPO LAVAGGIO - COMPOSANTS LAVAGE WASH COMPONENTS - WASCHROHR - LAVADO	MOD. **DSP5**	TAV. **1 E** ED. 07/2012

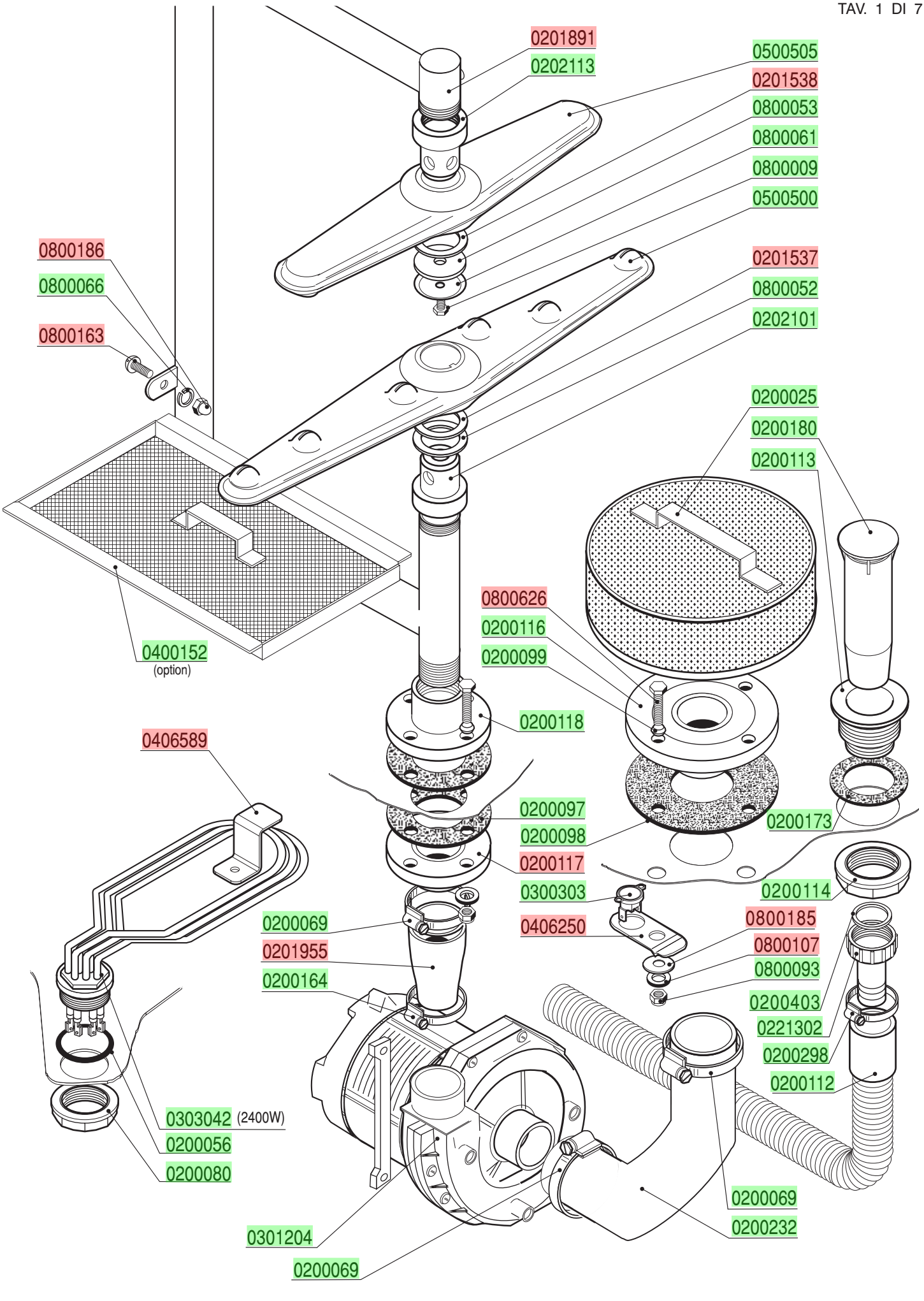

lamber	GRUPPO RISCIACQUO - COMPOSANTS RINÇAGE RINSE COMPONENTS-NACHSPÜLROHR-ENJUAGUE	MOD. **DSP5**	TAV. **2 E** ED. 07/2012

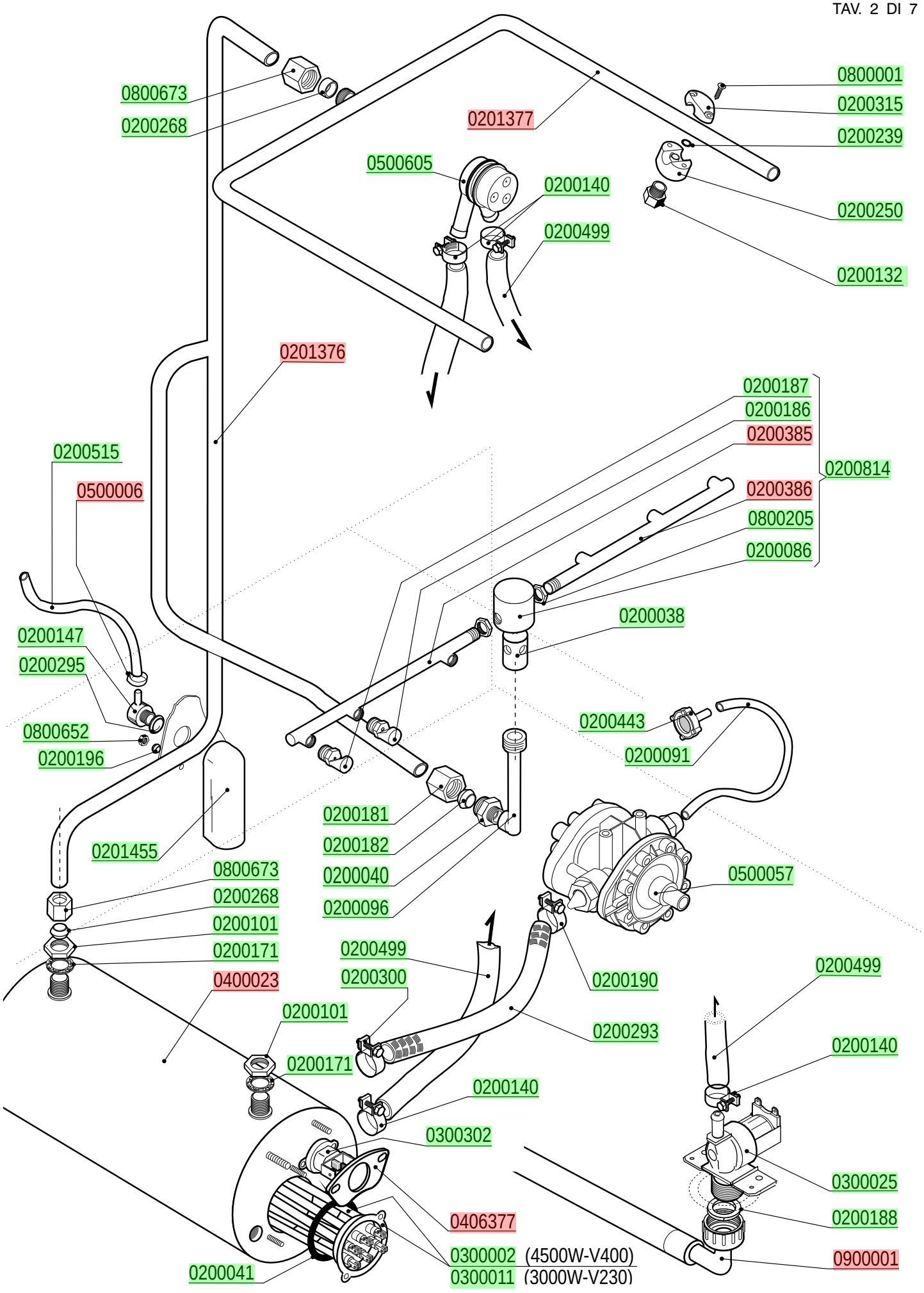

lamber	QUADRO ELETTRICO - TABLEAU ELECTRIQUE CONTROL BOX - SCHALT-TAFEL - CAJA ELÉCTRICA	MOD. **DSP5**	TAV. **3 E** ED. 07/2012

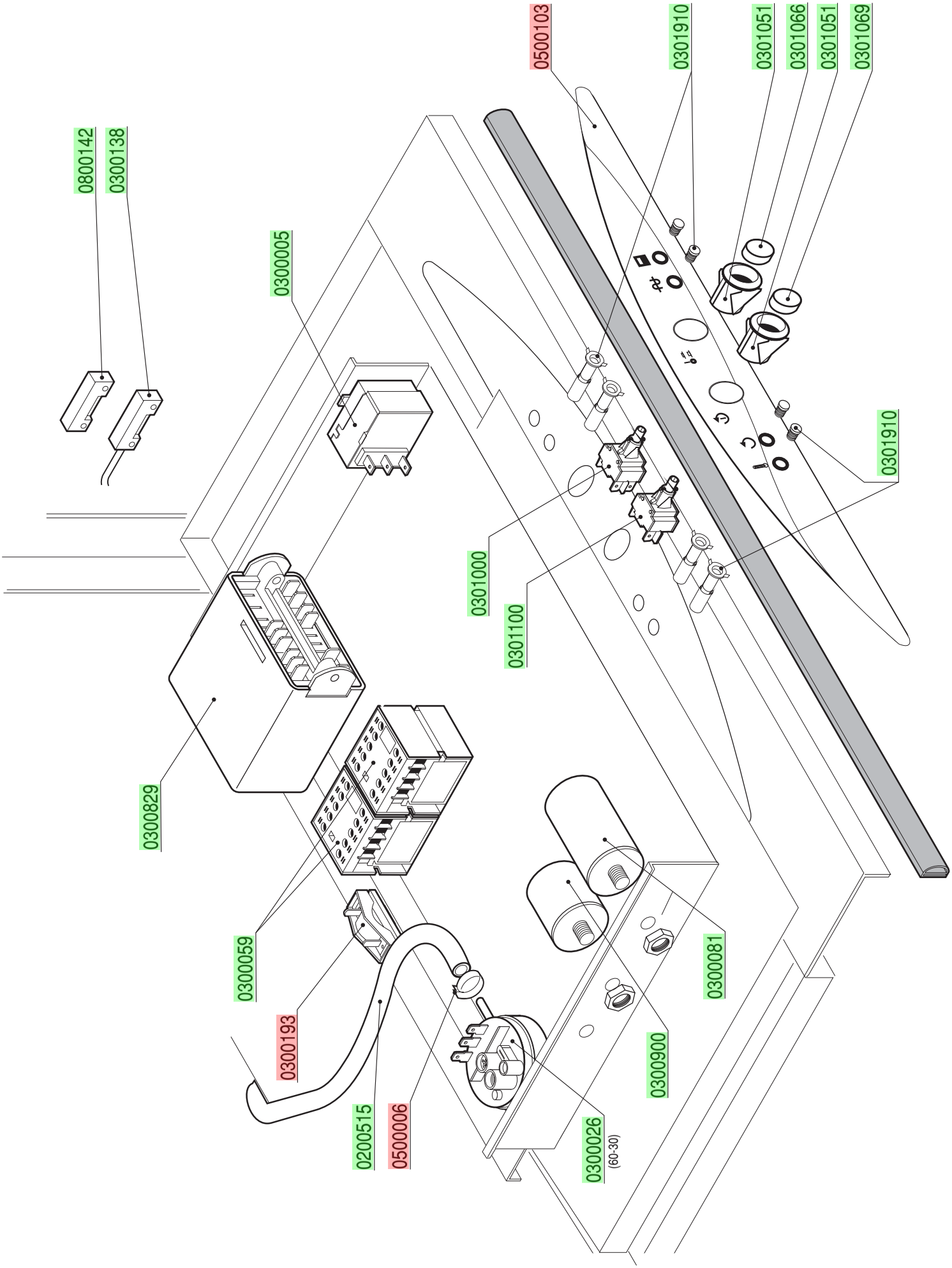

lamber	GRUPPO POMPA SCARICO - POMPE DE VIDANGE DRAIN PUMPE PARTS - ABLAUFPUMPE BOMBA DESAGUE	MOD. **DSP5**	TAV. **4 E** ED. 07/2012

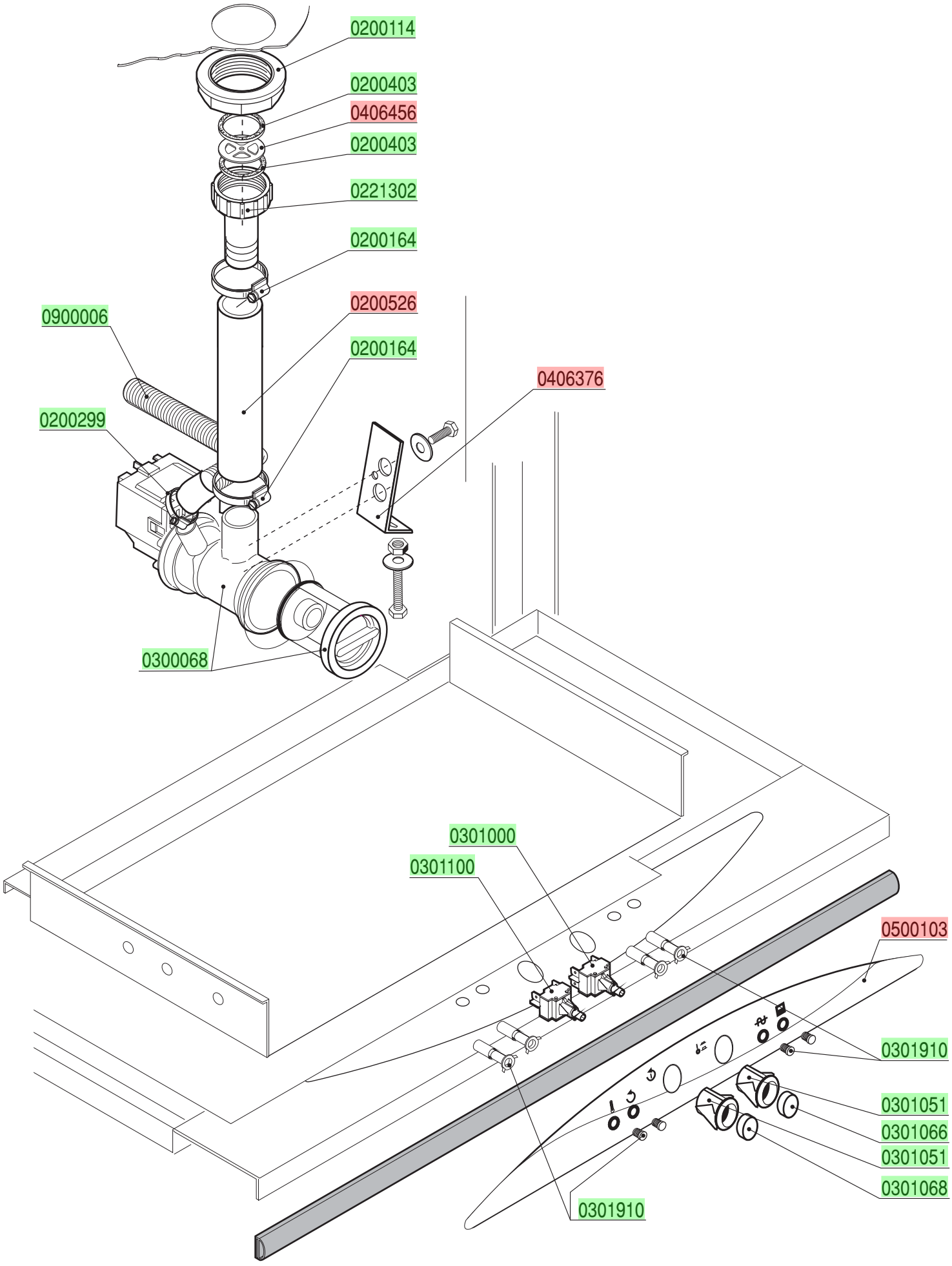

lamber	GRUPPO SOLLEVAMENTO - GROUPE SOULEVEMENT LIFTING COMPONENTS - HÖHENTRIEB GRUPO LEVANTAMIENTO	MOD. **DSP5**	TAV. **5 E** ED. 07/2012

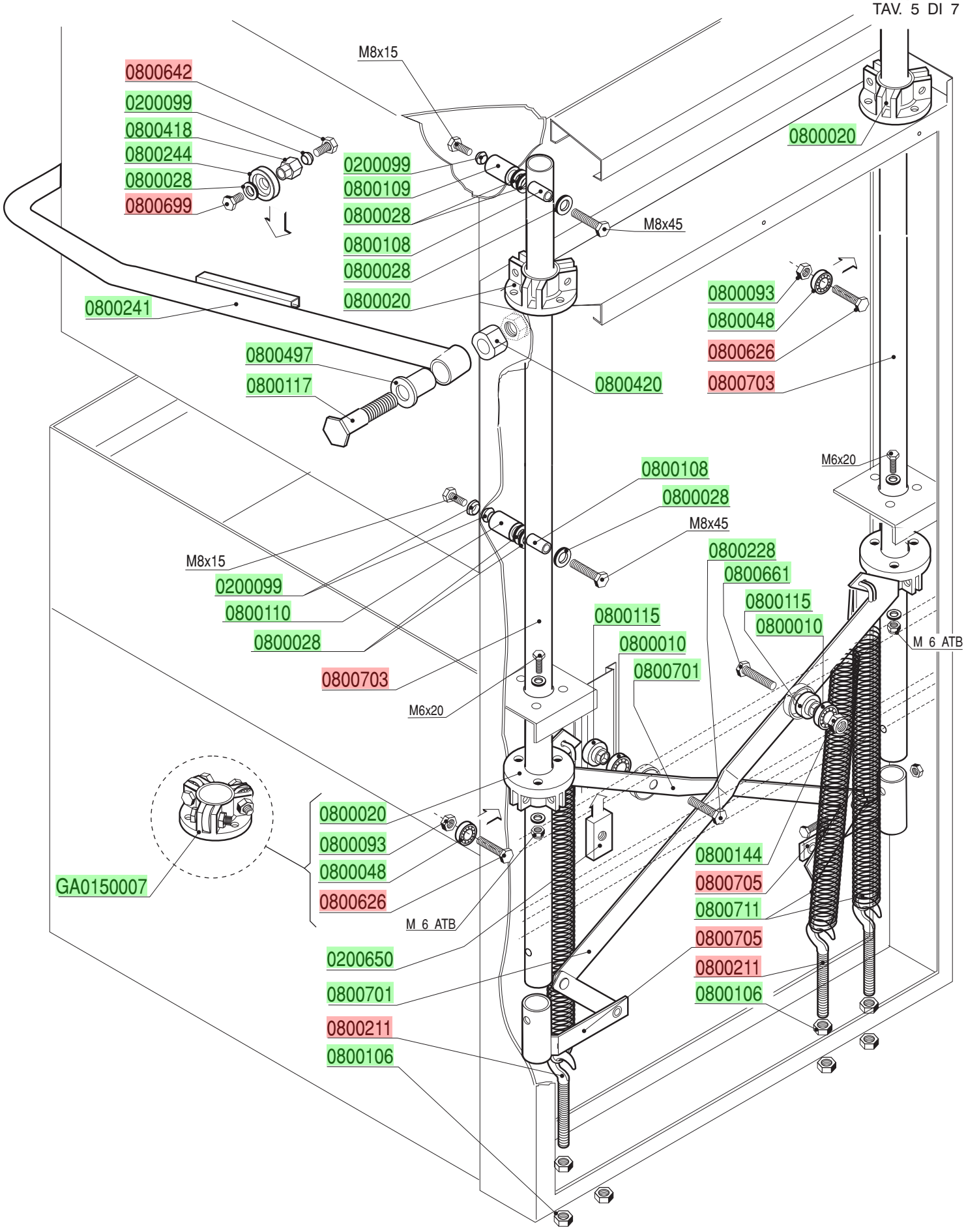

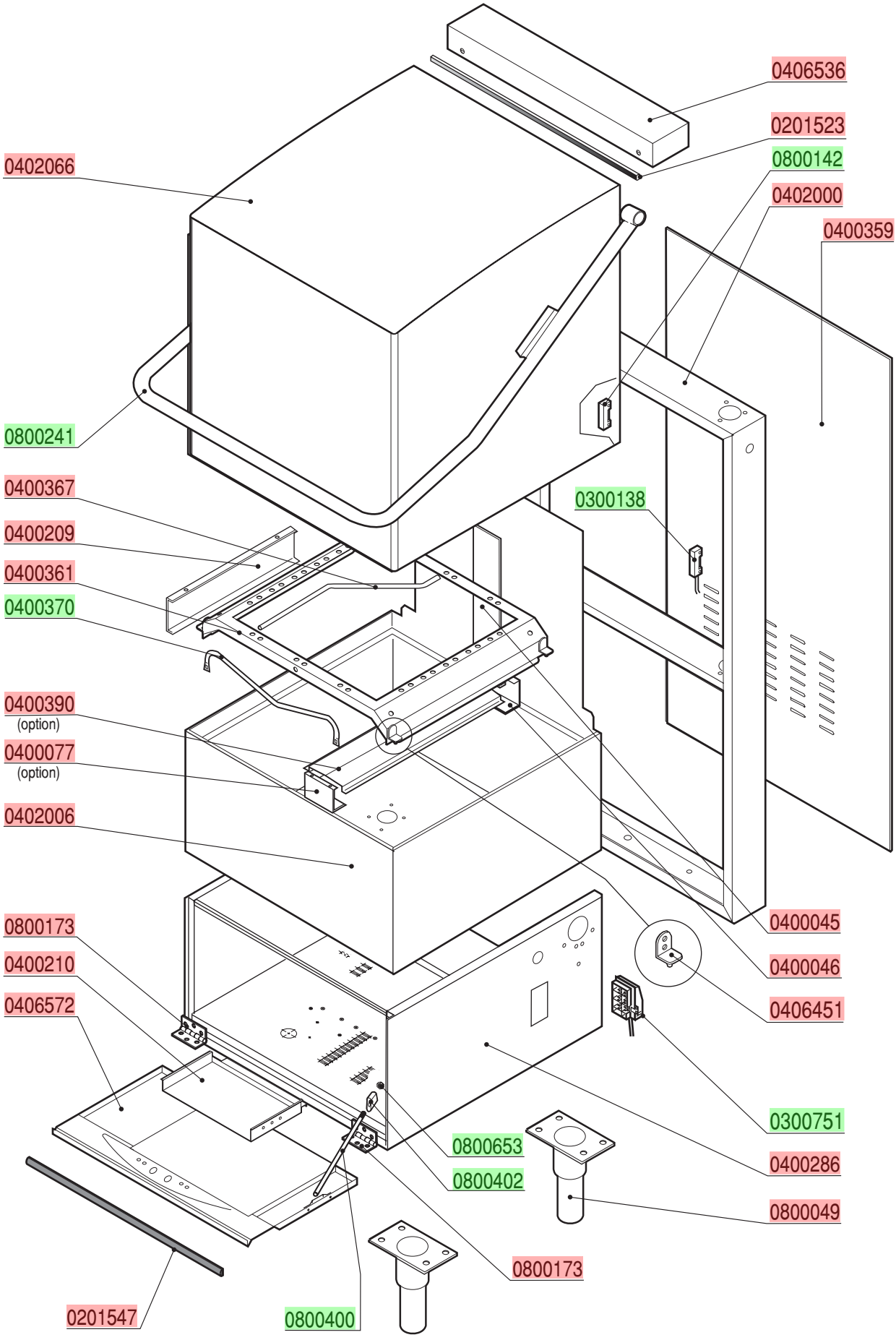
0406536
0201523
0800142
0402066
0402000
0400359
0800241
0400367
0300138
0400209
0400361
0400370
0400390
(option)
0400077
(option)
0402006
0800173
0400210
0406572
0400045
0400046
0406451
0300751
0800653
0400286
0800402
0800049
0800173
0201547
0800400

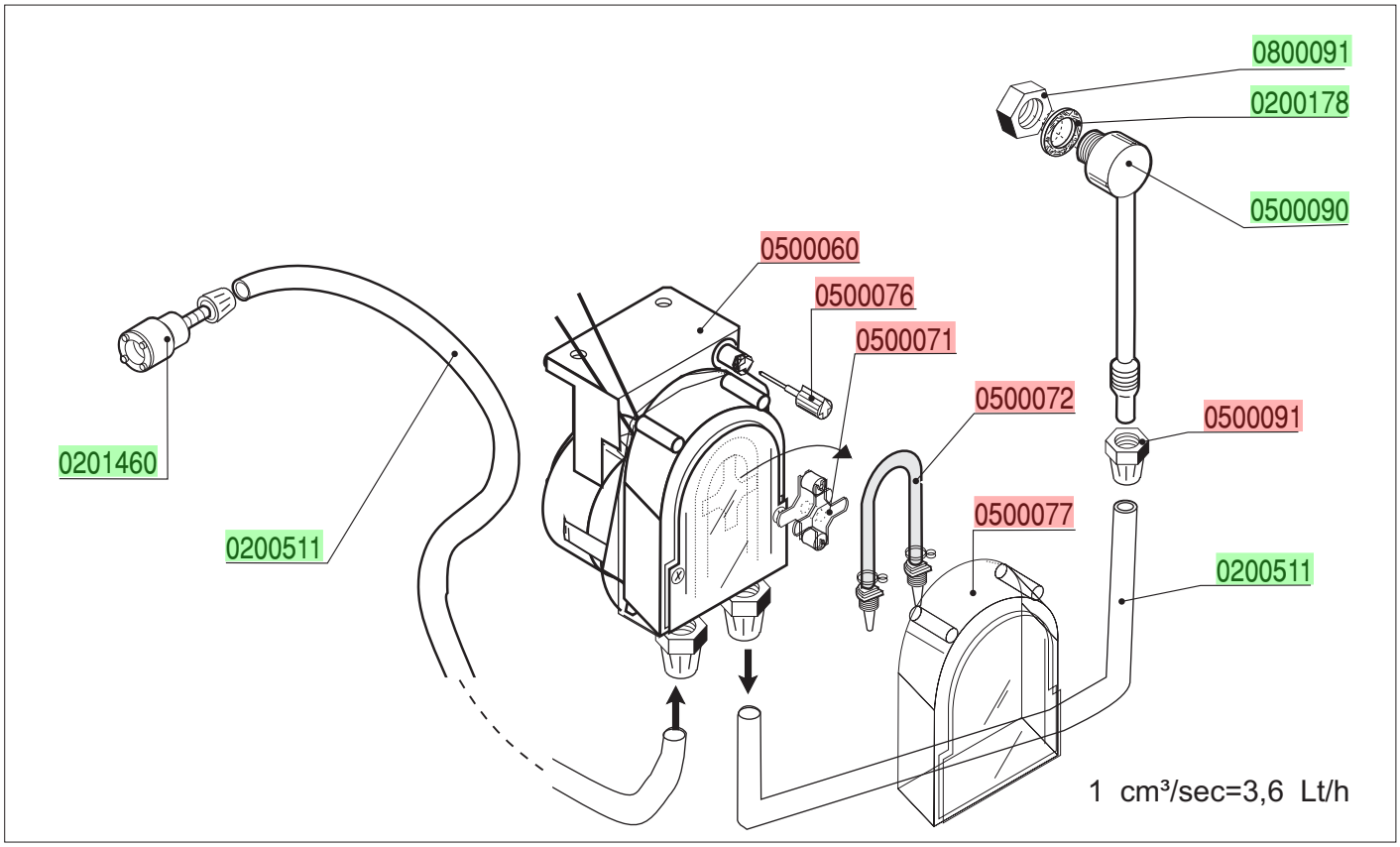
0800091
0200178
0500090
0500060
0500076
0500071
0500072
0500091
0500077
0200511
0201460
0200511
1 cm³/sec=3,6 Lt/h