1 GRUPPO LAVAGGIO
2 GRUPPO RISCIACQUO
3 QUADRO ELETTRICO
4 GRUPPO SOLLEVAMENTO
6 CARROZZERIA
7 DOSATORI

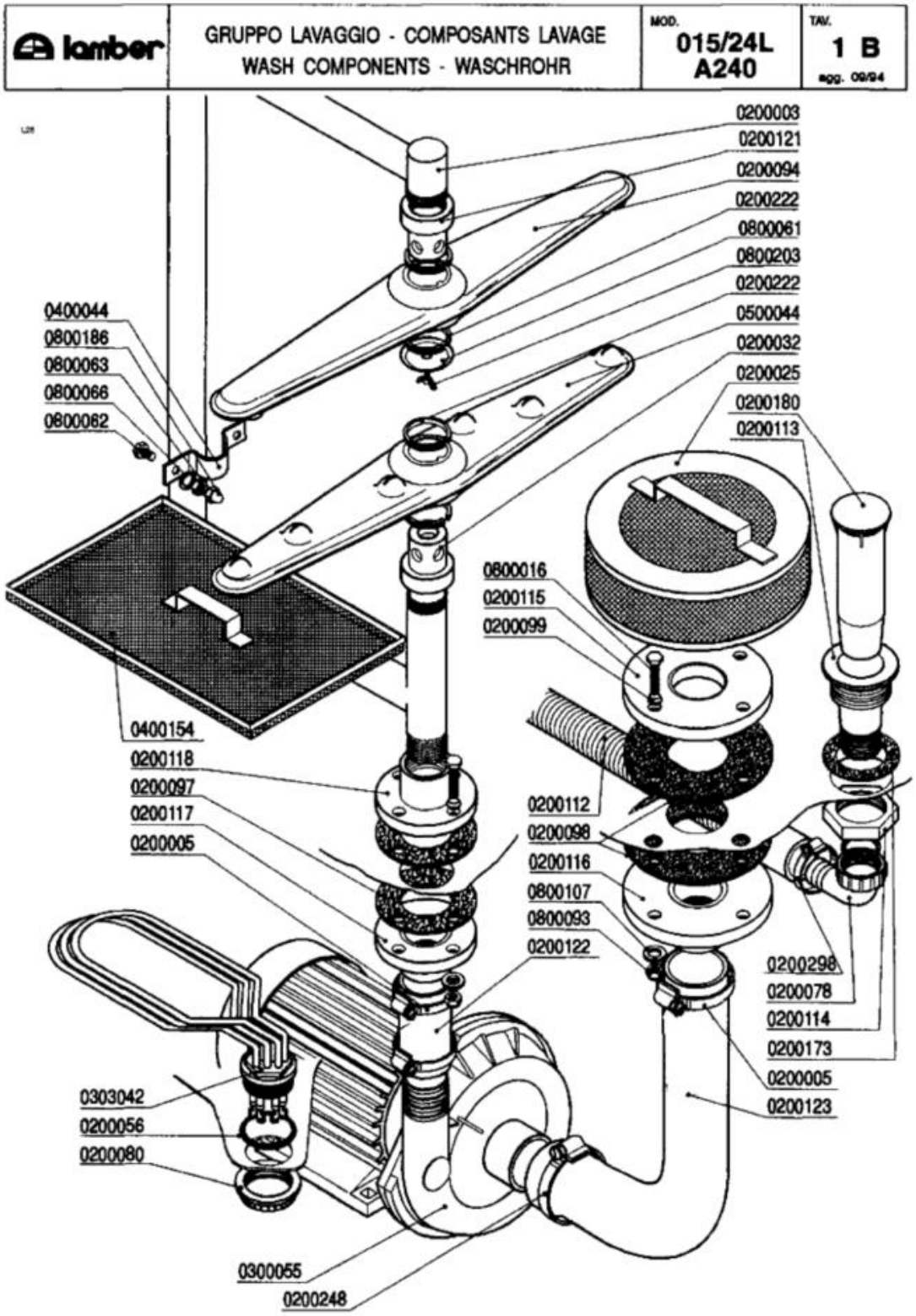
lamber
GRUPPO LAVAGGIO - COMPOSANTS LAVAGE
WASH COMPONENTS - WASCHROHR
MOD. 015/24L A240
TAV. 1 B
agg. 09/94
0200003
0200121
0200094
0200222
0800061
0800203
0200222
0500044
0200032
0200025
0200180
0200113
0400044
0800186
0800063
0800066
0800062
0800016
0200115
0200099
0400154
0200118
0200097
0200117
0200005
0200112
0200098
0200116
0800107
0800093
0200122
0200298
0200078
0200114
0200173
0200005
0200123
0303042
0200056
0200080
0300055
0200248

Codice	Descrizione
0200003	Asta lavaggio 01524L vasca profonda
0200005	Fascetta 50-70
0200025	Filtro d.215
0200032	Testina lavaggio d.18 4F
0200056	OR 144 pilette 1" 1/4
0200078	Raccordo scarico 1"1/4x32 2121 PP
0200080	Ghiera 1"1/42190
0200094	SOSTITUITO DA 0500501+PERNO APPROPRIATO*
0200097	Guarnizione gomma 105x45x3 4F Rif.167
0200098	Guarnizione gomma 134x65x2,5 4F Rif.154
0200099	Guarnizione Nyltite M8
0200112	Tubo scarico d.28 DIR.C/317
0200113	Piletta scarico 007 Rif.18
0200114	Dado piletta scarico 2" 2190
0200115	Flangia piana d.140
0200116	Flangia a manicotto d.140
0200117	Flangia a manicotto d.110
0200118	Flangia a manicotto 1"1/4 d.110
0200121	Testina lavaggio M8 4F
0200122	Manicotto Radior 50x130 prem.L 1856-94
0200123	Manicotto aspirante L23-L24
0200173	Guarnizione gomma 75x58x2 Rif.19
0200180	Troppopieno EFFE/ELLE 1280
0200222	CODICE ESAURITO**********
0200248	Fascetta 60-80
0200298	Fascetta 25-40
0300055	Elettropompa Hp 1,2 1295 230/400 SX
0303042	Resistenza vasca 2400W/3 1"1/4230/400V
0400044	Fascetta fermo Lav.Risc.ELLE
0400154	Filtro a cassetto P700 (ex 015/24L) 2119
0500044	** SOSTITUITO DA 0500500 + PERNO **
0800016	Vite inox TEM8x40
0800061	Disco inox mulinello 259-83-A d.8
0800062	Vite inox TEM6x20
0800063	Dado inox M6
0800066	Rondella grower inox diam.6
0800093	Dado autobloccante M8 zincato
0800107	Rondella piana OT diam.8
0800186	Dado inox cieco M6
0800203	SOSTITUITO DA 0800009**********

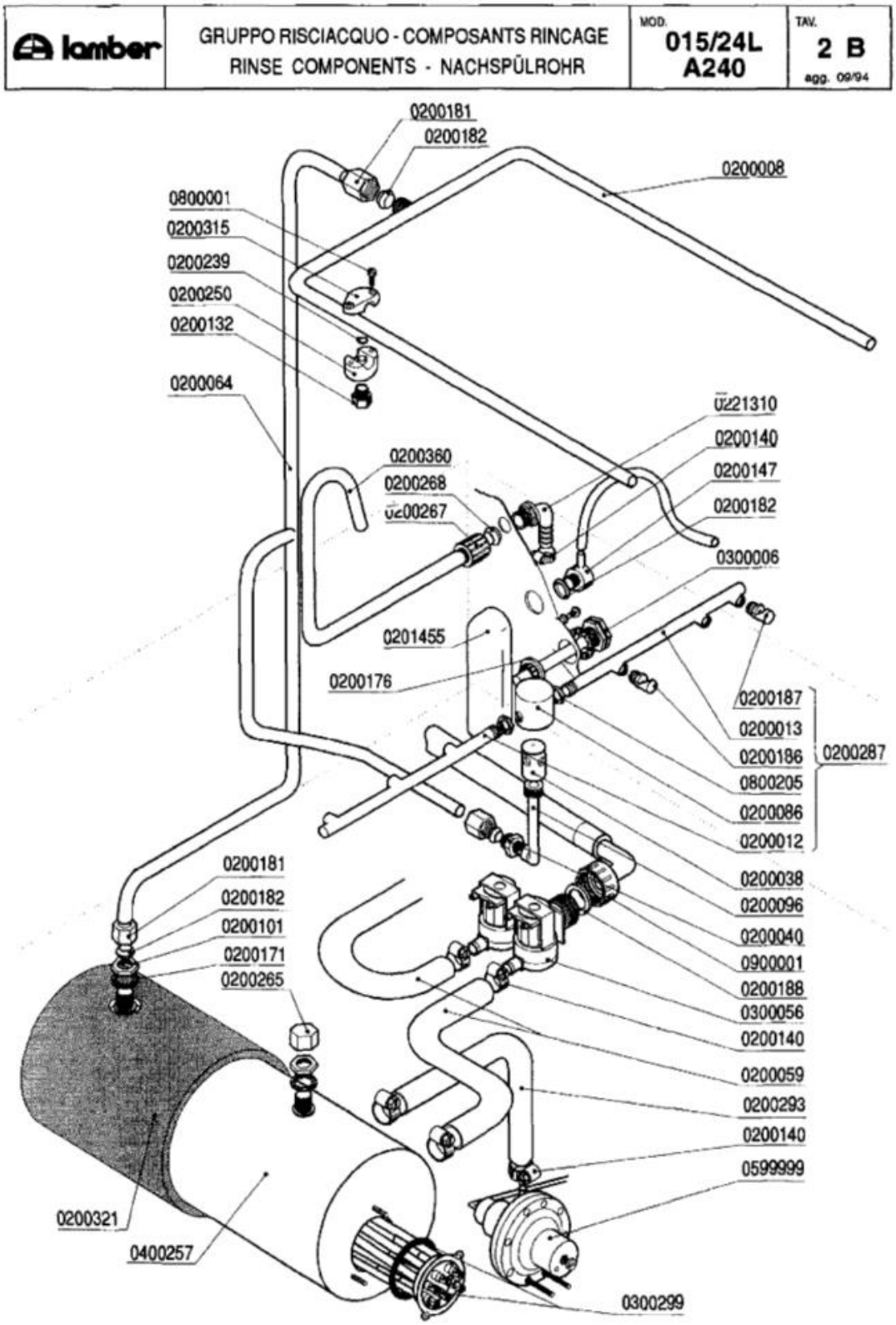
lamber
GRUPPO RISCIACQUO - COMPOSANTS RINCAGE
RINSE COMPONENTS - NACHSPÜLROHR
MOD. 015/24L A240
TAV. 2 B
agg. 09/94
0200181
0200182
0200008
0800001
0200315
0200239
0200250
0200132
0200064
0200360
0200268
0200267
0200140
0200147
0200182
0300006
0201455
0200176
0200187
0200013
0200186
0800205
0200086
0200012
0200287
0200038
0200096
0200040
0900001
0200188
0300056
0200140
0200059
0200293
0200140
0599999
0200181
0200182
0200101
0200171
0200265
0200321
0400257
0300299

Codice	Descrizione
0200008	Asta risciacquo superiore ELLE 1332
0200012	Braccio di risciacquo 230mm DX cesto 50
0200013	Braccio di risciacquo 230mm SX cesto 50
0200038	Perno risciacquo inox 1205
0200040	Nipplo risciacquo inox 3/8"-1/4" 492-97
0200059	Tubo gomma 10x17 food quality
0200064	Asta inferiore risciacquo 015/24L
0200086	Testina mulinello risciacquo 1206
0200096	Collettore mulinello risciacquo 793
0200101	Dado inox 3/8" Gas 55-83
0200132	Ugello OT 1/8" 1,1 l/m 120º Rif.34
0200140	Fascetta collare 17x19
0200147	Portagomma M12x4 90º 1821-94
0200171	Guarnizione piana 27x17x2
0200176	Dado 1/2" 2190
0200181	Dado bicono inox 3/8"x12 1040-91
0200182	Bicono OT 3/8"x12 1311-92
0200186	Ugello risciacquo 1/8" foro 0,9
0200187	Ugello risciacquo 1/8" foro 1,8 Rif.39
0200188	Guarnizione gomma 25x16x2
0200239	OR 2031 supporto ugello risciacquo
0200250	Supporto ugello risciacquo 1/8"G
0200265	Dado PE cieco 3/8"
0200267	Dado PP bicono 3/8"x12
0200268	Bicono TEFLON 3/8"x12
0200287	**SOSTITUITO DA 0200286**
0200293	Tubo gomma 8x15 dosatore brillantante
0200315	Cavallotto ugello risciacquo
0200321	Coibentazione boiler 9lt 2129
0200360	Carico vasca inox ELLE
0201455	Trappola d'aria anteriore L=85 mm
0221310	Portagomma a gomito 3/8"Mx12
0300006	Guaina termostato inox
0300056	Elettrovalvola doppia
0300299	Resistenza 9000W 230/400V flangia inox
0400257	Boiler 8lt
0599999	Dosatore brillantante MOD.3000
0800001	Vite inox ATFTCTCR 3,9x15-Supp.Ug.Risc.
0800205	Dado inox M12x1 E16S5
0900001	Tubo carico gomma 90ºC VDE

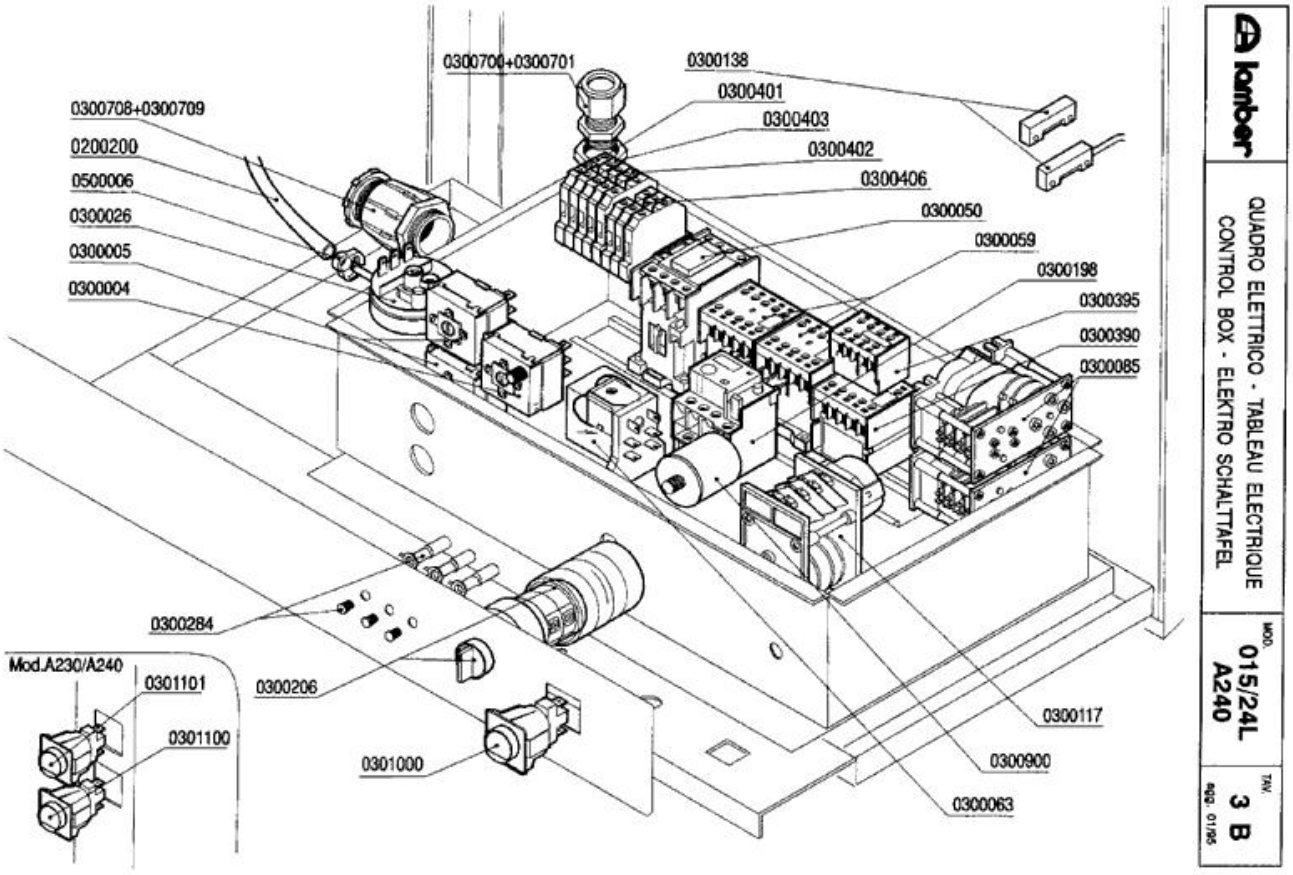
0300700+0300701
0300138
0300401
0300403
0300402
0300406
0300050
0300059
0300198
0300395
0300390
0300085
0300708+0300709
0200200
0500006
0300026
0300005
0300004
0300284
Mod.A230/A240
0301101
0301100
0300206
0301000
0300117
0300900
0300063
lamber
QUADRO ELETTRICO - TABLEAU ELECTRIQUE
CONTROL BOX - ELEKTRO SCHALTTAFEL
MOD.
015/24L
A240
TAV.
3 B
agg. 01/95

Codice	Descrizione
0200200	Tubo a pipa per pressostato
0300004	**SOSTITUITO DA 0300196**
0300005	Termostato 90ºC c.2000 1NONC boiler IMIT
0300026	Pressostato 60/30 16A 1NONC
0300050	Contattore 25A 4NO 230V 50Hz 2172
0300059	Contattore 16A 4NO V230-LS07.10 AEG
0300063	SOSTITUITO DA 0301745**********
0300085	Timer 60" dosatore 1CF1CR
0300117	Timer 60"-90"-120" 4904
0300138	Micro contatto magnetico 1NO +0800142
0300198	Relé termico 1,8-2,6 16A
0300206	** SOSTITUITO DA 0301025 ** Selettore
0300284	**SOSTITUITO DA 0301910**
0300390	SOSTITUITO DA 0300392**********
0300395	Contatto ausiliario 1NC AEG HS17.K.01
0300401	Morsetto 6 mmq Terra Giallo-Verde
0300402	Morsetto 6 mmq beige
0300403	Morsetto 6 mmq neutro blu
0300406	Morsetto 4 mmq rosso
0300700	Pressacavo PG 13,5
0300701	Controdado PG13,5
0300708	Pressacavo PG29
0300709	Controdado PG29
0300900	Filtro antidisturbo 411135001
0301000	Interruttore bip. 0V 2N0 16 amp COMPLETO
0301100	Pulsante unipol. OV 1NO 16amp COMPLETO
0301101	Pulsante Bip. 0V 2N0 16 amp COMPLETO OV
0500006	Fascetta SNP2/CLIC 11,5-13,5

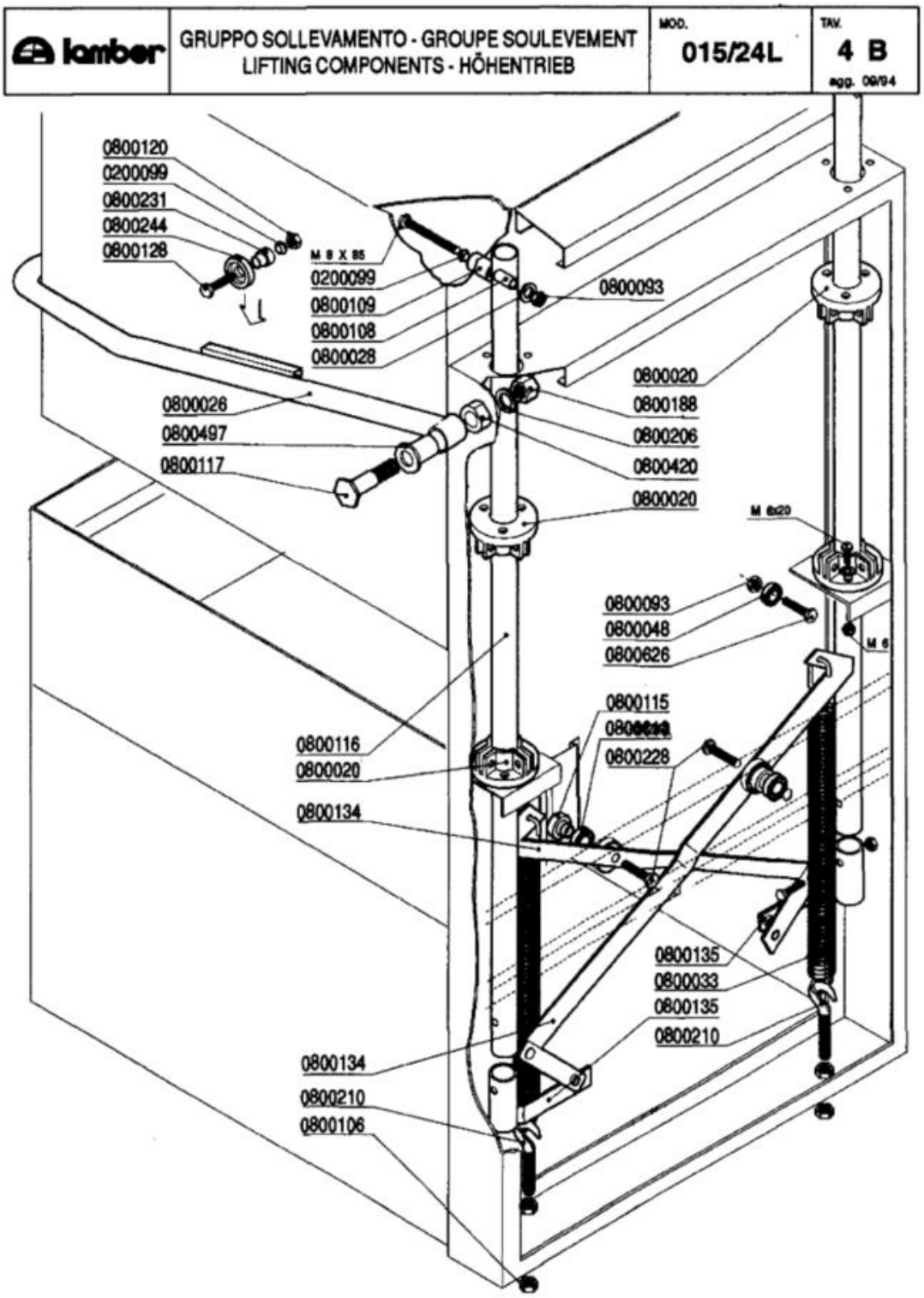
lamber
GRUPPO SOLLEVAMENTO - GROUPE SOULEVEMENT
LIFTING COMPONENTS - HÖHENTRIEB
MOD.
015/24L
TAV.
4 B
agg. 09/94
0800120
0200099
0800231
0800244
0800128
M 8 X 85
0200099
0800109
0800108
0800028
0800093
0800020
0800188
0800206
0800420
0800020
0800026
0800497
0800117
M 8x20
0800093
0800048
0800626
M 6
0800115
0800116
0800020
0800228
0800134
0800135
0800033
0800135
0800210
0800134
0800210
0800106

Codice	Descrizione
0200099	Guarnizione Nyltite M8
0800010	Cuscinetto 6002 asta sollevamento
0800026	Maniglione inox 015/24L
0800028	Rondella piana inox d.8
0800033	Molla sollevamento gancio 70mm Rif.243
0800048	Cuscinetto RDP 23/9,4/8 per sollevamento
0800093	Dado autobloccante M8 zincato
0800106	Dado FE M10 zincato
0800108	Inserto tubo sollevamento 8x13x31 252-83
0800109	Distanziale OT M8x16x31 capot ELLE 5091
0800115	Perno asta sollevamento 254-83
0800116	Tubo sollevamento ELLE
0800117	Perno maniglione 015/24L
0800120	Dado inox M8
0800128	Vite inox TEM8x30 testa h.2,2
0800134	Asta sollevamento L23/01524L
0800135	Supporto sollevamento Rif.243
0800188	Dado FE M16
0800210	Vite tirante con gancio M10x60
0800228	Vite FE 8,8 M10x35
0800231	SOSTITUITO DA 0800418**********
0800244	Rullino capot PP 35x12 856-89
0800420	Distanziale maniglione M16x18 349
0800497	Bussola perno maniglione
0800626	Vite inox TEM8x35

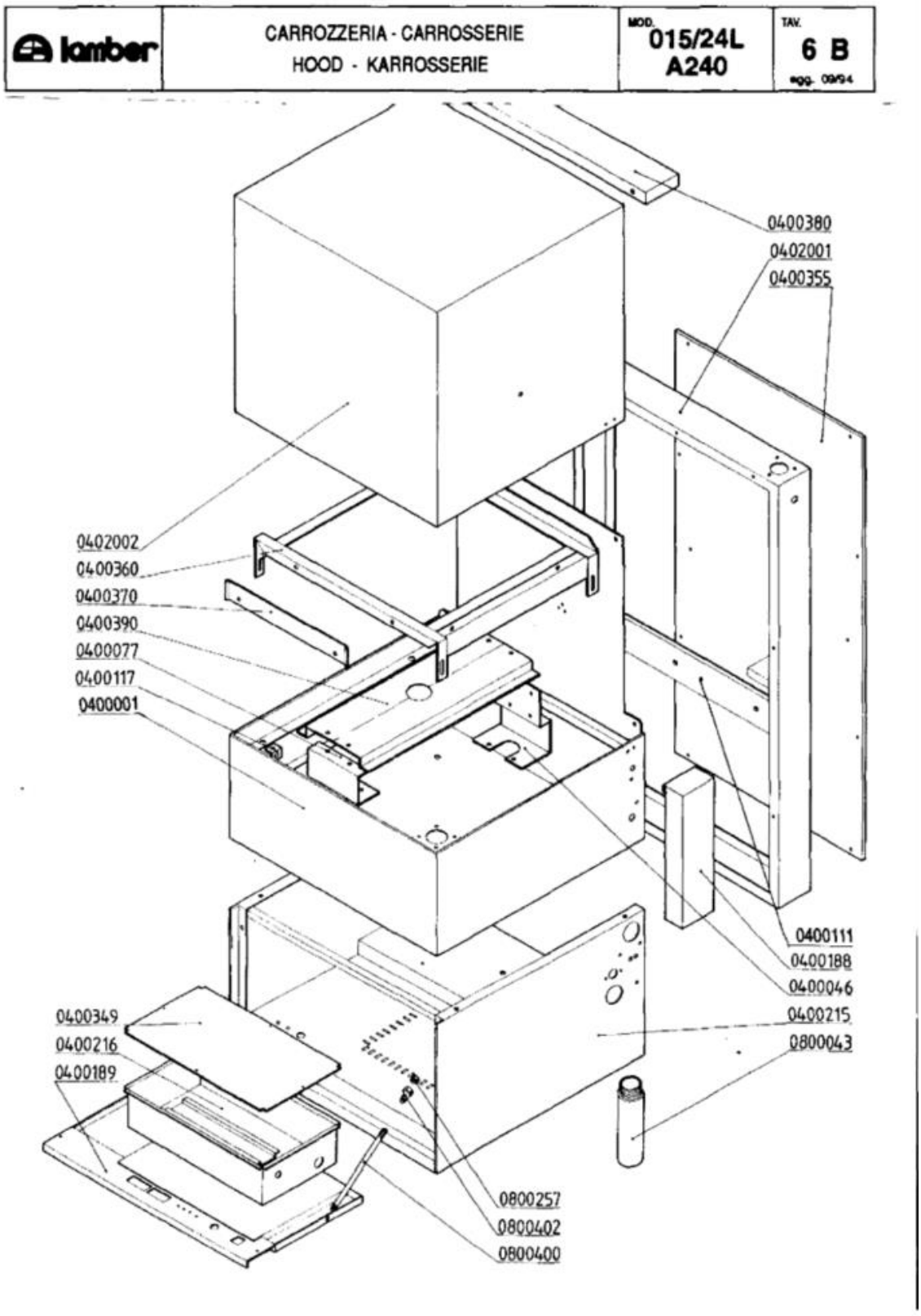
lamber
CARROZZERIA - CARROSSERIE
HOOD - KARROSSERIE
MOD. 015/24L A240
TAV. 6 B
0400380
0402001
0400355
0402002
0400360
0400370
0400390
0400077
0400117
0400001
0400111
0400188
0400046
0400215
0800043
0400349
0400216
0400189
0800257
0800402
0800400

Codice	Descrizione
0400046	Piastra lav.risc. ELLE
0400077	Supporto anteriore filtri ELLE
0400111	Traverso colonna sollev. 01524L 1211
0400117	Supporto guide ELLE 2062/94
0400188	Scatola copritrappola L20..L24 1468-92
0400189	Pannello anteriore/comando ELLE 1561-93
0400216	Cassetta cablaggio ELLE 1185-91
0400349	SOSTITUITO DA 0400203**********
0400355	Pannello retro L24-L25 1212
0400360	Guida cestello L23-015/24L-L25
0400370	Fermo cestello ELLE
0400380	Copritubi capot L23/01524L 611
0400390	Supporto intermedio filtri ELLE
0402001	Colonna 015/24L
0402002	Capot 015/24L
0800043	Piedino polipropilene 1"¼x200 1421A-92
0800257	Dado inox M5
0800400	Tirante sportello M5x305 795
0800402	Fermo tirante sportello

lamber	DOSATORI - DOSEURS DISPENSERS - DOSIERGERÄTE	MOD.	TAV. 7 B agg. 01/95

DOSATORE DETERSIVO - DOSEUR DE PRODUIT LESSIVIEL
DETERGENT PUMP - WASCHMITTELDOSIERGERÄT

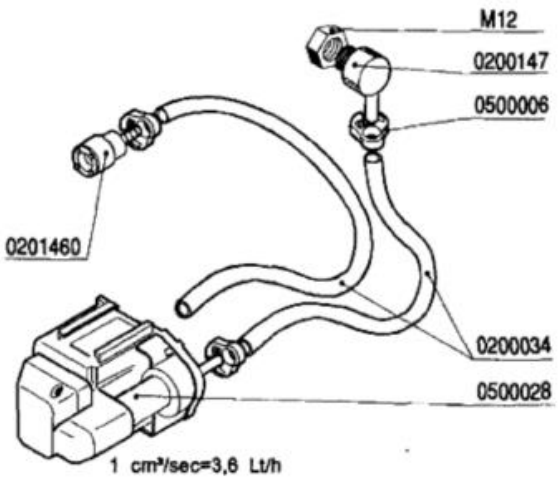

DOSATORE ADDITIVO DI RISCIACQUO-DOSEUR DE PRODUIT POUR RINÇAGE
RINSE AID DISPENSER - NACHSPÜLMITTELDOSIERGERÄT cod. 0599999

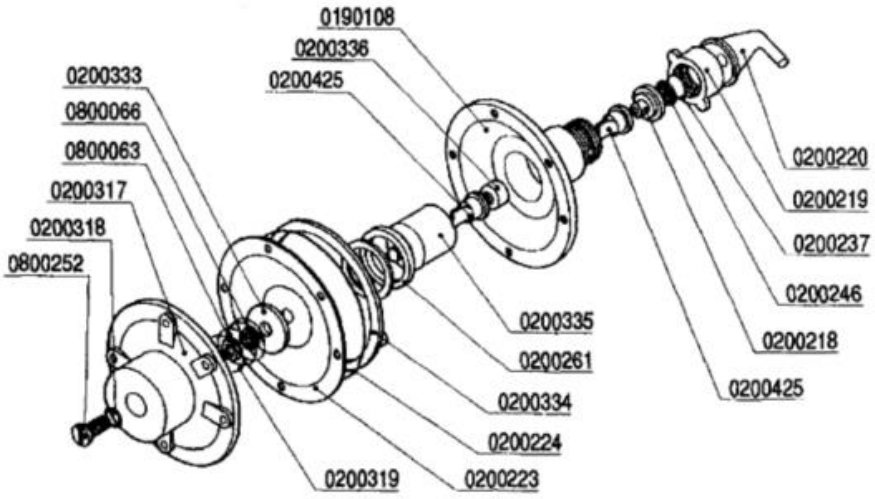

Codice	Descrizione
0190108	Corpo Dosatore Idrico Brillantante
0200034	Tubo cristallo PP 6x9
0200147	Portagomma M12x4 90º 1821-94
0200218	Guida valvola Dosatore Idrico
0200219	Ghiera Dosatore Idrico
0200220	Portagomma Dosatore Idrico
0200223	Membrana Dosatore Idrico
0200224	OR Dosatore Idrico
0200237	OR 2056 filtro dosatore
0200246	Filtro dosatore idrico d.17
0200261	Guarnizione Gaco dosatore
0200318	OR vite regolazione DOS.IDRICO
0200319	Molla per Dos.Idrico
0200333	Disco Membrana per Dos.Idrico
0200334	Anello per guarniz.Dos.Idr.
0200335	Pistone per Dosatore Idrico
0200336	Tappo per Dosatore Idrico
0200425	Valvola Dosatore Brillantante
0201460	Filtro inox di fondo dosatore lavaggio
0500006	Fascetta SNP2/CLIC 11,5-13,5
0500028	SOSTITUITO DA 0500058**********
0800063	Dado inox M6
0800066	Rondella grower inox diam.6