SAGI - ISOLA 153 CM CON VASCA REFRIGERATA 4 x 1/1 GN
QI14VR - 15-12-2004 » 30-01-2006

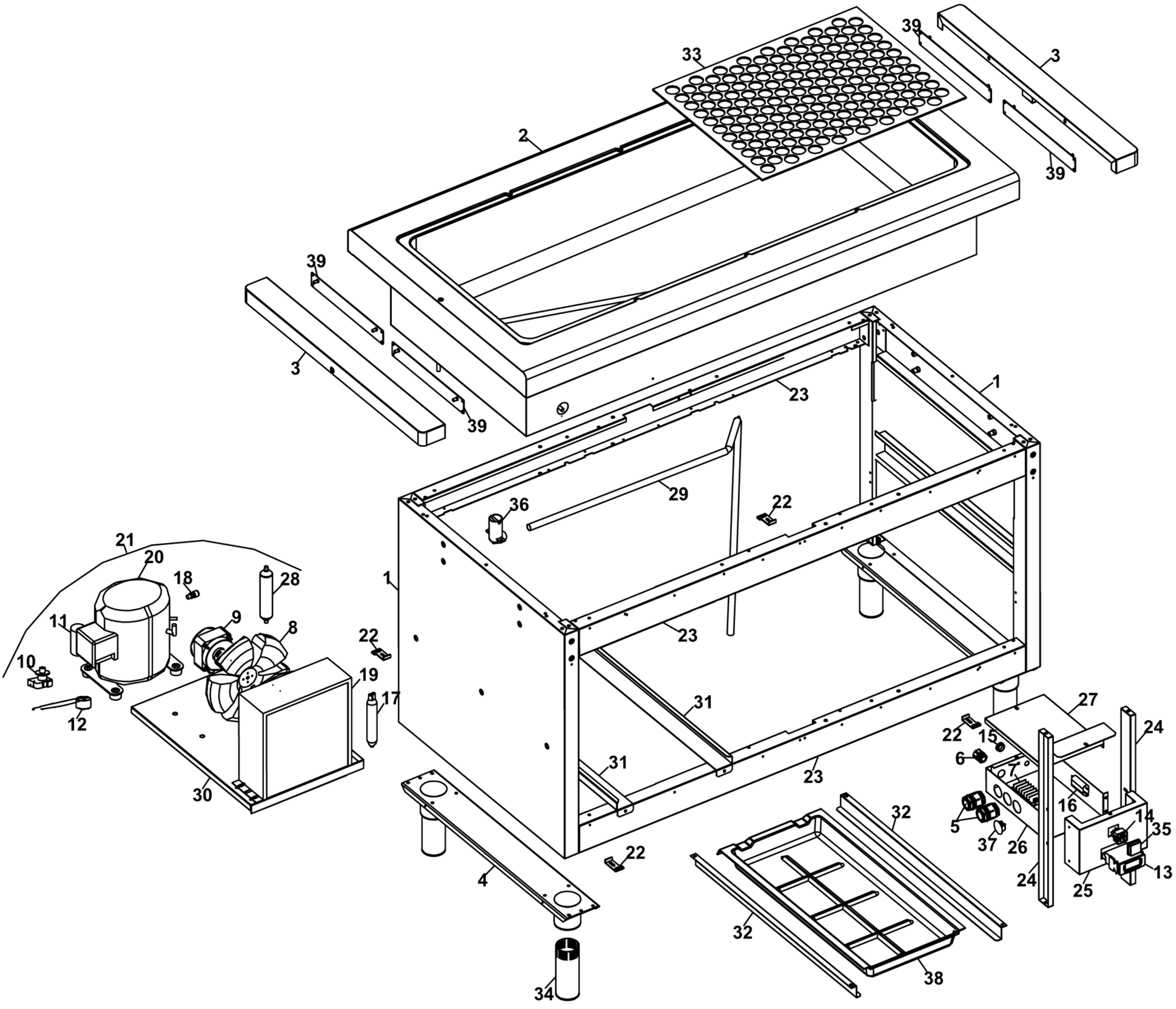

SAGI - ISOLA 153 CM CON VASCA REFRIGERATA 4 x 1/1 GN
QI14VR - A000540-GRUPPO ALZATE DI DISTRIBUZIONE - 15-12-2004 » 30-01-2006

