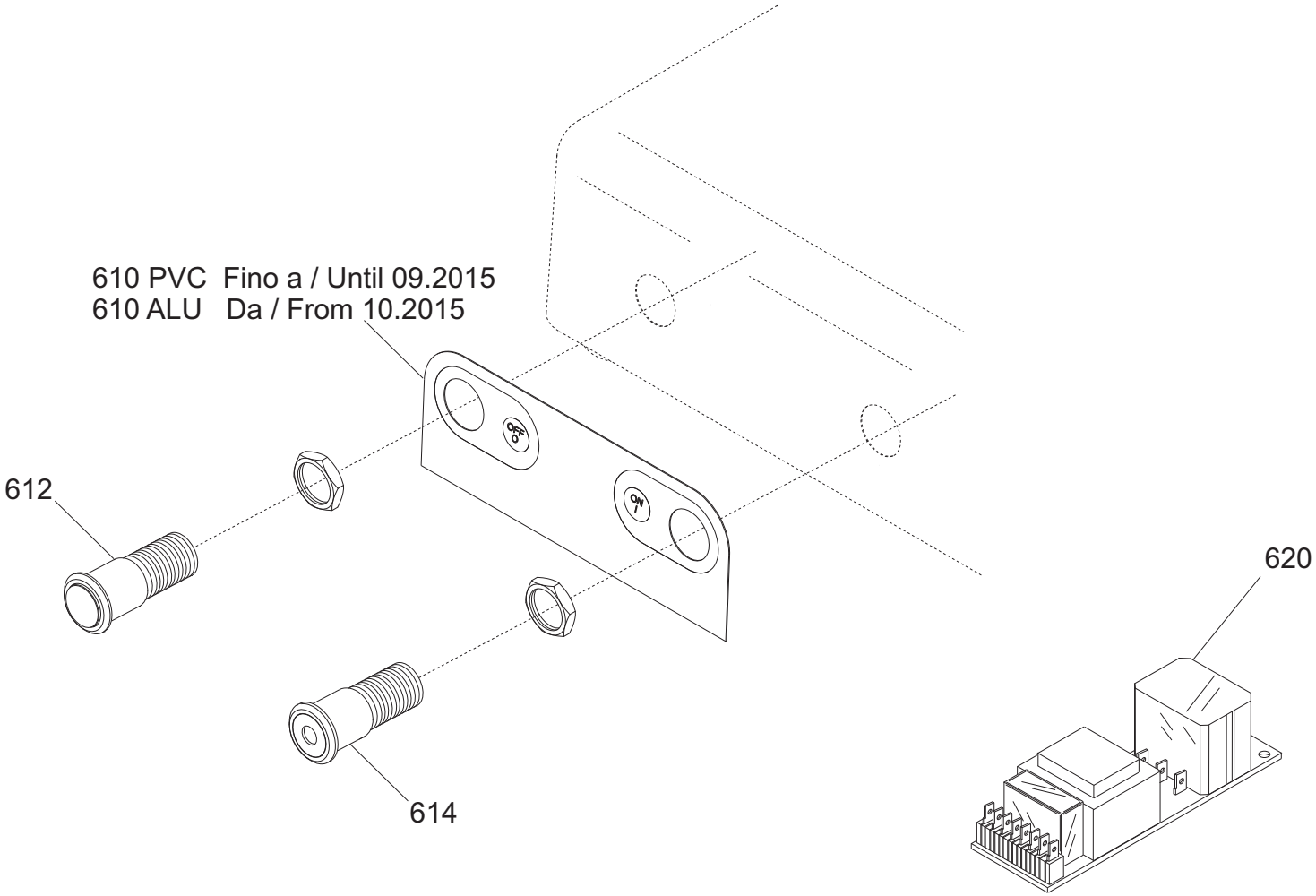
610 PVC Fino a / Until 09.2015
610 ALU Da / From 10.2015
612
614
620

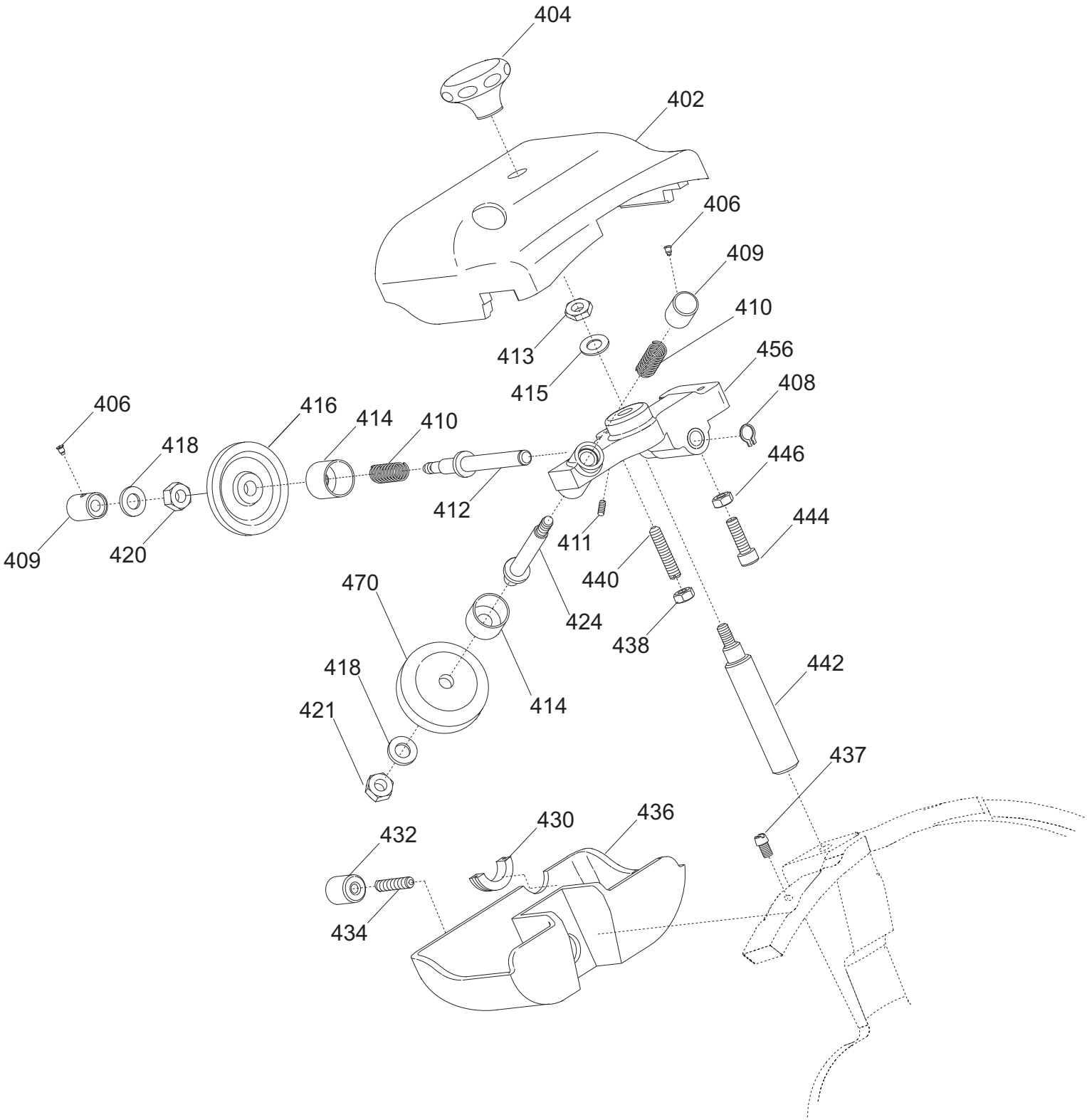
404
402
406
409
410
413
415
456
408
406
416
414
410
418
446
412
444
409
420
411
440
470
424
438
442
418
414
421
437
430
436
432
434

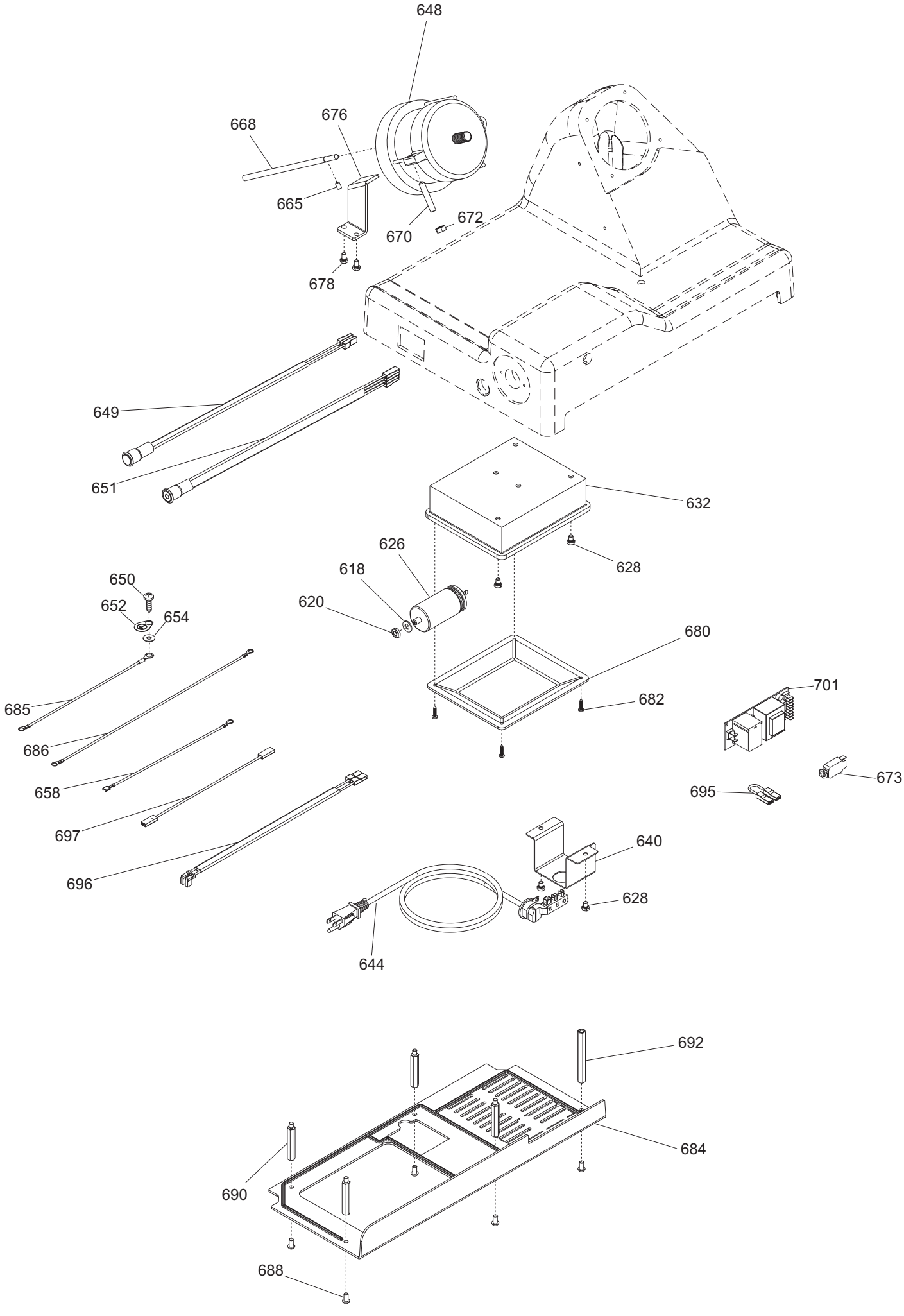
648
668
676
665
670
672
678
649
651
632
626
628
618
620
650
652
654
680
682
685
686
658
697
696
701
673
695
640
628
644
692
684
690
688

Fino a / Until 06.2014

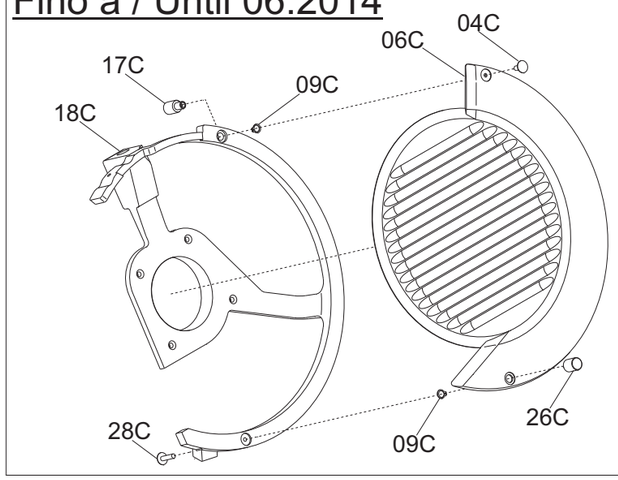

Fino a / Until 09.2015
ORDER 18B+15B+28B

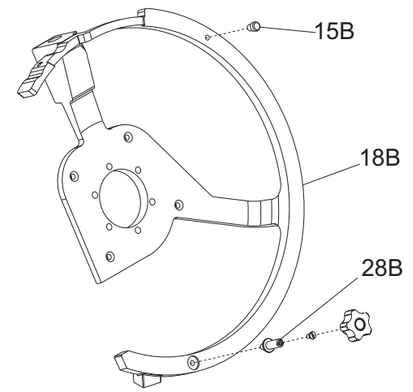

Fino a / Until 09.2015

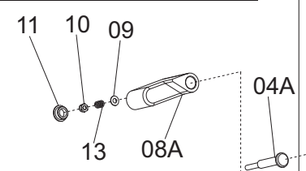

Da / From 09.2015

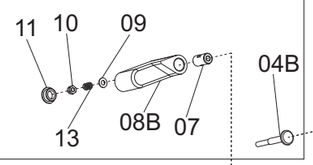

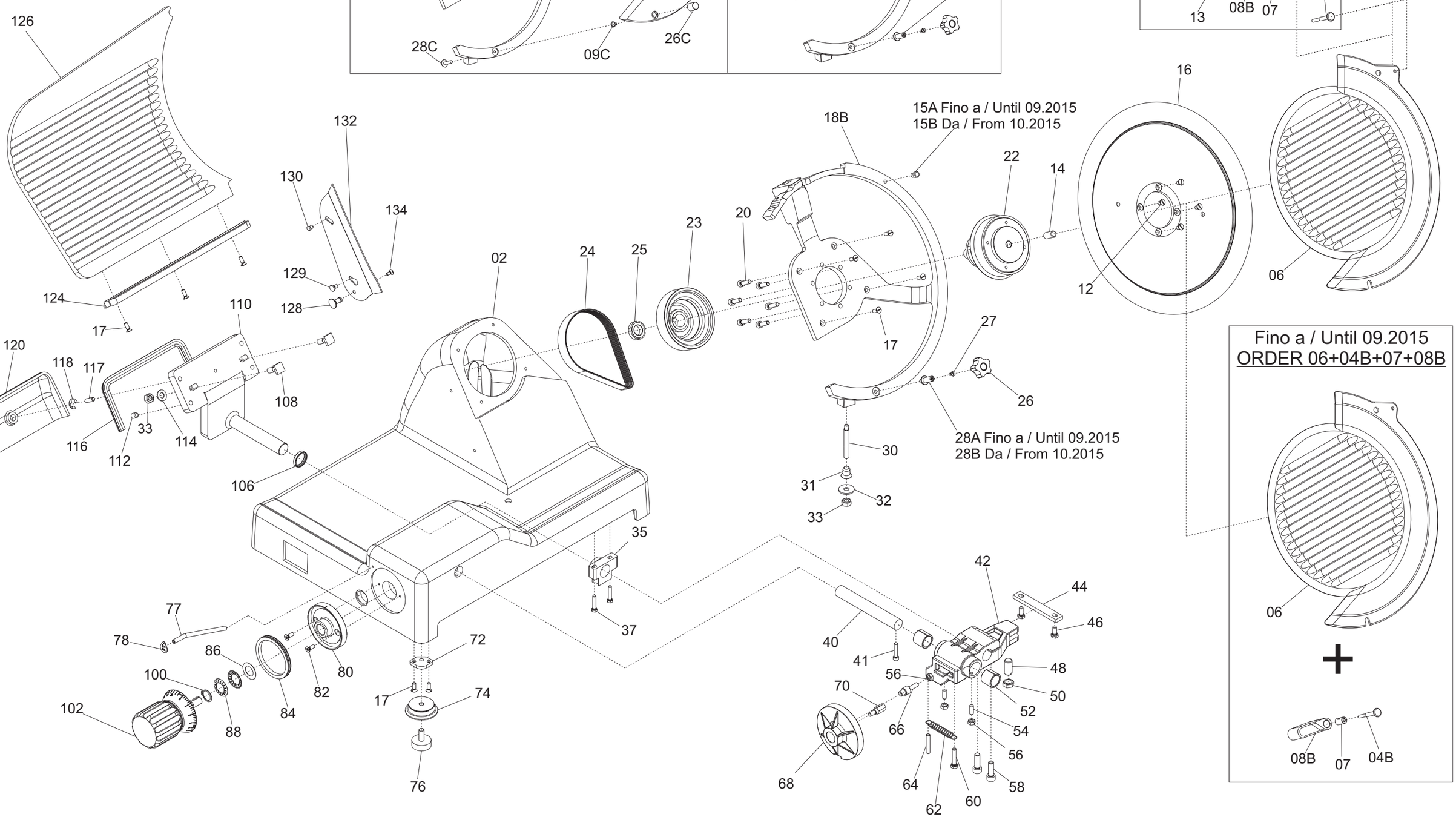

Fino a / Until 09.2015
ORDER 06+04B+07+08B

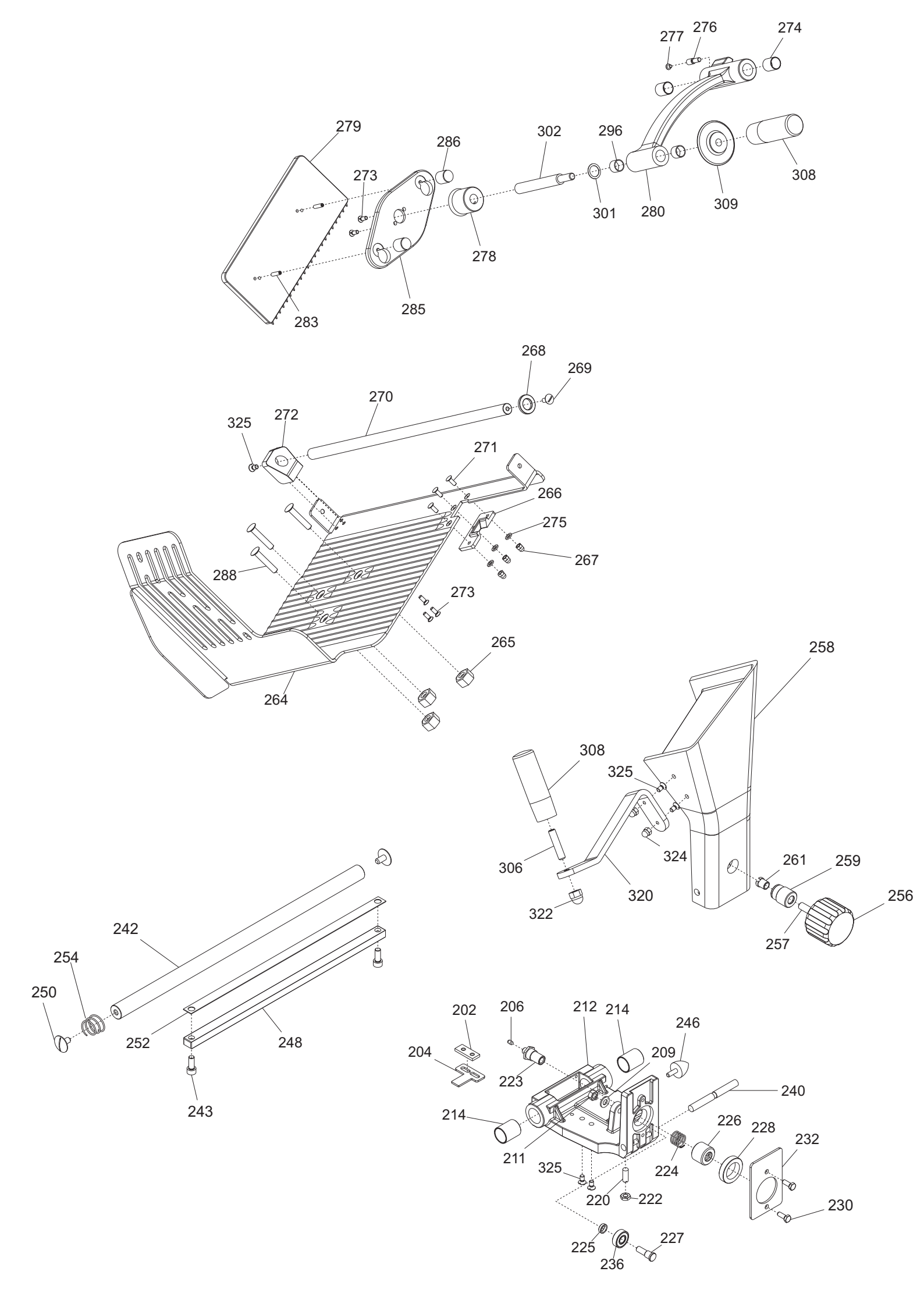
277
276
274
279
286
302
296
273
308
301
280
309
278
285
283
268
269
270
325
272
271
266
275
267
288
273
265
264
258
308
325
324
306
320
261
259
322
257
256
242
254
250
252
248
243
202
206
212
214
246
204
209
223
240
214
211
226
228
232
325
224
220
222
230
225
227
236

Pulsantiera PALLADIO 330 USA EVO TOP

Riferimer	Nome prodotto	Codice
610 ALU	MASCH.ALLUM.PULSANT.SU CASSA ST.H.	19529364
610 PVC	MASCH.PULSANT.SU CASSA NEUTRA	19420364
612	PULS.ACC. NO-NC RESINATO Y12 UL	19410135CU.12
614	PULS.ACC.CON SPIA Y12 RESIN. UL	19410136CU.12
620	SCHEDA TGSIR01 TRASF.CL.2 UL 110/60	19412000
2	CASSA PLD 330 EVO OSS	19510160U
04B	PERNO MANOPOLA BLOCCO PARAL.LNR-GLL	19532100
04A	PERNO MANOPOLA BLOCCO PARAL.PLD EVO	19532140
04C	VITE PARALAMA RISC.ANELLO PLD USA	19335038
06C	PARALAMA CE 330 PLD USA Y12 OSS.	195102087U
6	PARALAMA CE 330 PLD USA Y14 OSS.	195102087U.14
7	BOCCOLA FISS.PERNO PARALAMA EVO	19532104
08B	MANOPOLA BLOCCO PARALAMA LNR-GLL	19560706
08A	MANOPOLA BLOCCO PARALAMA PLD EVO	19560701
09C	ANELLI ARRESTO DIN 471 D 08E	IX2471008
9	RONDELLA PIANA DIN 125 D 4	IX2125004
10	DADO AUTOBLOCC. ES DIN 982 M 4 ALTO	IX2982004
11	TAPPO MANOP.BLOCCO PARALAMA LNR-GLL	19560703
12	VITE TSP- DIN 963 M 5X10	IX2963005010
13	MOLLA BLOCCO PARALAMA LNR-GLL EVO	19390250
14	PIOLINO ANTIFLEX.PARALAMA PLD USA	19560712
15A	PIOLINO ANELLO RISC. PARAL.LNR-GLL	19560705
16	LAMA 330 - 57/4/270 NAZ. F.ESTR.	18330574270F
17C	MANOP. ANELLO RISC.PARALAMA PLD USA	19335018
17	VITE TSP- DIN 963 M 5X14	IX2963005014
18C	AN.PR.LAMA 330 PLD USA Y12	19513061U.12
18B	AN.PR.LAMA 330 PLD USA Y14	19513061U.14
20	VITE TCEI DIN 912 M 6X20	IX2912006020
22	MOZZO LAMA.MONT.PLD EVO USA	19700360U
23	PUL.PIATT.PLD USA Y12 PRESSOF. LAV.	19021560U
24	CINGH.PIAT.SG 300 TB2 380 X 10	19310207
25	GHIERA AUTOBLOCC. M17X1 PLD USA Y12	19363260
26C	MANOP.PARALAMA RISC.ANELLO PLD USA	19335019
26	MANOPOLA RISCONTR.PARAL.LNR-GLL-PLD	19560704
27	VITE TSP- DIN 963 M 4X08	IX2963004008
28A	PERNO MANOPOLA PARALAMA M10 EVO	19532103
28B	PERNO MANOPOLA PARALAMA M6 EVO	19532103.15
28C	VITE ANELLO RISC.PARALAMA PLD USA	19335037
30	PERNO X ANELLO PLD 330 - CNV 250	19534076
31	GHIERA SUPP ANELLO MRR 250 SG	19534062
32	RONDELLA F.LARGA DIN 9021 D 8X24	IX29021008024
33	DADO ES. DIN 934 M 8	IX2934008
35	BLOCCHETTO PARAOLIO MOV.PLD USA Y12	19028060
37	VITE TE DIN 933 M 5X25 T.F.	IX2933005025
40	PERNO SCORRIMENTO MOV. PLD USA Y12	19530768
42	MOVIMENTO VELA PLD USA Y12 LAVORATO	19500150U
44	PIASTRINA MOVIMENTO PLD USA Y12	19533270

46	VITE TE DIN 933 M 6X14 T.F.	IX2933006014
48	PRIGI.MOV.OT.M12 LEO-GALL.350/385	19337064
50	DADO GRANO REG.MOV.LNR-GLL 350/385	19533664
52	BOCCOLE BRONZO 18.23.20 PLD EVO	19324013
54	PRIGIONIERO M6 X 17 OTTONE MRR.300V	19337032
56	DADO ES. DIN 934 M 6	IX2934006
58	VITE TCEI DIN 912 M 8X25	IX2912008025
60	VITE TE DIN 933 M 6X30 T.F.	IX2933006030
62	MOLLA MOVIMENTO PLD 300	19390760
64	VITE SENZA TESTA DIN 913 M 6X35 CE	IX2913006035
66	RULLINO MOVIMENTO PLD USA Y12	19336070
68	CAMMA 25 PASSO VARIAB. PLD USA Y12	19563565
70	DADO CAMMA 25 PASSO VAR.PLD USA Y12	19533860
72	PIASTRINA PIEDINI PLD 300	19540660
74	PIEDINO 350-385 05 LNR OSS	19522620.05
76	PARAC.PIEDINO D.30X10-M8X23	19560156.05
77	TUBETTO OLIATORE 350-370	19553009
78	TARGHETTA OIL.S.	19420175
80	FLANGIA MAN.GRAD. PLD USA Y12 OSS.	19521485
82	VITE TSP+ DIN 965 M 5X14	IX2965005014
84	ANELLO PARAPOLVERE LNR-GLL	19562160
86	ANELLO PTFE 28X17X0.5 LNR	19563280
88	MOLLA TAZZA FESSURATA 29X17X0,35	19342254
100	ANELLI D ARRESTO DIN 471 D 17E	IX2471017
102	MAN. NUM. PLD EVO	19522605U.12
106	ANELLO TENUTA SU RUOTA BS3 20-26-4	19566910
108	VITE BLOCC.VELA TQ 8 X 29 PLD 300	193350055
110	PERNO MOV.+SUPP.VELA IX.PLD USA Y12	19530760U
112	VITE SENZA TESTA DIN 913 M 8X10 CE	IX2913008010
114	RONDELLA PIANA DIN 125 D 8	IX2125008
116	GUARN. COPER.SUP.VELA PLD 300	19563060
117	VITE SENZA TESTA DIN 913 M 6X20 CE	IX2913006020
118	ANELLO RADIALE DIN 6799 M8	IX26799008
120	COP.SUP.VELA 300 PLD USA Y12 OSS	19512260U
122	MANOP.IX.COPER.SUP.VELA PLD USA Y12	19335020
124	SCIVOLO VELA PLD USA Y12 OSSIDATO	19511968
126	VELA 330 PLD USA Y12 OSSIDATA	19510361U.12
128	POMELLO PARALAMA _ LAV	19021110
129	VITE INOX PARAFETTA 300:385	19335011
130	PRIGIONIERO PARAF.LNR MNZ 250/385	19336052
132	PARAFETTA PLD-RFL LAMA 330	19531041
134	VITE TSP- DIN 963 M 4X10	IX2963004010
202	PIAST. SGANCIO FILET.AFF.CE	19533200
204	PIAST. SGANCIO CARR. PLD USA Y12	19533262
206	PUNTALE SGANCIO 300-385 CE	19565001
209	RONDELLA PIANA DIN 125 D 8	IX2125008
211	DADO ES. DIN 934 M 8	IX2934008
212	CARRELLO PLD USA Y12 LAV	19021060U
214	BOCCOLA AUTOLUBR.22.25.30	19324106
220	PRIGIONIERO M8 OTTONE CARR.PLD USA	19337050

222	DADO ES. DIN 439 M 8 BASSO	IX2439008
223	PERNO PER SGANCIO PLD USA EVO	19534036U.14
224	MOLLA PER SGANCIO 300-370 CE	19390601
225	RONDELLA A SPESSORE CUSCINETTO	19346015
226	BUSSOLA FIL.X SGANC.300-330 CE	19534025
227	PERNO CUSCINETTO 250-330	19540805
228	GHIERA FILET.ESTER. 300-330 CE	19534030
230	VITE TE DIN 933 M 6X16 T.F.	IX2933006016
232	PIASTRINA CARRELLO PLD USA Y12	19533016
236	CUSCINETTO CARR. 6000 2RS R11	19320154
240	PERNO RIBALTAMEN. CARRO PLD USA Y14	19533790.14
242	BARRA TONDA CARR.22X495 300-330	19530607
243	VITE TCEI DIN 912 M 8X20	IX2912008020
246	PARAC.CARRELLO D.25X25-M6X17 PARAB.	19560154
248	BARRA QUADRA 300-330 ZINCATA	19540107
250	VITE T.26 BARRA TONDA	19335002
252	PIASTRINA TEMPR. 300-330	19530807
254	MOLLA BARRA TONDA 300-330 SG CE	19390117
256	MAN. BLOCCA GAMB. LNR	19522615
257	VITE SENZA TESTA DIN 913 M 10X50 CE	IX2913010050
258	GAMBO PLD USA 330 Y14 OSSIDATO	19510660U.14
259	BUSSOLA INOX GAMBO PLD USA EVO	1953401650.14
261	BUSS.FRES FERMA MAN. PLD USA Y12	19534014
264	PIATTO PLD USA 330 Y12 LAM.OSSIDATO	19510460U.12
265	SPESSORE PIATTO PLD USA Y12	19021160
266	FERMO LEVA PIATTO PLD USA Y12	19565860
267	DADO CIECO DIN 1587 M 5	IX21587LC005
268	ANELLO PARACOLPO X PIATTO BS2	19563254
269	VITE BOMB. TAGL. IX M6X10	IB77VBT06X10
270	ASTINA PIATTO PLD USA Y12	19530462
271	VITE X FERMO LEVA PLD USA Y12	19335660
272	BLOCCH.INCL.AST.PIATT.PLAST.PLD USA	19566070
273	VITE TSP- DIN 963 M 5X14	IX2963005014
274	BOCCOLE AUTOLUBR.16.18.20	19324107
275	RONDELLA PIANA DIN 125 D 6	IX2125006
276	PERNO PORTA PARAC.P.MERCE GLL 350	19533766
277	FUNGHETTO MOVIMENTO D8,5XHT2	19563201
278	DISTANZIALE FLANGIA GLL USA	19522830U
279	STAFFA PRESSAMERCE PLD USA Y12	19563235
280	LEVA 350-370 GLL USA OSSIDATA	19511818U
283	VITE SENZA TESTA DIN 913 M 5X20 CE	IX2913005020
285	FLANGIA 350-385 STAF.BS(ESTR)OSS	19511845
286	MANOPOLA X STAFFA LNR BS2 350-385	19335256
288	VITE BLOCCAG.PIATTO PLD USA Y12	19335046
296	BOCCOLE AUTOLUBR.15.17.12	19324105
302	PERNO STAFFA GLL USA	19531326
306	VITE SENZA TESTA DIN 913 M 10X45 CE	IX2913010045
308	MAN. PRESSAMERCE LNR OSSIDATO	19522645
309	ELSA PRESSAMERCE LNR OSSIDATO	19522640
320	PIASTRINA IMPUGNATURA GLL USA OSS	19526066

322	DADO CIECO DIN 1587 M 10	IX21587LC010
324	DADO CIECO DIN 1587 M 6	IX21587LC006
325	VITE TSP- DIN 963 M 6X12	IX2963006012
-	AFFILAT.INC. GLL-PLD USA	19800020U
402	CAPPOTT. 300-385 LNR CE OSSIDATA	19511252C
404	MAN.CAPP.AFF.LNR OSSIDATO	19522652
406	VITE BLOC.PULSANTE AFF.250-370	19335025
408	ANELLI ARRESTO DIN 471 D 08E	IX2471008
409	PULSANTE AFFILATOIO 330:370	19550208
410	MOLLA PERNO AFF.+SBAV. 300:385	19390309
411	VITE SENZA TESTA DIN 916 M 6X8 NE	NE0916006008
412	PERNO SBAVATURA 330:370	19540709
413	DADO ES. DIN 439 M 6 BASSO	IX2439006
414	BICCHIERINO AFF. LNR	19540718
415	RONDELLA PIANA DIN 125 D 6	IX2125006
416	MOLA SB.350 D.50 H.8 F.8	19300209
418	RONDELLA PIANA DIN 125 D 8	IX2125008
420	DADO ES. DIN 934 M 8	IX2934008
421	DADO ES. DIN 439 M 8 BASSO	IX2439008
424	PERNO AFFILATURA 330:370	19540708
430	GOMMINO ANTIVIBRANTE CAPP. LNR	19560152
432	MANOP.IX.VASCHETTA AFF. Y11 LNR	19335023.11
434	VITE SENZA TESTA DIN 913 M 6X20 CE	IX2913006020
436	VASC.AFF.300-385 LNR OSSIDATA	19511253C
437	VITE RISCONT.CONICA ANELLO DAL 09	19336055.09
438	DADO ES. DIN 934 M 6	IX2934006
440	VITE SENZA TESTA DIN 913 M 6X30 CE	IX2913006030
442	PERNO COL.AFFIL. LNR BZ + USA Y13	19540452.13
444	CAPPUCCIO RISCONT.AFFIL. DAL 09	19336056.09
446	DADO ES. DIN 934 M 6	IX2934006
456	CORPO AF.LNR PRESSOF. LAV	19021352.11
470	MOLA AF.330-385 D.48 H.15 F.8 Y10	19300108C.10
618	RONDELLA PIANA DIN 125 D 8	IX2125008
620	DADO ES. DIN 439 M 8 BASSO	IX2439008
626	CONDENSATORE 20 UF OMOLOGAT.UL	19410320
628	VITE TE DIN 933 M 6X08 T.F.	IX2933006008
632	SCATOLA RELAIS DAL 09	19563127.09
640	PIASTRINA AD U P.CAVO PLD 300-350	19541743
644	CAVO ALIM.COMP. 110/60 PA 205	19410533
648	MOTORE 300 UL C.PIATTA 115/60	194005072
649	PULS.ACC. NO-NC RESINATO Y12 UL	19410135CU.12
650	VITE AUTOF.TCB+ DIN 7981 D 3,5X9,5	IX279813,5009,5
651	PULS.ACC.CON SPIA Y12 RESIN. UL	19410136CU.12
652	RONDELLA DENTEL. DIN 6798-A D 4E	IX26798A004
654	TARGHETTA MASSA TERRA	19420177
658	CAVETTO MASSA TERRA 300-385 UL	19410739
665	VITE SENZA TESTA DIN 916 M 6X10 NE	NE0916006010
668	PERNO MOTORE PLD 300	19540560
670	VITE SENZA TESTA DIN 913 M 8X45 CE	IX2913008045
672	DADO ES. DIN 934 M 8	IX2934008

673	PROTEZIONE TERMICA MOTORE UL 5A	19410172
676	STAFFA TIR. MOTORE PLD 300	19540360
678	VITE TE DIN 933 M 6X10 T.F.	IX2933006010
680	COPERCHIO SCATOLA DAL 09	19563148.09
682	VITE AUTOF.TCB+ DIN 7981 D 3,9X19	IX279813,9019
684	COPERTURA INFERIORE PLD 300 Y11	19563160.11
685	CAVETTO MASSA TERRA X CONDES.	19410730
686	CAVETT.MASSA TERRA 300-385 UL MOTOR	19410740
688	VITE TBEI ISO 7380 M 6X12	IX27380006012
690	PERNO ESAG.SUP. COPER. LNR DAL 07	19540752.07
692	PERNO ESAG.MOT. COPER. LNR	19540754
695	CAVETTO X PONTE SCHEDA POT SID.UL	19410742
696	CAVET.ALIM PULS-PA 205 AFF MN	19410718
697	CAVET.ALIM UL PROTEZIONE TERMICA	19410712
701	SCHEDA TGSIR01 TRASF.CL.2 UL 110/60	19412000