SAGI - ARMADIO NEUTRO 218 CM CON PIANO CALDO 6 x 1/1 GN
QL21NPC - 18-05-2007 » 20-04-2009

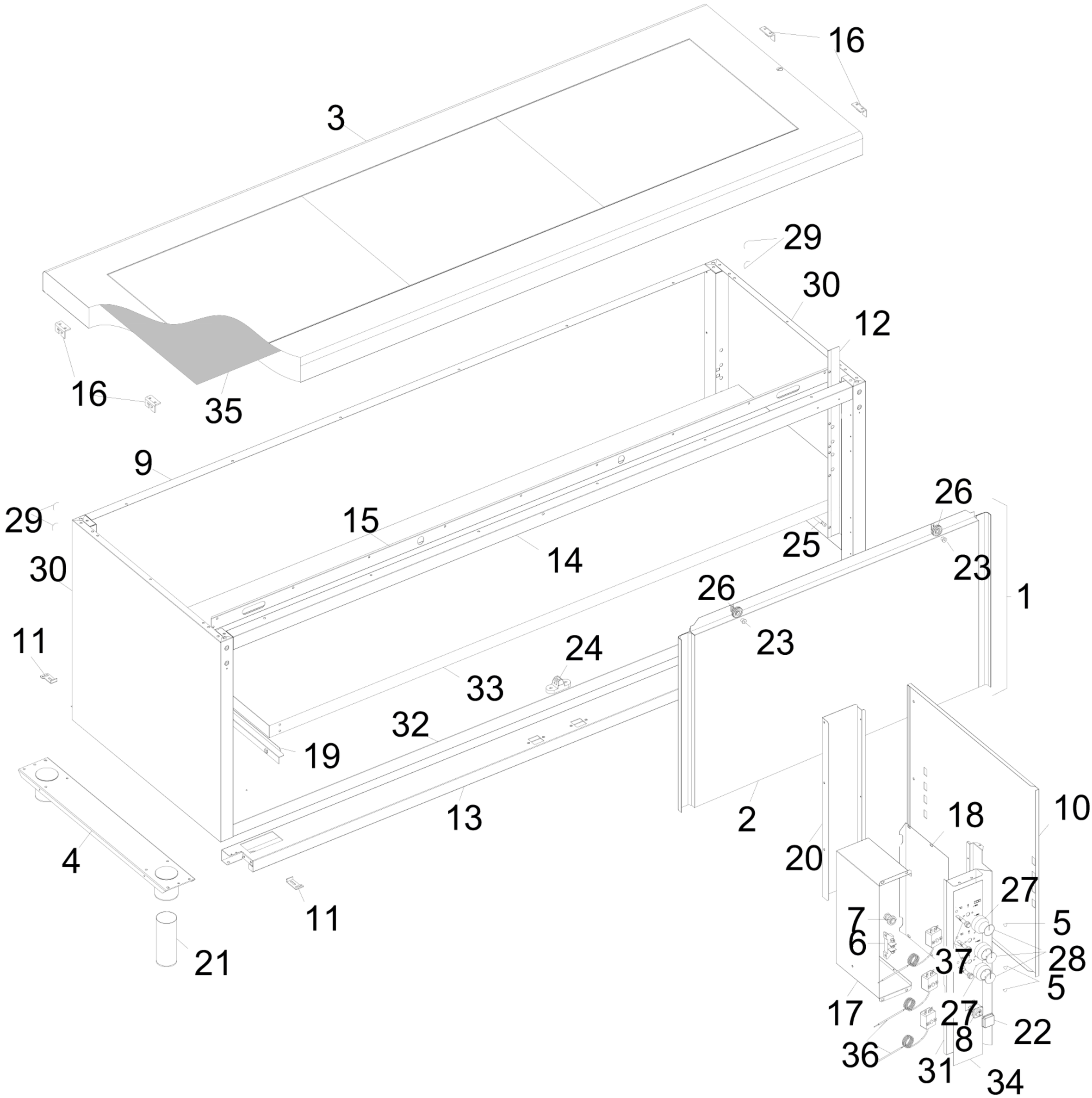

SAGI - ARMADIO NEUTRO 218 CM CON PIANO CALDO 6 x 1/1 GN
QL21NPC - A000530-GRUPPO ALZATE DI DISTRIBUZIONE - 18-05-2007 » 20-04-2009

