DESPIECE TECNICO

Marmitas a gas de fuego directo
Gas direct boling pans
Marmites á gaz chauffage direct
Gas -Kochkessel mit direktbeheizung
Pentole riscaldamento diretto a gas
Marmitas a gás de fogo direto

GAMA 900

Modelos:

MG9-10
MG9-15
MG9-20

Marzo 2009 March
Revisado Mayo 2014 May Revised

FAGOR

FAGOR INDUSTRIAL

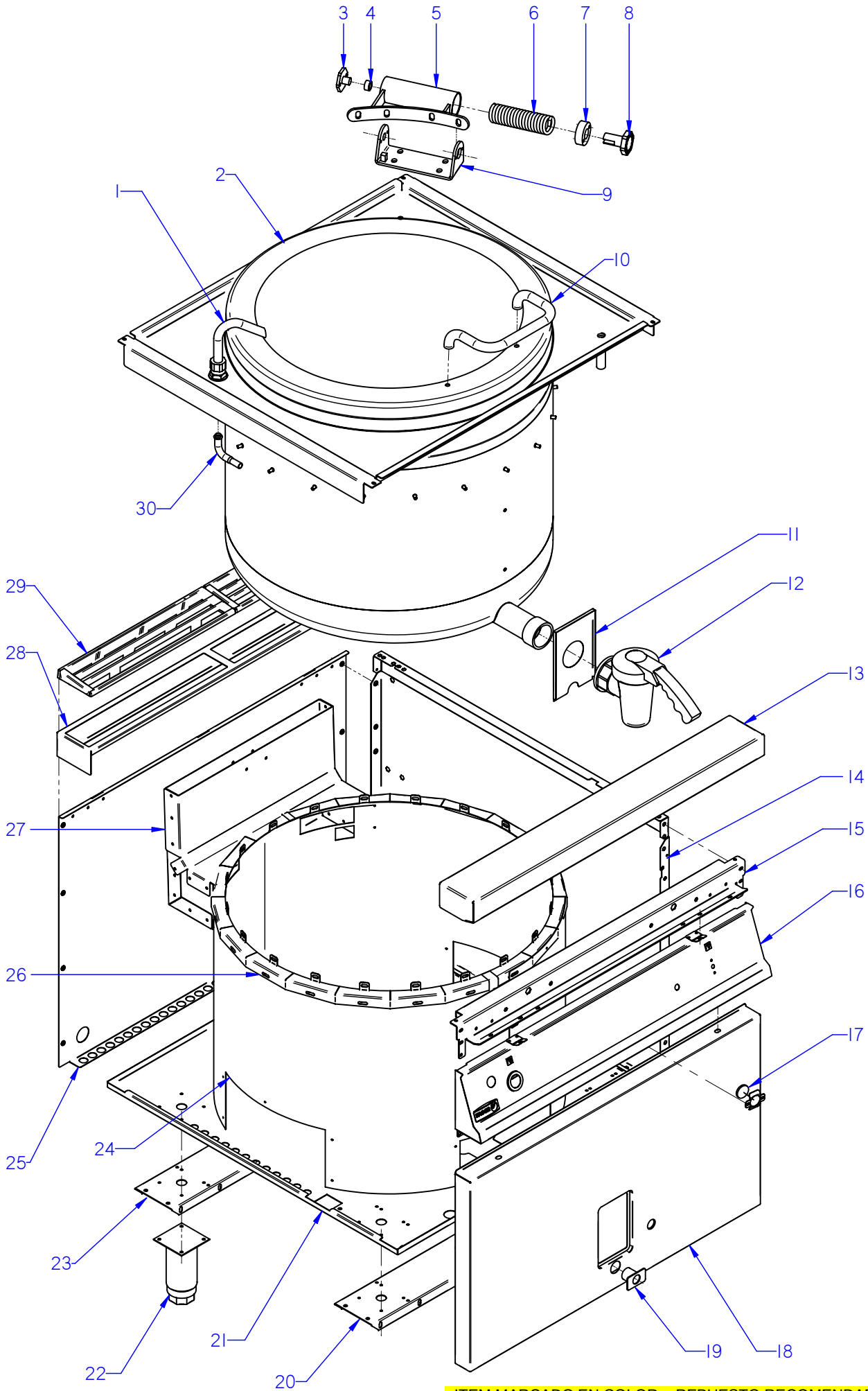

ITEM MARCADO EN COLOR = REPUESTO RECOMENDADO
COLOURED ITEM = RECOMMENDED SPARE PART

N plano	Firma	Fecha	Aparato	MUEBLE	Lamina	
C-2250		2009-03	MARMITAS MG9-10; 9-15; 9-20		1	Fagor Industrial S.Coop. FAGOR Onate

MOD.	MARMITAS GAMA 900/ PAN 900 RANGE	ZONA	MUEBLE / UNIT	PLANO	C-2250

ITEM	CODIGO	DENOMINACION	TEXTO	MG9-10	MG9-10 S	MG9-15	MG9-15 S	MG9-20	MG9-20 S			NOTAS
1	S052100000	TUBO LLENADO 01102113	FILLER PIPE 01102113	1	1	1	1	1	1			
2	S106125000	CUBA+TAPA G MG9-10	TUB+COVER G MG9-10	1	1	_	_	_	_			
2	S036159000	CUBA+TAPA G MG9-15	TUB+COVER G MG9-15	_	_	1	1	_	_			
2	S256113000	CUBA+TAPA G MG9-20	TUB+COVER G MG9-20	_	_	_	_	1	1			
S/Nº	S106126000	CUBA COMPLETA MG9-10	COMPLETE TUB MG9-10	1	1	_	_	_	_			
S/Nº	S036160000	CUBA COMPLETA MG9-15	COMPLETE TUB MG9-15	_	_	1	1	_	_			
S/Nº	S256114000	CUBA COMPLETA MG9-20	COMPLETE TUB MG9-20	_	_	_	_	1	1			
S/Nº	S036141000	TAPA COMPLETA	COMPLETE COVER	1	1	1	1	1	1			
S/Nº	S016101000	FILTRO DE CUBA	TUB FILTER	1	1	1	1	1	1			
	S036117000	SOPORTE FILTRO	FILTER SUPPORT	2	2	2	2	2	2			
	Q412000000	REMACHE TUBULAR 4x8	TUBULAR RIVET 4x8	8	8	8	8	8	8			
3	S116119000	GIRO DE ASA	HANDLE ROTATION	1	1	1	1	1	1			
	Q012041000	TORNILLO EXAGONAL M6x10 A304	HEXAGONAL BOLT M6x10 A304	2	2	2	2	2	2			
4	S116126000	COJINETE CILINDRICO	CYLINDRICAL BEARING	1	1	1	1	1	1			
5	S036143000	BISAGRA COMPLETA	COMPLETE HINGE	1	1	1	1	1	1			
6	S116121000	RESORTE TAPA 07199	SPRING COVER 07199	1	1	1	1	1	1			
7	S116118000	CASQUILLO	BUSHING	1	1	1	1	1	1			
8	S116120000	TENSOR MUELLE	TENSIONING SPRING	1	1	1	1	1	1			
	Q012042000	TORNILLO EXAGONAL M6x15	HEXAGONAL BOLT M6x15	2	2	2	2	2	2			
	Q262040000	ARANDELA GROW. A6 A304	WASHER GROW. A6 A304	2	2	2	2	2	2			
9	S036131000	SOPORTE BISAGRA COMPLETA	COMPLETE HINGE SUPPORT	1	1	1	1	1	1			ELIMINADO 03.05.10
9	S226136000	SOPORTE BISAGRA COMPLETA	COMPLETE HINGE SUPPORT	1	1	1	1	1	1			INTRODUCIDO 03.05.10
S/Nº	S026102000	REFUERZO BISAGRA MARMITAS	COOK. POT HINGE REINFORCE.	1	1	1	1	1	1			
	Q232050000	ARANDELA A8	WASHER A8	4	4	4	4	4	4			
	Q262050000	ARANDELA GROW. A8 A304	WASHER GROW. A8 A304	4	4	4	4	4	4			
	Q212051000	TUERCA SOMBRERO M8	COWL NUT M8	4	4	4	4	4	4			
10	S036123000	ASA DE TAPA	COVER HANDLE	1	1	1	1	1	1			
	Q012053000	TORNILLO EXAGONAL M8x20 A304	HEXAGONAL BOLT M8x20 A304	2	2	2	2	2	2			
	Q302027000	ARANDELA 25x8,4x2	WASHER 25X8.4X2	2	2	2	2	2	2			

MOD.	MARMITAS GAMA 900/ PAN 900 RANGE	ZONA	MUEBLE / UNIT	PLANO	C-2250

ITEM	CODIGO	DENOMINACION	TEXTO	MG9-10	MG9-10 S	MG9-15	MG9-15 S	MG9-20	MG9-20 S			NOTAS
11	S112803000	CUBIERTA GRIFO MG-900	TAP COVER MG-900	1	1	1	1	_	_			
11	S252804000	CUBIERTA GRIFO MG-920	TAP COVER MG-920	_	_	_	_	1	1			
	S112105000	MUELLE SOPORTE CUBIERTA	COVER SUPPORT SPRING	1	1	1	1	1	1			
12	S102125000	GRIFO VACIADO 2"	DRAINAGE TAP 2"	1	1	1	1	1	1			
13	S105402000	ANTERIOR DE MESA 1M	BENCH FRONT 1M	1	_	1	_	1	_			
	Q152004000	TORNILLO APLAST. M5x13 A304	MUSHROOM HEAD BOLT M5x13 A	2	_	2	_	2	_			
	Q302022000	ARANDELA 16x6x1,2 A304	WASHER 16x6x1.2 A304	2	_	2	_	2	_			
14	X162814000	PANEL LATERAL DERECHO G900	RIGHT SIDE PANEL G900	1	_	1	_	1	_			
14	S142806000	PANEL LATERAL DERECH. G9-00S	RIGHT SIDE PANEL G9-00S	_	1	_	_	_	_			
14	S222808000	PANEL LATERAL DERECH. G9-00S	RIGHT SIDE PANEL G9-00S	_	_	_	1	_	1			
S/Nº	X162813000	PANEL LATERAL IZQUIERDO G900	LEFT SIDE PANEL G900	1	_	1	_	1	_			
S/Nº	S142805000	PANEL LATERAL IZQUIERD. G900S	LEFT SIDE PANEL G900S	_	1	_	_	_	_			
S/Nº	S222807000	PANEL LATERAL IZQUIERD. G915S	LEFT SIDE PANEL G915S	_	_	_	1	_	1			
	Q221343000	REMACHE EXAGONAL M6	HEXAGONAL RIVET M6	22	_	22	_	22	_			
	Q221342000	REMACHE EXAGONAL M5	HEXAGONAL RIVET M5	12	12	12	12	12	12			
	Q012053000	TORNILLO EXAGONAL M8x20 A304	HEXAGONAL BOLT M8x20 A304	4	_	4	_	4	_			
	Q012031000	TORNILLO EXAGONAL M5x10 A304	HEXAGONAL BOLT M5x10 A304	_	2	_	2	_	2			
15	S222606000	ESCUADRA INTE. ANT. MESA 1M	BENCH FRONT INT BRACKET 1M	1	1	1	1	1	1			
	Q221342000	REMACHE EXAGONAL M5	HEXAGONAL RIVET M5	7	7	7	7	7	7			
	Q012032000	TORNILLO EXAGONAL M5X15	HEXAGONAL BOLT M5x15	6	6	6	6	6	6			
16	S222809000	PORTAMANDOS MARMITA 1M	PAN CONTROL HOLDER 1M	1	1	1	1	1	1			
	Q152004000	TORNILLO APLAST. M5x13 A304	MUSHROOM HEAD BOLT M5x13 A	4	4	4	4	4	4			
	Q221343000	REMACHE EXAGONAL M6	HEXAGONAL RIVET M6	2	2	2	2	2	2			
	Q151336000	TORNILLO SOPORTE GUIAS	GUIDE SUPPORT BOLT	2	2	2	2	2	2			
	Q302022000	ARANDELA 16x6x1,2 A304	WASHER 16x6x1.2 A304	2	2	2	2	2	2			
	U022836000	ESCUDO FAGOR	FAGOR EMBLEM	1	1	1	1	1	1			
	Q221023000	CLIP SUJECIÓN RÁPIDA Ø 5	RAPID FASTENING CLIP Ø5	2	2	2	2	2	2			
17	9294600000	MIRILLA CRISTAL	INSPECTION WINDOW	1	1	1	1	1	1			
S/Nº	S312617000	TAPA MIRILLA	INSPECTION WINDOW COVER	1	1	1	1	1	1			
	Q221342000	REMACHE EXAGONAL M5	HEXAGONAL RIVET M5	2	2	2	2	2	2			
	Q012031000	TORNILLO EXAGONAL M5x10 A304	HEXAGONAL BOLT M5x10 A304	2	2	2	2	2	2			

MOD.	MARMITAS GAMA 900/ PAN 900 RANGE	ZONA	MUEBLE / UNIT	PLANO	C-2250

ITEM	CODIGO	DENOMINACION	TEXTO	MG9-10	MG9-10 S	MG9-15	MG9-15 S	MG9-20	MG9-20 S			NOTAS
18	S102810000	PANEL FRONTAL MG9-10	FRONT PANEL MG9-10	1	_	_	_	_	_			ELIMINADO 01.04,12
18	12044125	PANEL FRONTAL MG9-10+PERNO	FRONT PANEL MG9-10+BOLT	1	_	_	_	_	_			INTRODUCIDO 01.04,12
18	S102812000	PANEL FRONTAL MG9-10S	FRONT PANEL MG9-10S	_	1	_	_	_	_			ELIMINADO 01.04,12
18	12044131	PANEL FRONTAL MG9-10S+PERNO	FRONT PANEL MG9-10S+BOLT	_	1	_	_	_	_			INTRODUCIDO 01.04,12
18	S032808000	PANEL FRONTAL MG9-15	FRONT PANEL MG9-15	_	_	1	1	_	_			ELIMINADO 01.04,12
18	12044134	PANEL FRONTAL MG9-15+PERNO	FRONT PANEL MG9-15+BOLT	_	_	1	1	_	_			INTRODUCIDO 01.04,12
18	S252803000	PANEL FRONTAL MG9-20	FRONT PANEL MG9-20	_	_	_	_	1	1			ELIMINADO 01.04,12
18	12044138	PANEL FRONTAL MG9-20+PERNO	FRONT PANEL MG9-20+BOLT	_	_	_	_	1	1			INTRODUCIDO 01.04,12
	Q012042000	TORNILLO EXAGONAL M6x15	HEXAGONAL BOLT M6x15	2	2	2	2	2	2			
	Q302022000	ARANDELA 16x6x1,2 A304	WASHER 16x6x1.2 A304	2	2	2	2	2	2			
S/Nº	12044303	LAGRIMA	IGNITOR WINDON COVER	1	1	1	1	1	1			INTRODUCIDO 01,04,12
S/Nº	12025252	MUELLE 07777	SPRING 07777	1	1	1	1	1	1			INTRODUCIDO 01,04,12
19	S112804000	EMBELLECEDOR TUBO	PIPE TRIM	1	1	1	1	1	1			ELIMINADO 01,04,12
	Q221324000	TUERCA 3/4 GAS	NUT 3/4 GAS	1	1	1	1	1	1			ELIMINADO 01,04,12
20	S102610000	LISTON SOPORTE PATAS ANT. 1M	FRONT LEG SUPPORT STRIP 1M	1	_	1	_	1	_			ELIMINADO 29.04.13
20	12005781	LISTON SOPORTE PATAS ANT. 1M	FRONT LEG SUPPORT STRIP 1M	1	_	1	_	1	_			INTRODUCIDO 29.04.13
21	S222620000	BASE INFERIOR	LOWER BASE	1	_	1	_	1	_			ELIMINADO 29.04.13
21	12006993	BASE INFERIOR	LOWER BASE	1	_	1	_	1	_			INTRODUCIDO 29.04.13
21	S142617000	BASE INFERIOR MG9-10 S	LOWER BASE MG9-10 S	_	1	_	_	_	_			ELIMINADO 23,11,11
21	12041352	BASE COMPLETA MG9-10 S	COMPLE. BASE MG9-10 S	_	1	_	_	_	_			INTRODUCIDO 23,11,11
21	S222640000	BASE INFERIOR S	LOWER BASE S	_	_	_	1	_	1			ELIMINADO 12.04.13
21	12041620	BASE MG9-15-20 S COMPLETA	LOWER BASE MG9-15-20 S	_	_	_	1	_	1			INTRODUCIDO 12.04.13
	Q221343000	REMACHE EXAGONAL M6	HEXAGONAL RIVET M6	2	2	2	2	2	2			
	Q162040000	TUERCA EXAGONAL M6	HEXAGONAL NUT M6	4	_	4	_	4	_			
22	X260151000	PATA REGULABLE	ADJUSTABLE LEG	4	_	4	_	4	_			
	Q411304000	REMACHE AVIBULB Ø4,8	AVIBULB RIVET Ø4.8	16	_	16	_	16	_			
23	S102611000	LISTON SOPORTE PATAS POS.1M	REAR LEG SUPPORT STRIP 1M	1	_	1	_	1	_			ELIMINADO 29.04.13
23	12005782	LISTON SOPORTE PATAS POS.1M	REAR LEG SUPPORT STRIP 1M	1	_	1	_	1	_			INTRODUCIDO 29.04.13
	Q012042000	TORNILLO EXAGONAL M6x15	HEXAGONAL BOLT M6x15	8	_	8	_	8	_			
	Q302022000	ARANDELA 16x6x1,2 A304	WASHER 16x6x1.2 A304	8	_	8	_	8	_			
	Q232040000	ARANDELA A6	WASHER A6	8	_	8	_	8	_			

MOD.	MARMITAS GAMA 900/ PAN 900 RANGE	ZONA	MUEBLE / UNIT	PLANO	C-2250

ITEM	CODIGO	DENOMINACION	TEXTO	MG9-10	MG9-10 S	MG9-15	MG9-15 S	MG9-20	MG9-20 S			NOTAS
24	S102605000	ENVOLVENTE MG9-10	ENCLOSURE MG9-10	1	_	_	_	_	_			
24	S102621000	ENVOLVENTE MG9-10 S	ENCLOSURE MG9-10 S	_	1	_	_	_	_			
24	S032655000	ENVOLVENTE MG9-15	ENCLOSURE MG9-15	_	_	1	1	_	_			
24	S252604000	ENVOLVENTE MG9-20	ENCLOSURE MG9-20	_	_	_	_	1	1			
	Q151323000	TORNILLO BROCA 4,8X16	DRILL BIT SCREW 4.8X16	27	27	27	27	27	27			
25	U562853000	PANEL POSTERIOR 1M G9-00	REAR PANEL 1M G9-00	1	_	1	_	1	_			
25	X242817000	PANEL POSTERIOR 1M G9-10S	REAR PANEL 1M G9-10S	_	1	_	_	_	_			
25	S372816000	PANEL POSTERIOR 1M G9-15 S	REAR PANEL 1M G9-15 S	_	_	_	1	_	1			
	Q419005000	REMACHE 4x8 ALMG3 / ALUMINIO	RIVET 4X8 ALMG3 / ALUMINIUM	8	8	8	8	8	8			
26	S102609000	VIROLA MG900 FG	SHELL MG900 FG	2	2	2	2	_	_			
26	S102616000	VIROLA MG900 BM	SHELL MG900 BM	_	_	_	_	2	2			
	Q162040000	TUERCA EXAGONAL M6	HEXAGONAL NUT M6	20	20	20	20	20	20			
	Q302022000	ARANDELA 16x6x1,2 A304	WASHER 16x6x1.2 A304	20	20	20	20	20	20			
27	S032653000	ANTERIOR CHIMENEA MG9-10	FLUEPIPE FRONT MG9-10	1	1	1	1	_	_			
27	S022655000	ANTERIOR CHIMENEA	FRONT FLUEPIPE	_	_	_	_	1	1			
27A	S032641000	AMARRE LATERALCHIMENEA	FLUEPIPE SIDE FASTENING	2	2	2	2	_	_			
27A	S022654000	AMARRE LATERALCHIMENEA	FLUEPIPE SIDE FASTENING	_	_	_	_	2	2			
27B	S032652000	POSTERIOR CHIMENEA	REAR FLUEPIPE	1	1	1	1	_	_			
27B	S022653000	POSTERIOR CHIMENEA	REAR FLUEPIPE	_	_	_	_	1	1			
27C	S035400000	PROTECTOR CHIMENEA	FLUEPIPE PROTECTOR	1	1	1	1	_	_			
27D	S022656000	DISTANCIADOR CHIMENEA	FLUEPIPE SPACER	_	_	_	_	1	1			
	Q419005000	REMACHE 4X8 ALMG3 / ALUMINIO	RIVET 4X8 ALMG3 / ALUMINIUM	24	24	24	24	24	24			
	Q151323000	TORNILLO BROCA 4,8X16	DRILL BIT SCREW 4.8X16	4	4	4	4	4	4			
28	R205439000	SOPORTE EMBELLECEDOR 1M	TRIM SUPPORT 1M	1	1	1	1	1	1			
29	R205425000	EMBELLECEDOR ESMALTE	ENAMEL TRIM	2	2	2	2	2	2			
30	S565027000	TUBO ENTRADA TUBO LLENADO	INTAKE PIPE FILLER PIPE	1	1	1	1	1	1			
	Q306024000	JUNTA18X12.5X1.5	SEAL 18X12.5X1.5	1	1	1	1	1	1			
	Q223010000	TUERCA 1/2 GAS	NUT 1/2 GAS	1	1	1	1	1	1			
S/Nº	3676900000	TUBO GOMA NEGRA Ø 17*10	BLACK RUBBER PIPE 17*10	3	3	3	3	3	3			
	Q881308000	ABRAZADERA 8-14L	CLAMP 8-14L	6	6	6	6	6	6			
S/Nº	Z201106000	RACORD EN Y	Y-CONNECTION	1	1	1	1	1	1			

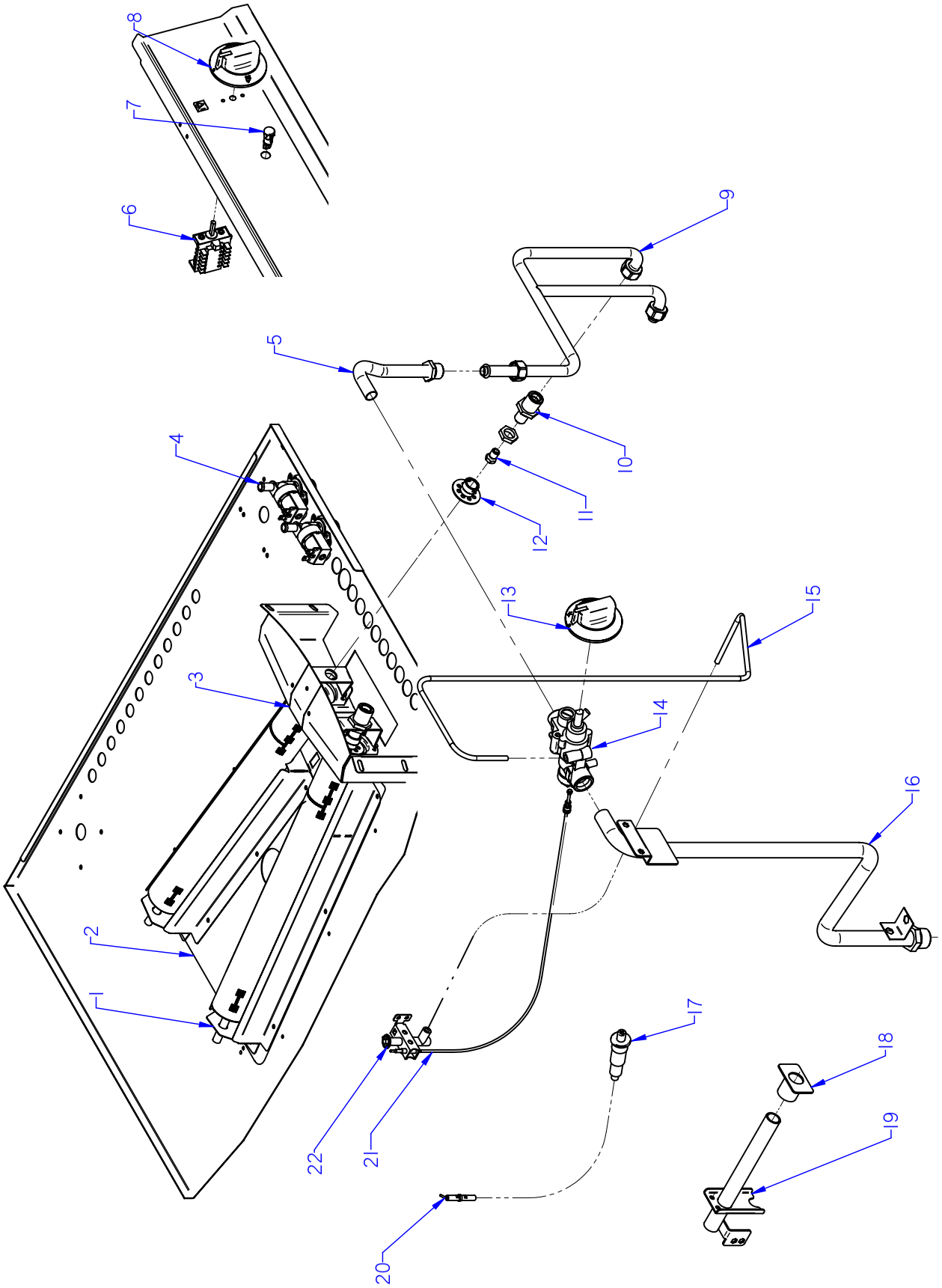

ITEM MARCADO EN COLOR = REPUESTO RECOMENDADO
COLOURED ITEM = RECOMMENDED SPARE PART

N plano	Firma	Fecha	Aparato	CONJUNTO FUNCIONAL	Lamina	
C-2251		2009-03	MARMITAS MG9-10; 9-15; 9-20		2	Fagor Industrial S.Coop. FAGOR Oñate

MOD.	MARMITAS GAMA 900/ PAN 900 RANGE	ZONA	CONJUNTO FUNCIONAL / FUNCTIONAL UNIT	PLANO	C-2251

ITEM	CODIGO	DENOMINACION	TEXTO	MG9-10	MG9-15	MG9-15						NOTAS
1	S225701000	QUEMADOR DE POLIDORO MG900	POLIDORO BURNER MG900	2	2	2						ELIMINADO 30,09,12
1	12044878	QUEMADOR DE POLIDORO	POLIDORO BURNER	2	2	2						INTRODUCIDO 30,09,12
S/Nº	12043764	PORTATOBERAS QUEMADOR MAR.	BURNER NOZZLE HOLDER	2	2	2						INTRODUCIDO 30,09,12
	Q012021000	TORNILLO EXAGONAL M4x10 A304	HEXAGONAL BOLT M4x10 A304	8	8	8						
2	S102603000	BASE QUEMADOR MG9-10	BURNER BASE MG-910	1	_	_						
2	S032654000	BASE QUEMADOR MG-915	BURNER BASE MG-915	_	1	_						
2	S222633000	BASE QUEMADOR MG-915 BM	BURNER BASE MG-915 BM	_	_	1						
	Q419005000	REMACHE 4x8 ALMG3 / ALUMINIO	RIVET 4X8 ALMG3 / ALUMINIUM	_	10	10						
S/Nº	S222630000	DEFLECTOR DCHO. QUEMADOR	RIGHT DEFLECTOR BURNER	1	1	1						
S/Nº	S222631000	DEFLECTOR IZDO. QUEMADOR	LEFT DEFLECTOR BURNER	1	1	1						
3	S102606000	FRONTAL QUEMADOR MG9-10	BURNER FRONT MG9-10	1	_	_						ELIMINADO 01,05,12
3	12044771	FRONTAL QUEMADOR MG9-10	BURNER FRONT MG9-10	1	_	_						INTRODUCIDO 01,05,12
3	S032656000	FRONTAL QUEMADOR MG9-15	BURNER FRONT MG9-15	_	1	_						ELIMINADO 01,05,12
3	12044767	FRONTAL QUEMADOR MG9-15	BURNER FRONT MG9-15	_	1	_						INTRODUCIDO 01,05,12
3	S252605000	FRONTAL QUEMADOR MG9-20	BURNER FRONT MG9-20	_	_	1						ELIMINADO 01,05,12
3	12043846	FRONTAL QUEMADOR MG9-20	BURNER FRONT MG9-20	_	_	1						INTRODUCIDO 01,05,12
	Q221342000	REMACHE EXAGONAL M5	HEXAGONAL RIVET M5	2	2	2						
	Q221341000	REMACHE EXAGONAL M4	HEXAGONAL RIVET M4	8	8	8						
4	Z701135000	ELECTROVALVULA SIMP. 220V	SIMPLE SOLENOID VALVE 220V	2	2	2						
	S222645000	PROT. ELECTROVALVULA M900	SOLENOID PROTECTION M900	1	1	1						INTRODUCIDO 01.12.09
	S222646000	TAPA PROTEC. ELECTR. M900	PROT. COVER SOLENOID M900	1	1	1						INTRODUCIDO 01.12.09
	Z601156000	REGULADOR 8L RO. 254.034	REGULATOR 8L RED 254.034	2	2	2						ELIMINADO 11,09,11
	Q032021000	TORNILLO ALOMADO M4X10	CURVED SCREW M4X10	4	4	4						
5	S565015000	CONDUCCION CONEXION GRIFO	TAP CONNECTION PIPE	1	1	1						
	Q306024000	JUNTA 18X12.5X1.5	SEAL 18x12.5x1.5	3	3	3						
6	R693004000	CONMUTADOR DE FUNCIONES	FUNCTIONS SWITCH	1	1	1						
	Q042022000	TORNILLO AVELLANADO M4X15	COUNTERSUNK BOLT M4x15	2	2	2						
7	X143018000	PILOTO AMBAR SARTEN	FRYING PAM AMBER PILOT	1	1	1						ELIMINADO 01.02.13
7	12024669	PILOTO AMBAR Ø18	AMBER PILOT Ø18	1	1	1						INTRODUCIDO 01.02.13
8	S142105000	MANDO AGUA MARMITA FG(08)	WATER PAN CONTROL FG(08)	1	1	1						

MOD.	MARMITAS GAMA 900/ PAN 900 RANGE	ZONA	CONJUNTO FUNCIONAL / FUNCTIONAL UNIT	PLANO	C-2251

ITEM	CODIGO	DENOMINACION	TEXTO	MG9-10	MG9-15	MG9-15						NOTAS
9	S105004000	CONDUCCION A QUEMADOR G910	PIPING TO BURNER G910	1	_	_						
9	S035038000	CONDUCCION A QUEMADOR G915	PIPING TO BURNER G915	_	1	_						
9	S045033000	CONDUCCION A QUEMADOR G920	PIPING TO BURNER G920	_	_	1						
	S312105000	TUERCA FIJAC.COND.QUEMADOR	BURNER PIPE FASTENING NUT	1	1	1						
	S312106000	BICONO Ø16	BICONE Ø16	1	1	1						
10	X505724000	MANGUITO PORTATOBERAS	NOZZLE HOLDER SLEEVE	2	2	2						
	Q223019000	TUERCA 3/8 GAS LATÓN	NUT 3/8 GAS BRASS	2	2	2						
11	9105100000	TOBERA Ø 1.50 BUT-PROPANO	NOZZLE Ø1.50 BUT-PROPANE	2	_	_						
11	U134401000	TOBERA Ø 2,20 GAS NATURAL	NOZZLE Ø2.20 GAS NATURAL	2	_	_						
11	N502401000	TOBERA Ø 1.70 BUT-PROPANO	NOZZLE Ø1.70 BUT-PROPANE	_	2	2						
11	S222401000	TOBERA Ø 2,55 GAS NATURAL	NOZZLE Ø2.55 GAS NATURAL	_	2	2						
12	X505013000	REGULADOR DE AIRE POLIDORO	POLIDORO AIR CONTROL	2	2	2						
	Q012021000	TORNILLO EXAGONAL M4x10 A304	HEXAGONAL BOLT M4x10 A304	2	2	2						
13	S102103000	BOTON DE MANDO MARMITA	PAN CONTROL BUTTON	1	1	1						
14	S312101000	GRIFO SC. PEL-23S.V Ø1,40	TAP SC. PEL-23S.V Ø1,40	1	1	1						ELIMINADO 01.06.09
14	S312115000	GRIFO SC. PEL-23S.V Ø 2,2	TAP SC. PEL-23S.V Ø 2,2	1	1	1						INTRODUCIDO 01.06.09
15	S105027000	TUBO PILOTO MG9-10	PILOT PIPE MG9-10	1	_	_						ELIMINADO 01,05,12
15	12044802	SUPERIOR TUBO PILOTO MG9-10	PILOT PIPE MG9-10 UPPER	1	_	_						INTRODUCIDO 01,05,12
15	12044799	INFER. PILOTO COMPL MG9-10 BM	PILOT PIPE MG9-10 BM LOWER	1	_	_						INTRODUCIDO 01,05,12
15	S035037000	TUBO PILOTO MG9-15	PILOT PIPE MG9-15	_	1	_						ELIMINADO 01,05,12
15	12044800	SUPERIOR TUBO PILOTO MG9-15	PILOT PIPE MG9-15 UPPER	_	1	_						INTRODUCIDO 01,05,12
15	12044799	INFER. PILOTO COMPL MG9-10 BM	PILOT PIPE MG9-10 BM LOWER	_	1	_						INTRODUCIDO 01,05,12
15	S045035000	TUBO PILOTO MG9-20	PILOT PIPE MG9-20	_	_	1						ELIMINADO 01,05,12
15	12043854	SUPERIOR TUBO PILOTO MG9-20	PILOT PIPE MG9-20 UPPER	_	_	1						INTRODUCIDO 01,05,12
15	12044860	INFER. PILOTO COMPL MG9-20	PILOT PIPE MG9-20 LOWER	_	_	1						INTRODUCIDO 01,05,12
	X205028000	BICONO Ø 6	BICONE Ø 6	1	1	1						
	S312107000	MANGUITO TUBO PILOTO	PILOT PIPE HOSE	1	1	1						
	U134323000	RACORD BICONO Ø 6 958.031	BICONE CONNECTION Ø 6 958.03	2	2	2						

MOD.	MARMITAS GAMA 900/ PAN 900 RANGE	ZONA	CONJUNTO FUNCIONAL / FUNCTIONAL UNIT	PLANO	C-2251

ITEM	CODIGO	DENOMINACION	TEXTO	MG9-10	MG9-15	MG9-15						NOTAS
16	S205029000	CONDUCCION GRAL. MARMITAS	GEN. PIPE PANS.	1	1	1						
	Q152004000	TORNILLO APLAST. M5x13 A304	MUSHROOM HEAD BOLT M5x13 A	1	1	1						
	Q012042000	TORNILLO EXAGONAL M6x15	HEXAGONAL BOLT M6x15	1	1	1						
	Q302022000	ARANDELA 16x6x1,2 A304	WASHER 16x6x1.2 A304	1	1	1						
	Q221343000	REMACHE EXAGONAL M6	HEXAGONAL RIVET M6	1	1	1						
	S312103000	TUERCA FIJACION COND. GNRAL	GEN. PIPE FASTEN NUT	1	1	1						
	S312104000	BICONO Ø20	BICONE Ø20	1	1	1						
S/Nº	Z602121000	MANGUERA ENTRADA AGUA	WATER INTAKE HOSE	2	2	2						INTRODUCIDO 12,09,11
17	S113034000	PIEZO ELECTRICO	PIEZOELECTRIC	1	1	1						ELIMINADO 01.05,12
17	12043897	PIEZO ELECTRICO COMPLETO	COMPL. PIEZOELECTRIC	1	1	1						INTRODUCIDO 01.05,12
S/Nº	12043907	ANILLO ADAPTADOR PIEZOELECTR.	PIEZOELECTRIC ADAPTER RING	1	1	1						INTRODUCIDO 01.05,12
18	S112804000	EMBELLECEDOR TUBO	PIPE TRIM	1	1	1						ELIMINADO 01,04,12
19	S225042000	TUBO ENCENDIDO COMP. MG-900	COMPLETE IGNITION PIPE MG-90	1	1	1						ELIMINADO 22,11,11
19	S265012000	TUBO ENCENDIDO COMP. MG-900	COMPLETE IGNITION PIPE MG-90	1	1	1						ELIMINADO 01.05,12
19	12043851	TUBO ENCENDIDO COMP. MG-900	COMPLETE IGNITION PIPE MG-90	1	1	1						INTRODUCIDO 01.05,12
S/Nº	12043814	AMARRE PILOTO MARMITAS	PANS. TIE PILOT	1	1	1						INTRODUCIDO 01.05,12
	Q012031000	TORNILLO EXAGONAL M5x10 A304	HEXAGONAL BOLT M5x10 A304	2	2	2						
20	X022131000	BUJIA	SPARK PLUG	1	1	1						
21	U562130000	TERMOPAR L=850	THERMOCOUPLE L=850	1	1	1						
22	R202100000	CONJUNTO SOPORTE PILOTO	PILOT SUPPORT UNIT	1	1	1						ELIMINADO 01.03.10
22	U322118000	PILOTO COMPLETO BP 100.062	COMPL. PILOT BP 100.062	1	1	1						INTRODUCIDO 01.03.10
	U442137000	INYECTOR Ø 0,4 (GAS NATURAL)	NOZZLE Ø 0.4 (GAS NATURAL)	1	1	1						
	Q221342000	REMACHE EXAGONAL M5	HEXAGONAL RIVET M5	2	2	2						
	Q012031000	TORNILLO EXAGON. M5x10 A304	HEXAGONAL BOLT. M5x10 A304	2	2	2						

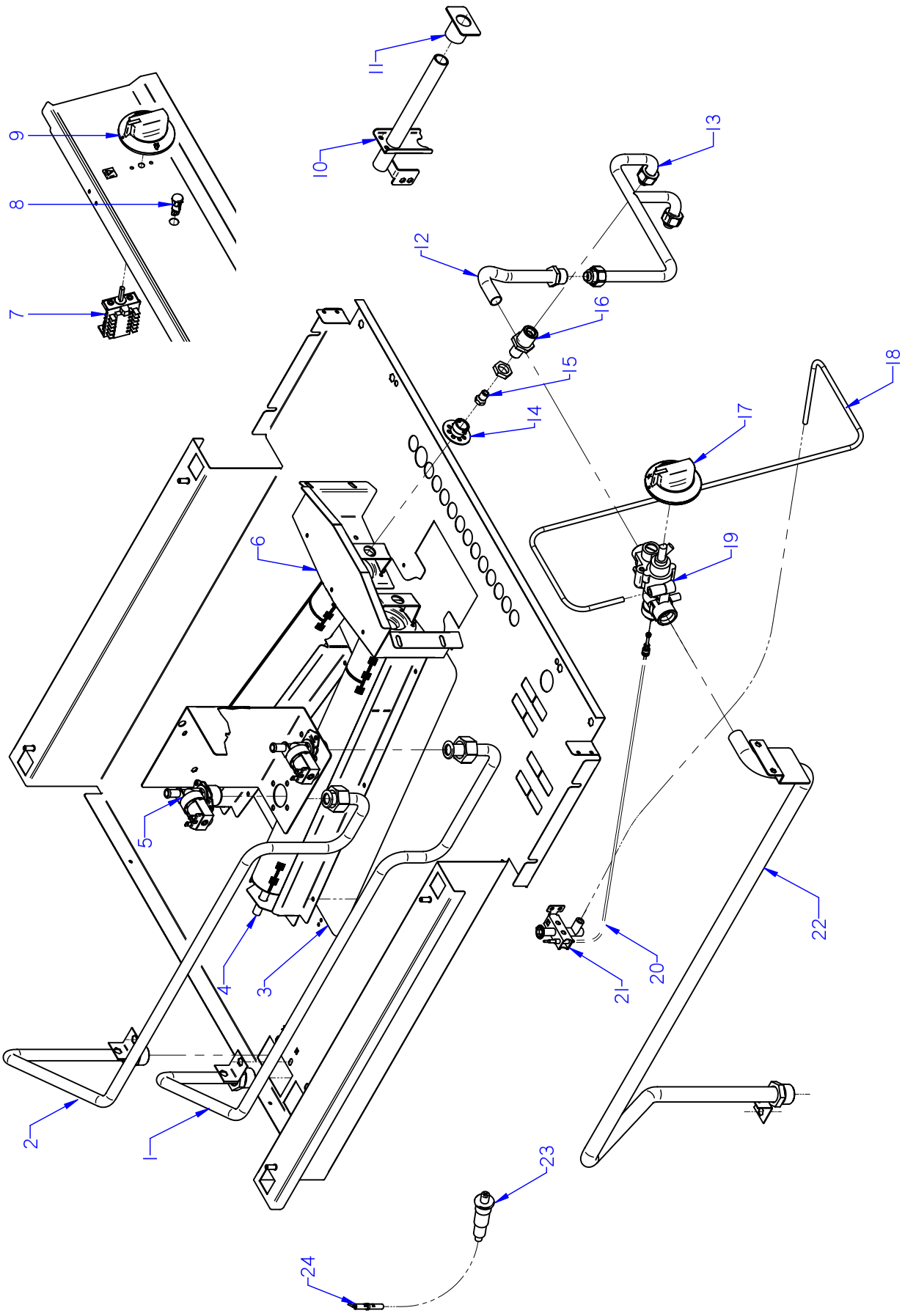

ITEM MARCADO EN COLOR = REPUESTO RECOMENDADO
COLOURED ITEM = RECOMMENDED SPARE PART

N plano	Firma	Fecha	Aparato	Lamina	
C-2251a		2009-03	CONJUNTO FUNCIONAL MARMITA MG9-10S / 15S / 20S	3	Fagor Industrial S.Coop. Oñate

MOD.	MARMITAS GAMA 900/ PAN 900 RANGE	ZONA	CONJUNTO FUNCIONAL / FUNCTIONAL UNIT	PLANO	C-2251a

ITEM	CODIGO	DENOMINACION	TEXTO	MG9-10 S	MG9-15 S	MG9-20 S						NOTAS
1	12041558	CONDUCCION AGUA CALIENTE	HOT WATER PIPE	1	1	1						INTRODUCIDO 23,11,11
2	12041556	CONDUCCION AGUA FRIA	COLD WATER PIPE	1	1	1						INTRODUCIDO 23,11,11
S/Nº	12010191	JUNTA TUBO 14X24X3	SEAL PIPE 14X24X3	2	2	2						INTRODUCIDO 02,04,12
3	S102620000	BASE QUEMADOR MG-910 S	BURNER BASE MG-910 S	1	_	_						
3	S032654000	BASE QUEMADOR MG-915	BURNER BASE MG-915	_	1	_						
3	S222633000	BASE QUEMADOR MG-915 BM	BURNER BASE MG-915 BM	_	_	1						
	Q419005000	REMACHE 4x8 ALMG3 / ALUMINIO	RIVET 4X8 ALMG3 / ALUMINIUM	10	10	10						
S/Nº	S222630000	DEFLECTOR DCHO. QUEMADOR	RIGHT DEFLECTOR BURNER	1	1	1						
S/Nº	S222631000	DEFLECTOR IZDO. QUEMADOR	LEFT DEFLECTOR BURNER	1	1	1						
4	S225701000	QUEMADOR DE POLIDORO MG900	POLIDORO BURNER MG900	2	2	2						ELIMINADO 01,10,12
4	12044878	QUEMADOR DE POLIDORO	POLIDORO BURNER	2	2	2						INTRODUCIDO 01,10,12
	12043764	PORTATOBERAS QUEMADOR MAR.	BURNER NOZZLE HOLDER	2	2	2						INTRODUCIDO 30,09,12
	Q012021000	TORNILLO EXAGONAL M4x10 A304	HEXAGONAL BOLT M4x10 A304	8	8	8						
5	Z701135000	ELECTROVALVULA SIMP. 220V	SIMPLE SOLENOID VALVE 220V	2	2	2						
	Z601156000	REGULADOR 8L RO. 254.034	REGULATOR 8L RED 254.034	2	2	2						ELIMINADO 11,09,11
	Z601156000	REGULADOR 8L RO. 254.034	REGULATOR 8L RED 254.034	1	1	1						INTRODUCIDO 12,09,11
	Q032021000	TORNILLO ALOMADO M4X10	CURVED SCREW M4X10	4	4	4						
6	S102606000	FRONTAL QUEMADOR MG9-10	BURNER FRONT MG9-10	1	_	_						ELIMINADO 01,05,12
6	12044771	FRONTAL QUEMADOR MG9-10	BURNER FRONT MG9-10	1	_	_						INTRODUCIDO 01,05,12
6	S032656000	FRONTAL QUEMADOR MG9-15	BURNER FRONT MG9-15	_	1	_						ELIMINADO 01,05,12
6	12044767	FRONTAL QUEMADOR MG9-15	BURNER FRONT MG9-15	_	1	_						INTRODUCIDO 01,05,12
6	S252605000	FRONTAL QUEMADOR MG9-20	BURNER FRONT MG9-20	_	_	1						ELIMINADO 01,05,12
6	12043846	FRONTAL QUEMADOR MG9-20	BURNER FRONT MG9-20	_	_	1						INTRODUCIDO 01,05,12
7	R693004000	CONMUTADOR DE FUNCIONES	FUNCTIONS SWITCH	1	1	1						
	Q042022000	TORNILLO AVELLANADO M4X15	COUNTERSUNK BOLT M4x15	2	2	2						
8	X143018000	PILOTO AMBAR SARTEN	FRYING PAM AMBER PILOT	1	1	1						ELIMINADO 01.02.13
8	12024669	PILOTO AMBAR Ø18	AMBER PILOT Ø18	1	1	1						INTRODUCIDO 01.02.13
9	S142105000	MANDO AGUA MARMITA FG(08)	WATER PAN CONTROL FG(08)	1	1	1						
10	S225042000	TUBO ENCENDIDO COMP. MG-900	COMPLETE IGNITION PIPE MG-90	1	1	1						ELIMINADO 22,11,11
10	S265012000	TUBO ENCENDIDO COMP. MG-900	COMPLETE IGNITION PIPE MG-90	1	1	1						ELIMINADO 01.05,12
10	12043851	TUBO ENCENDIDO COMP. MG-900	COMPLETE IGNITION PIPE MG-90	1	1	1						INTRODUCIDO 01.05,12

MOD.	MARMITAS GAMA 900/ PAN 900 RANGE	ZONA	CONJUNTO FUNCIONAL / FUNCTIONAL UNIT	PLANO	C-2251a

ITEM	CODIGO	DENOMINACION	TEXTO	MG9-10 S	MG9-15 S	MG9-20 S						NOTAS
S/Nº	12043814	AMARRE PILOTO MARMITAS	PANS. TIE PILOT	1	1	1						INTRODUCIDO 01.05,12
11	S112804000	EMBELLECEDOR TUBO	PIPE TRIM	1	1	1						ELIMINADO 01,04,12
12	S565015000	CONDUCCION CONEXION GRIFO	TAP CONNECTION PIPE	1	1	1						
	Q306024000	JUNTA 18X12.5X1.5	SEAL 18x12.5x1.5	3	3	3						
13	S105004000	CONDUCCION A QUEMADOR G910	PIPING TO BURNER G910	1	_	_						
13	S035038000	CONDUCCION A QUEMADOR G915	PIPING TO BURNER G915	_	1	_						
13	S045033000	CONDUCCION A QUEMADOR G920	PIPING TO BURNER G920	_	_	1						
	S312105000	TUERCA FIJAC.COND.QUEMADOR	BURNER PIPE FASTENING NUT	1	1	1						
	S312106000	BICONO Ø16	BICONE Ø16	1	1	1						
14	X505013000	REGULADOR DE AIRE POLIDORO	POLIDORO AIR CONTROL	2	2							
	Q012021000	TORNILLO EXAGONAL M4x10 A304	HEXAGONAL BOLT M4x10 A304	2	2							
15	9105100000	TOBERA Ø 1.50 BUT-PROPANO	NOZZLE Ø1.50 BUT-PROPANE	2	_	_						
15	U134401000	TOBERA Ø 2,20 GAS NATURAL	NOZZLE Ø2.20 GAS NATURAL	2	_	_						
15	N502401000	TOBERA Ø 1.70 BUT-PROPANO	NOZZLE Ø1.70 BUT-PROPANE	_	2	2						
15	S222401000	TOBERA Ø 2,55 GAS NATURAL	NOZZLE Ø2.55 GAS NATURAL	_	2	2						
16	X505724000	MANGUITO PORTATOBERAS	NOZZLE HOLDER SLEEVE	2	2	2						
	Q223019000	TUERCA 3/8 GAS LATÓN	NUT 3/8 GAS BRASS	2	2	2						
17	S102103000	BOTON DE MANDO MARMITA	PAN CONTROL BUTTON	1	1	1						
18	S105027000	TUBO PILOTO MG9-10	PILOT PIPE MG9-10	1	_	_						ELIMINADO 01,05,12
18	12044802	SUPERIOR TUBO PILOTO MG9-10	PILOT PIPE MG9-10 UPPER	1	_	_						INTRODUCIDO 01,05,12
18	12044799	INFER. PILOTO COMPL MG9-10 BM	PILOT PIPE MG9-10 BM LOWER	1	_	_						INTRODUCIDO 01,05,12
18	S035037000	TUBO PILOTO MG9-15	PILOT PIPE MG9-15	_	1	_						ELIMINADO 01,05,12
18	12044800	SUPERIOR TUBO PILOTO MG9-15	PILOT PIPE MG9-15 UPPER	_	1	_						INTRODUCIDO 01,05,12
18	12044799	INFER. PILOTO COMPL MG9-10 BM	PILOT PIPE MG9-10 BM LOWER	_	1	_						INTRODUCIDO 01,05,12
18	S045035000	TUBO PILOTO MG9-20	PILOT PIPE MG9-20	_	_	1						ELIMINADO 01,05,12
18	12043854	SUPERIOR TUBO PILOTO MG9-20	PILOT PIPE MG9-20 UPPER	_	_	1						INTRODUCIDO 01,05,12
18	12044860	INFER. PILOTO COMPL MG9-20	PILOT PIPE MG9-20 LOWER	_	_	1						INTRODUCIDO 01,05,12
	X205028000	BICONO Ø 6	BICONE Ø 6	1	1	1						
	S312107000	MANGUITO TUBO PILOTO	PILOT PIPE HOSE	1	1	1						
	U134323000	RACORD BICONO Ø 6 958.031	BICONE CONNECTION Ø 6 958.03	2	2	2						

MOD.	MARMITAS GAMA 900/ PAN 900 RANGE	ZONA	CONJUNTO FUNCIONAL / FUNCTIONAL UNIT	PLANO	C-2251a

ITEM	CODIGO	DENOMINACION	TEXTO	MG9-10 S	MG9-15 S	MG9-20 S						NOTAS
19	S312101000	GRIFO SC. PEL-23S.V Ø1,40	TAP SC. PEL-23S.V Ø1,40	1	1							ELIMINADO 01.06.09
19	S312115000	GRIFO SC. PEL-23S.V Ø 2,2	TAP SC. PEL-23S.V Ø 2,2	1	1							INTRODUCIDO 01.06.09
20	S042106000	TERMOPAR MG9-10 BM	THERMOCOUPLE MG9-10 BM	1	1	1						
	U264301000	RACORD EMPALME TERMOPAR	THERMOC. JUNCTION RACORD	1	1	1						INTRODUCIDO 01.03.10
21	R202100000	CONJUNTO SOPORTE PILOTO	PILOT SUPPORT UNIT	1	1	1						ELIMINADO 01.03.10
21	U322118000	PILOTO COMPLETO BP 100.062	COMPL. PILOT BP 100.062	1	1	1						INTRODUCIDO 30.07.09
	U442137000	INYECTOR Ø 0,4 (GAS NATURAL)	NOZZLE Ø 0.4 (GAS NATURAL)	1	1	1						
	Q221342000	REMACHE EXAGONAL M5	HEXAGONAL RIVET M5	2	2	2						
	Q012031000	TORNILLO EXAGON. M5x10 A304	HEXAGONAL BOLT. M5x10 A304	2	2	2						
22	S105028000	CONDUCC. GRAL. MARMITAS 910S	GEN PIPE PAN 910S	1	_	_						ELIMINADO 22,11,11
22	12041382	CONDUCC. GRAL. MARMITAS 910S	GEN PIPE PAN 910S	1	_	_						ELIMINADO 19,01,12
22	12043716	COND.GENERAL COMP. MG9-10S	GEN PIPE PAN MG9-10S	1	_	_						INTRODUCIDO 19,01,12
22	S045037000	CONDUCCION GRAL. MARMITAS S	GEN. PIPE PANS S	_	1	1						ELIMINADO 22,11,11
22	12041631	CONDUCCION GRAL. MARMITAS S	GEN. PIPE PANS S	_	1	1						ELIMINADO 19,01,12
22	12043718	COND. GRAL. COMPL MG9-15-20S	GEN. PIPE PANS MG9-15-20S	_	1	1						INTRODUCIDO 19,01,12
	Q221342000	REMACHE EXAGONAL M5	HEXAGONAL RIVET M5	1	1	1						
	Q152004000	TORNILLO APLAST. M5x13 A304	MUSHROOM HEAD BOLT M5x13 A	1	1	1						
	Q012042000	TORNILLO EXAGONAL M6x15	HEXAGONAL BOLT M6x15	1	1	1						
	Q302022000	ARANDELA 16x6x1,2 A304	WASHER 16x6x1.2 A304	1	1	1						
	Q221343000	REMACHE EXAGONAL M6	HEXAGONAL RIVET M6	1	1	1						
	S312103000	TUERCA FIJACION COND. GNRAL	GEN. PIPE FASTEN NUT	1	1	1						
	S312104000	BICONO Ø20	BICONE Ø20	1	1	1						
S/Nº	Z602121000	MANGUERA ENTRADA AGUA	WATER INTAKE HOSE	2	2	2						
23	S113034000	PIEZO ELECTRICO	PIEZOELECTRIC	1	1	1						ELIMINADO 01.05,12
23	12043897	PIEZO ELECTRICO COMPLETO	COMPL. PIEZOELECTRIC	1	1	1						INTRODUCIDO 01.05,12
S/Nº	12043907	ANILLO ADAPTADOR PIEZOELECTR.	PIEZOELECTRIC ADAPTER RING	1	1	1						INTRODUCIDO 01.05,12
24	X022131000	BUJIA	SPARK PLUG	1	1	1						

MOD.	MARMITAS GAMA 900/ PAN 900 RANGE	ZONA	VARIOS / VARIOUS	PLANO	

ITEM	CODIGO	DENOMINACION	TEXTO	MG9-10	MG9-10 S	MG9-15	MG9-15 S	MG9-20	MG9-20 S			NOTAS
	S206501000	FOLLETO DE INSTRUCCIONES	INSTRUCTION LEAFLET	1	1	1	1	1	1			
	S563002000	ESQUEMA TEORICO ADHESIVO	THEOR. DIAGRAM LABEL	1	1	1	1	1	1			PLANO HB-74388
	S563003000	PLANO DE MONTAJE	ASSEMBLY PLAN	1	1	1	1	1	1			PLANO HB-80032
	S563001000	CABLEADO MARMITA G-750Q	PAN WIRING G-750Q	1	_	1	_	1	_			ELIMINADO 12,02,12
	12041380	CABLEADO ENTRADA AGUA	WIRING IN WATER	1	1	1	1	1	1			INTRODUCIDO 12,02,12
	S223003000	INSTALACION ELE MG900-S	ELE INSTALLATION MG900-S	_	1	_	1	_	1			ELIMINADO 12,02,12
	U323030000	CABLE BUJIA	SPARK PLUG CABLE	1	1	1	1	1	1			
	U333003000	CABLE MASA ENCENDEDOR	LIGHTER EARTH CABLE	1	1	1	1	1	1			ELIMINADO 01,05,12

MOD.	MARMITAS GAMA 900/ PAN 900 RANGE	ZONA	PIEZAS ESPECIFICAS PARA LOS DISTINTOS GASES SPECIFIC PARTS FOR DIFFERENT GAS TYPES	PLANO	C-2251

ITEM	CODIGO	DENOMINACION	TEXTO	MG9-10	MG9-10 S	MG9-15	MG9-15 S	MG9-20	MG9-20 S			NOTAS
		BUTANO - PROPANO	**BUTANE - PROPANE**									
15	9105100000	TOBERA Ø 1.50	NOZZLE Ø 1.50	2	2	_	_	_	_			
15	N502401000	TOBERA Ø 1.70	NOZZLE Ø 1.70	_	_	2	2	2	2			
S/N	U136501000	INDICADOR BUTANO - PROPANO	INDICATOR BUTANE-PROPANE	1	1	1	1	1	1			
		GAS NATURAL	**NATURAL GAS**									
15	U134401000	TOBERA Ø 2,20	NOZZLE Ø 2.20	2	2	_	_	_	_			
15	S222401000	TOBERA Ø 2,55	NOZZLE Ø 2.55	_	_	2	2	2	2			
26	U442137000	INYECTOR Ø 0,4	INJECTOR Ø 0.4	1	1	1	1	1	1			
S/N	U134402000	INDICADOR GAS NATURAL	INDICATOR GAS NATURAL	1	1	1	1	1	1			

MOD.	MARMITAS GAMA 900/ PAN 900 RANGE	ZONA	VERSION AUSTRALIA / AUSTRALIA VERSION	PLANO	

ITEM	CODIGO	DENOMINACION	TEXTO	MG9-10	MG9-15	MG9-20						NOTAS
	S036516000	FOLLETO DE INSTRUCCIONES	INSTRUCTION LEAFLET	1	1	1						
		BUTANO - PROPANO	**BUTANE - PROPANE**									
15	9105100000	TOBERA Ø 1.50	NOZZLE Ø 1.50	2	_	_						
15	N502401000	TOBERA Ø 1.70	NOZZLE Ø 1.70	_	2	2						
S/N	U136501000	INDICADOR BUTANO - PROPANO	INDICATOR BUTANE-PROPANE	1	1	1						
		GAS NATURAL	**NATURAL GAS**									
15	S222402000	TOBERA Ø 2,70	NOZZLE Ø 2.70	2	_	_						
15	R532400000	TOBERA Ø 3,2	NOZZLE Ø 3.2	_	2	2						
26	U442137000	INYECTOR Ø 0,4	INJECTOR Ø 0.4	1	1	1						
S/N	U134402000	INDICADOR GAS NATURAL	INDICATOR GAS NATURAL	1	1	1						

MOD.	MARMITAS GAMA 900/ PAN 900 RANGE	ZONA	VERSION ARGELIA/ ALGERIA VERSION	PLANO	C-2250 C-2251

ITEM	CODIGO	DENOMINACION	TEXTO	MG9-10	MG9-15	MG9-20						NOTAS
4	S036146000	BISAGRA COMPLETA CUSCUSERA	COMPL. HINGE COUSCOUS COOI	1	1							
S/Nº	U565007000	CODO ENTRADA GAS	GAS INPUT L-BEND	1	1							
S/Nº	U725006000	TUERCA 3/4	NUT 3/4	1	1							
		BUTANO - PROPANO	**BUTANE - PROPANE**									
15	N502401000	TOBERA Ø 1.70	NOZZLE Ø 1.70	2	2							
S/N	U136501000	INDICADOR BUTANO - PROPANO	INDICATOR BUTANE-PROPANE	1	1							
		GAS NATURAL	**NATURAL GAS**									
15	S222401000	TOBERA Ø 2,55	NOZZLE Ø 2.55	2	2							
26	U442137000	INYECTOR Ø 0,4	INJECTOR Ø 0.4	1	1							
S/N	U134402000	INDICADOR GAS NATURAL	INDICATOR GAS NATURAL	1	1							

MOD.	MARMITAS GAMA 900/ PAN 900 RANGE	ZONA	REPUESTOS RECOMENDADOS RECOMMENDED SPARE PART	PLANO	

ITEM	CODIGO	DENOMINACION	TEXTO	MG9-10	MG9-10 S	MG9-15	MG9-15 S	MG9-20	MG9-20 S			NOTAS
6	S116121000	RESORTE TAPA 07199	SPRING COVER 07199	1	1	1	1	1	1			C-2250
12	S102125000	GRIFO VACIADO 2"	DRAINAGE TAP 2"	1	1	1	1	1	1			C-2250
1	12044878	QUEMADOR DE POLIDORO	POLIDORO BURNER	2	_	2	_	2	_			C-2251
S/Nº	12043764	PORTATOBERAS QUEMADOR MAR.	BURNER NOZZLE HOLDER	2	_	2	_	2	_			C-2251
4	Z701135000	ELECTROVALVULA SIMP. 220V	SIMPLE SOLENOID VALVE 220V	2	_	2	_	2	_			C-2251
6	R693004000	CONMUTADOR DE FUNCIONES	FUNCTIONS SWITCH	1	_	1	_	1	_			C-2251
7	12024669	PILOTO AMBAR Ø18	AMBER PILOT Ø18	1	_	1	_	1	_			C-2251
14	S312115000	GRIFO SC. PEL-23S.V Ø 2,2	TAP SC. PEL-23S.V Ø 2,2	1	_	1	_	1	_			C-2251
17	12043897	PIEZO ELECTRICO COMPLETO	COMPL. PIEZOELECTRIC	1	_	1	_	1	_			C-2251
S/Nº	12043907	ANILLO ADAPTADOR PIEZOELECTR.	PIEZOELECTRIC ADAPTER RING	1	_	1	_	1	_			C-2251
20	X022131000	BUJIA	SPARK PLUG	1	_	1	_	1	_			C-2251
21	U562130000	TERMOPAR L=850	THERMOCOUPLE L=850	1	_	1	_	1	_			C-2251
22	U322118000	PILOTO COMPLETO BP 100.062	COMPL. PILOT BP 100.062	1	_	1	_	1	_			C-2251
4	12044878	QUEMADOR DE POLIDORO	POLIDORO BURNER	_	2	_	2	_	2			C-2251a
	12043764	PORTATOBERAS QUEMADOR MAR.	BURNER NOZZLE HOLDER	_	2	_	2	_	2			C-2251a
5	Z701135000	ELECTROVALVULA SIMP. 220V	SIMPLE SOLENOID VALVE 220V	_	2	_	2	_	2			C-2251a
7	R693004000	CONMUTADOR DE FUNCIONES	FUNCTIONS SWITCH	_	1	_	1	_	1			C-2251a
8	12024669	PILOTO AMBAR Ø18	AMBER PILOT Ø18	_	1	_	1	_	1			C-2251a
19	S312115000	GRIFO SC. PEL-23S.V Ø 2,2	TAP SC. PEL-23S.V Ø 2,2	_	1	_	1	_	1			C-2251a
20	S042106000	TERMOPAR MG9-10 BM	THERMOCOUPLE MG9-10 BM	_	1	_	1	_	1			C-2251a
21	U322118000	PILOTO COMPLETO BP 100.062	COMPL. PILOT BP 100.062	_	1	_	1	_	1			C-2251a
	U442137000	INYECTOR Ø 0,4 (GAS NATURAL)	NOZZLE Ø 0.4 (GAS NATURAL)	_	1	_	1	_	1			C-2251a
23	12043897	PIEZO ELECTRICO COMPLETO	COMPL. PIEZOELECTRIC	_	1	_	1	_	1			C-2251a
S/Nº	12043907	ANILLO ADAPTADOR PIEZOELECTR.	PIEZOELECTRIC ADAPTER RING	_	1	_	1	_	1			C-2251a
24	X022131000	BUJIA	SPARK PLUG	_	1	_	1	_	1			C-2251a

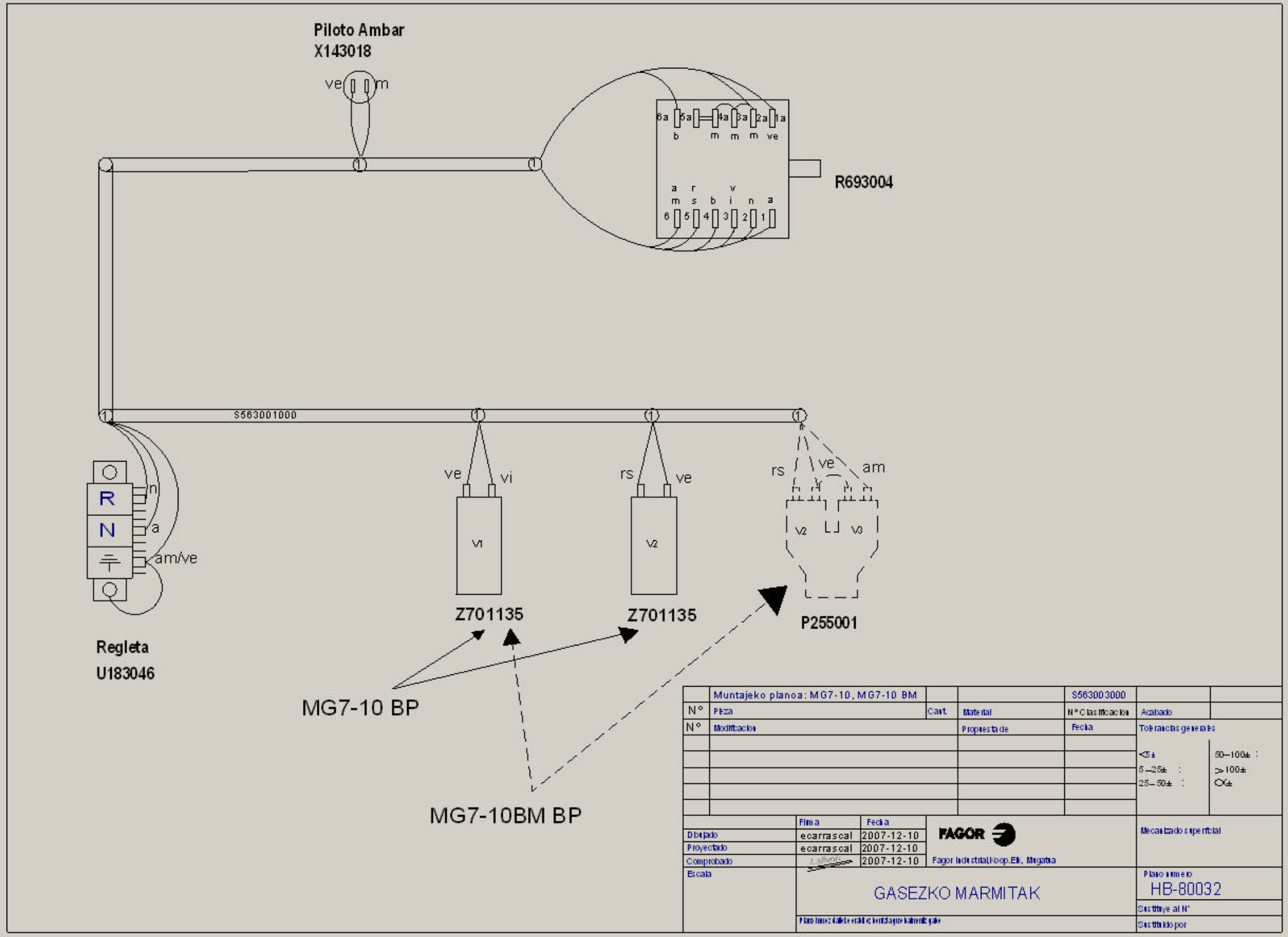

Piloto Ambar
X143018
ve
m
6a
5a
4a
3a
2a
1a
b
m
m
m
ve
R693004
a
r
v
m
s
b
i
n
a
6
5
4
3
2
1
S563001000
R
N
n
a
am/ve
Regleta
U183046
ve
vi
V1
Z701135
rs
ve
V2
Z701135
rs
ve
am
V2
V3
P255001
MG7-10 BP
MG7-10BM BP
Muntajeko planoa: MG7-10, MG7-10 BM
S563003000
N°
Pieza
Cant.
Material
N° Clasificacion
Acabado
N°
Modificacion
Propuesta de
Fecha
Tolerancias generales
<5±
5–25± :
25–50± :
50–100± :
>100±
Firma
Fecha
Dibujado
ecarrascal
2007-12-10
Proyectado
ecarrascal
2007-12-10
Comprobado
2007-12-10
FAGOR
Fagor Industrial,Koop.Elk, Mugatua
Mecanizado superficial
Escala
GASEZKO MARMITAK
Plano numero
HB-80032
Sustituye al N°
Sustituido por

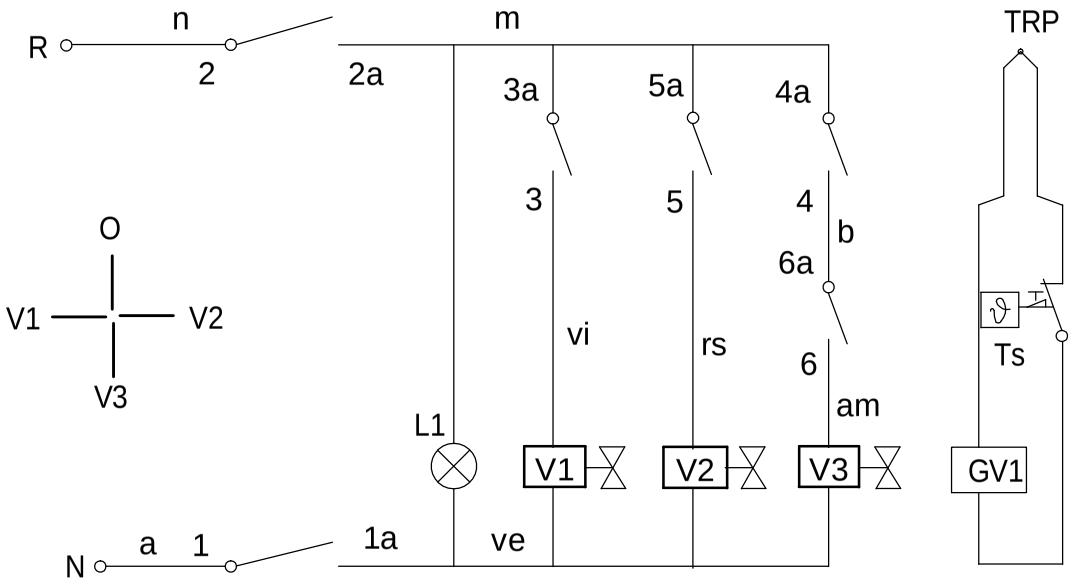

S563002000

m=marron-brown-marron
n=negro-black-noir
r=rojo-red-rouge
b=blanco-white-blanc
ve=verde-green-vert
g=gris-grey-gris
a=azul-blue-bleu

IG = Interruptor general
L1 = Lampara funcionamiento
V1 = Valvula Agua Caliente
V2 = Valvula Agua Fria
V3 = Valvula Agua Camara
Ts = Limitador (245)
GV1 = Valvula gas (SEGURIDAD)
TRP = Termopar

IG	1 1a	2 2a	3 3a	4 4a	5 5a	6 6a
0						
V2	X	X			X	X
V3	X	X		X		X
V1	X	X	X	X		

Zk./Nº	Esquema de montaje MARM G-750Q	Cant.	Materiala/Material	Klas. zk/Nº Clas.	Data/Fecha
-	Pieza	-	-	S563002000	-
Zk./Nº	Aldaketa/Modificaciones	Nork proposatua/Propuesta de			
-	-	-			-
-	-	-			-
-	-	-			-
-	-	-			-
-	-	-			-

	Sinadura/Firma	Data/Fecha
Marraztua/Dibujado	J.Etxeberria	5-6-2007
Proiektatua/Proyectado	J.Etxeberria	5-6-2007
Egiaztatua/Comprobado	I.Alberdi	20-6-2007
Eskala/Escala	-	

FAGOR
Fagor Industrial,Koop.Elk, Mugatua

MARMITAK

Plano hau ezin daiteke erabili, ez berriztatu, gure baimenik gabe.

-	Gainazal akabera/Tratamiento

Perdoi orokorrak
Tolerancias generales

< 5 ± 0.2	5 ÷ 25 ± 0.4	25 ÷ 50 ± 0.6
50 ÷ 100 ± 0.8	>100± 1	α ± 1

Gainazal perdoia
Mecanizado Superficial

—

Plano Zk./Plano Nº
HB-74388

-	Zk. ord. du
-	Zk.gaitik ord.

Simb/LENG		ESPAÑOL	ENGLISH	FRANÇAIS	DEUTSCH	ITALIANO
C1, C2	=	Contactor Calentamiento	Contacteur Chauffe	Heating Contactor	Heizschütz	Contatore Riscaldamento
CN	=	Control de Nivel de agua	Control of water Level	Commande de niveau d'eau	Steuerung des Wasserspiegeles	Controllo del livello d'acqua
E	=	Generador de Chispa	Spark generator	Générateur d'étincelle	Funkengenerator	Generatore della scintilla
IB	=	Micro tope bajada	Microswitch of lowered Limit	Microcontact de la limite abaissée	Mikroschalter der gesenkten Begrenzung	Microinterruttore del limite abbassato
IG	=	Interruptor general	General switch	Commutateur général	Allgemeiner Schalter	Interruttore generale
IGV	=	Interruptor electrovalvulas de agua	Switch electrovalvula water	Commutez l'eau d'electrovalvula	Schalten Sie electrovalvula Wasser	Commuti l'acqua di electrovalvula
IE	=	Pulsador de Encendido	Ignition Switch	Commutateur d'allumage	Zündung-Schalter	Interruttore di accensione
IMB	=	Pulsador bajada	lowered switch	commutateur abaissé	gesenkter Schalter	interruttore abbassato
IMS	=	Pulsador subida	Raised switch	Commutateur augmenté	Angehobener Schalter	Interruttore sollevato
IP	=	Micro seguridad	security microswitch	microcontact de sécurité	Sicherheitsmikroschalter	microinterruttore di sicurezza
IS	=	Micro tope subida	Microswitch of rise Limit	Microcontact de la limite d'élévation	Mikroschalter der Aufstieg Begrenzung	Microinterruttore del limite di aumento
L1	=	Lámpara marcha	Operation Light	Lumière d'opération	Betriebs-Licht	Luce di funzionamento
L2	=	Lámpara calentamiento	Heating Light	Lumière de chauffage	Heizungs-Licht	Luce del riscaldamento
M	=	Motor de elevacion	Motor of elevation	Moteur d'altitude	Motor des Aufzugs	Motore dell'altezza
P	=	Presostato de Camara	Water Level Switch	Commutateur de niveau d'eau	Wasserspiegel-Schalter	Interruttore del livello d'acqua
PR	=	Puente rectificador	Electrical bridge rectifier	Pont redresseur électrique	Elektrischer Brückengleichrichter	Raddrizzatore a ponte elettrico
R	=	Resistencia Calentamiento.	Résistance Chauffe	Heating Resistors	Widerstand Aufheizung	Resistenza Riscaldamento
RE	=	Regulador Energia	Regulator of Energy	Régulateur d'énergie	Regler von Energie	Regolatore di energia
T	=	Termostato	Thermostat	Thermostat	Thermostat	Termostato
TRF	=	Transformador	Transformer	Transformateur	Transformator	Trasformatore
TS	=	Termostato de seguridad	Security Thermostat	Thermostat de sécurité	Sicherheits-Thermostat	Termostato di sicurezza
TRP	=	Termopar	Thermocouple	Thermocouple	Thermoelement	Termocoppia
VG1,VG2	=	ElectroVálvula gas	Electrical gas valve	Clapet à gaz électrique	Elektrisches Gichtventil	Valvola a gas elettrica
V1	=	Valvula Agua CALIENTE	ElectroValve of Hot Water	Électrovalve d'eau chaude	Elektroventil des Heißwassers	Elettrovalvola di acqua calda
V2	=	Valvula Agua FRIA	ElectroValve of cold Water	Électrovalve d'eau froide	Elektroventil des kalten Wassers	Elettrovalvola di acqua fredda
V3	=	Valvula Agua Caldera	electrovalve of water boiler	électrovalve de chauffe-eau	Elektroventil des Warmwasserboilers	elettrovalvola del reattore ad acqua
	=	**COLORES**	**COLOUR**	**COULEURS**	**FARBEN**	**COLORE**
a	=	Azul	Blue	Bleu	Blau	Blu
am	=	Amarillo	Yellow	Jaune	Gelb	Giallo
am/ve	=	Amarillo/verde	Yellow / green	Jaune / vert	Gelb/grün	Giallo/verde
b	=	Blanco	White	Blanc	Weiß	Bianco
g	=	Gris	Grey	Gris	Grau	Grigio
m	=	Marrón	Brown	Marron	Braun	Marrone
n	=	Negro	Black	Noir	Schwarz	Nero
na	=	Naranja	Orange	Orange	Orange	Arancio
r	=	Rojo	Red	Rouge	Rot	Rosso
rs	=	Rosa	Pink	Rose	Rosa	Roseo
ve	=	Verde	Green	Vert	Grün	Verde
vi	=	Violeta	Purple	Violet	Violett	Viola
						X463007000