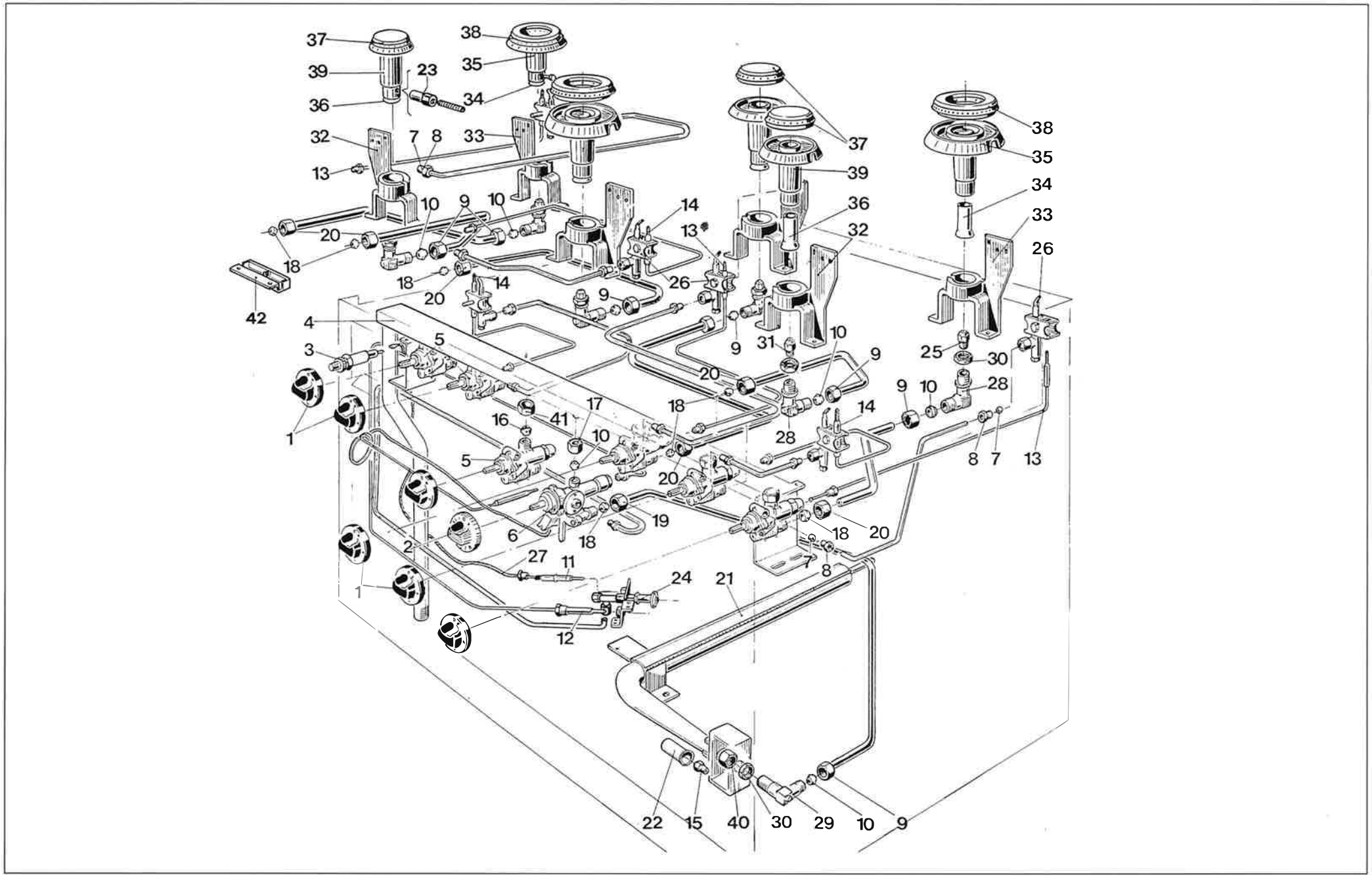
37
38
39
23
35
36
34
32
7
8
33
13
10
9
10
14
20
13
36
37
38
35
39
34
33
32
26
18
18
20
14
26
42
4
9
5
3
9
31
10
25
30
20
9
9
10
28
1
16
41
17
18
14
28
8
7
13
5
10
20
19
6
18
18
20
2
27
11
7
8
1
24
21
12
22
15
40
30
29
10
9

TAV. 706 **IMPIANTO GAS C670** EQUIPEMENTS POUR GAZ *GAS SYSTEM EQUPEMENT*

	Codice	Denominazione	Denomination	*Denomination*	C6A70	C6AV70	C6F70	C6FV70
1	RTCU900028	**Manopola valvolata**	Bouton p. robinet avec valve de sûreté	*Valve safety knob*	●	●	●	●
2	RTCU700031	**Manopola termostato**	Bouton pour thérmostat	*Thermostat knob*			●	●
3	RTCU700020	**Accensione piezo**	Allumage piezo	*Piezo lighting*			●	●
4	GACU700010	**Rampa C6/70**	Collecteur C6/70	*Collector C6/70*	●	●	●	●
5	RTCU900020	**Rubinetto**	Robinet	*Tap*	●		●	
5	RTCU900011	**Rubinetto valvolato**	Robinet avec valve de sûreté	*Valved tap*		●		●
6	RTCU700068	**Termostato forno**	Thérmostat pour four	*Oven thermostat*			●	●
7	RTCU900018	**Bicono per tubo ∅ 6**	Bicone ∅ 6	*Bicone ∅ 6*	●	●	●	●
8	RTCU900019	**Calotta per tubo ∅ 6**	Ecrou pour tube ∅ 6	*Nut for tube ∅ 6*	●	●	●	●
9	RTCU900013	**Calotta per tubo ∅ 10**	Ecrou pour tube ∅ 10	*Nut for tube ∅ 10*	●	●	●	●
10	RTCU900012	**Bicono per tubo ∅ 10**	Bicone pour tube ∅ 10	*Bicone for tube ∅ 10*	●	●	●	●
11	RTCU900073	**Candela accensione**	Electrode	*Spark plug*			●	●
12	RTCU900024	**Termocoppia cm. 150**	Thermocouple cm. 150	*Thermocouple cm. 150*			●	●
13	RTCU900022	**Termocoppia cm. 60**	Thermocouple cm. 60	*Thermocouple cm. 60*		●		●
14	RTCU900021	**Termocoppia cm. 22**	Thermocouple cm. 22	*Thermocouple cm. 22*		●		●
15	RTCU700034	**Iniettore GPL ∅ 130**	Injecteur pour gaz butane ∅ 130	*Gas injector ∅ 130*			●	●
15	RTCU900038	**Iniet. ∅ 200 gas metano**	Injecteur pour gaz naturel ∅ 200	*Natural gas injecteur ∅ 200*			●	●
15	RTBF700019	**Iniet. ∅ 480 gas città**	Inject. pour gaz de ville ∅ 480	*Town gas injecteur ∅ 480*			●	●
16	RTCU900014	**Bicono ∅ 12**	Bicone ∅ 12	*Bicone ∅ 12*			●	●
17	RTCU700017	**Calotta fissag. termost.**	Ecrou pour fixer le thérmostat	*Nut to fix thermostat*			●	●
18	RTCU900016	**Bicono per rubin. valv.**	Bic. pour robin. avec valv. de sûr.	*Bicone for safety valve*	●	●	●	●
19	RTCU700018	**Calotta per tubo term.**	Ecrou pour fixer la tube du therm.	*Nut to fix thermostat tube*	●	●	●	●
20	RTCU900017	**Calotta per rubinetto**	Ecrou pour robinet	*Tap nut*	●	●	●	●
21	RTCU700094	**Bruciatore forno**	Brûleur du four	*Oven burner*			●	●
22	PACU700017	**Regolatore aria**	Régulation de l'air du four	*Air regulator*			●	●
23	RTCU700128	**Controdado reg. aria**	Contre écrou reg. air	*Air regulation lock nut*	●	●	●	●
24	RTCU800034	**Pilota forno**	Pilot du four	*Oven pilot*			●	●
25	RTCU900246	**Iniettore ∅ 115 per GPL**	Injecteur pour gaz butane ∅ 115	*Butane injector ∅ 115*	●	●	●	●
25	RTCU900243	**Iniettore ∅ 175 gas metano**	Injecteur pour gaz naturel ∅ 175	*Natural gas injector ∅ 175*	●	●	●	●
25	RTCP900067	**Iniettore ∅ 325 gas città**	Injecteur gaz de ville ∅ 325	*Town gas injector ∅ 325*	●	●	●	●
26	RTCU900025	**Pilota a 1 via**	Pilote 1 voie	*1 way Pilot*	●	●	●	●
27	RTCU700005	**Cavo accensione**	Cable d'allumage	*Lighting cable*			●	●
28	RTCU900006	**Portainiettore**	Porte injecteur four	*Support injector for oven*	●	●	●	●
29	RTCU700001	**Portainiettore forno**	Porte injecteur du four	*Support injector for oven*			●	●
30	RTCU900005	**Controdado**	Contre écrou	*Lock nut*	●	●	●	●
31	RTCU700032	**Iniettore ∅ 90 per GPL**	Injecteur pour gaz butane ∅ 90	*Butane injector ∅ 90*	●	●	●	●
31	RTCU700035	**Iniettore ∅ 135 per gas met.**	Injecteur pour gaz naturel ∅ 135	*Natural gas injector ∅ 135*	●	●	●	●
31	RTCU800080	**Iniettore ∅ 245 gas città**	Injecteur gaz de ville ∅ 245	*Town gas injector ∅ 245*	●	●	●	●
32	RTCU700006	**Supporto bruc. 3.000 kcal/h**	Support brûleur 3.000 kcal/h	*Support burner 3.000 kcal/h*	●	●	●	●
33	RTCU700007	**Supporto bruc 5.000 kcal/h**	Support brûleur 5.000 kcal/h	*Support burner 5.000 kcal/h*	●	●	●	●
34	PACU700160	**Regolatore aria**	Régulateur de l'air	*Air regulator*	●	●	●	●
35	RTCU700010	**Bruciatore 5.000 kcal/h**	Brûleur 5.000 kcal/h	*Burner 5.000 kcal/h*	●	●	●	●
36	RTCU700029	**Regolatore aria**	Régulateur de l'air	*Air regulator*	●	●	●	●
37	GRCU700001	**Spartifiamma 3.000 kcal/h**	Chapeau 3.000 kcal/h	*Burner cover 3.000 cal/h*	●	●	●	●
38	GRCU700002	**Spartifiamma 5.000 kcal/h**	Chaupeau 5.000 kcal/h	*Burner cover 5.000 kcal/h*	●	●	●	●
39	RTCU700124	**Bruciatore 3.000 kcal/h**	Brûleur 3.000 kcal/h	*Burner 3.000 kcal/h*	●	●	●	●
40	RTCU900203	**Controdado**	Contre écrou	*Lock nut*			●	●
41	RTCU900015	**Calotta fiss. rubinetto**	Ecrou pour fixer le robinet	*Nut to fix tap*	●	●	●	●
42	PACU700143	**Portabulbo**	Porte boule	*Bulb support*			●	●