DESPIECES DEL SERVICIO TECNICO

LAVAVAJILLAS - LAVEVAISSELLE
DISHWASHERS - GESCHIRRSPÜLER
LAVASTOVIGLIE

Modelos

FI-100 FI-120 ECO-120
MF-120 FI-120 W

SETIEMBRE 2000

FAGOR

Fagor Industrial

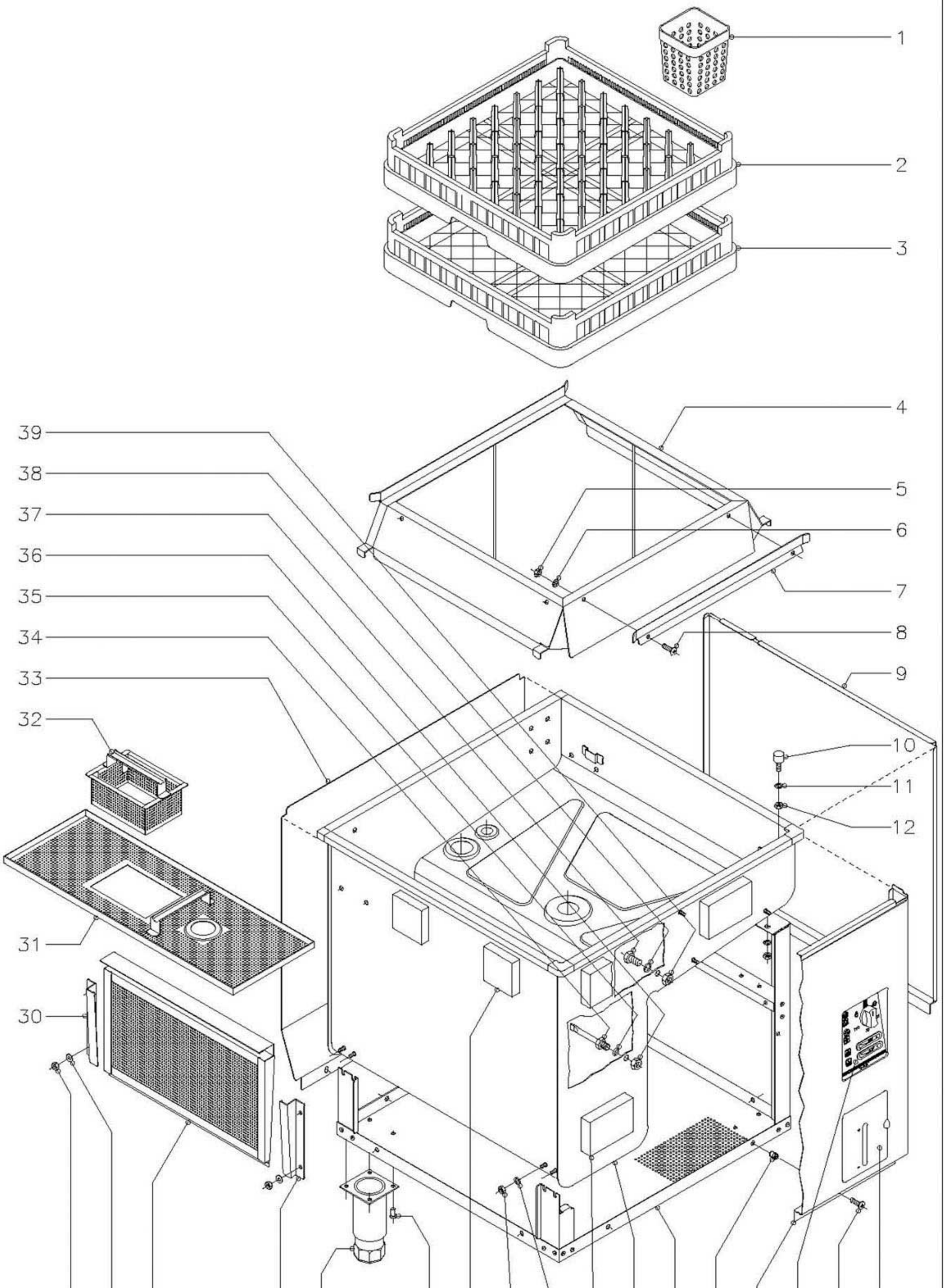

N plano	Firma	Fecha	Aparato	Lamina	
C-865		9-00	LAVAVAJILLAS DE CAPOTA FI-100, FI-120, FI-120W, MF-120, ECO-120	1	Fagor Industrial S.Coop. Oate

MOD.	LAVAVAJILLAS DE CAPOTA	ZONA	MUEBLE	PLANO	C-865

ITEM	CODIGO	DENOMINACION	TEXTO	FI-100	FI-120	ECO-120	FI-120W	MF-120					NOTAS
1	Z655314	Cestillo cubiertos		8	8	8	8	8					
2	Z655302	Cestillo platos CP-16/18		1	2	2	2	2					
3	Z655301	Cestillo base CT-10		1	1	1	1	1					
4	Z710311	Base cestillos		1	1	1	1	1					
5	Q162030	Tuerca exagonal M-5		2	2	2	2	2					
6	Q242030	Arandela abanico A-5		2	2	2	2	2					
7	Z710317	Guia cestillo		1	1	1	1	1					
8	Q152004	Tornillo aplastado M-5x13		2	2	2	2	2					
9	Z712913	Panel lateral derecho		1	1	1	1	1					
s/n	Z712914	Panel lateral izquierdo		1	1	1	1	1					
10	Z710316	Amortiguador		2	2	2	2	2					
11	Q262040	Arandela muelle A-6		2	2	2	2	2					
12	Q162040	Tuerca exagonal M-6		2	2	2	2	2					
13	Z712902	Puerta deposito completa		1	1	1	-	-					
13	Z718424	Puerta deposito completa		-	-	-	1	1					
	Z642907	Eje giro puerta		2	2	2	2	2					
	Q372001	Pasador de aletas Ø 2x15		4	4	4	4	4					
14	Q152004	Tornillo aplastado M-5x13		8	8	8	8	8					(Amarre inferior paneles)
15	Z712908	Embellecedor adhesivo FI-100		1	-	-	-	-					
15	Z722901	Embellecedor adhesivo FI-120		-	1	-	-	-					
15	Z732901	Embellecedor adhesivo ECO-120		-	-	1	-	-					
15	Z728401	Embellecedor adhesivo FI-120 W		-	-	-	1	-					
15	Z728501	Embellecedor adhesivo MF-120		-	-	-	-	1					
16	Z712912	Panel frontal		1	1	1	1	1					
17	Q221342	Remache exagonal M-5		8	8	8	8	8					(Amarre inferior paneles)
18	Z710114	Armazon completo		1	1	1	1	1					
19	Z710301	Cuba completa		1	1	1	1	1					
20	Q770844	Porespan 120x80x25		3	3	3	3	3					
21	Q262040	Arandela muelle A-6		8	8	8	8	8					

MOD.	LAVAVAJILLAS DE CAPOTA	ZONA	MUEBLE	PLANO	C-865

ITEM	CODIGO	DENOMINACION	TEXTO	FI-100	FI-120	ECO-120	FI-120W	MF-120					NOTAS
22	Q162040	Tuerca exagonal M-6		8	8	8	8	8					
23	Z712911	Porespan 80x80x20		7	7	7	7	7					
24	Q411304	Remache avibulb Ø 4,8		16	16	16	16	16					
25	X260150	Pata regulable		4	4	4	4	4					
26	Z710309	Guia filtro derecha		1	1	1	1	1					
27	Z710907	Filtro aspiracion		1	1	1	1	1					
28	Q232040	Arandela plana A-6		4	4	4	4	4					
29	Q162040	Tuerca exagonal M-6		4	4	4	4	4					
30	Z710310	Guia filtro izquierda		1	1	1	1	1					
31	Z710801	Bandeja filtro		1	1	1	1	1					
32	Z710804	Recogedor desperdicios		1	1	1	1	1					
33	Z712915	Panel posterior		1	1	1	-	-					
33	Z718423	Panel posterior completo W y MF		-	-	-	1	1					
	3713500	Perfil cubrearistas L=140		2	2	2	2	2					(En panel posterior)
	3713500	Perfil cubrearistas L=110		1	1	1	1	1					(En panel posterior)
34	Z263002	Vaina bulbo termometro		1	1	1	1	1					
35	Q307048	Junta torica Ø16,18xØ9,12xØ3,53		1	1	1	1	1					
36	Q162070	Tuerca exagonal M-12		1	1	1	1	1					
37	Q012073	Tornillo exagonal M-12x20		1	1	1	1	1					(Entrada detergente)
38	Q306024	Arandela junta Ø18xØ12,5x1,5		1	1	1	1	1					(Entrada detergente)
39	Q162070	Tuerca exagonal M-12		1	1	1	1	1					(Entrada detergente)

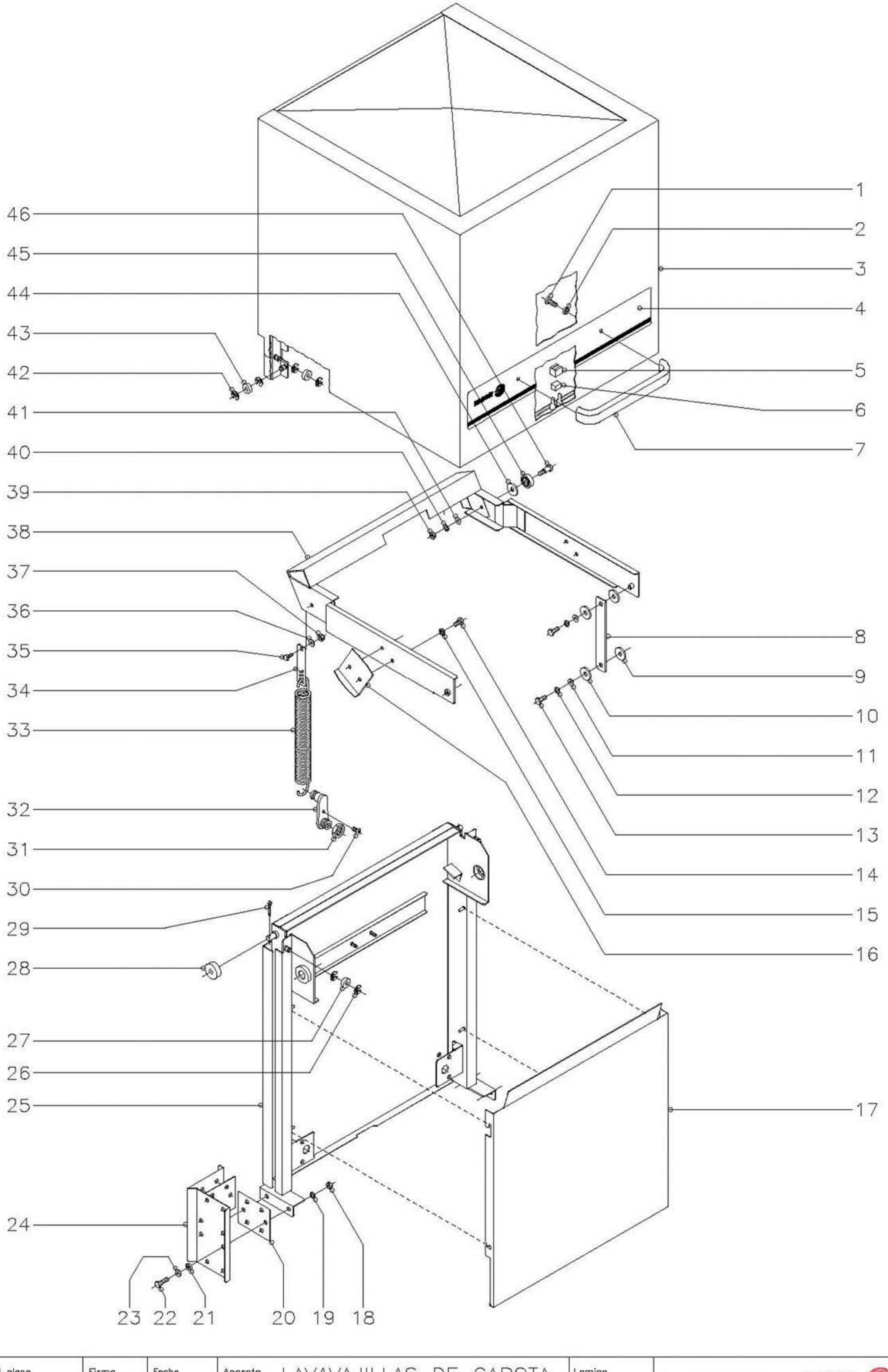

N plano	Firma	Fecha	Aparato	Lamina	
C−866		9−00	LAVAVAJILLAS DE CAPOTA FI−100, FI−120, FI−120W, MF−120, ECO−120	2	Fagor Industrial S.Coop. O<ate

MOD.	LAVAVAJILLAS DE CAPOTA	ZONA	CAPO	PLANO	C-866

ITEM	CODIGO	DENOMINACION	TEXTO	FI-100	FI-120	ECO-120	FI-120W	MF-120					NOTAS
1	Q032041	Tornillo alomado M-6x10		2	2	2	2	2					
2	Q308002	Arandela dubo A-6		2	2	2	2	2					
3	Z710501	Capo		1	1	1	1	1					
4	Z710516	Adhesivo de capo		1	1	1	1	-					
4	Z718502	Adhesivo de capo MF		-	-	-	-	1					
5	Z200507	Protector iman		1	1	1	1	1					
6	Z200506	Iman		1	1	1	1	1					
7	Z200512	Asa de capo		1	1	1	1	-					
7	Z650531	Asa de capo MF		-	-	-	-	1					
8	Z710523	Biela		2	2	2	2	2					
9	Q308012	Arandela Ø 30xØ 10x3		4	4	4	4	4					
10	Q308012	Arandela Ø 30xØ 10x3		4	4	4	4	4					
11	Q232040	Arandela plana A-6		4	4	4	4	4					
12	Q262040	Arandela muelle A-6		4	4	4	4	4					
13	Q012041	Tornillo exagonal M-6x10		4	4	4	4	4					
14	Q012041	Tornillo exagonal M-6x10		4	4	4	4	4					
15	Q242040	Arandela abanico A-6		4	4	4	4	4					
16	Z710548	Escuadra tope		2	2	2	2	2					
17	Z712910	Cubierta de resortes		1	1	1	1	1					
18	Q162050	Tuerca exagonal M-8		10	10	10	10	10					
19	Q262050	Arandela muelle A-8		10	10	10	10	10					
20	Z710547	Junta soporte capo		4	4	4	4	4					
21	Q308000	Arandela dubo A-8		4	4	4	4	4					
22	Q012053	Tornillo exagonal M-8x20		12	12	12	12	12					
23	Q232050	Arandela plana A-8		12	12	12	12	12					
24	Z710539	Soporte guia capo		2	2	2	2	2					
25	Z710524	Guia capo completa		1	1	1	1	1					
26	Q271006	Arandela seguridad A-8		4	4	4	4	4					
27	Z710515	Casquillo rodante		2	2	2	2	2					

MOD.	LAVAVAJILLAS DE CAPOTA	ZONA	CAPO	PLANO	C-866

ITEM	CODIGO	DENOMINACION	TEXTO	FI-100	FI-120	ECO-120	FI-120W	MF-120					NOTAS
28	Z710546	Casquillo		2	2	2	2	2					
29	Q352024	Pasador de aletas Ø 4x25		2	2	2	2	2					
30	Q152004	Tornillo aplastado M-5x13		2	2	2	2	2					
31	Q222016	Tuerca exagonal M-20		2	2	2	2	2					
32	Z710529	Tensor muelle		2	2	2	2	2					
33	Z710528	Muelle		2	2	2	2	2					
34	Z710543	Enganche muelle		2	2	2	2	2					
35	Z710544	Eje enganche muelle		2	2	2	2	2					
36	Q232040	Arandela plana A-6		2	2	2	2	2					
37	Q222012	Tuerca autoblocante M-6		2	2	2	2	2					
38	Z710517	Balancin		1	1	1	1	1					
39	Q162050	Tuerca exagonal M-8		2	2	2	2	2					
40	Q262050	Arandela muelle A-8		2	2	2	2	2					
41	Q232050	Arandela plana A-8		2	2	2	2	2					
42	Q271006	Arandela seguridad A-8		8	8	8	8	8					
43	Z710515	Casquillo rodante		4	4	4	4	4					
44	Q308012	Arandela Ø 30xØ 10x3		2	2	2	2	2					
45	Z710541	Rodamiento		2	2	2	2	2					
46	Z710542	Eje de giro		2	2	2	2	2					

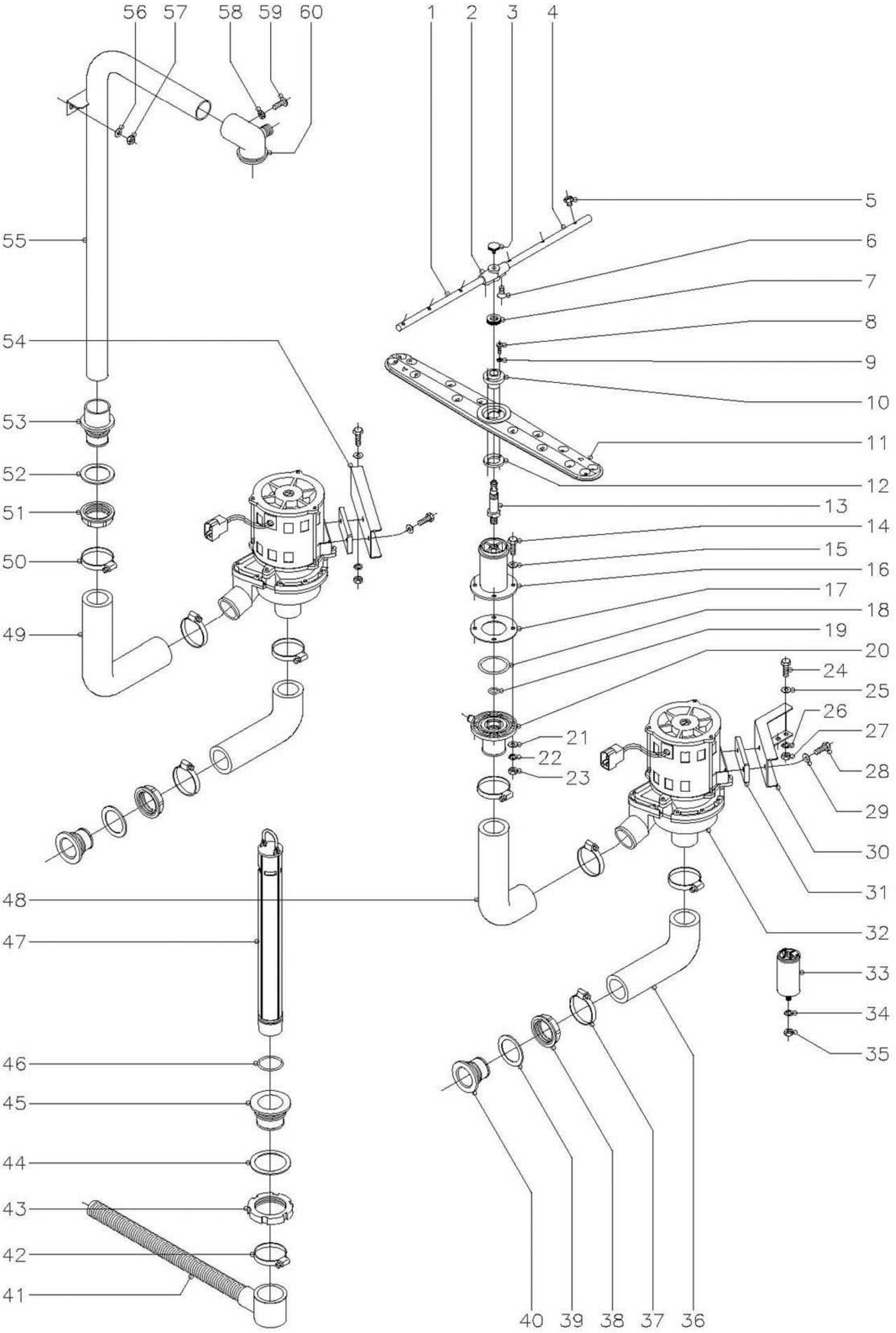

N plano	Firma	Fecha	Aparato	Lamina	
C–867		9–00	LAVAVAJILLAS DE CAPOTA FI–100, FI–120, FI–120W, MF–120, ECO–120	3	Fagor Industrial S.Coop. Oñate

MOD.	LAVAVAJILLAS DE CAPOTA	ZONA	PARTE FUNCIONAL LAVADO	PLANO	C-867

ITEM	CODIGO	DENOMINACION	TEXTO	FI-100	FI-120	ECO-120	FI-120W	MF-120					NOTAS
1	Z201902	Rama aclarado izquierda		2	2	2	2	2					
2	Z201903	Soporte ramas aclarado		2	2	2	2	2					
3	Q152016	Tornillo especial M-5x0,8		2	2	2	2	2					
4	Z201901	Rama aclarado derecha		2	2	2	2	2					
5	Z211903	Tobera de aclarado		12	12	12	12	12					
6	Q152024	Tornillo avellanado M-4x8		4	4	4	4	4					
7	Z680738	Tuerca especial M-14x1		2	2	2	2	2					
8	Q032011	Tornillo alomado M-3x10		4	4	4	4	4					
9	Q242010	Arandela abanico A-3		4	4	4	4	4					
10	Z710712	Casquillo distribuidor		2	2	2	2	2					
11	Z710701	Distribuidor de lavado		2	2	2	2	2					
12	Z710713	Arandela amarre distribuidor		2	2	2	2	2					
13	Z710711	Eje central		2	2	2	2	2					
14	Q012044	Tornillo exagonal M-6x25		4	4	4	4	4					
15	Q306050	Arandela fibra Ø 6,2xØ 11x1,5		4	4	4	4	4					
16	Z710704	Soporte distribuidor inferior		1	1	1	1	1					
17	Z710714	Junta de goma Ø 83xØ 44x2		1	1	1	1	1					
18	Q307057	Junta torica Ø54,28xØ47,22x3,53		1	1	1	1	1					
19	Q307050	Junta torica Ø19,18xØ13,94x2,60		1	1	1	1	1					
20	Z710706	Pasamuros		1	1	1	1	1					
21	Q232040	Arandela plana A-6		4	4	4	4	4					
22	Q262040	Arandela muelle A-6		4	4	4	4	4					
23	Q162040	Tuerca exagonal M-6		4	4	4	4	4					
24	Q012042	Tornillo exagonal M-6x15		4	4	4	4	4					
25	Q232040	Arandela plana A-6		4	4	4	4	4					
26	Q262040	Arandela muelle A-6		4	4	4	4	4					
27	Q162040	Tuerca exagonal M-6		4	4	4	4	4					
28	Q012042	Tornillo exagonal M-6x15		4	4	4	4	4					
29	Q232040	Arandela plana A-6		4	4	4	4	4					

MOD.	LAVAVAJILLAS DE CAPOTA	ZONA	PARTE FUNCIONAL LAVADO	PLANO	C-867

ITEM	CODIGO	DENOMINACION	TEXTO	FI-100	FI-120	ECO-120	FI-120W	MF-120					NOTAS
30	Z711001	Soporte motobomba anterior		1	1	1	1	1					
31	Z201003	Base motobomba lavado		2	2	2	2	2					
32	Z201011	Bomba de lavado 230 V., 50 Hz.		2	2	2	-	-					
32	Z203511	Bomba de lavado 230 V., 60 Hz.		2	2	2	2	2					
s/n	Z201082	Turbina 50 Hz. (Ø 88 mm.)		2	2	2	-	-					
s/n	Z201083	Turbina 60 Hz. (Ø 77 mm.)		2	2	2	2	2					
s/n	Z201081	Conjunto junta y reten		2	2	2	2	2					
s/n	Z201084	Junta de cubierta		2	2	2	2	2					
s/n	Z201085	Cubierta de bomba		2	2	2	2	2					
33	LV321300	Condensador 10 mf.		2	2	2	2	2					
34	Q262050	Arandela muelle A-8		2	2	2	2	2					
35	Q162050	Tuerca exagonal M-8		2	2	2	2	2					
36	Z710904	Conducto aspiracion		2	2	2	2	2					
37	Q881307	Abrazadera 40 - 60		4	4	4	4	4					
38	Z710708	Tuerca pasamuros		2	2	2	2	2					
39	Q307058	Arandela junta Ø 60xØ 44x2		2	2	2	2	2					
40	Z710903	Pasamuros aspiracion		2	2	2	2	2					
41	Z200910	Manguera desagüe		1	1	1	1	1					
42	Q881307	Abrazadera 40 - 60		1	1	1	1	1					
43	Q220001	Tuerca ranurada		1	1	1	1	1					
44	Q307059	Arandela junta Ø 72xØ 56x2		1	1	1	1	1					
45	Z710902	Pasamuros desagüe		1	1	1	1	1					
46	Q307051	Junta torica Ø41,41xØ36,17xØ2,60		1	1	1	1	1					
47	Z710901	Aliviadero		1	1	1	1	1					
48	Z710905	Conducto impulsion anterior		1	1	1	1	1					
49	Z710906	Conducto impulsion posterior		1	1	1	1	1					
50	Q881307	Abrazadera 40 - 60		4	4	4	4	4					
51	Z710708	Tuerca pasamuros		1	1	1	1	1					
52	Q307058	Arandela junta Ø60xØ44x2		1	1	1	1	1					

MOD.	LAVAVAJILLAS DE CAPOTA	ZONA	PARTE FUNCIONAL LAVADO	PLANO	C-867

ITEM	CODIGO	DENOMINACION	TEXTO	FI-100	FI-120	ECO-120	FI-120W	MF-120					NOTAS
53	Z330751	Pasamuros arbol lavado		1	1	1	1	1					
54	Z711002	Soporte motobomba posterior		1	1	1	1	1					
55	Z710709	Arbol de lavado		1	1	1	1	1					
56	Q232040	Arandela plana A-6		2	2	2	2	2					
57	Q162040	Tuerca exagonal M-6		2	2	2	2	2					
58	Q242030	Arandela abanico A-5		1	1	1	1	1					
59	Q152004	Tornillo aplastado M-5x13		1	1	1	1	1					
60	Z710705	Soporte distribuidor superior		1	1	1	1	1					

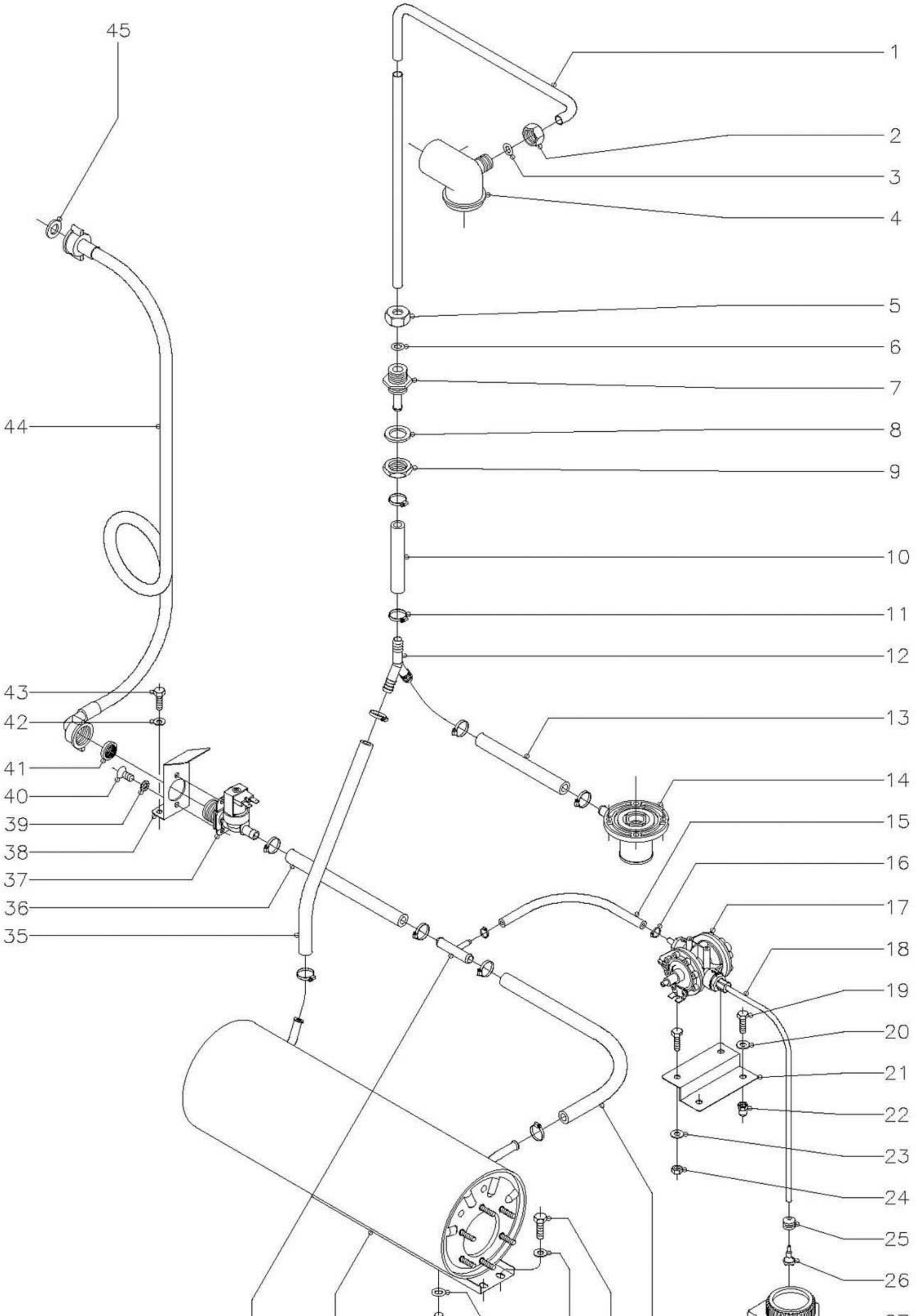

N plano	Firma	Fecha	Aparato	Lamina	
C-868		9-00	LAVAVAJILLAS DE CAPOTA FI-100 , FI-120	4	Fagor Industrial S.Coop. FAGOR Oñate

MOD.	LAVAVAJILLAS DE CAPOTA	ZONA	PARTE FUNCIONAL ACLARADO	PLANO	C-868

ITEM	CODIGO	DENOMINACION	TEXTO	FI-100	FI-120								NOTAS
1	Z711903	Conducto aclarado		1	1								
2	Q223107	Tuerca amarre M-20x2,5		1	1								
3	Q307048	Junta torica Ø16,18xØ9,12x3,53		1	1								
4	Z710705	Soporte distribuidor superior		1	1								
5	Q223107	Tuerca amarre M-20x2,5		1	1								
6	Q307048	Junta torica Ø16,18xØ9,12x3,53		1	1								
7	Z711904	Pasamuros aclarado		1	1								
8	Q307032	Arandela junta Ø32xØ21x3		1	1								
9	Q223023	Tuerca exagonal 5/8''		1	1								
10	3676900	Tubo de goma Ø17xØ10x220		1	1								
11	Q881302	Abrazadera 12 - 20		10	10								
12	Z201106	Racord en "Y"		1	1								
13	3676900	Tubo de goma Ø17xØ10x380		1	1								
14	Z710706	Pasamuros		1	1								
15	3704000	Tubo termapres Ø10,5xØ5x170		1	1								
16	Q881308	Abrazadera 8 - 14		2	2								
17	Z651123	Dosificador tensoactivo		1	1								
18	3699200	Conduc. tensoactivo Ø6xØ4x600		1	1								
19	Q012031	Tornillo exagonal M-5x10		4	4								
20	Q232030	Arandela plana A-5		2	2								
21	Z711107	Soporte dosificador		1	1								
22	Q221342	Remache exagonal M-5		2	2								
23	Q232030	Arandela plana A-5		2	2								
24	Q162030	Tuerca exagonal M-5		2	2								
25	N023064	Pasamuros		1	1								
26	Z601153	Filtro aspiracion tensoactivo		1	1								
27	Z711101	Deposito tensoactivo		1	1								
28	3676900	Tubo de goma Ø17xØ10x260		1	1								
29	Q012031	Tornillo exagonal M-5x10		2	2								

MOD.	LAVAVAJILLAS DE CAPOTA	ZONA	PARTE FUNCIONAL ACLARADO	PLANO	C-868

ITEM	CODIGO	DENOMINACION	TEXTO	FI-100	FI-120								NOTAS
30	Q232030	Arandela plana A-5		2	2								
31	Q307048	Junta torica Ø16,18xØ9,12xØ3,53		1	1								
32	Q012063	Tornillo exagonal M-10x20		1	1								
33	Z201710	Calderin		1	1								
34	Z601157	Toma presion		1	1								
35	3676900	Tubo de goma Ø17xØ10x220		1	1								
36	3676900	Tubo de goma Ø17xØ10x90		1	1								
37	Z701135	Electrovalvula simple 230 V.		1	1								
38	Z201101	Escuadra amarre electrovalvula		1	1								
39	Q242020	Arandela abanico A-4		2	2								
40	Q152024	Tornillo avellanado M-4x8		2	2								
41	Z701132	Filtro - junta		1	1								
42	Q232030	Arandela plana A-5		2	2								
43	Q012031	Tornillo exagonal M-5x10		2	2								
44	Z602121	Manguera entrada de agua		1	1								
45	Q307031	Arandela junta entrada de agua		1	1								

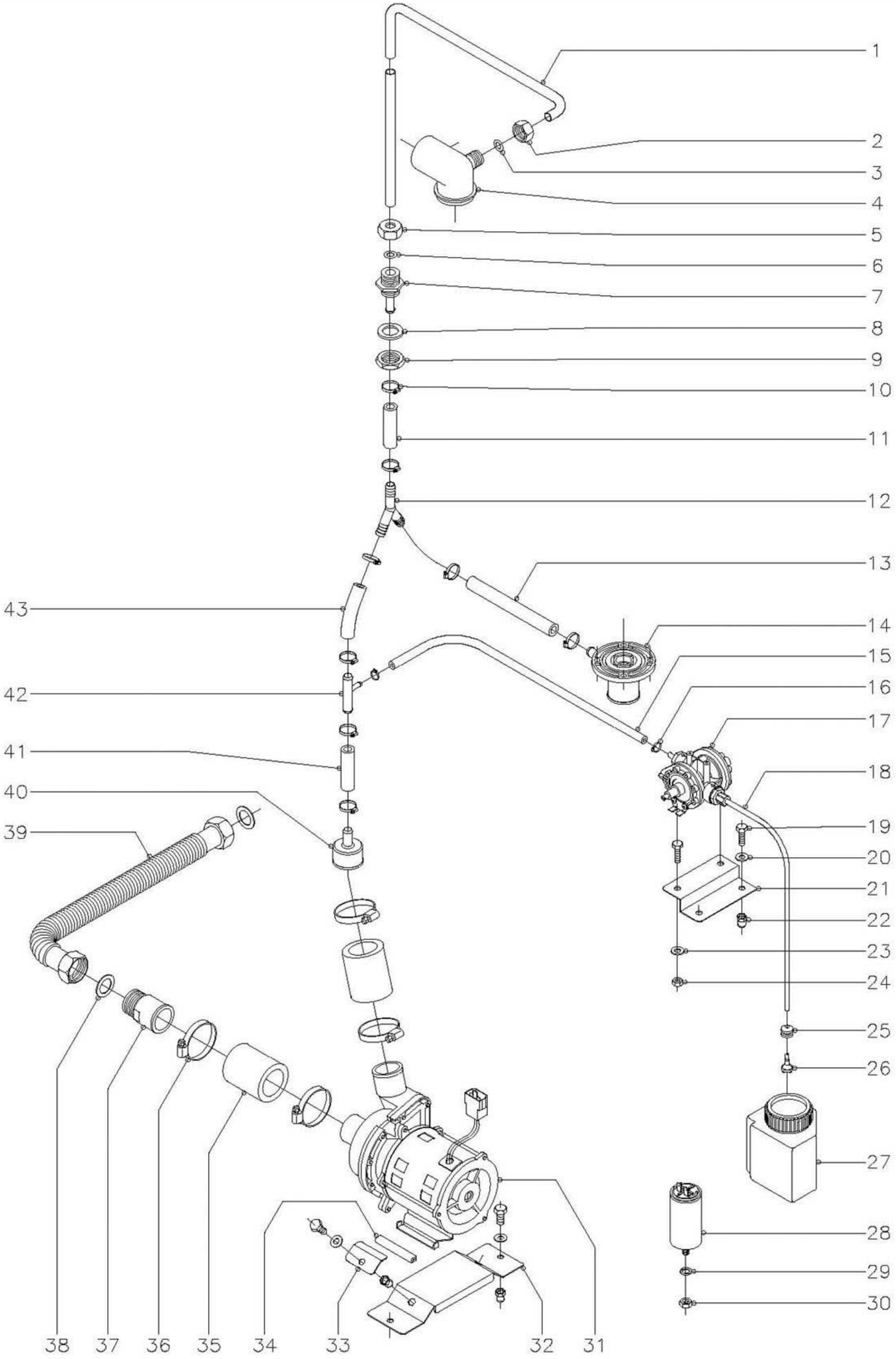

N plano C–869	Firma	Fecha 9–00	Aparato LAVAVAJILLAS DE CAPOTA ECO–120	Lamina 5	Fagor Industrial S.Coop. Oñate

MOD.	LAVAVAJILLAS DE CAPOTA	ZONA	PARTE FUNCIONAL ACLARADO	PLANO	C-869

ITEM	CODIGO	DENOMINACION	TEXTO	ECO-120									NOTAS
1	Z711903	Conducto aclarado		1									
2	Q223107	Tuerca amarre M-20x2,5		1									
3	Q307048	Junta torica Ø16,18xØ9,12x3,53		1									
4	Z710705	Soporte distribuidor superior		1									
5	Q223107	Tuerca amarre M-20x2,5		1									
6	Q307048	Junta torica Ø16,18xØ9,12x3,53		1									
7	Z711904	Pasamuros aclarado		1									
8	Q307032	Arandela junta Ø32xØ21x3		1									
9	Q223023	Tuerca exagonal 5/8"		1									
10	Q881302	Abrazadera 12 - 20		8									
11	3676900	Tubo de goma Ø17xØ10x140		1									
12	Z201106	Racord en "Y"		1									
13	3676900	Tubo de goma Ø17xØ10x260		1									
14	Z710706	Pasamuros		1									
15	3704000	Tubo termapres Ø10,5xØ5x400		1									
16	Q881308	Abrazadera 8 - 14		2									
17	Z651123	Dosificador tensoactivo		1									
18	3699200	Conduc. tensoactivo Ø6xØ4x600		1									
19	Q012031	Tornillo exagonal M-5x10		4									
20	Q232030	Arandela plana A-5		2									
21	Z711107	Soporte dosificador		1									
22	Q221342	Remache exagonal M-5		2									
23	Q232030	Arandela plana A-5		2									
24	Q162030	Tuerca exagonal M-5		2									
25	N023064	Pasamuros		1									
26	Z601153	Filtro aspiracion tensoactivo		1									
27	Z711101	Deposito tensoactivo		1									
28	LV81710	Condensador 6 mf.		1									
29	Q261050	Arandela muelle A-8		1									

MOD.	LAVAVAJILLAS DE CAPOTA	ZONA	PARTE FUNCIONAL ACLARADO	PLANO	C-869

ITEM	CODIGO	DENOMINACION	TEXTO	ECO-120									NOTAS
30	Q161450	Tuerca exagonal M-8		1									
31	Z401001	Bomba para aclarado 220/240V.		1									
32	Z701101	Soporte bomba aclarado		1									
	Q012031	Tornillo exagonal M-5x10		2									
	Q232030	Arandela plana A-5		2									
	Q221342	Remache exagonal M-5		2									
33	Z701103	Amarre bomba aclarado		2									
	Q221343	Remache exagonal M-6		2									
	Q232040	Arandela plana A-6		2									
	Q012042	Tornillo exagonal M-6x15		2									
34	3701700	Perfil soporte motobomba		2									
35	Z162301	Conducto aspiracion - impulsion		2									
36	Q881307	Abrazadera 40 - 60		4									
37	Z701102	Manguito		1									
38	Q306038	Arandela junta Ø31xØ21x1,5		2									
39	Z951101	Tubo empalme a generador		1									
40	Z701104	Reduccion		1									
41	3676900	Tubo de goma Ø17xØ10x50		1									
42	Z601157	Toma presion		1									
43	Z731101	Tubo de goma Ø17xØ10x50		1									

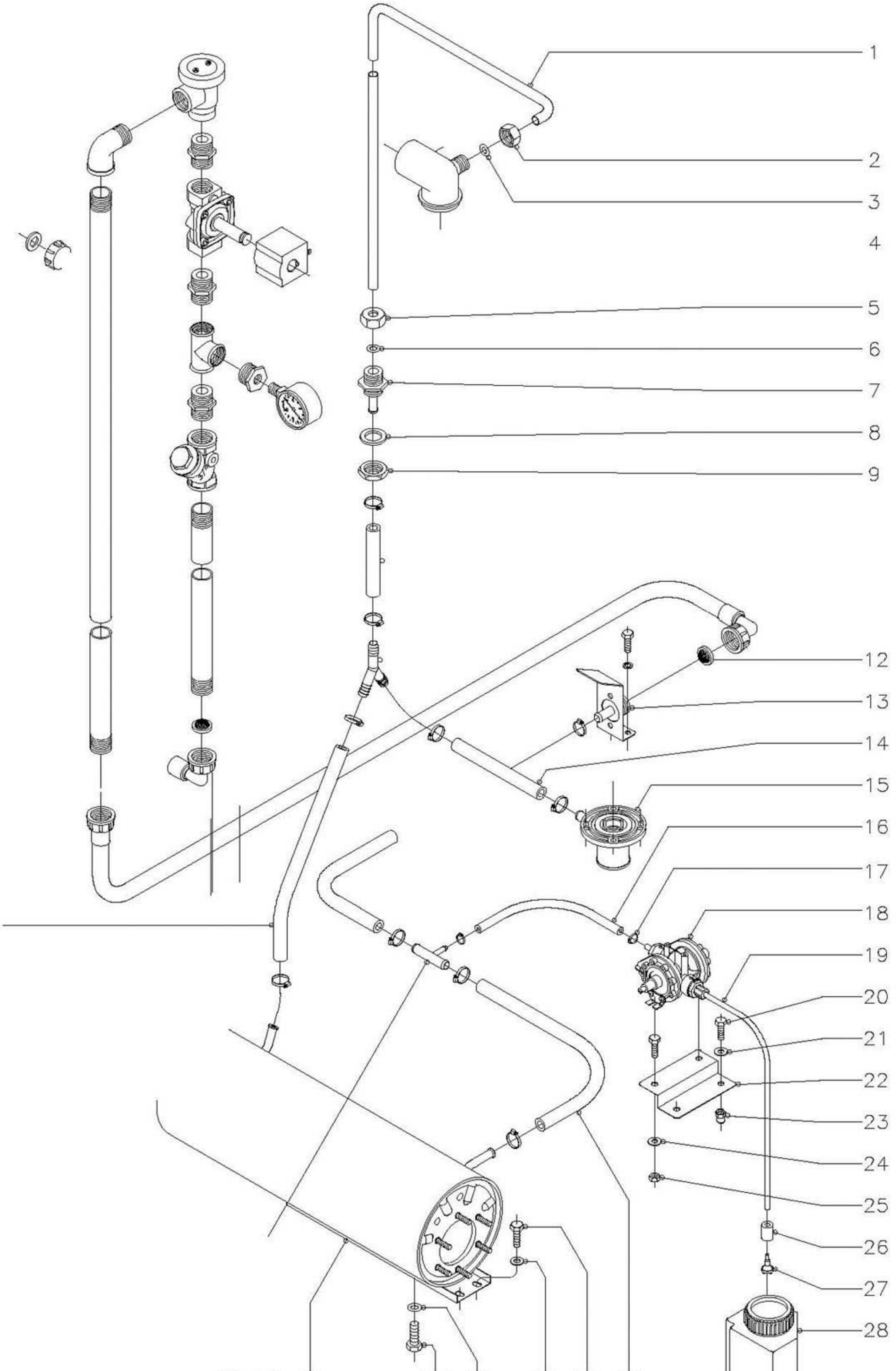

N plano	Firma	Fecha	Aparato	Lamina	
C-870		9-00	LAVAVAJILLAS DE CAPOTA FI-120W, MF-120	6	Fagor Industrial S.Coop. FAGOR O<ate

MOD.	LAVAVAJILLAS DE CAPOTA	ZONA	PARTE FUNCIONAL ACLARADO	PLANO	C-870

ITEM	CODIGO	DENOMINACION	TEXTO	FI-120 W	MF-120								NOTAS
1	Z711903	Conducto aclarado		1	1								
2	Q223107	Tuerca amarre M-20x2,5		1	1								
3	Q307048	Junta torica Ø16,18xØ9,12x3,53		1	1								
4	Z710705	Soporte distribuidor superior		1	1								
5	Q223107	Tuerca amarre M-20x2,5		1	1								
6	Q307048	Junta torica Ø16,18xØ9,12x3,53		1	1								
7	Z711904	Pasamuros aclarado		1	1								
8	Q307032	Arandela junta Ø32xØ21x3		1	1								
9	Q223023	Tuerca exagonal 5/8''		1	1								
10	3676900	Tubo de goma Ø17xØ10x220		1	1								
11	z201106	Racord en "Y"		1	1								
12	Z701132	Filtro-junta		1	1								
13	Z718414	Empalme completo 3/4"		1	1								
	Q012031	Tornillo exagonal M-5x10		2	2								
	Q232030	Arandela plana A-5		2	2								
14	3676900	Tubo de goma Ø17xØ10x380		1	1								
15	Z710706	Pasamuros		1	1								
16	3704000	Tubo termapres Ø10,5xØ5x170		1	1								
17	Q881308	Abrazadera 8 - 14		2	2								
18	Z651123	Dosificador tensoactivo		1	1								
19	3699200	Conducto tensoactivo Ø6xØ4x600		1	1								
20	Q012031	Tornillo exagonal M-5x10		4	4								
21	Q232030	Arandela plana A-5		2	2								
22	Z711107	Soporte dosificador		1	1								
23	Q221342	Remache exagonal M-5		2	2								
24	Q232030	Arandela plana A-5		2	2								
25	Q162030	Tuerca exagonal M-5		2	2								
26	Z701152	Peso filtro		1	1								
27	Z601153	Filtro aspiracion tensoactivo		1	1								

MOD.	LAVAVAJILLAS DE CAPOTA	ZONA	PARTE FUNCIONAL ACLARADO	PLANO	C-870

ITEM	CODIGO	DENOMINACION	TEXTO	FI-120 W	MF-120								NOTAS
28	Z711101	Deposito tensoactivo		1	1								
29	3676900	Tubo de goma Ø17xØ10x260		1	1								
30	Q012031	Tornillo exagonal M-5x10		2	2								
31	Q232030	Arandela plana A-5		2	2								
32	Q307048	Junta torica Ø16,18xØ9,12xØ3,53		1	1								
33	Q012063	Tornillo exagonal M-10x20		1	1								
34	Z201710	Calderin		1	1								
35	Z601157	Toma presion		1	1								
36	Q881302	Abrazadera 12 - 20		10	10								
37	3676900	Tubo de goma Ø17xØ10x90		1	1								
38	Q411304	Remache avibulb Ø4,8		4	4								
39	Z718412	Soporte inferior conjunto antirretor.		1	1								
40	Z718413	Brida ada 3/4"		2	2								
41	Q052046	Tornillo allem M-6x40		4	4								
42	3676900	Tubo de goma Ø17xØ10x220		1	1								
43	Z602121	Manguera entrada de agua		1	1								
44	Q307031	Arandela junta entrada de agua		1	1								
45	Z701132	Filtro-junta		1	1								
46	Z718426	Conduccion antirretorno " A "		1	1								
47	Z718427	Conduccion antirretorno " B "		1	1								
48	Z102308	Filtro 3/4"		1	1								
49	Z102301	Manguito 3/4"		3	3								
50	Z102303	Te a 90º de 3/4"		1	1								
51	Z602121	Manguera entrada de agua		1	1								
52	Q307031	Arandela junta entrada de agua		1	1								
53	Z718422	Electrovalvula entrada agua 3/4"		1	1								
54	Z718421	Codo M - H de 3/4"		1	1								
55	Q301370	Arandela plana A-13		8	8								
56	Z718413	Brida ada 3/4"		2	2								

MOD.	LAVAVAJILLAS DE CAPOTA	ZONA	PARTE FUNCIONAL ACLARADO	PLANO	C-870

ITEM	CODIGO	DENOMINACION	TEXTO	FI-120 W	MF-120								NOTAS
57	Q052046	Tornillo allem M-6x40		4	4								
58	Z718418	Valvula antirretorno		1	1								
59	Z718428	Bobina electro. Con conector 240V.		1	1								
60	Z718420	Reduccion M. 3/4" - H. 1/4"		1	1								
61	Z718417	Manometro		1	1								

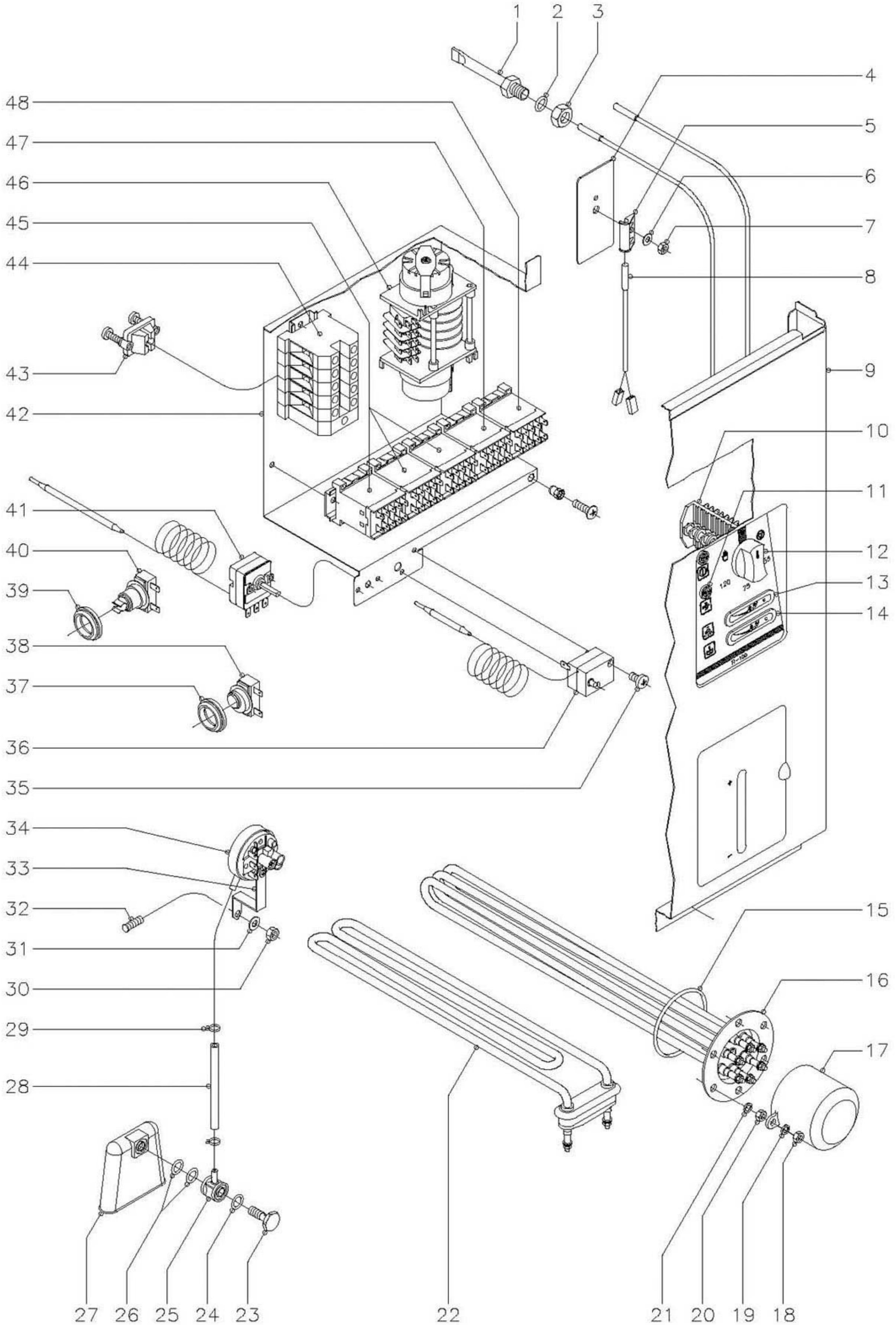

N plano	Firma	Fecha	Aparato	Lamina	
C-871		9-00	LAVAVAJILLAS DE CAPOTA FI-100	7	Fagor Industrial S.Coop. FAGOR Oate

MOD.	LAVAVAJILLAS DE CAPOTA	ZONA	PARTE FUNCIONAL ELECTRICA	PLANO	C-871

ITEM	CODIGO	DENOMINACION	TEXTO	FI-100									NOTAS
1	Z263002	Vaina bulbo termometro		1									
2	Q307048	Junta torica Ø16,18xØ9,12xØ3,53		1									
3	Q162070	Tuerca exagonal M-12		1									
4	Z101211	Apoyo interruptor magnetico		1									
5	Z203010	Amarre interruptor magnetico		1									
6	Q232040	Arandela plana A-6		1									
7	Q162040	Tuerca exagonal M-6		1									
8	Z203009	Interruptor magnetico		1									
9	Z712912	Panel frontal		1									
10	Z683085	Conmutador de funciones		1									
	Z602906	Casquillo		2									
	Q041324	Tornillo avellanado M-4x25		2									
11	Z203005	Piloto ambar		2									
12	R663062	Boton de mando completo		1									
13	Z263001	Termometro analogico aclarado		1									
14	Z263001	Termometro analogico lavado		1									
15	Q307035	Junta torica		1									
16	Z241701	Resistencia calderin 6000W.230V.		1									
17	Z651731	Caperuza resistencia calderin		1									
18	Q163140	Tuerca exagonal M-6		2									
19	Q262040	Arandela muelle A-6		2									
20	Q163140	Tuerca exagonal M-6		6									
21	Q262040	Arandela muelle A-6		6									
22	Z203601	Resistencia tanque 2800W.230V.		1									
23	Z203013	Tornillo presostato		1									
24	Q307003	Junta torica Ø16,01xØ10,77xØ2,62		1									
25	Z203012	Empalme presostato		1									
26	Q307003	Junta torica Ø16,01xØ10,77xØ2,62		2									
27	Z203011	Camara presostato		1									

MOD.	LAVAVAJILLAS DE CAPOTA	ZONA	PARTE FUNCIONAL ELECTRICA	PLANO	C-871

ITEM	CODIGO	DENOMINACION	TEXTO	FI-100									NOTAS
28	3702400	Tubo de goma Ø8xØ4x100		1									
29	P102154	Brida elastica p/tubo		2									
30	Q162040	Tuerca exagonal M-6		1									
31	Q232040	Arandela plana A-6		1									
32	-	Perno soldado a cuba		1									
33	Z602923	Soporte presostato		1									
34	Z713002	Presostato simple		1									
	Q082032	Tornillo alomado BZ-3,5x9,5		1									
35	Q081330	Tornillo alomado BZ-3,5x6,5		2									
36	Z213014	Termostato limitador		1									
37	N503017	Soporte termostato		1									
38	Z718405	Termostato doble		1									
39	N503017	Soporte termostato		1									
40	R213004	Termostato rearme manual		1									
41	Z203014	Termostato calderin		1									
	Q242020	Arandela abanico A-4		2									
	Q152024	Tornillo avellanado M-4x8		2									
42	Z713010	Caja cuadro electrico		1									
	Q221342	Remache exagonal M-5		1									
	Q152004	Tornillo aplastado M-5x13		1									
	Q232040	Arandela plana A-6		2									
	Q162040	Tuerca exagonal M-6		2									
43	Z203020	Retenedor de cable		1									
44	Z683069	Borne fases RST (gris)		3									
	Z683097	Borne neutro N (azul)		1									
	Z683070	Borne tierra (amarillo-verde)		1									
	Z683096	Tope final		1									
	Z103083	Guia contactor L=73		1									
	Q419005	Remache tubular Ø 4x8		2									

MOD.	LAVAVAJILLAS DE CAPOTA	ZONA	PARTE FUNCIONAL ELECTRICA	PLANO	C-871

ITEM	CODIGO	DENOMINACION	TEXTO	FI-100									NOTAS
45	Z213007	Contactor 230V., 50/60 Hz.		3									
	R693009	Guia contactor L=250		1									
	Q419005	Remache tubular Ø 4x8		2									
46	Z713055	Programador ciclo		1									
	Q152019	Tornillo avellanado M-4x15		2									
	Q162020	Tuerca exagonal M-4		2									
47	Z683087	Contactor 230V., 50/60 Hz.		1									
48	Z213007	Contactor 230V., 50/60 Hz.		1									
s/n	Z713005	Instalacion electrica base		1									
s/n	Z713006	Instalacion electrica calderin		1									
s/n	Z713007	Esquema electrico adhesivo		1									(Plano HC-16611-3)
s/n	Z713008	Esquema electrico de montaje		1									(Plano HC-16612-2)

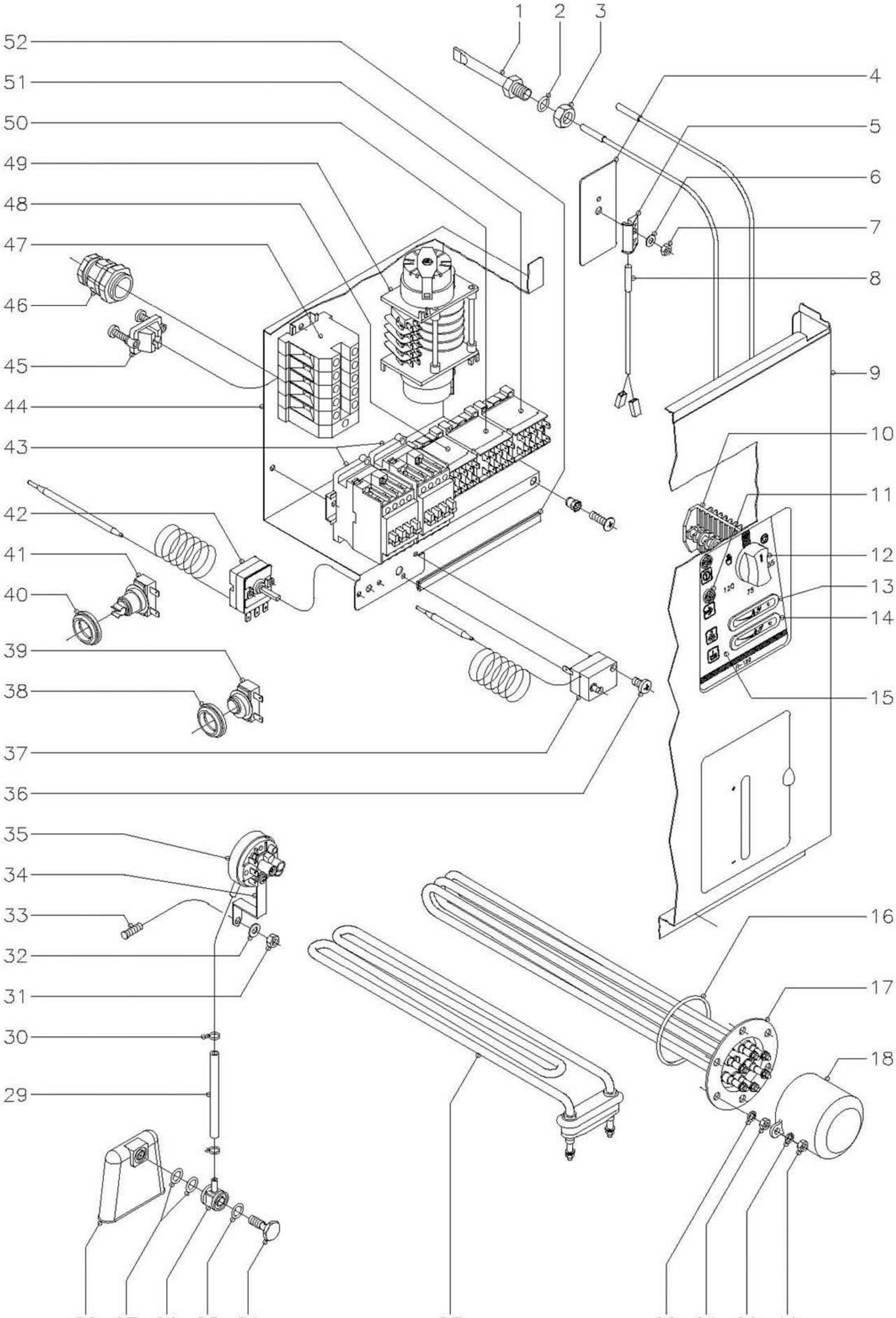

N plano	Firma	Fecha	Aparato	Lamina	
C-872		9-00	LAVAVAJILLAS DE CAPOTA FI-120, FI-120W, MF-120	8	Fagor Industrial S.Coop. Oñate FAGOR

MOD.	LAVAVAJILLAS DE CAPOTA	ZONA	PARTE FUNCIONAL ELECTRICA	PLANO	C-872

ITEM	CODIGO	DENOMINACION	TEXTO	FI-120	FI-120W	MF-120							NOTAS
1	Z263002	Vaina bulbo termometro		1	1	1							
2	Q307048	Junta torica Ø16,18xØ9,12xØ3,53		1	1	1							
3	Q162070	Tuerca exagonal M-12		1	1	1							
4	Z101211	Apoyo interruptor magnetico		1	1	1							
5	Z203010	Amarre interruptor magnetico		1	1	1							
6	Q232040	Arandela plana A-6		1	1	1							
7	Q162040	Tuerca exagonal M-6		1	1	1							
8	Z203009	Interruptor magnetico		1	1	1							
9	Z712912	Panel frontal		1	1	1							
10	Z683085	Conmutador de funciones		1	1	1							
	Z602906	Casquillo		2	2	2							
	Q041324	Tornillo avellanado M-4x25		2	2	2							
11	Z203005	Piloto ambar		2	2	2							
12	R663062	Boton de mando completo		1	1	-							
12	R663070	Boton de mando completo MF		-	-	1							
13	Z263001	Termometro analogico aclarado Cº		1	-	-							
13	Z228405	Termometro analogico aclarado Fº		-	1	1							
14	Z263001	Termometro analogico lavado Cº		1	-	-							
14	Z228405	Termometro analogico lavado Fº		-	1	1							
15	Z722901	Embellecedor adhesivo FI-120		1	-	-							
15	Z728401	Embellecedor adhesivo FI-120W		-	1	-							
15	Z728501	Embellecedor adhesivo MF-120		-	-	1							
16	Q307035	Junta torica		1	1	1							
17	Z721701	Resistencia calderin 9600W.230V.		1	-	-							
17	Z728306	Resistenc. calderin 12000W.230V.		-	1	1							
18	Z651731	Caperuza resistencia calderin		1	1	1							
19	Q163140	Tuerca exagonal M-6		2	2	2							
20	Q262040	Arandela muelle A-6		2	2	2							
21	Q163140	Tuerca exagonal M-6		6	6	6							

MOD.	LAVAVAJILLAS DE CAPOTA	ZONA	PARTE FUNCIONAL ELECTRICA	PLANO	C-872

ITEM	CODIGO	DENOMINACION	TEXTO	FI-120	FI-120W	MF-120							NOTAS
22	Q262040	Arandela muelle A-6		6	6	6							
23	Z203601	Resistencia tanque 2800W. 230V.		1	1	1							
24	Z203013	Tornillo presostato		1	1	1							
25	Q307003	Junta torica Ø16,01xØ10,77xØ2,62		1	1	1							
26	Z203012	Empalme presostato		1	1	1							
27	Q307003	Junta torica Ø16,01xØ10,77xØ2,62		2	2	2							
28	Z203011	Camara presostato		1	1	1							
29	3702400	Tubo de goma Ø8xØ4x100		1	1	1							
30	P102154	Brida elastica p/tubo		2	2	2							
31	Q162040	Tuerca exagonal M-6		1	1	1							
32	Q232040	Arandela plana A-6		1	1	1							
33	-	Perno soldado a cuba		1	1	1							
34	Z602923	Soporte presostato		1	1	1							
35	Z713002	Presostato simple		1	1	1							
	Q082032	Tornillo alomado BZ-3,5x9,5		1	1	1							
36	Q081330	Tornillo alomado BZ-3,5x6,5		2	2	2							
37	Z213014	Termostato limitador		1	1	1							
38	N503017	Soporte termostato		1	1	1							
39	Z718405	Termostato doble		1	1	1							
40	N503017	Soporte termostato		1	1	1							
41	R213004	Termostato rearme manual		1	1	1							
42	Z203014	Termostato calderin		1	1	1							
	Q242020	Arandela abanico A-4		2	2	2							
	Q152024	Tornillo avellanado M-4x8		2	2	2							
43	R663031	Contactor 230 V., 50 Hz.		2	-	-							
43	P433030	Contactor 230 V., 60 Hz.		-	2	2							
44	Z713010	Caja cuadro electrico		1	1	1							
	Q221342	Remache exagonal M-5		1	1	1							
	Q152004	Tornillo aplastado M-5x13		1	1	1							

MOD.	LAVAVAJILLAS DE CAPOTA		ZONA	PARTE FUNCIONAL ELECTRICA							PLANO	C-872
ITEM	CODIGO	DENOMINACION	TEXTO	FI-120	FI-120W	MF-120						NOTAS
	Q232040	Arandela plana A-6		2	2	2						
	Q162040	Tuerca exagonal M-6		2	2	2						
45	Z203020	Retenedor de cable		1	-	-						
46	R023013	Prensaestopas		-	1	1						
s/n	R023025	Contratuerca gaes prensaestopas		-	1	1						
47	Z683069	Borne fases RST (gris)		3	3	3						
	Z683097	Borne neutro N (azul)		1	1	1						
	Z683070	Borne tierra (amarillo-verde)		1	1	1						
	Z683096	Tope final		1	1	1						
	Z103083	Guia contactor L=73		1	1	1						
	Q419005	Remache tubular Ø 4x8		2	2	2						
48	Z213007	Contactor 230 V., 50/60 Hz.		1	1	1						
	R693009	Guia contactor L=250		1	1	1						
	Q419005	Remache tubular Ø 4x8		2	2	2						
49	Z713055	Programador ciclo		1	-	-						
49	Z728412	Programador ciclo 60 Hz. T. stop		-	1	1						
	Q152019	Tornillo avellanado M-4x15		2	2	2						
	Q162020	Tuerca exagonal M-4		2	2	2						
50	Z683087	Contactor 230 V., 50/60 Hz.		1	1	1						
51	Z213007	Contactor 230 V., 50/60 Hz.		1	1	1						
52	3673700	Perfil goma gris en "U" 12x6x180		-	1	1						
s/n	Z713005	Instalacion electrica base		1	1	1						
s/n	Z723001	Instalacion electrica calderin		1	1	1						
s/n	Z713007	Esquema electrico adhesivo		1	-	-						(Plano HC-16611-3)
s/n	Z723002	Esquema electrico montaje		1	-	-						(Plano HC-16661-2)
s/n	Z718416	Cableado electrovalvula W, MF		-	1	1						
s/n	3712600	Tubo PG-11 electrovalvula L=1600		-	1	1						
s/n	Z728403	Cableado termo stop W, MF		-	1	1						
s/n	Z718402	Esquema electrico adhesivo W, MF		-	1	1						(Plano HC-17120-3)
s/n	Z728406	Esquema electrico montaje W, MF		-	1	1						(Plano HC-17221)

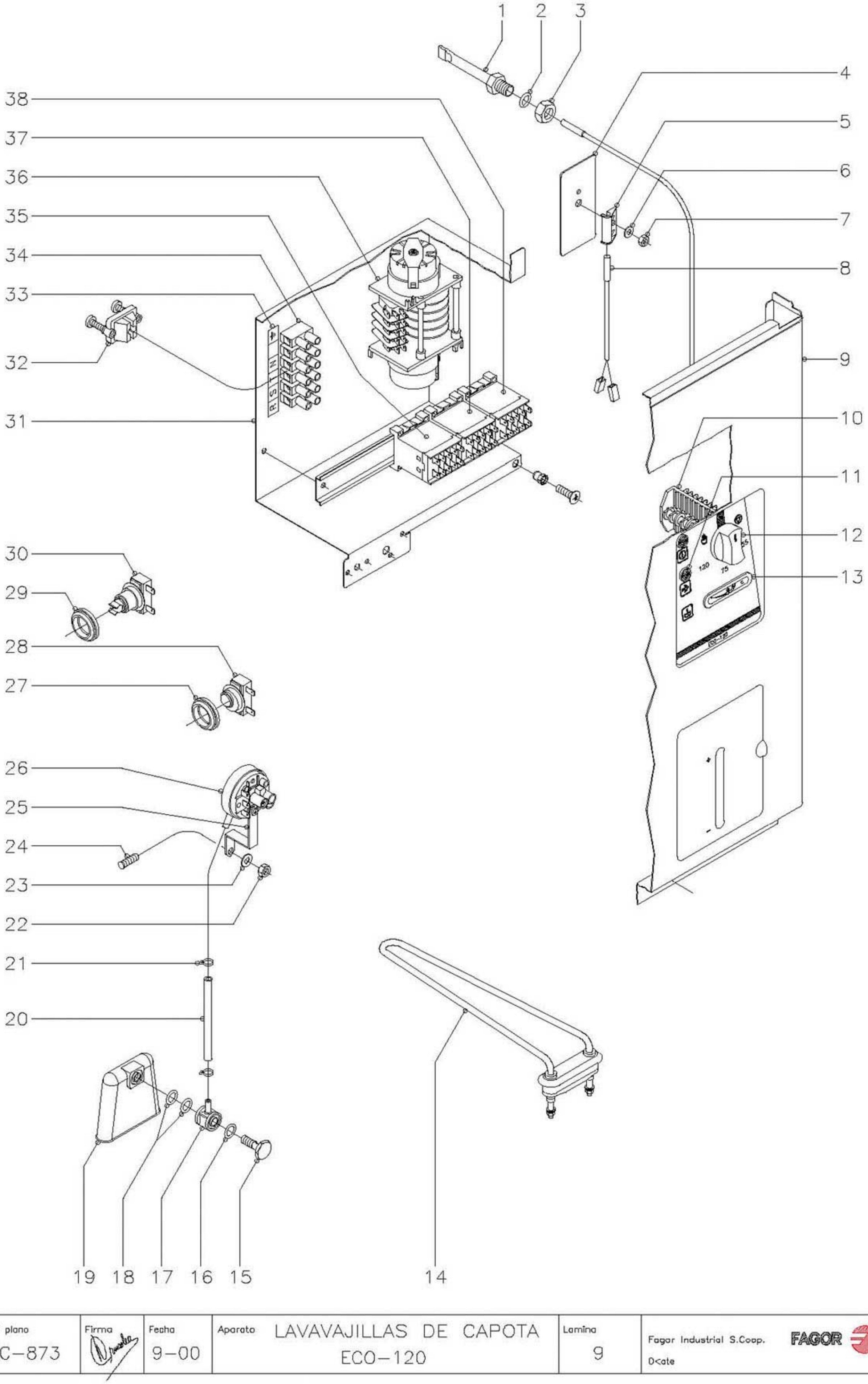

N plano	Firma	Fecha	Aparato	Lamina	
C–873		9–00	LAVAVAJILLAS DE CAPOTA ECO–120	9	Fagor Industrial S.Coop. D<ate FAGOR

MOD.	LAVAVAJILLAS DE CAPOTA	ZONA	PARTE FUNCIONAL ELECTRICA	PLANO	C-873

ITEM	CODIGO	DENOMINACION	TEXTO	ECO-120									NOTAS
1	Z263002	Vaina bulbo termometro		1									
2	Q307048	Junta torica Ø16,18xØ9,12xØ3,53		1									
3	Q162070	Tuerca exagonal M-12		1									
4	Z101211	Apoyo interruptor magnetico		1									
5	Z203010	Amarre interruptor magnetico		1									
6	Q232040	Arandela plana A-6		1									
7	Q162040	Tuerca exagonal M-6		1									
8	Z203009	Interruptor magnetico		1									
9	Z712912	Panel frontal		1									
10	Z683085	Conmutador de funciones		1									
	Z602906	Casquillo		2									
	Q041324	Tornillo avellanado M-4x25		2									
11	Z203005	Piloto ambar		2									
12	R663062	Boton de mando completo		1									
13	Z263001	Termometro analogico lavado		1									
14	Z733601	Resistencia tanque 1000W.230V.		1									
15	Z203013	Tornillo presostato		1									
16	Q307003	Junta torica Ø16,01xØ10,77xØ2,62		1									
17	Z203012	Empalme presostato		1									
18	Q307003	Junta torica Ø16,01xØ10,77xØ2,62		2									
19	Z203011	Camara presostato		1									
20	3702400	Tubo de goma Ø8xØ4x100		1									
21	P102154	Brida elastica p/tubo		2									
22	Q162040	Tuerca exagonal M-6		1									
23	Q232040	Arandela plana A-6		1									
24	-	Perno soldado a cuba		1									
25	Z602923	Soporte presostato		1									
26	Z713002	Presostato simple		1									
	Q082032	Tornillo alomado BZ-3,5x9,5		1									

MOD.	LAVAVAJILLAS DE CAPOTA	ZONA	PARTE FUNCIONAL ELECTRICA	PLANO	C-873

ITEM	CODIGO	DENOMINACION	TEXTO	ECO-120									NOTAS
27	N503017	Soporte termostato		1									
28	Z718405	Termostato doble		1									
29	N503017	Soporte termostato		1									
30	R213004	Termostato rearme manual		1									
31	Z713010	Caja cuadro electrico		1									
	Q221342	Remache exagonal M-5		1									
	Q152004	Tornillo aplastado M-5x13		1									
	Q232040	Arandela plana A-6		2									
	Q162040	Tuerca exagonal M-6		2									
32	Z203020	Retenedor de cable		1									
33	Z743005	Rotulo adhesivo RSTN		1									
34	Z743006	Regleta de conexiones		1									
35	Z213007	Contactor 230V., 50/60 Hz.		1									
36	Z703004	Programador ciclo		1									
	Q152019	Tornillo avellanado M-4x15		2									
	Q162020	Tuerca exagonal M-4		2									
37	Z683087	Contactor 230V., 50/60 Hz.		1									
38	Z213007	Contactor 230V., 50/60 Hz.		1									
	R693009	Guia contactor L=250		1									
	Q419005	Remache tubular Ø 4x8		2									
s/n	Z603041	Cable alimentacion red		1									
s/n	Z713005	Instalacion electrica base		1									
s/n	Z703003	Instalacion auxiliar		1									(Conexion maquina a caldera)
s/n	3712300	Tubo plastico PG-21 L=1200		1									(Conexion maquina a caldera)
s/n	Z703006	Racord a 90º		2									(Conexion maquina a caldera)
s/n	Z733001	Esquema electrico adhesivo		1									(Plano HC-16616-2)
s/n	Z733002	Esquema electrico de montaje		1									(Plano HC-16617-2)

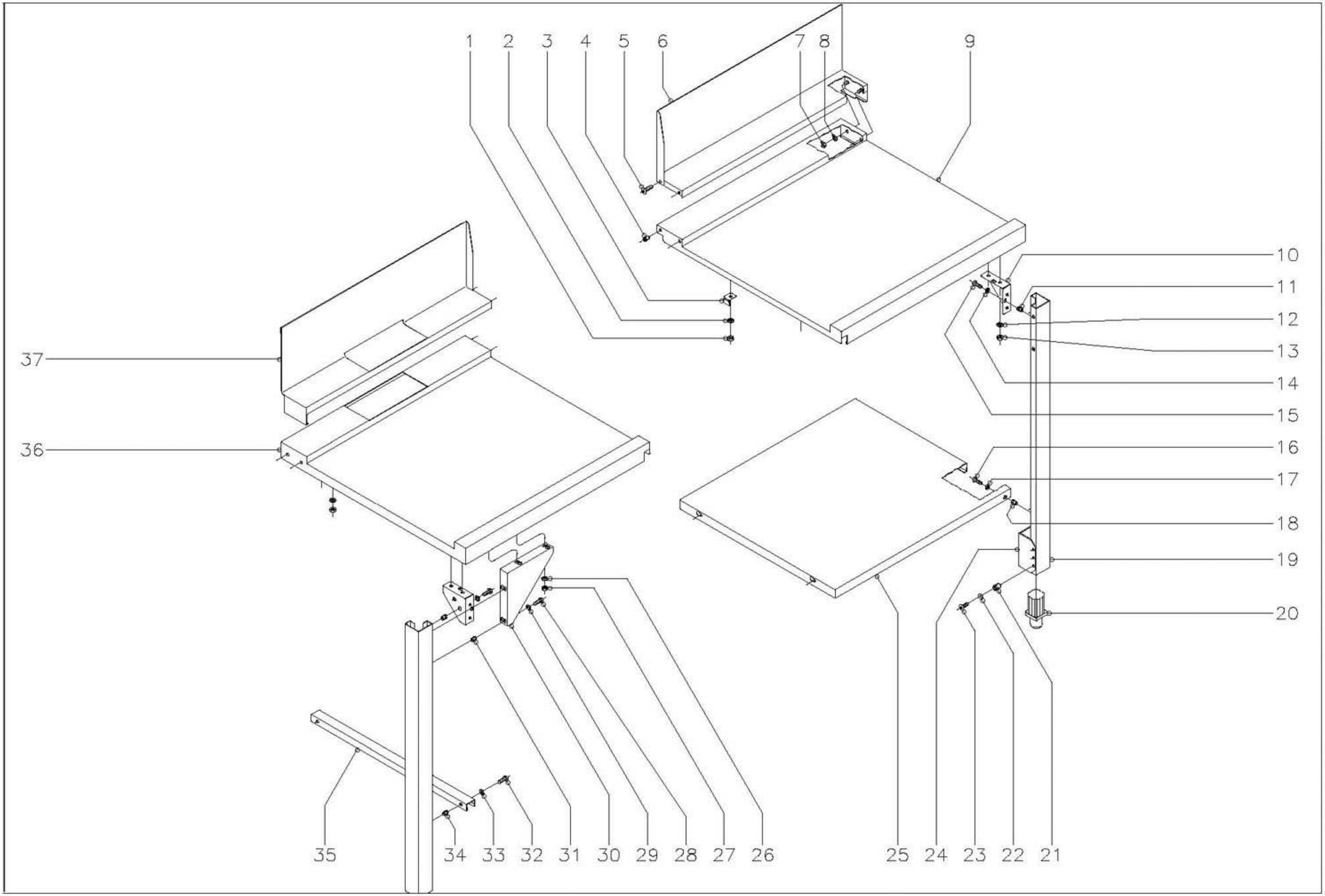

N plano	Firma	Fecha	Aparato	Lamina	
C-874		9-00	LAVAVAJILLAS DE CAPOTA FI-100, FI-120, FI-120W, MF-120, ECO-120	10	Fagor Industrial S.Coop. Oñate

FAGOR

MOD.	LAVAVAJILLAS DE CAPOTA	ZONA	MESAS ENTRADA - SALIDA	PLANO	C-874

ITEM	CODIGO	DENOMINACION	TEXTO	FI-100	FI-120	ECO-120 IZQUIERDA	ECO-120 DERECHA	FI-120W	MF-120				NOTAS
1	Q162040	Tuerca exagonal M-6		4	4	4	4	4	4				
2	Q242040	Arandela abanico A-6		4	4	4	4	4	4				
3	Z712509	Amarre mesa		4	4	4	4	4	4				
4	Q221342	Remache exagonal M-5		4	4	4	4	4	4				
5	Q152004	Tornillo aplastado M-5x13		4	4	4	4	4	4				
6	Z712513	Peto derecho		1	1	1	-	1	1				
s/n	Z712512	Peto izquierdo		1	1	-	1	1	1				
7	Q162040	Tuerca exagonal M-6		4	4	4	4	4	4				
8	Q242040	Arandela abanico A-6		4	4	4	4	4	4				
9	Z712521	Mesa entrada - salida derecha		1	1	1	-	1	1				
s/n	Z712520	Mesa entrada - salida izquierda		1	1	-	1	1	1				
10	Z276354	Amarre pata		4	4	4	4	4	4				
11	Q221342	Remache exagonal M-5		8	8	8	8	8	8				
12	Q242040	Arandela abanico A-6		8	8	8	8	8	8				
13	Q162040	Tuerca exagonal M-6		8	8	8	8	8	8				
14	Q242030	Arandela abanico A-5		8	8	8	8	8	8				
15	Q012031	Tornillo exagonal M-5x10		8	8	8	8	8	8				
16	Q012031	Tornillo exagonal M-5x10		8	8	4	4	8	8				
17	Q242030	Arandela abanico A-5		8	8	4	4	8	8				
18	Q221342	Remache exagonal M-5		8	8	4	4	8	8				
19	Z272505	Pata		4	4	4	4	4	4				
20	R675610	Pata regulable		4	4	4	4	4	4				
21	Q221343	Remache exagonal M-6		8	8	8	8	8	8				
22	Q242040	Arandela abanico A-6		8	8	8	8	8	8				
23	Q152017	Tornillo amarre M-6x13		8	8	8	8	8	8				
24	Z282516	Regulador pata		4	4	4	4	4	4				
25	Z712503	Bandeja inferior		2	2	1	1	2	2				
26	Q242040	Arandela abanico A-6		-	-	4	4	-	-				
27	Q162040	Tuerca exagonal M-6		-	-	4	4	-	-				

MOD.	LAVAVAJILLAS DE CAPOTA	ZONA	MESAS ENTRADA - SALIDA	PLANO	C-874

ITEM	CODIGO	DENOMINACION	TEXTO	FI-100	FI-120	ECO-120 IZQUIERDA	ECO-120 DERECHA	FI-120W	MF-120				NOTAS
28	Q012031	Tornillo exagonal M-5x10		-	-	4	4	-	-				
29	Q242030	Arandela abanico A-5		-	-	4	4	-	-				
30	Z702501	Cartabon		-	-	2	2	-	-				
31	Q221342	Remache exagonal M-5		-	-	4	4	-	-				
32	Q012031	Tornillo exagonal M-5x10		-	-	2	2	-	-				
33	Q242030	Arandela abanico A-5		-	-	2	2	-	-				
34	Q221342	Remache exagonal M-5		-	-	2	2	-	-				
35	Z732503	Travesaño		-	-	1	1	-	-				
36	Z732520	Mesa entrada-salida izda. ECO		-	-	1	-	-	-				
s/n	Z732521	Mesa entrada-salida decha. ECO		-	-	-	1	-	-				
37	Z732508	Peto izquierdo ECO		-	-	1	-	-	-				
s/n	Z732509	Peto derecho ECO		-	-	-	1	-	-				

MOD.	LAVAVAJILLAS DE CAPOTA	ZONA	VARIOS	PLANO	

ITEM	CODIGO	DENOMINACION	TEXTO	FI-100	FI-120	ECO-120	FI-120W	MF-120					NOTAS
	Z716131	Libro de instrucciones		1	1	-	-	-					
	Z736104	Libro de instrucciones		-	-	1	-	-					
	Z718433	Libro de instrucciones		-	-	-	1	1					

FI - 100 , FI - 120 , FI - 120 T , KM - 120

① ②

3N ÷ 380/415V.

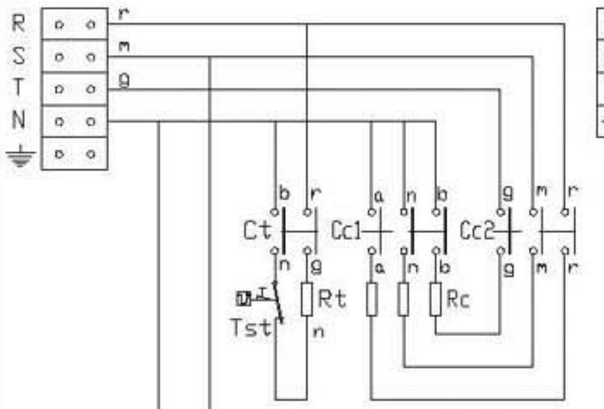

3 ÷ 220V.

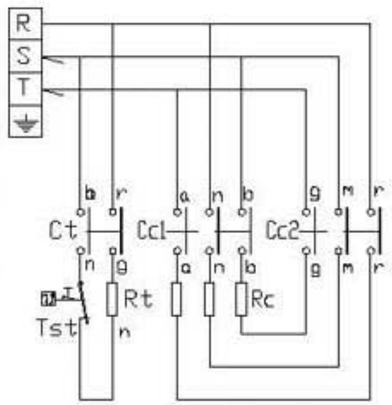

1N ÷ 240V.

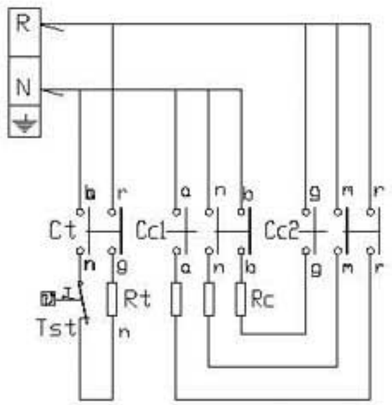

	1 1a	2 2a	3 3a	4 4a	5 5a	6 6a	7 7a
0							
⊔ ▽	X	X					
55	X	X	X	X		X	X
75	X	X		X		X	X
120	X	X				X	X
∞	X	X			X	X	

IG

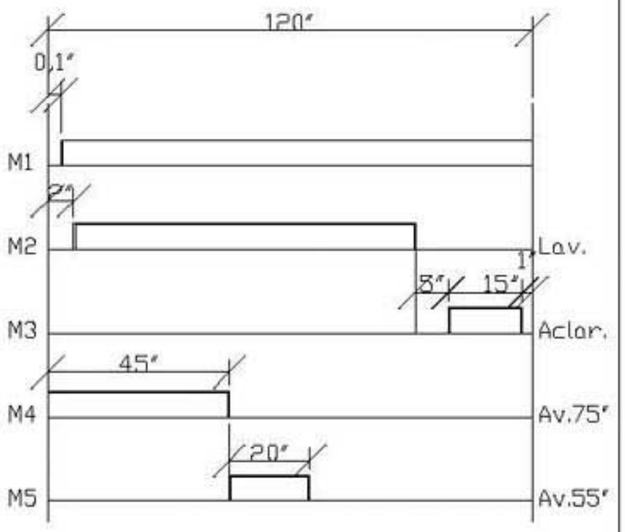

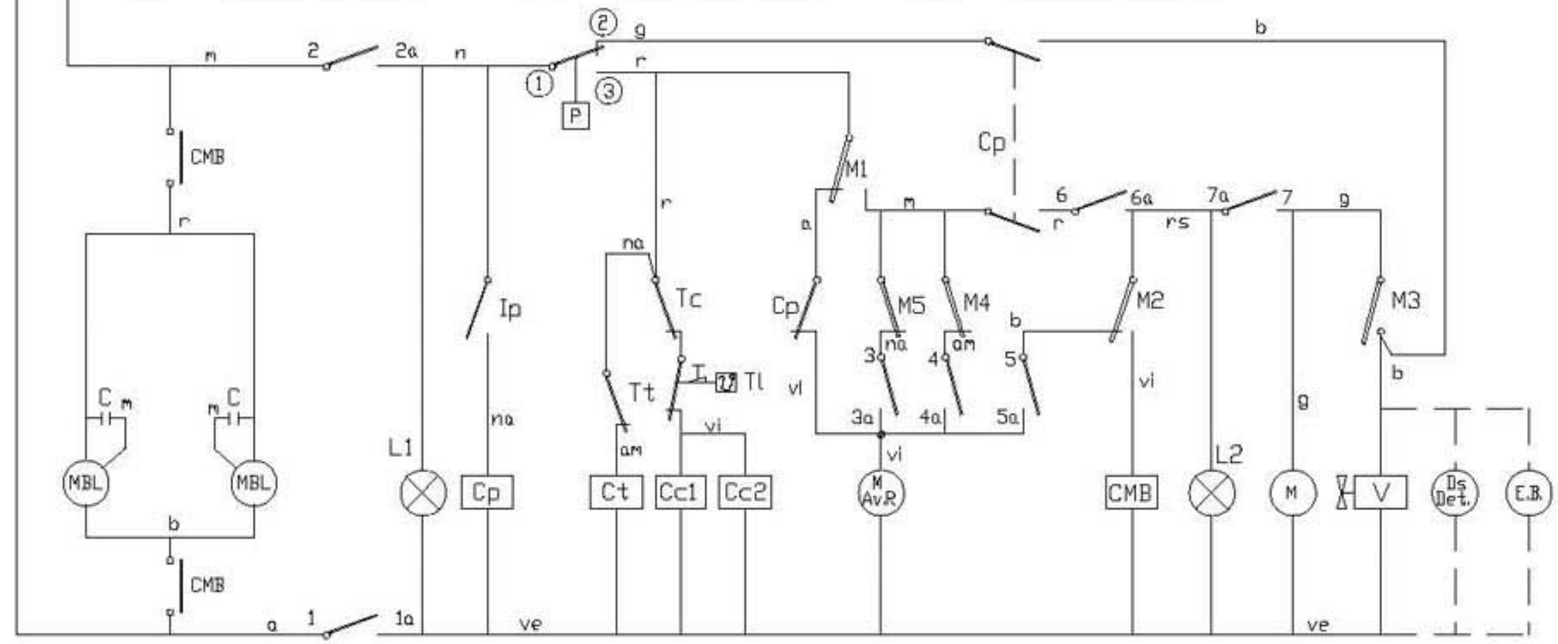

CODIGO DE COLORES:

r = rojo-red-rouge
m = marron-brown-marron
g = gris-grey-gris
n = negro-black-noir
a = azul-blue-bleu
b = blanco-white-blanc
vi = violeta-violette-violet
am = amarillo-yellow-jaune
na = naranja-orange-orange
rs = rosa-rose-pink
ve = verde-green-vert
am/ve = amarilla verde-yellow green-jaune vert

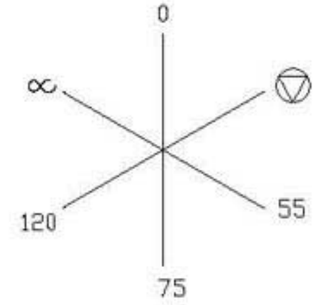

NOTAS.-
- Fondo del esquema: Color Blanco
- Grabaciones: Color Negro
- Dimensiones: 235x120
- Nº Clasificación: Parte inferior dcha.

IG = Interruptor General
L1 = Lampara de marcha
Ip = Micro de puerta
Cp = Contactor puerta
P = Presostato
Tc = Termostato calderin
Tt = Termostato tanque
Tl = Termostato limitador
L2 = Lampara ciclo
Cc1, Cc2 = Contactor calderin
Ct = Contactor tanque
CMB = Contactor motobomba
Rc = Resistencia calderin
FI = Filtro de interferencias

EB = Electrobomba de presión (opcional)
Rt = Resistencia tanque
M.Av.R = Motor programador Avance Rápido
M = Motor programador
M1 = Micro programador marcha
M2 = Micro programador lavado
M3 = Micro programador aclarado
M4 = Micro programador Avance 75'
M5 = Micro programador Avance 55'
MBL= Motobomba lavado
C = Condensador de motobomba
V = Válvula de llenado y aclarado
Ds Det = Dosificador de detergente (opcional)
Tst = Termostato limitador de tanque

	Esquema teorico adhesivo		Papel adhesivo	Z-713007		
Nº	Pieza	Cant.	Material	Nº Clasificacion	Acabado	
Nº	Modificacion		Propuesta de	Fecha	Tolerancias generales	
①	Introducir denominación FI-120 T		Palacio	21-4-98	< 5 ±	50÷100 ±
②	Introducir denominación KM - 120		J.M.P.	22-7-99	5 ÷ 25 ±	> 100 ±
③	Introducir termostato limitador de tanque		Maillo	8-9-99	25 ÷ 50 ±	∝ ±

	Firma	Fecha
Dibujado	S. N.	1-7-96
Proyectado		
Comprobado		
Escala		

FAGOR

Fagor Industrial,Koop.Elk, Mugatua

Mecanizada superficial

LAVAVAJILLAS

Plano numero HC-16611-3

Sustituye al Nº

Sustituido por

Plano hau ez da fotoko erabik ez berrizta gure baimenik gabe

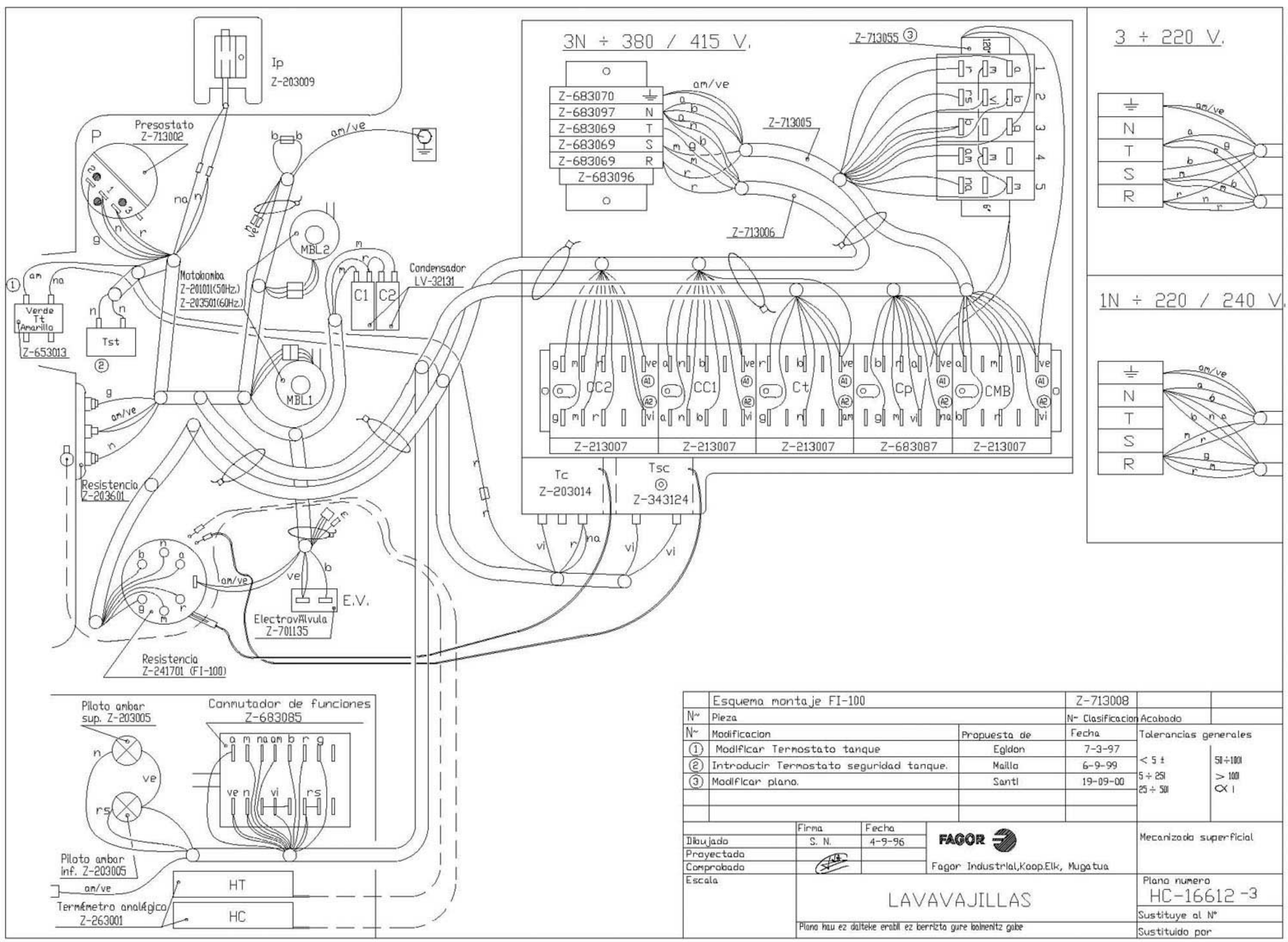

	Esquema montaje FI-100		Z-713008	
Nº	Pieza		Nº Clasificacion	Acabado
Nº	Modificacion	Propuesta de	Fecha	Tolerancias generales
①	Modificar Termostato tanque	Egidon	7-3-97	
②	Introducir Termostato seguridad tanque.	Mailla	6-9-99	< 5 ± 5Ø÷100
③	Modificar plano.	Santi	19-09-00	5 ÷ 25 > 100
				25 ÷ 50 ∝ 1

	Firma	Fecha	
Dibujado	S. N.	4-9-96	FAGOR
Proyectado			Fagor Industrial,Koop.Elk, Mugatua
Comprobado			

Mecanizada superficial

Escala

LAVAVAJILLAS

Plano numero
HC-16612 -3

Sustituye al Nº

Sustituido por

Plano hau ez dalteke erabili ez berrizta gure baimenitz gabe

ECO - 120 , ECO - 120 T ①

1N ÷ 220/240V.

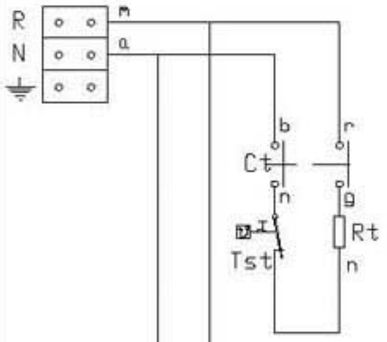

3N ÷ 380/415V.

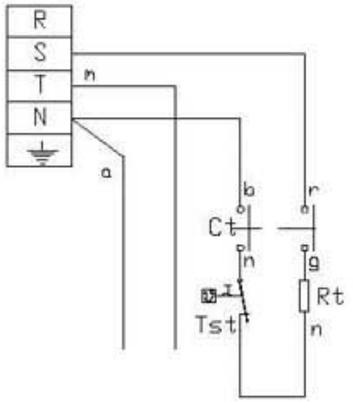

	1 1a	2 2a	3 3a	4 4a	5 5a	6 6a	7 7a
0							
⊔ ▽	X	X					
55	X	X	X	X		X	X
75	X	X		X		X	X
120	X	X				X	X
∝	X	X			X	X	

IG

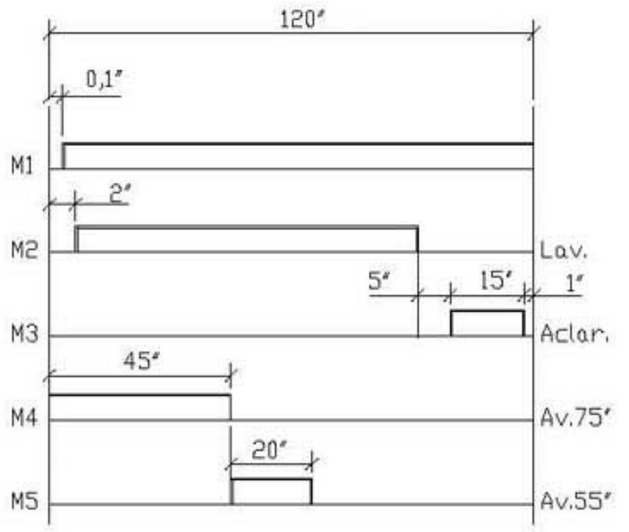

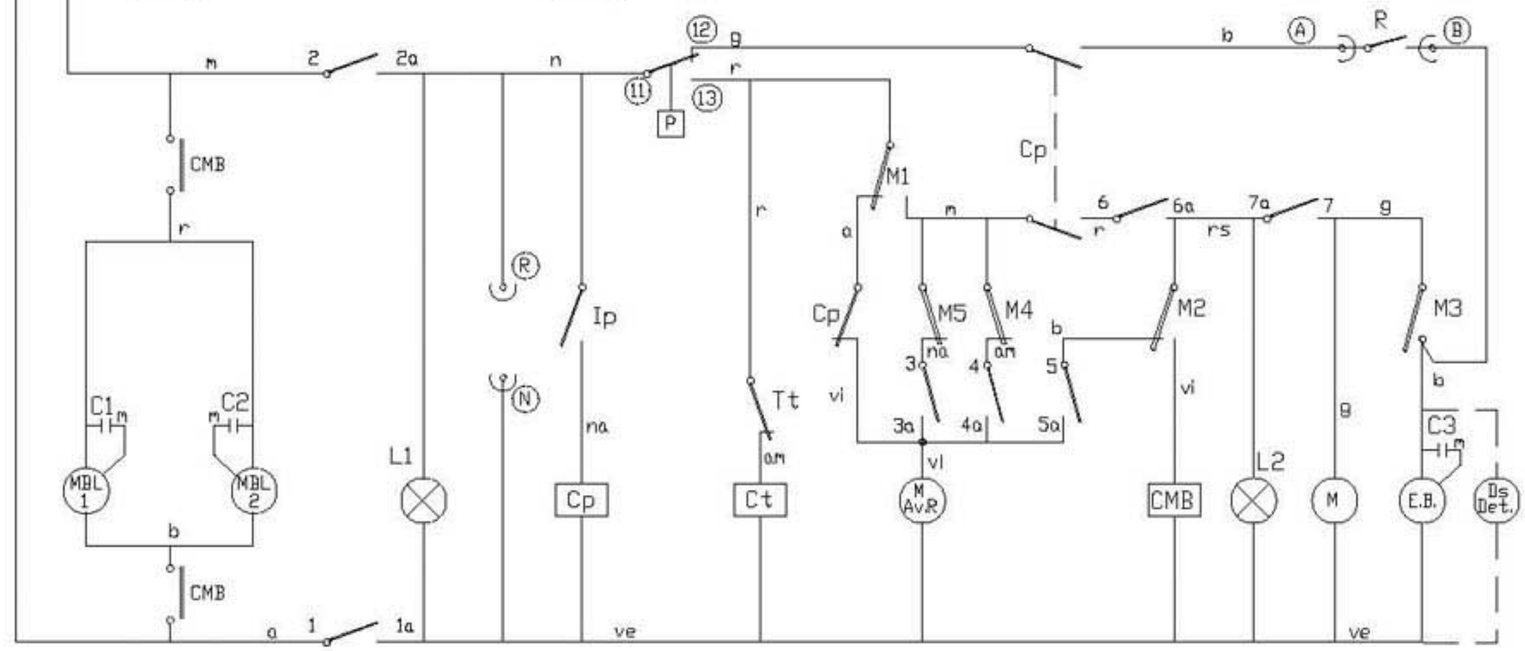

CODIGO DE COLORES:

r = rojo-red-rouge
m = marron-brown-marron
g = gris-grey-gris
n = negro-black-noir
a = azul-blue-bleu
b = blanco-white-blanc
vi = violeta-violette-violet
am = amarillo-yellow-jaune
na = naranja-orange-orange
rs = rosa-rose-pink
ve = verde-green-vert
am/ve = amarillo verde-yellow green-jaune vert

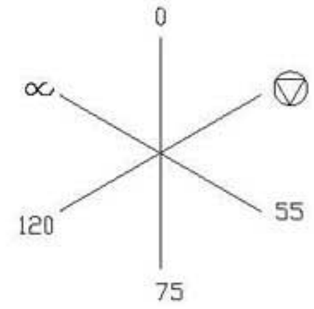

IG = Interruptor General
L1 = Lampara de marcha
Ip = Micro de puerta
Cp = Contactor puerta
P = Presostato
Tt = Termostato tanque
L2 = Lampara ciclo
C3 = Condensador de la electrobomba
Ct = Contactor tanque
CMB = Contactor motabomba
R = Contacto de relÂ del calentador a gas
FI = Filtro de interferencias
EB = Electrobomba de presiÉn
Tst = Termostato limitador de tanque ②

Rt = Resistencia tanque
M.Av.R = Motor programador Avance RÄpido
M = Motor programador
M1 = Micro programador marcha
M2 = Micro programador lavado
M3 = Micro programador aclarado
M4 = Micro programador Avance 75'
M5 = Micro programador Avance 55'
MBL1, MBL2 = Motobombas lavado
C1, C2 = Condensadores de las motabombas
Ds Det = Dosificador de detergente (opcional)
(A)(B) = Puntos de conexiÉn con R del calentador
(R)(N) = Toma de alimentaciÉn para calentador a gas

	Esquema teorico achesivo		Papel adhesivo	Z-733001	
N~	Pieza	Cant.	Material	N~ Clasificacion	Acabado
N~	Modificacion		Propuesta de	Fecha	Tolerancias generales
①	Introducir denominaciÉn FI-120 T		Palacio	21-4-98	< 5 ± 50÷1001
②	Introducir termostato limitador de tanque		Maillo	8-9-99	5 ÷ 25 1 > 1001
					25 ÷ 50 1 ∝ 1

	Firma	Fecha
Dibujado	S. N.	1-7-96
Proyectado		
Comprobado		
Escala		

FAGOR

Fagor Industrial,Koop.Elk, Mugatua

Mecanizada superficial

LAVAVAJILLAS

Plano numero HC-16616 -2

Sustituye al N°

Sustituido por

Plano hau ez daiteke erabili ez berrizta gure baimenitz gabe

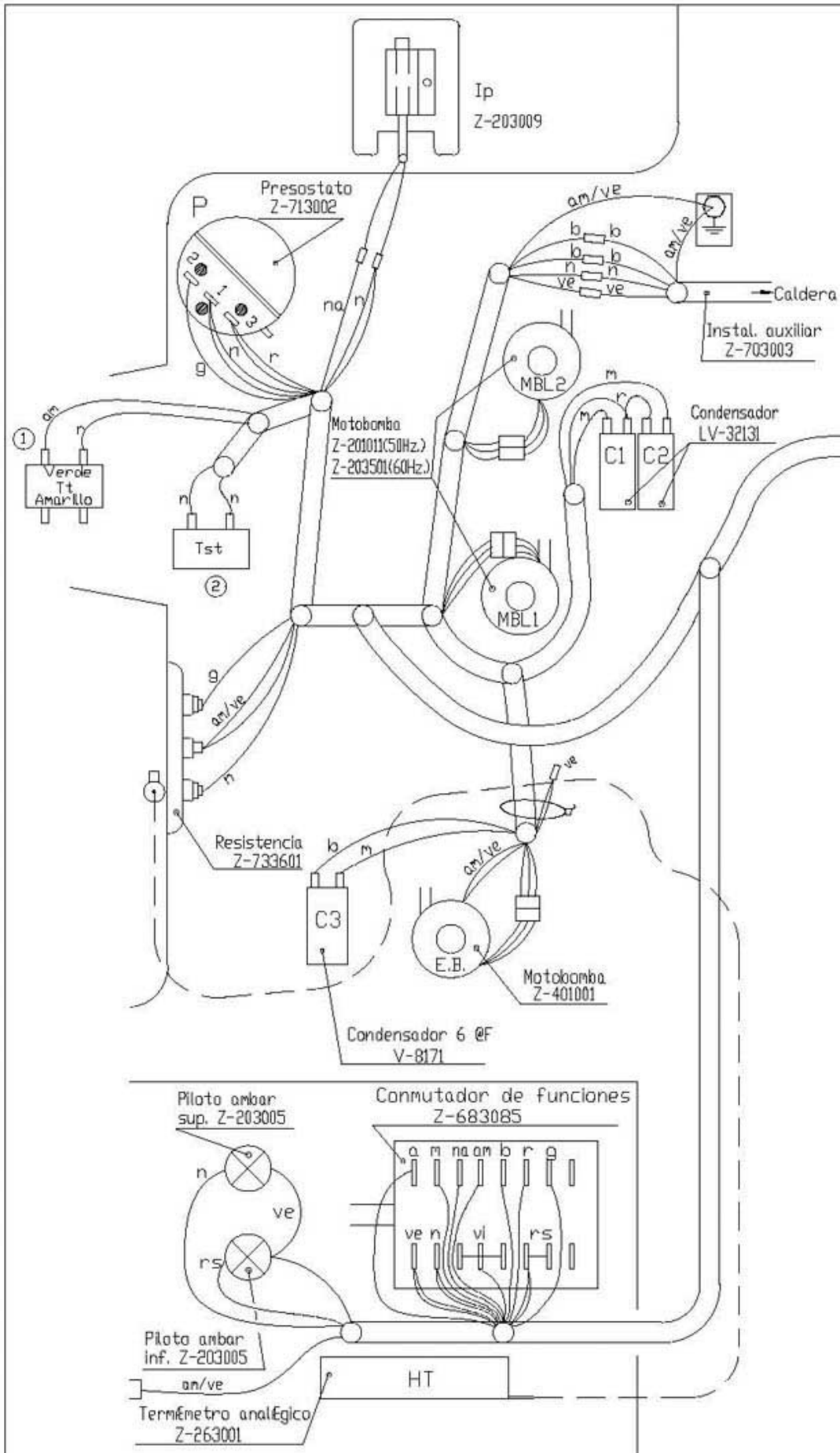

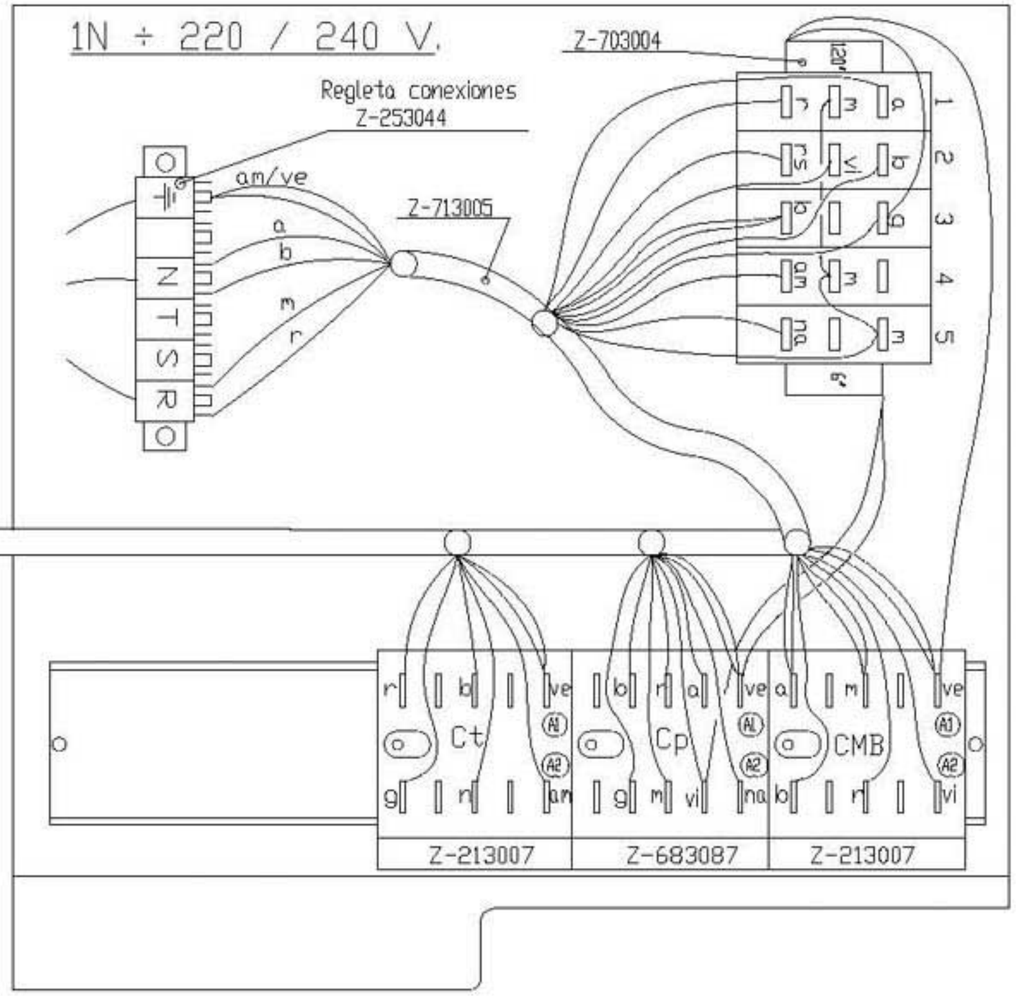

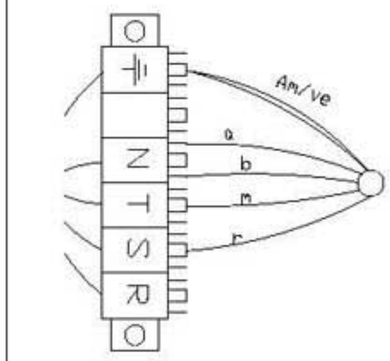

	Esquema montaje ECO-120		Z-733002		
N~	Pieza		N~ Clasificacion	Acabado	
N~	Modificacion	Propuesta de	Fecha	Tolerancias generales	
①	Modificar Termostato tanque	Egidon	7-3-97	< 5 ±	50÷100
②	Introducir Termostato seguridad tanque.	Mallo	6-9-99	5 ÷ 25	> 100
				25 ÷ 50	∝ 1

	Firma	Fecha		
Dibujado	S. N.	9-9-96	FAGOR	Mecanizado superficial
Proyectado			Fagor Industrial,Koop.Elk, Mugatua	
Comprobado				
Escala	LAVAVAJILLAS			Plano numero HC-16617 -2
	Plano hau ez daiteke erabil ez berrizta gure baimenik gabe			Sustituye al N°
				Sustituido por

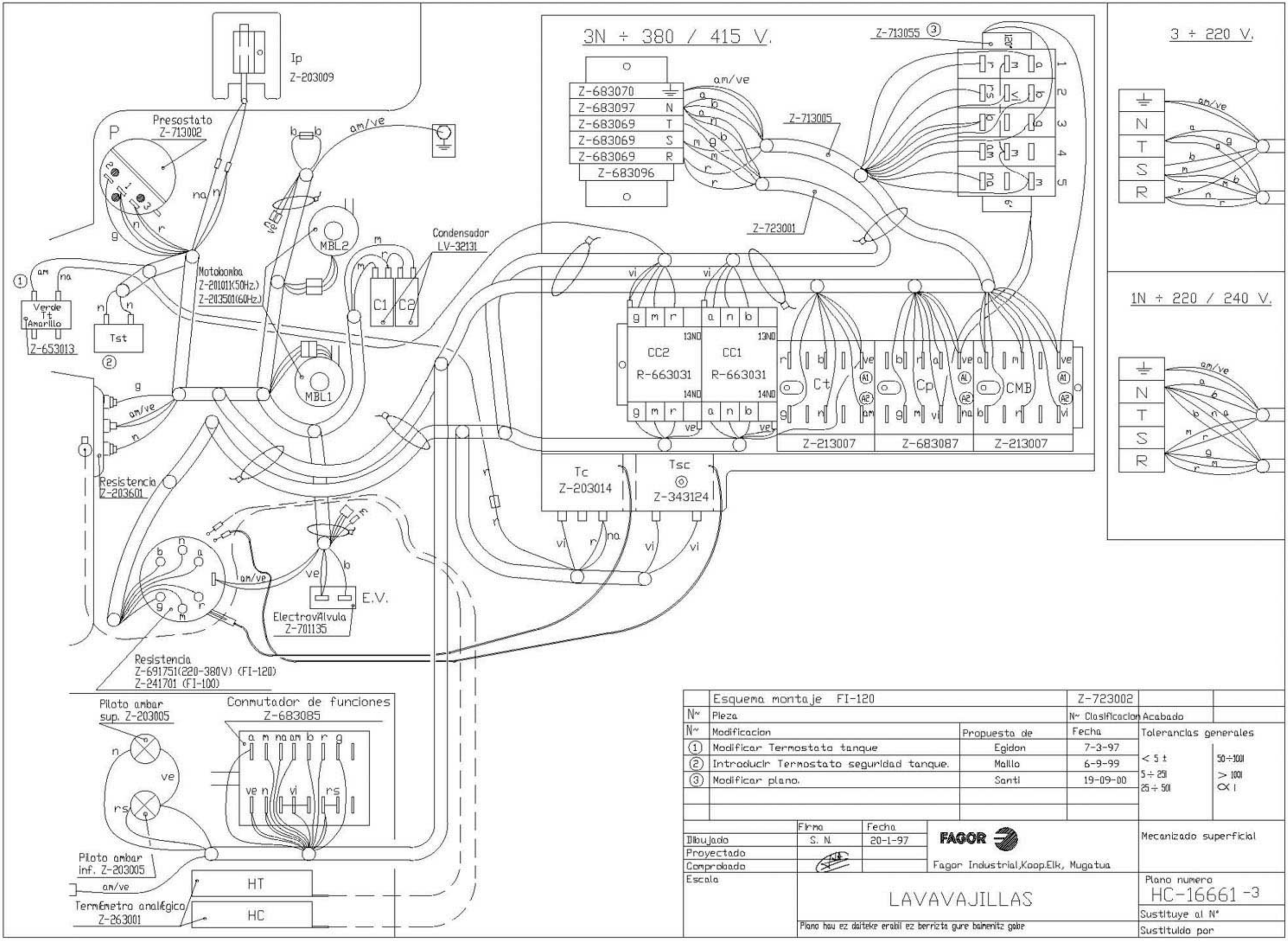

	Esquema montaje FI-120		Z-723002	
N~	Pieza		N~ Clasificacion	Acabado
N~	Modificacion	Propuesta de	Fecha	Tolerancias generales
①	Modificar Termostato tanque	Egidon	7-3-97	< 5 ± 50÷1001
②	Introducir Termostato seguridad tanque.	Mallo	6-9-99	5÷25 > 1001
③	Modificar plano.	Santi	19-09-00	25÷50 ∝ 1

	Firma	Fecha		
Dibujado	S. N.	20-1-97	FAGOR	Mecanizado superficial
Proyectado			Fagor Industrial,Koop.Elk, Mugatua	
Comprobado				
Escala	LAVAVAJILLAS			Plano numero HC-16661 -3
	Plano hau ez daiteke erabil ez berrizta gure baimenitz gabe			Sustituye al N°
				Sustituido por

MF-120 ; FI-120 W

208-220-240 V 3Ph

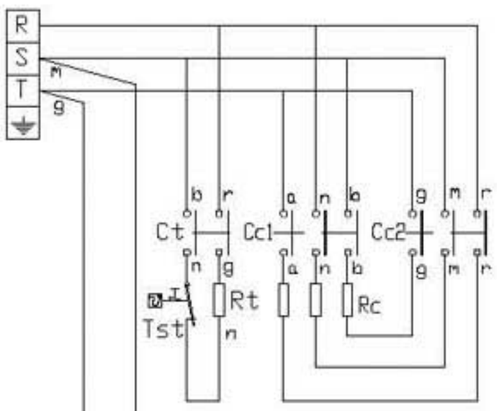

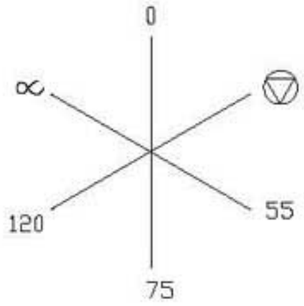

	1 1a	2 2a	3 3a	4 4a	5 5a	6 6a	7 7a
0							
⊔ ▽	X	X					
55	X	X	X	X		X	X
75	X	X		X		X	X
120	X	X				X	X
∞	X	X			X	X	

IG

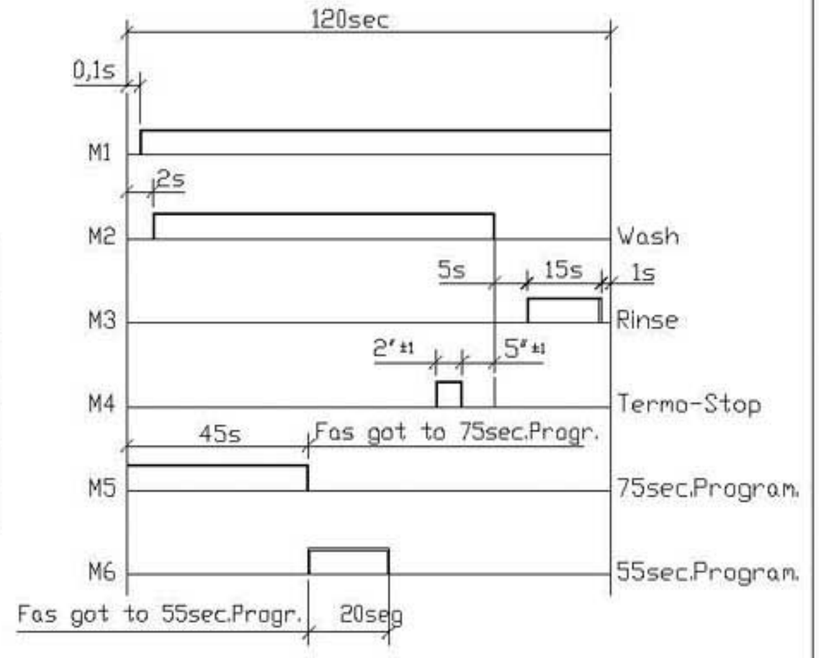

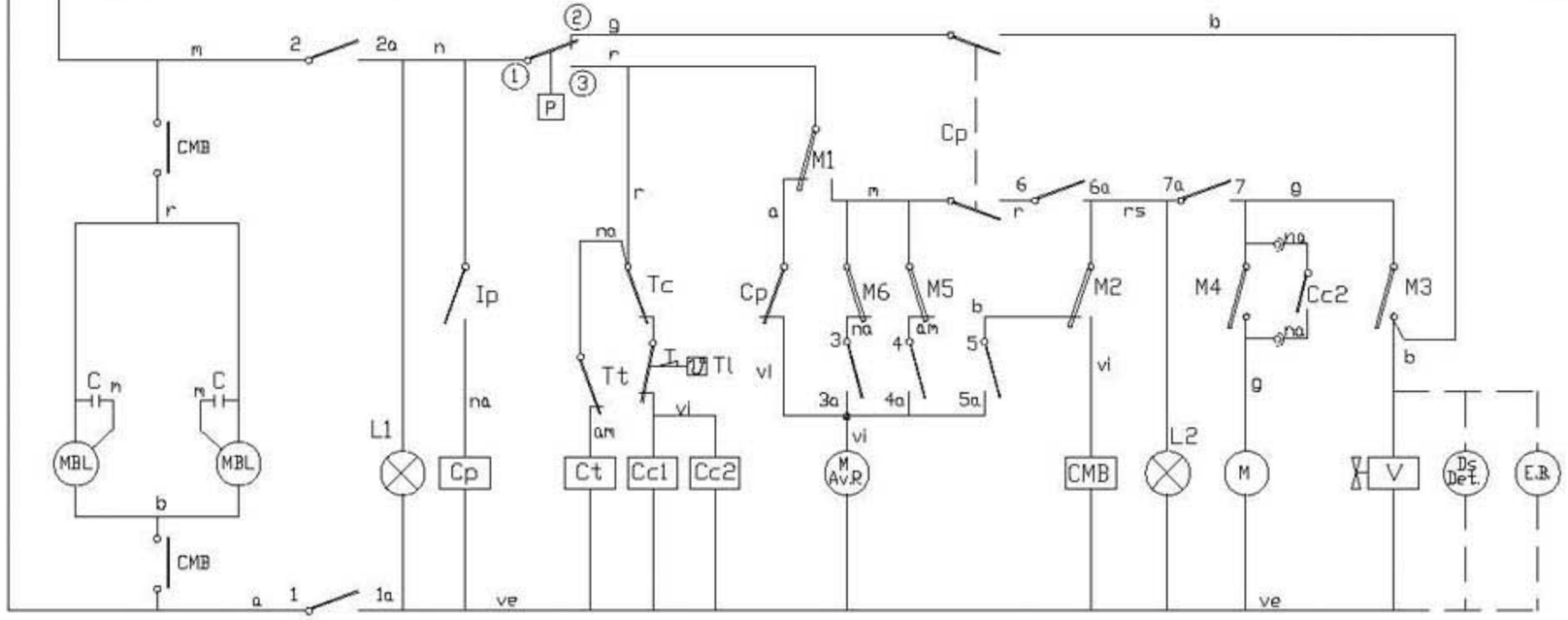

Colours code-Code de couleurs-Codigo de colores:

r = red-rouge-roja
m = brown-marron-marron
g = grey-gris-gris
n = black-noir-negro
a = blue-bleu-azul
b = white-blanc-blanco
vi = violette-violet-violeta
am = yellow-jaune-amarillo
na = orange-orange-naranja
rs = rose-pink-rosa
ve = green-vert-verde
am/ve = yellow green-jaune vert-amar./verde

IG = General switch	Interrupteur general	Interruptor General
L1 = On lamp	TÂmoin de marche	Lampara de marcha
Ip = Door micro	Micro de porte	Micro de puerta
Cp = Door contactor	Contacteur de porte	Contactor puerta
P = Pressure switch	Presostat	Presostato
Tc = Drum thermostat	Thermostat du surchauffeur	Termostato calderin
Tt = Tank thermostat	Thermostat de cuve	Termostato tanque
Tl = Drum limiter thermostat	Thermostat limitateur du surchauffeur	Termostato limitador de calderin
Cc1, Cc2 = Drum contactor	Contacteur du surchauffeur	Contactor calderin
Ct = Tank contactor	Contacteur de cuve	Contactor tanque
L2 = Cycle light	TÂmoin de cycle	LÂmpara de ciclo
Rc = Drum heating element	Resistance du surchauffeur	Resistencia calderin
Rt = Tank heating element	Resistance de cuve	Resistencia tanque
Tst = Tank limiter thermostat	Thermostat limitateur de cuve	Termostato limitador de tanque

M.Av.R = Motor programmer rapid advance	Moteur du programm. d? avancement rapide	Motor programador Avance RÂpido
M = Motor programmer	Moteur du programmateur	Motor programador
M1 = Micro programmer on	Micro du programm. de marche	Micro programador marcha
M2 = Micro programmer wash	Micro du programm. de lavage	Micro programador lavado
M3 = Micro programmer rinse	Micro du programm. de rinçage	Micro programador aclarado
M4 = Micro programmer Terno-Stop	Micro du programador Terno-Stop	Micro programador Terno-Stop
M5 = Micro programmer 75' advance	Micro programador Avance 75'	Micro programador Avance 75'
M6 = Micro programmer 55' advance	Micro programador Avance 55'	Micro programador Avance 55'
L3 = Cycle light	TÂmoin de cycle	LÂmpara de ciclo
MBL= Motor pump wash	Motobopompe de lavage	Motobomba lavado
C = Motor pump condenser	Condensateur de la motopompe	Condensador de motobomba
V = Filling and rinsing valve	Valve de remplisage et de vidange	VÂlvula de llenado y aclarado
Ds Det = Detergent dispenser (Optional)	Doseur de detergent (Option)	Dosificador de detergente (opcional)
EB = Electric pressure pump (Optional)	Electropompe de pression (Option)	Electrobomba de presiÉn (Opcional)

Z-718402 ; HC-17120-3

3N ÷ 380 / 415 V.

3 ÷ 220 V.

1N ÷ 220 / 240 V.

Ip
Z-203009

Presostato
Z-713002

Motobomba
Z-201011(50Hz.)
Z-203501(60Hz.)

Condensador
LV-32131

Verde Tt
Amarillo
Z-653013

Tst

MBL1

MBL2

C1 C2

Resistencia
Z-203601

Resistencia
Z-691751(220-380V) (FI-120)
Z-241701 (FI-100)

ElectroválVula
Z-701135

E.V.

Z-683070
Z-683097
Z-683069
Z-683069
Z-683069
Z-683096

Z-728412

Z-713005

Z-723001

Z-728403

CC2
P-433030

CC1
P-433030

Ct
Z-213007

Cp
Z-683087

CMB
Z-213007

Tc
Z-203014

Tsc
Z-343124

Piloto ambar
sup. Z-203005

Conmutador de funciones
Z-683085

Piloto ambar
inf. Z-203005

Termómetro analógico
Z-263001

HT

HC

	Esquema montaje FI-120W y MF-120		Z-728406	
Nº	Pieza		Nº Clasificacion	Acabado
Nº	Modificacion	Propuesta de	Fecha	Tolerancias generales
				< 5 ± / 5 ÷ 25 / 25 ÷ 50 / 50 ÷ 100 / > 100 / ∝ 1
	Dibujado	Firma S. N.	Fecha 24-3-00	FAGOR
	Proyectado			Fagor Industrial,Koop.Elk, Mugatua
	Comprobado			Mecanizado superficial
	Escala	LAVAVAJILLAS		Plano numero HC-17221
		Plano hau ez daiteke erabil ez berrizta gure baimenik gabe		Sustituye al Nº
				Sustituido por