Mod./Type: **_70/... ...FG... - _90/... ...FG...**

GAS OVEN

cod./num. 2531592.00

data/date: 01/11/2013

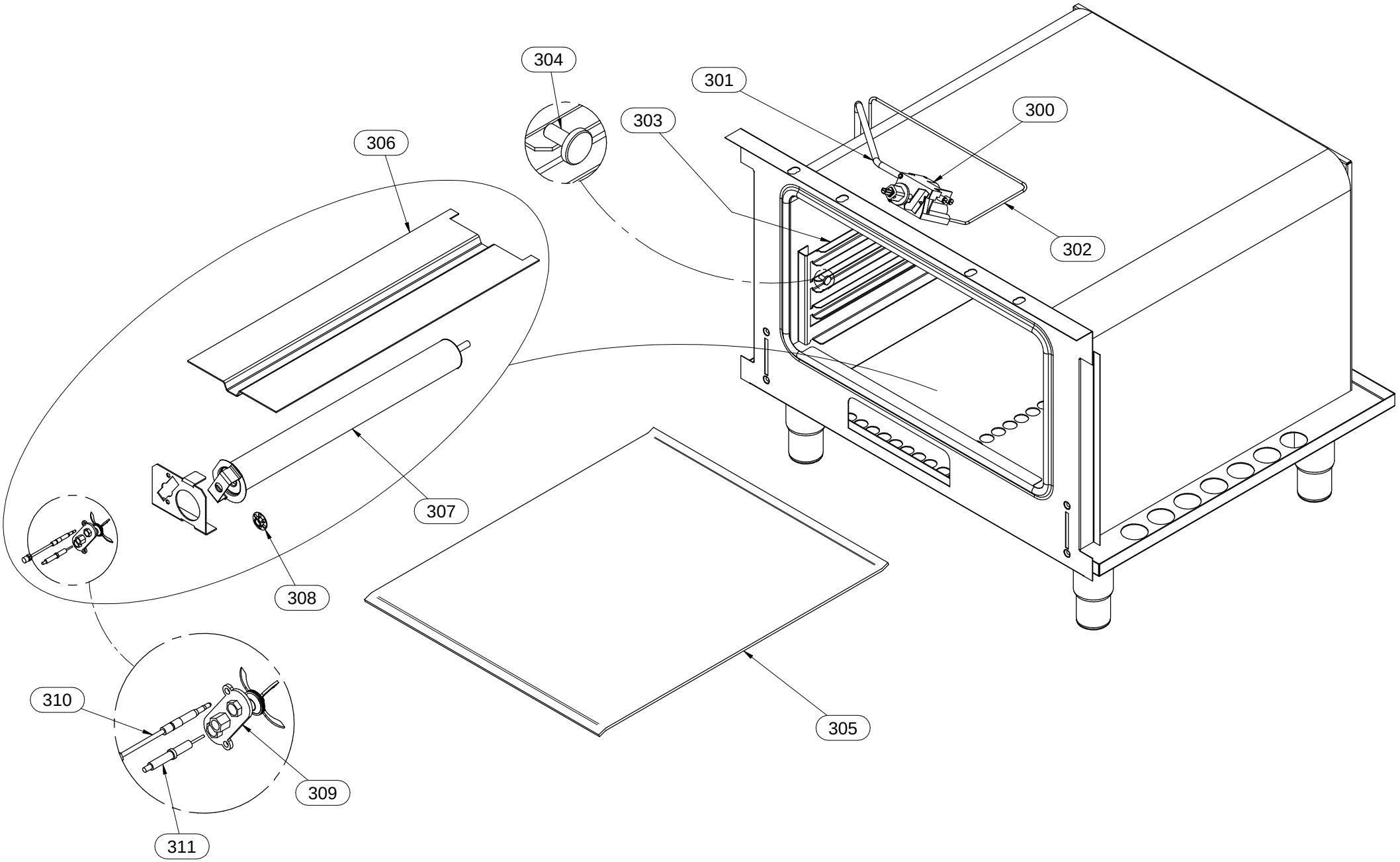

Mod.:	_70/… …FGG… - _90/… …FGG… MAXI GAS OVEN			cod. / num. 2531664.00 data / date 09/06/2014 rif. / ref. 2531663.00		_70/120 …FGG…	_90/120 …FGG…	NOTE
POS.	DESCRIZIONE	DESCRIPTION	DENOMINATION	BENENNUNG	COD.	Q. ty		
300	VALVOLA GAS	GAS VALVE	SOUPAPE GAZ	GAS VENTIL	256.277.00	1	1	
301	TUBO GAS	GAS PIPE	TUYAU DE GAZ	GASLEITUNG	256.245.00	1	1	
302	TUBO GAS	GAS PIPE	TUYAU DE GAZ	GASLEITUNG	256.246.00	1	1	
303	REGGIGRIGLIA	TRAY RACK	PORTE-PLAQUES	EINHÄNGEGESTELL	9111317.00	2	2	
304	FISSAGGIO REGGIGRIGLIA	TRAY RACK FIXING	FIXAGE PORTE-PLAQUES	BEFESTIGUNG DES EINHÄNGEGESTELLS	641.090.00	4	4	
305	SUOLA FORNO	INNER OVEN SOLE	SOLE DU FOUR	OFENINNENBODEN	935.045.13	2	2	
306	SOSTEGNO SUOLE	OVEN BOTTOM SUPPORT	SUPPORT SOLE DU FOUR	UNTERSTÜTZUNG DER SOHLE	9221353.00	1	1	
307	BRUCIATORE	BURNER	BRULEUR	BRENNER	672.053.00	1	1	
308	BOCCOLA REGOLAZIONE ARIA	AIR REGULATION BUSHING	BAGUE DE RÉGULATION AIR	LUFTREGLERBÜCHSE	672.021.00	1	1	
309	GRUPPO PILOTA	PILOT GROUP	GROUPE VEILLEUSE	ZÜNDBRENNER GRUPPE	256.059.00	1	1	
310	TERMOCOPPIA	THERMOCOUPLE	THERMOCOUPLE	THERMOELEMENT	672.104.00	1	1	
311	CANDELA ACCENSIONE	IGNITION ELECTRODE	BOUGIE D'ALLUMAGE	KERZE SCHNELLBRENNER	256.060.00	1	1	
312								
313								
314								
315								
316								
317								
318								
319								
320								
321								
322								
323								
324								
325								
326								
327								
328								
329								
330								
331								
332								
333								
334								
335								
336								