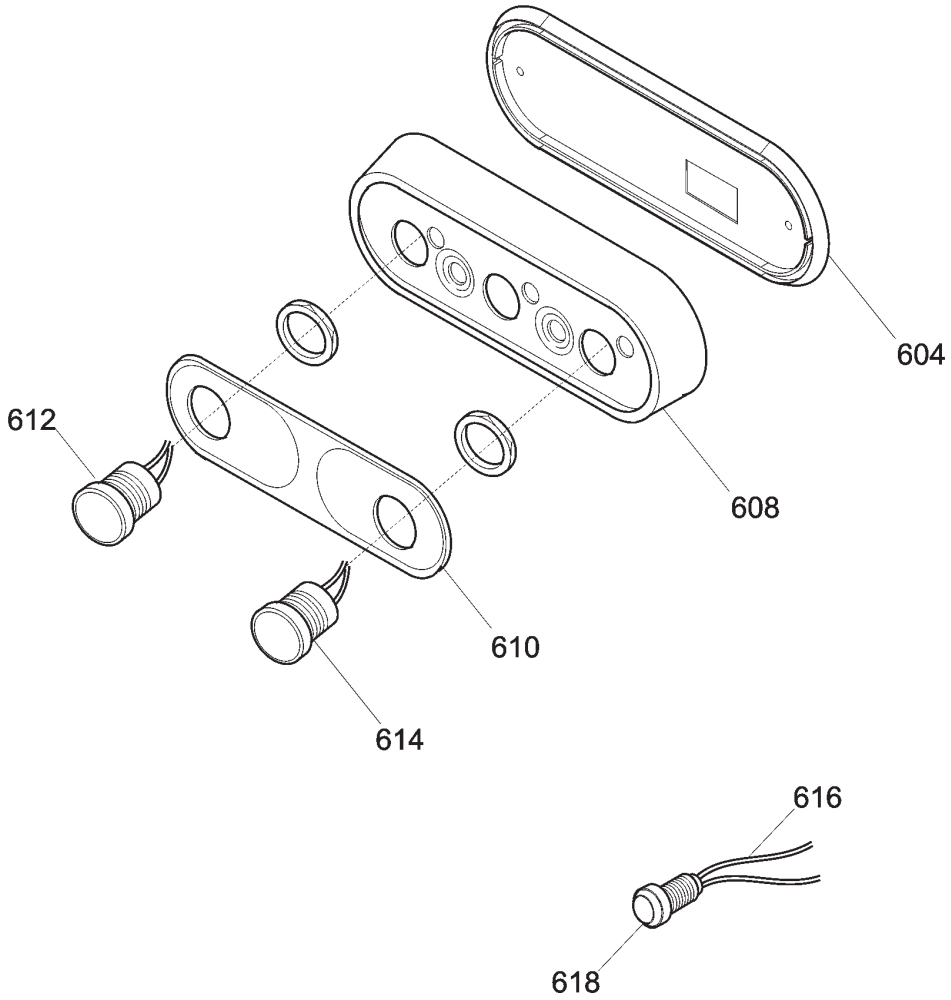
604
608
612
610
614
616
618

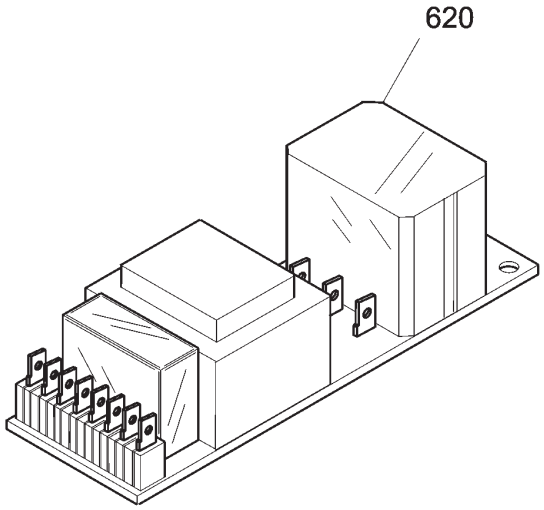
620

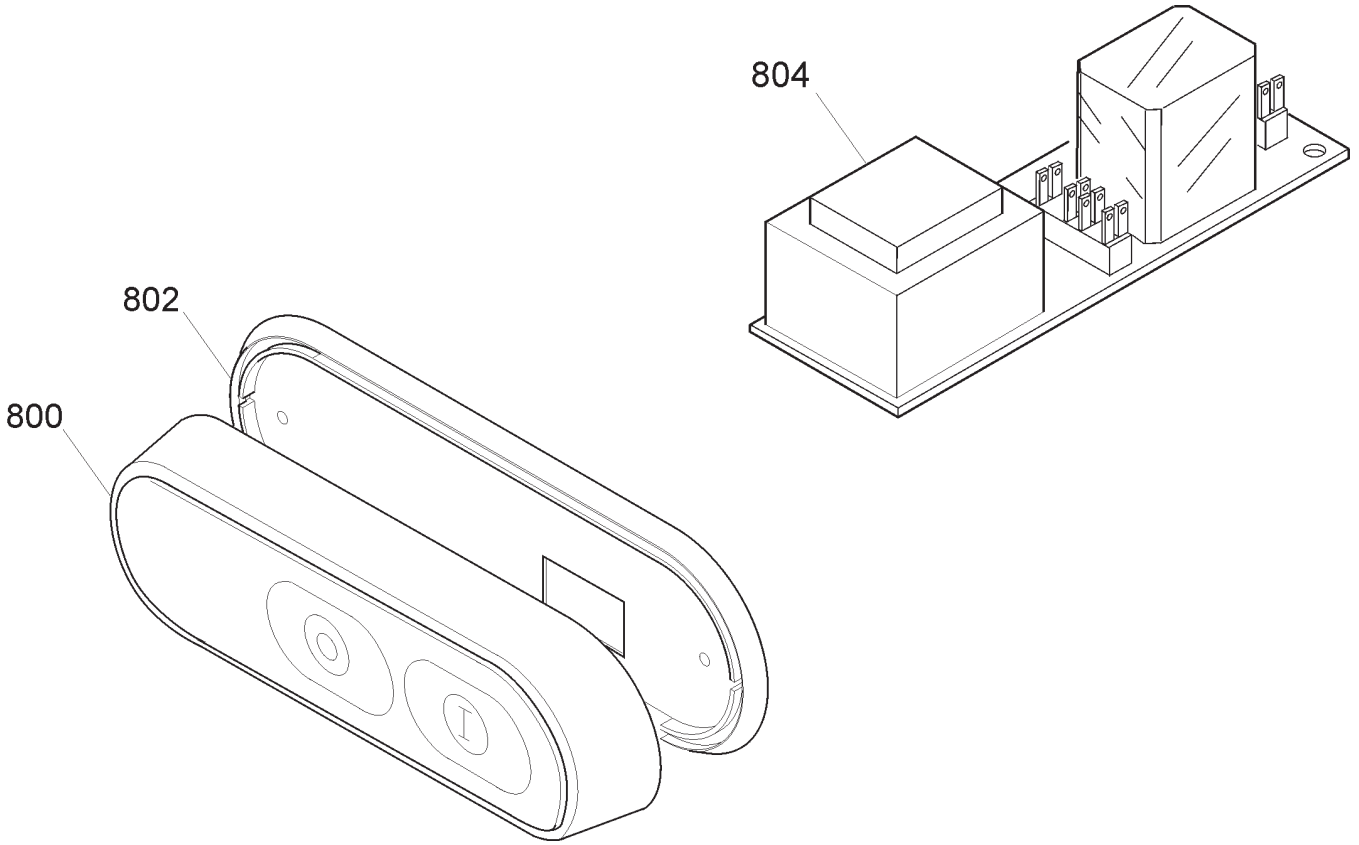
804
802
800

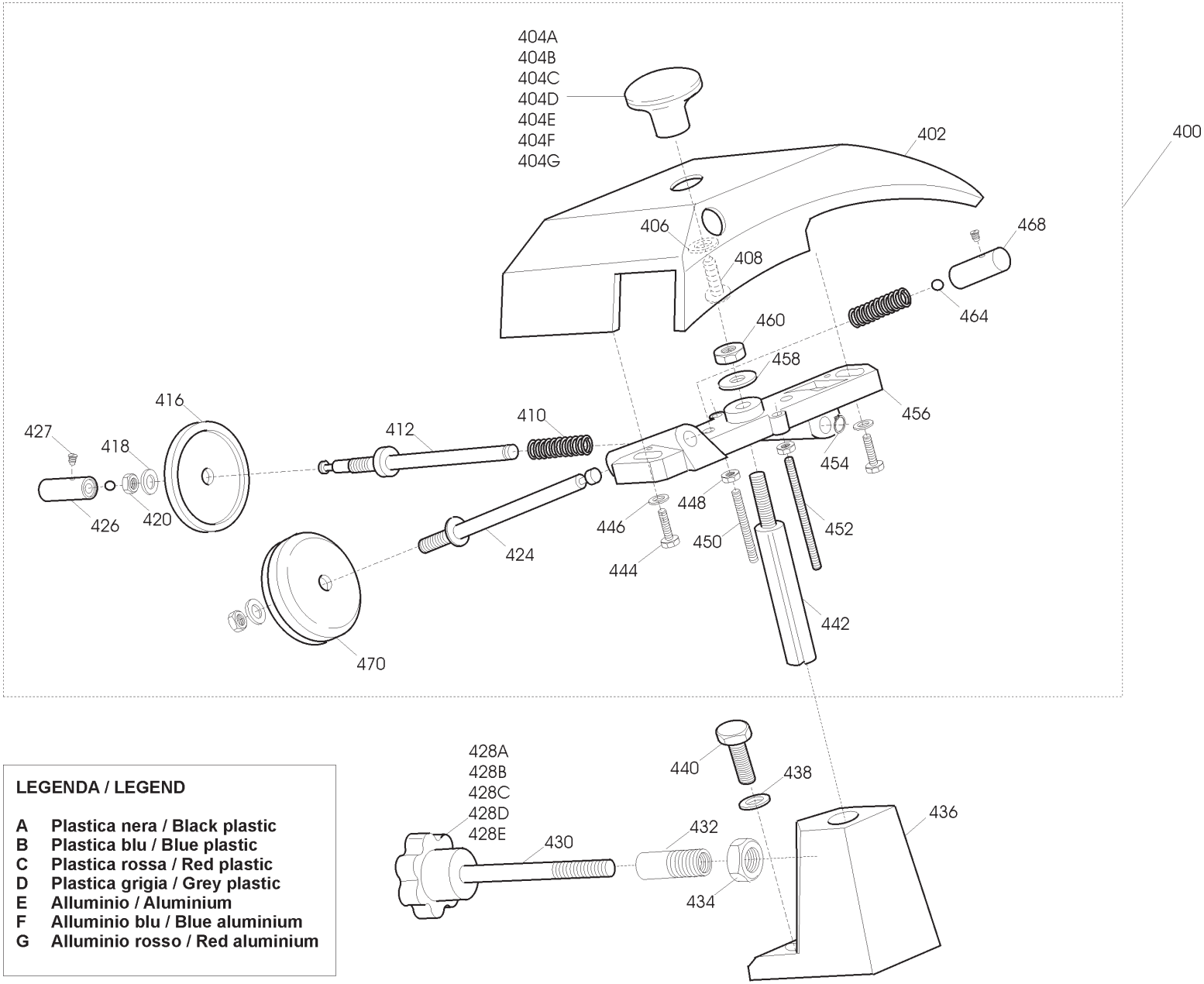

LEGENDA / LEGEND

A	**Plastica nera / Black plastic**
B	**Plastica blu / Blue plastic**
C	**Plastica rossa / Red plastic**
D	**Plastica grigia / Grey plastic**
E	**Alluminio / Aluminium**
F	**Alluminio blu / Blue aluminium**
G	**Alluminio rosso / Red aluminium**

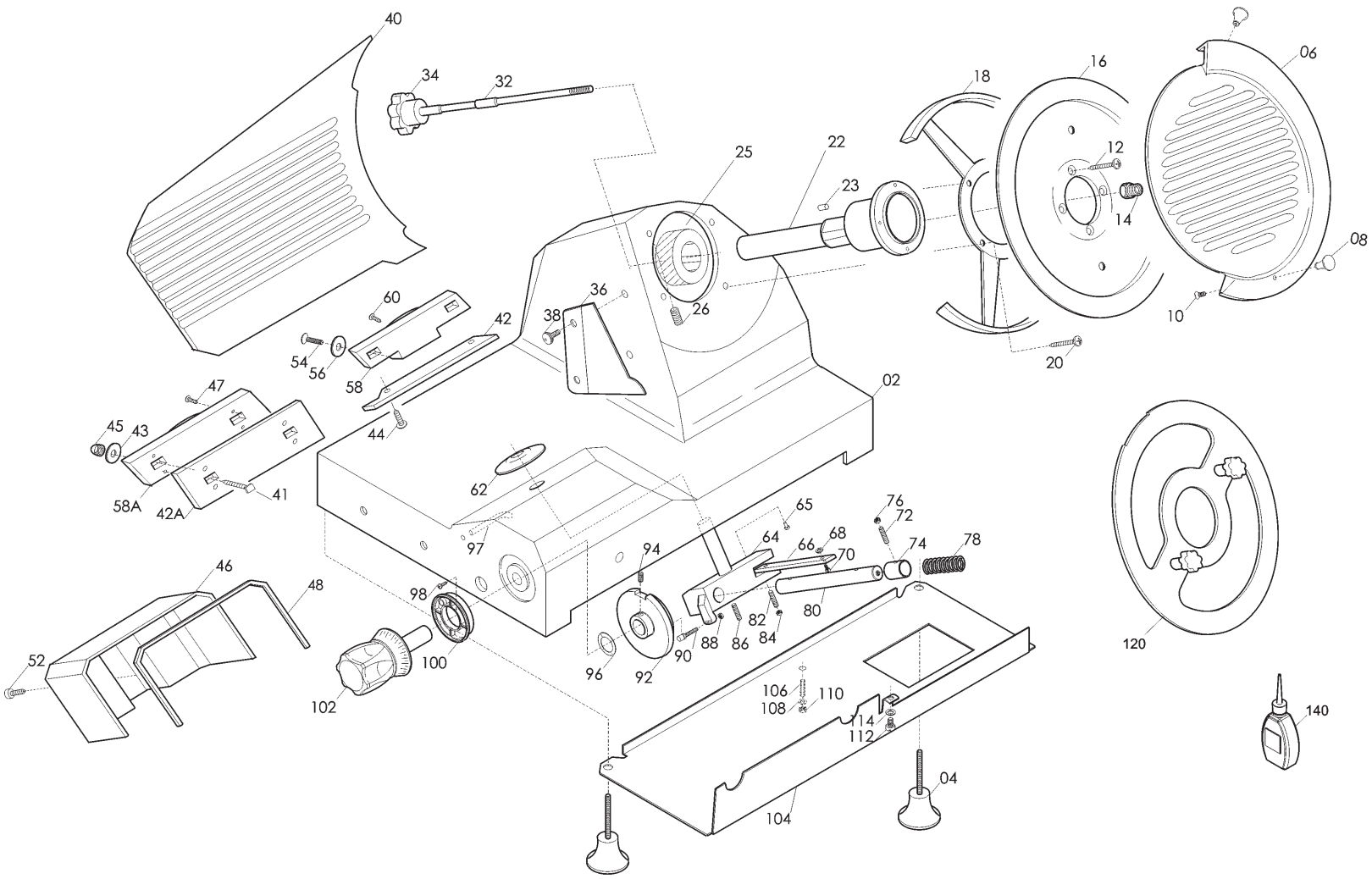

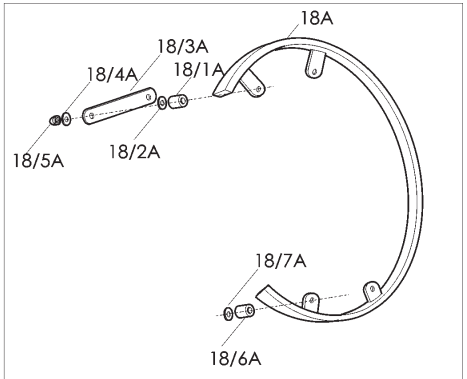

Ver. dal ‘96 al ‘98 / Ver. from ‘96 until ‘98

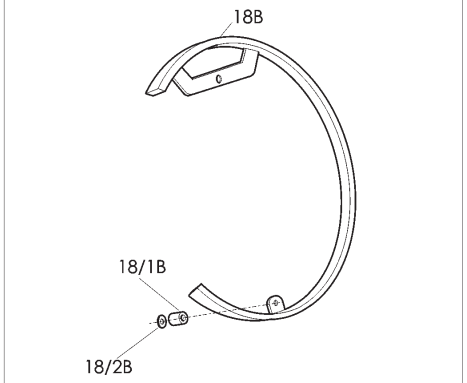

Ver. dal ‘98 / Ver. from ‘98

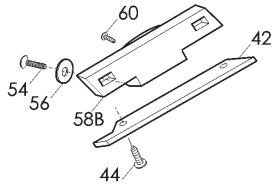

Ver. fino al ‘98 / Ver. until ‘98

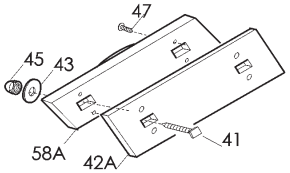

Ver. fino al 2000 / Ver. until 2000

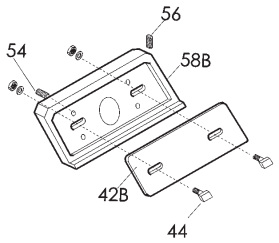

Ver. dal 2000 / Ver. from 2000

LEGENDA / LEGEND

A Plastica Nera / Black plastic
B Plastica Blu / Blue plastic
C Plastica Rossa / Red plastic
D Plastica Grigia / Grey plastic
E Alluminio / Aluminium
F Alluminio Blu / Blue aluminium
G Alluminio Rosso / Red aluminium

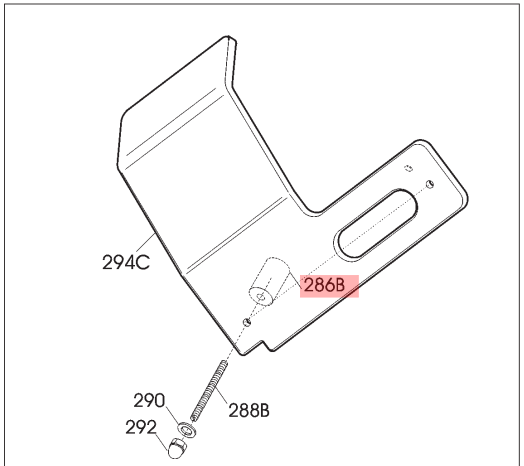

Interasse fori / distance between the holes: 248,5 mm

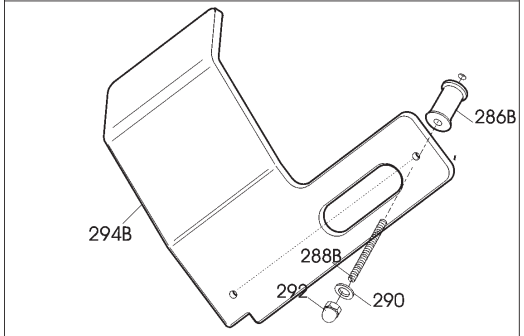

Interasse fori / distance between the holes: 190 mm

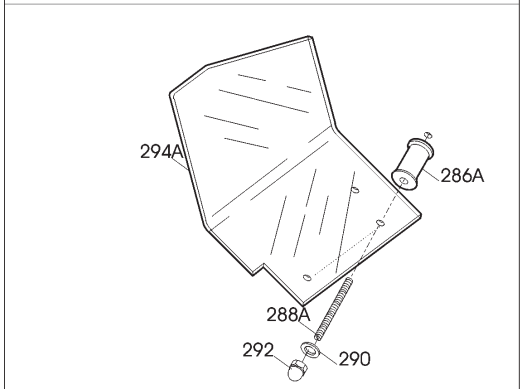

Interasse fori / distance between the holes: 87 mm

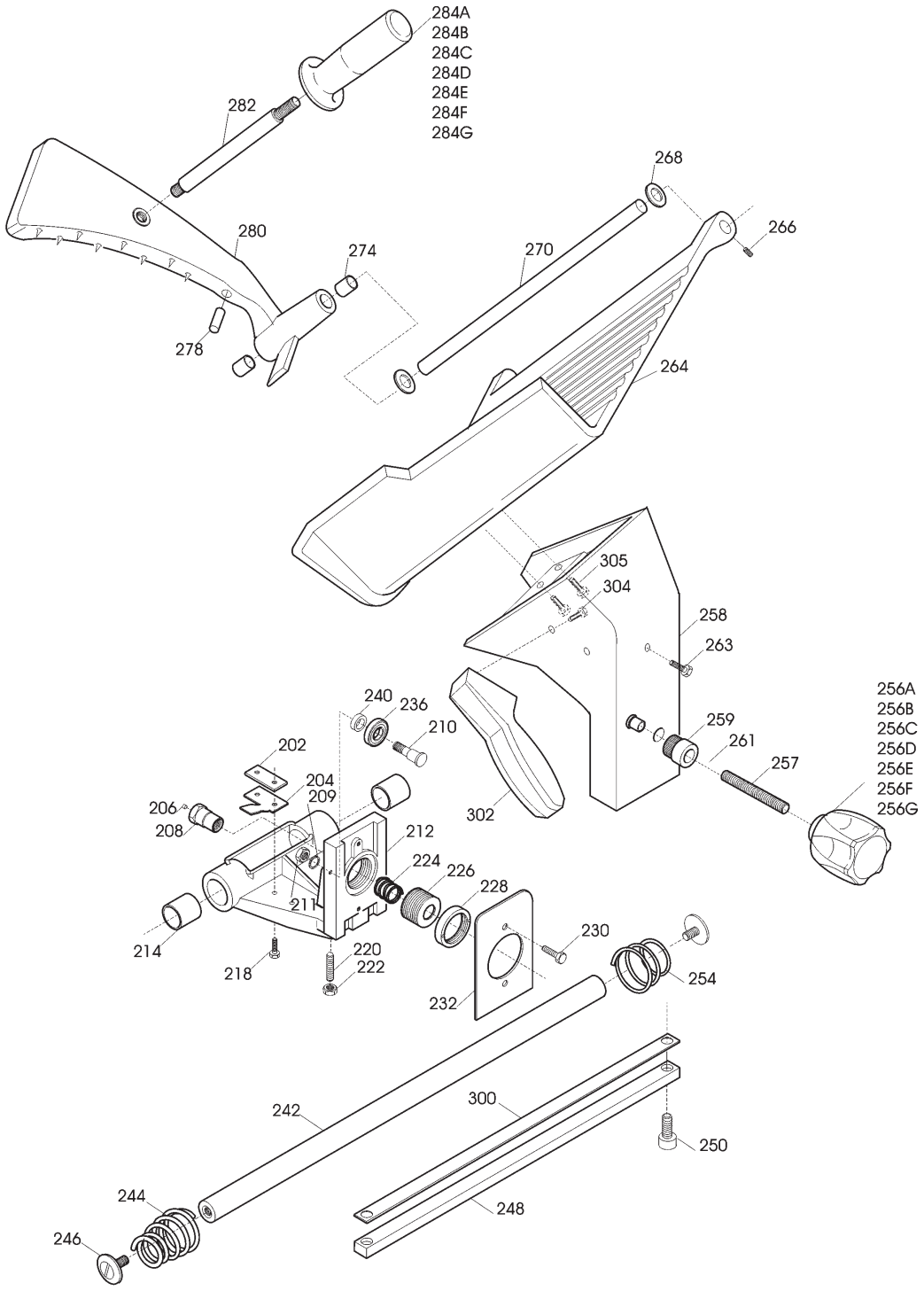

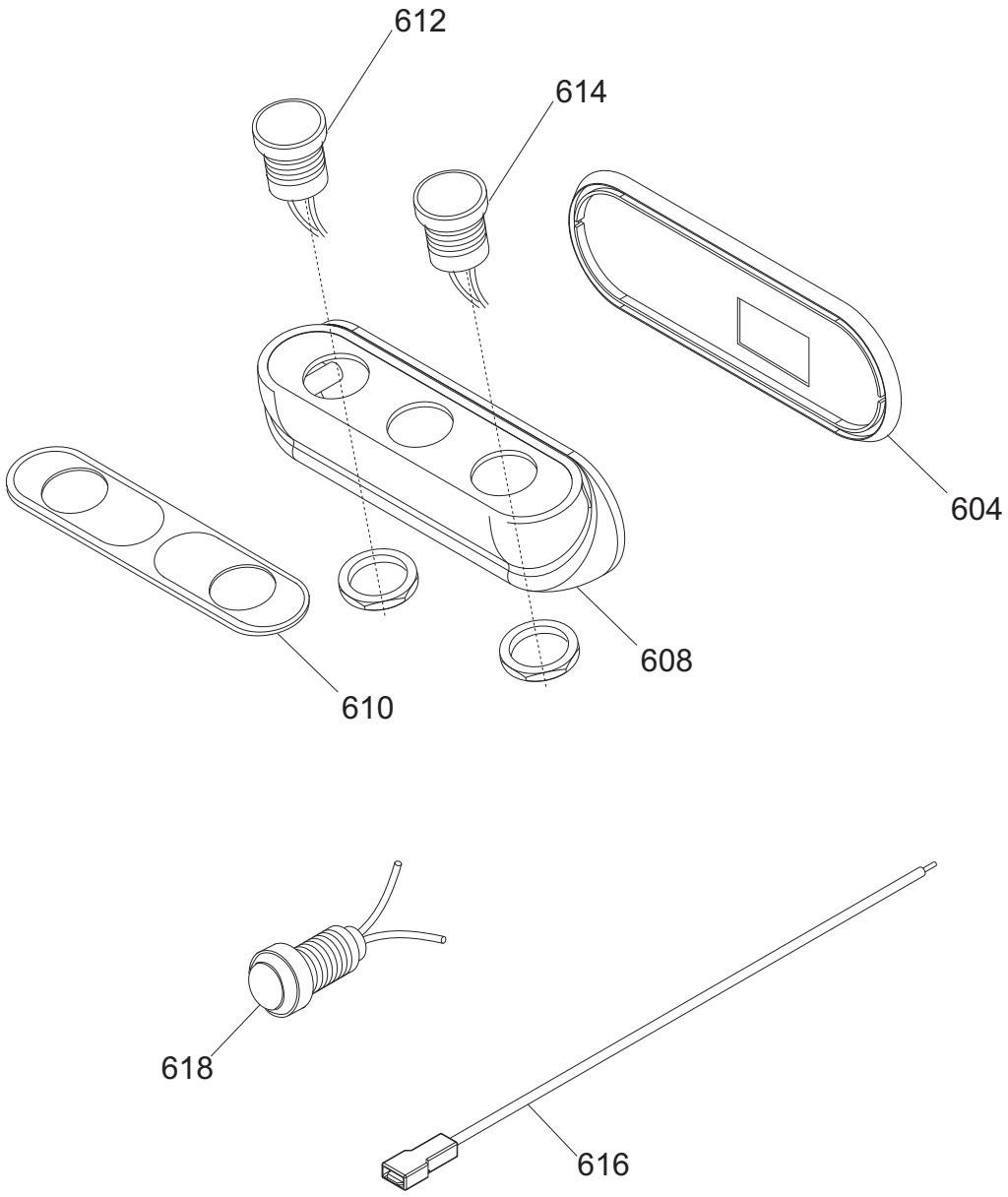
612
614
604
608
610
618
616

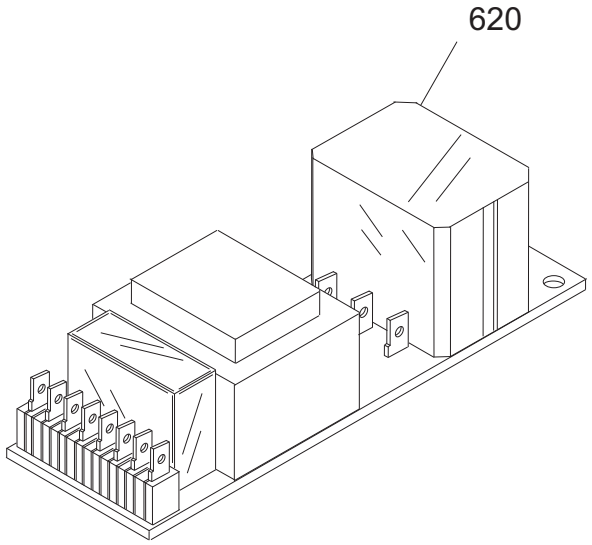
620

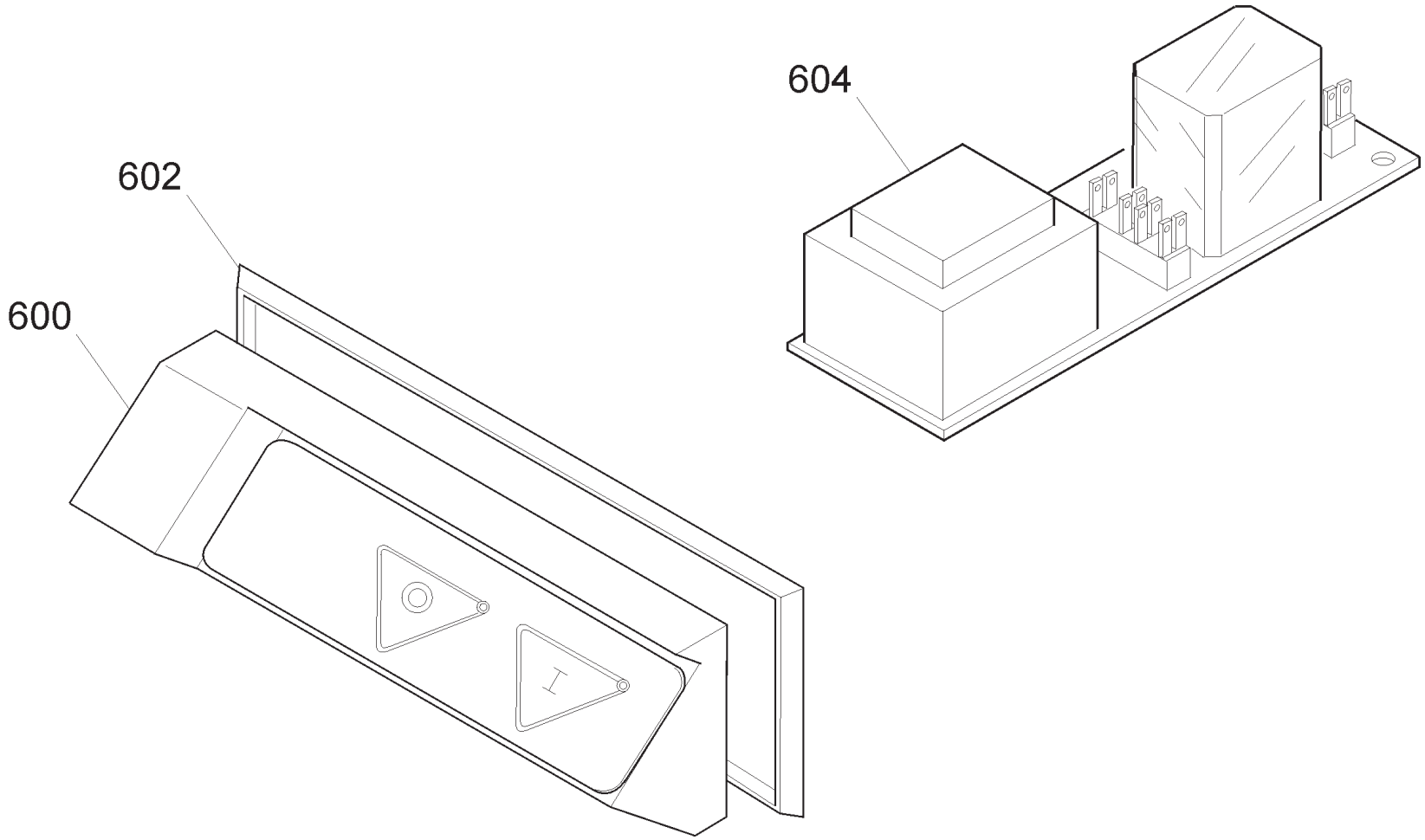
604
602
600

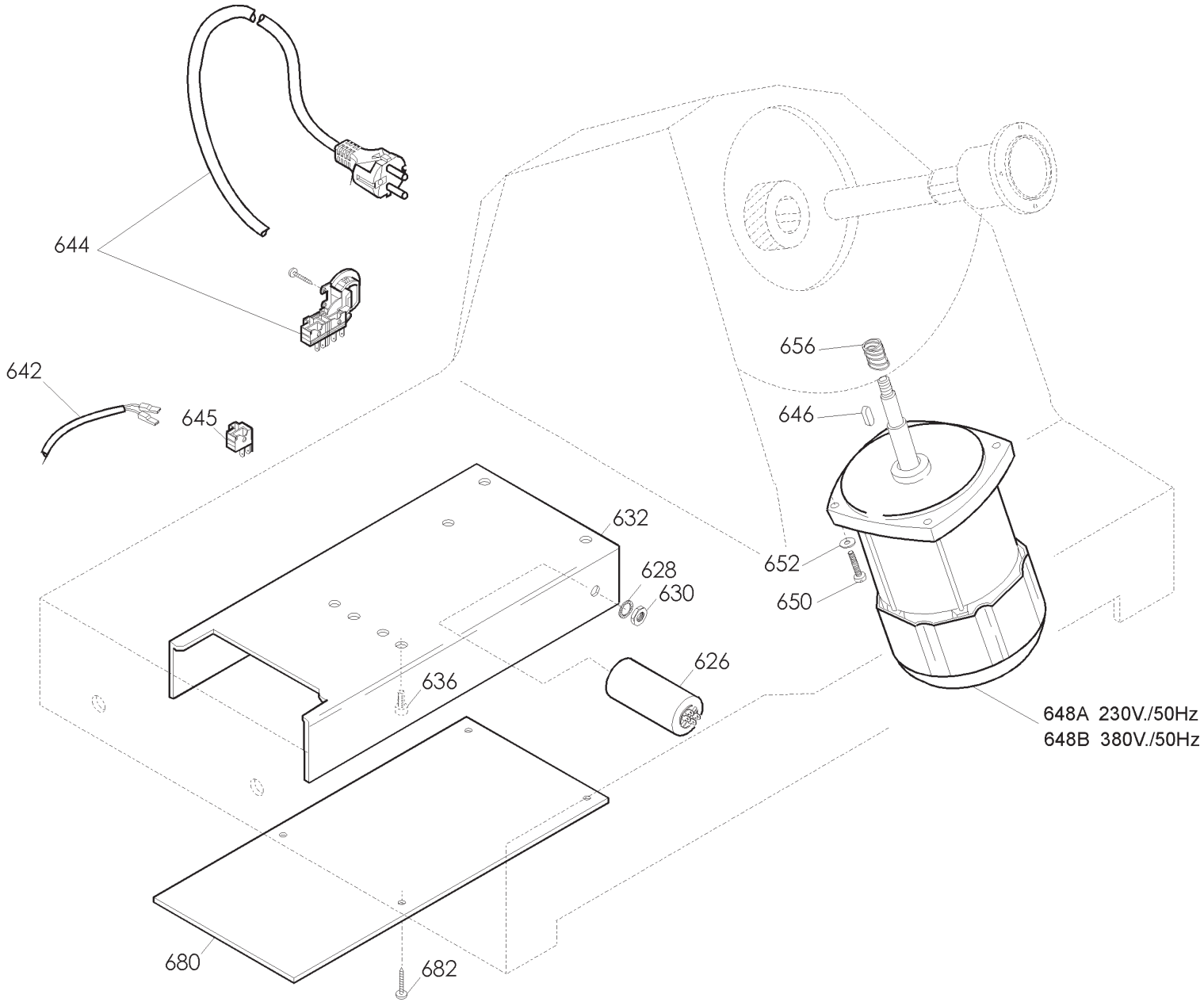
644
642
645
656
646
632
628
630
652
650
626
636
648A 230V./50Hz
648B 380V./50Hz
680
682

Pulsantiera GEMMA 300 INGR CE TAV. UNICA

Riferime	Nome prodotto	Codice
800C	CORPO PUL.BIANCA NEUTRA MONTATA	19702022
800B	CORPO PUL.BLU NEUT.MONT.NO GUAR	19702021
800A	CORPO PUL.NEUTRA MONT.NO GUARNIZIO	19702004
802	GUARNIZIONE PULSANT.NEUTRA TONDA	19563034
804B	CIRCUITO DI POT.RIP.220-380 TF	19411008
804A	CIRCUITO DI POTENZA TUV 220 MN	19411007
600	CORPO PUL.GRANDE MONT.NO GUARNIZIO	19702002
602	GUARNIZIONE PULSANT.GRANDE SRM	19563032
604B	CIRCUITO DI POT.RIP.220-380 TF	19411008
604A	CIRCUITO DI POTENZA TUV 220 MN	19411007
NR	CORPO PUL.NEUTRA IT MONTATA NO GUAR	19702036
RS	CORPO PUL.NEUTRA RS IT MON.NO GUAR	19702040
604	GUARNIZIONE PULSANT.NEUTRA TONDA	19563034
608 RS	SCATOLA PER PULS.ROSSA NEUTRA	19563120
608 NR	SCATOLA PER PULSANTI NEUTRA	19563118
610	MASCHERINA X PULSANTIERA OP/NEUT.IT	19420164
612	PULSANTE NERO NO	19410140
614	PULSANTE BIANCO NO	19410142
616	CAVETTO PROLUNGA LAMPADA SPIA	19410750
618	SPIA UNIFICATA 220-380 VOLT	19410406
620A	SCHEDA POT.LED SID 110-230 OM.UL CB	19411102
620B	SCHEDA POT.LED SID 400 OM. CB	19411103
-	CORPO PUL.OPERA MONTATA NO GUAR	19702034
604	GUARNIZIONE PULSANT.NEUTRA TONDA	19563034
608	SCATOLA PULSANTI OPERA	19563123
610	MASCHERINA X PULSANTIERA OP/NEUT.IT	19420164
612	PULSANTE NERO NO	19410140
614	PULSANTE BIANCO NO	19410142
616	CAVETTO PROLUNGA LAMPADA SPIA	19410750
618	SPIA UNIFICATA 220-380 VOLT	19410406
620TF	SCHEDA POT.LED SID 230/400	19411000.12
620MN	SCHEDA POT.LED SID 110-230 OM.UL CB	19411102
2	CASSA SG 300-330 OSSIDATA	19510107
04A	PIEDINO 275:370 M8	19560202
04B	PIEDINO ALLUMINATO LNR 300-330	19560252
8	POMELLO PARALAMA _ LAV	19021110
14	QUADRETTO PARALAMA 250-330	19530905
16T	LAMA 300 - 57/4/254 22.5 TEF.F.EST.	1830057425422TF
16D	LAMA 300 - 57/4/254 DENTATA F.ESTR.	18300574254DF
16	LAMA 300 - 57/4/254 NAZ. F.ESTR.	18300574254F
18A	*AN.PR.LAMA SG300 FINO AL 98	19513007.96
18B	AN.PR.LAMA 300 SG-SV COLONN OSS	19513407
18/7A	DIST.ALL ANELLO 12 X 15.5 GR 330	19521738
18/1A	DIST.ALL.ANELLO 16 X 20 GR 330	19521736
18/3A	PIASTRINA SUPPORTO ANELLO 330 SG	19531908
22A	ASS. ALBERO PULEGGIA GMM 300I	SM10006009
22B	ASS.ALBERO PULEGGIA Y09 GMM 300INGR	SM10006009.09

23	PARASTRAPPO TGI 350-390	SM521631
25A	INGRANAGGIO NYL. 26 DENTI	SM19023002
25B	INGRANAGGIO NYL. 26 DENTI Y09	SM19023002.09
32	TIRANTE PARALAMA+MAN. ING.300	SM10009018
34E	MAN. TIR.PARALAM. LNR	19522610
34F	MAN. TIR.PARALAM.BLU LNR	19522612
34G	MAN. TIR.PARALAM.ROS LNR	19522610R
34C	MANOPOLA TIR. PAR.M8 5 LOB ROSSO	19564007
34D	MANOPOLA TIR.PAR. M8 5 LOB GRIGIA	19564023
34B	MANOPOLA TIR.PAR.M8 5 LOB BLU	19564013
34A	POM. TIR.PARAL.300-370 M8 5 LOBI	19562504
36	PARAFETTA ACCIAIO GMM +300 TV	19531030
38	VITE ZIGR.M5 PARAF.MRR BULTH	19335014
40	VELA SG 300 CE ESTRUSA D.98 OSSID.	195103E07C
42	PARASANGUE 250-330 OSSIDATO	19520105
42A	PIASTR.RINF.SUP.VELA G.300-330	19520115
42B	PIASTRINA ZINC.REG. VELA TG 300-330	19540640
46	COP.SUP.VELA 300-330 TG OSSIDATO	19512207
48	GUARN. COPER.SUP.VELA AFF 300	19563038
52	VITE ZIGR.M6X20 COP. VELA 300 370	19335015
54	VITE BLOCC.VELA TQ 8 X 38 AF 350	19335007
56	RONDELLA X VELA 300-330 SVASAT	19346009
58B	SUP.VELA 300-330 ESTR OSSIDATO	1,95E+12
58A	SUP.VELA GMM SG DAL 98 F.AL 00	19510707.98
58	SUP.VELA SG 300-330 F.AL 98	19510707
62	PARA ACQUA GRANDE	19563002
64	MOVIMENTO VELA SG 300-330 LAVORATO	19500107
65	FUNGHETTO MOVIMENTO D8,5XHT2	19563201
66	PIASTRINA MOV. 300-370 ZINCATA	19540609
72	GRANO BRONZINA MOVIMENTO M6X18	19335040
74	BOCCOLE BRONZO 19.22.20 PC032 MOVIM	19324005
78	MOLLA MOVIMENTO VELA UNIFICATA	19390205
80	PERNO MOV. VELA SG 250-370	19530705
90	RULLINO MOVIMENTO AFF. GRAV.CE	19336066
92	CAMMA GMM 300-330 CE LAVORATO	19563510
96	RONDELLA ONDULATA 19	19342006
97	TUBETTO OLIATORE 300-330	19553007
100	GHIERA DISTANZIALE MAN.NUMERAT	19562410
102E	MAN. NUM. LNR 300-330	19522605
102F	MAN. NUM. BLU LNR 350-385	19522604
102G	MAN. NUM. ROS LNR 300-330	19522605R
102C	MANOPOLA NUMERATA ROSSA GH30	19564003
102A	MANOPOLA NUMERATA GRANDE GH.30 BIZ.	19562406BZ
104	PROTEZIONE INF. SG 300-330 SV 300	19531607
120	DISCO ESTRATTORE LAMA PER 300	19702508
140	AMPOLLA X OLIO PIENA	19563008
202	PIAST. SGANCIO FILET.AFF.CE	19533200
204	PIAST. SGANCIO CARR. 300-330 CE	19533212
206	PUNTALE SGANCIO 300-385 CE	19565001
208	PERNO PER SGANC. 300-370 CE	19534035

210	PERNO CUSCINETTO 250-330	19540805
212	CARRELLO 300-330 CE LAVORATO	19500517
214	BOCCOLA AUTOLUBR.22.25.30	19324106
220	PRIGIONIERO 6 X 25 OTTONE	19337002
224	MOLLA PER SGANCIO 300-370 CE	19390601
226	BUSSOLA FIL.X SGANC.300-330 CE	19534025
228	GHIERA FILET.ESTER. 300-330 CE	19534030
232	PIASTRINA CARRELLO 300-330 CE	19533007
236	CUSCINETTO CARR. 6000 2RS R11	19320154
240	RONDELLA A SPESSORE CUSCINETTO	19346015
242	BARRA TONDA CARR.22X495 300-330	19530607
244	MOLLA BARRA TONDA 300-330 SG CE	19390117
246	VITE T.26 BARRA TONDA	19335002
248	BARRA QUADRA 300-330 ZINCATA	19540107
254	MOLLA BARRA TONDA 300-330 SG	19390107
256E	MAN. BLOCCA GAMB. LNR	19522615
256D	MAN. BLOCCA GAMBO M10 GRIGIA	19564022
256A	MANOP.BLOCCA GAMBO M10X6L X CE	19562802
256C	MANOP.BLOCCA GAMBO ROSSA M10X6L CE	19564000
256B	MANOPOLA BLOCCA GAMBO M10 BLU CE	19564011
257	PRIGIONIERO M10 X GAMBO X CE	19336038
258	GAMBO SG 300-330 CE OSSIDATO	19510617
259	BUSSOLA INOX GAMBO 300 SG-PLD	19534020
261	BUSS.FRES FERMA MAN.300-370 CE	19534016
264	PIATTO CE 300-330 OSSIDATO	19510422
268	GOMMINO PARAC.D.12 SG300 DAL 2001	19560103
270	ASTINA PRESSAMERCE SG 300-330	19530407
274	BOCCOLE AUTOLUBR.12.14.12 DAL 01	19324102
276	PARACOLPO PRESSAMERCE POST.SG TUV	19563211
278	PARAC. P.MERCE G. D8,5XH36	19563206
280	P.MERCE SGF 300-330 OSS	19510922
282	DIST.PRES.D14X121 300-370 CE P	19541509
284D	MAN. A VOLANO PRESSAM GRIGIA	19564021
284E	MAN. PRESSAMERCE LNR OSSIDATO	19522645
284B	MANOPOLA A VOLANO PRESSAM BLU	19564012
284C	MANOPOLA A VOLANO PRESSAM ROSSA CE	19564009
284A	MANOPOLA PRES.MERC.CON FLANG.X CE	19562904
286B	DISTANZIALI PARAMANO 300-385	19521609
286A	DISTANZIALI PARAMANO D.20X31MM	19521603
288B	PRIG. P.MANO M6X62 330-370	19336004
288A	PRIG.MED.AFFIL.PARAMAN.M5 X 47	19336006
294A	P.MANO PIATTO AF.A-Q-M 275-300	19562324
294C	P.MANO PIATTO AFFETT. 300-370	19562336
294B	P.MANO PIATTO GTA 330-350	19562335
300	PIASTRINA TEMPR. 300-330	19530807
302	MANIGLIA X GAMBO SAGOMATA	19562806
400	AFFILAT.INC. QRZ/MRR CE 300	SM21005007
402	CAPPOTT. 300 CE OSSIDATA	19511207C
404E	MAN.CAPP.AFF.LNR OSSIDATO	19522652
404F	MAN.CAPP.AFF.LNR BLU OSSIDATO	19522653

404C	MANOP.CAPPOTT.ROSS.M6 6LOBI	19564005
404D	MANOPOLA CAPP. M6 6 LOB GRIGIA	19564026
404B	MANOPOLA PRIG.AFF M8 6 LOB BLU	19564015
404A	POMELLO CAPPOTTINA A FUNGO	19562702
410	MOLLA PERNI AFF.+SBAV. 250-300	19390303
412	PERNO SBAVATURA 250:300	19540703
416	MOLA SB.300 D.45 H.8 F.6	19300207
424	PERNO AFFILATURA 250:300	19540704
426	PULSANTE SBAVATURA 250:300	19550203
427	VITE BLOC.PULSANTE AFF.250-370	19335025
428A	MANOPOLA PRIG. AFFIL. M8 6 LOBI	19562602
428B	MANOPOLA PRIG.AFF M8 6 LOB BLU	19564015
428D	MANOPOLA PRIG.AFF M8 6 LOB GRIGIA	19564024
428C	MANOPOLA PRIG.AFF.M8 6 LOB ROSSO	19564008
430	PRIGIONIERO COLONNINA L=75	19336010
432	BUSSOLA COLON. AFFIL.CON BLOCC	19541502
436	COLONNIN.300 ALL VERNICIATA	19511107
442	PERNO COLONNINA FRES.275-300	19540406
450	PRIG. DISTANZ. PARAMAN.M5 X 30	19336003
456	CORPO AFF. 300 CE LAVORATO	19500207C
468	PULSANTE SBAVATURA 250:300	19550203
470	MOLA AF.300 D.43 H.12 F.6 CE	19300107N
626	CONDENSATORE SG300 10UF CODOLO M8	19410307
632	SCATOLA RELAIS	19563111
642A	CAVET.ALIM PULS-PA 205 AFF MN	19410718
642B	CAVET.ALIM PULS-PA 205 AFF TF	19410719
644D	CAVO ALIM.COMP. MN AUSTALIA PA 205	19410538
644E	CAVO ALIM.COMP. MN GIAPPONE PA 205	19410540
644C	CAVO ALIM.COMP. MN INGLESE PA 205	19410534
644A	CAVO ALIM.COMP. SUKO CON PA 205	19410530
644B	CAVO ALIM.COMP. TF ITALIANA PA 205	19410536
645	MODULO PER PA 205/X AFF. TRIFASE	19410802
648A	MOTORE 230V/50HZ G/V 300 INGR.	SM08002007
648B	MOTORE 380V/50HZ G/V 300 INGR.	SM08004006
656	VITE SENZA FINE GRANDE	SM16010002
680	COPERCHIO RELAIS	19563112