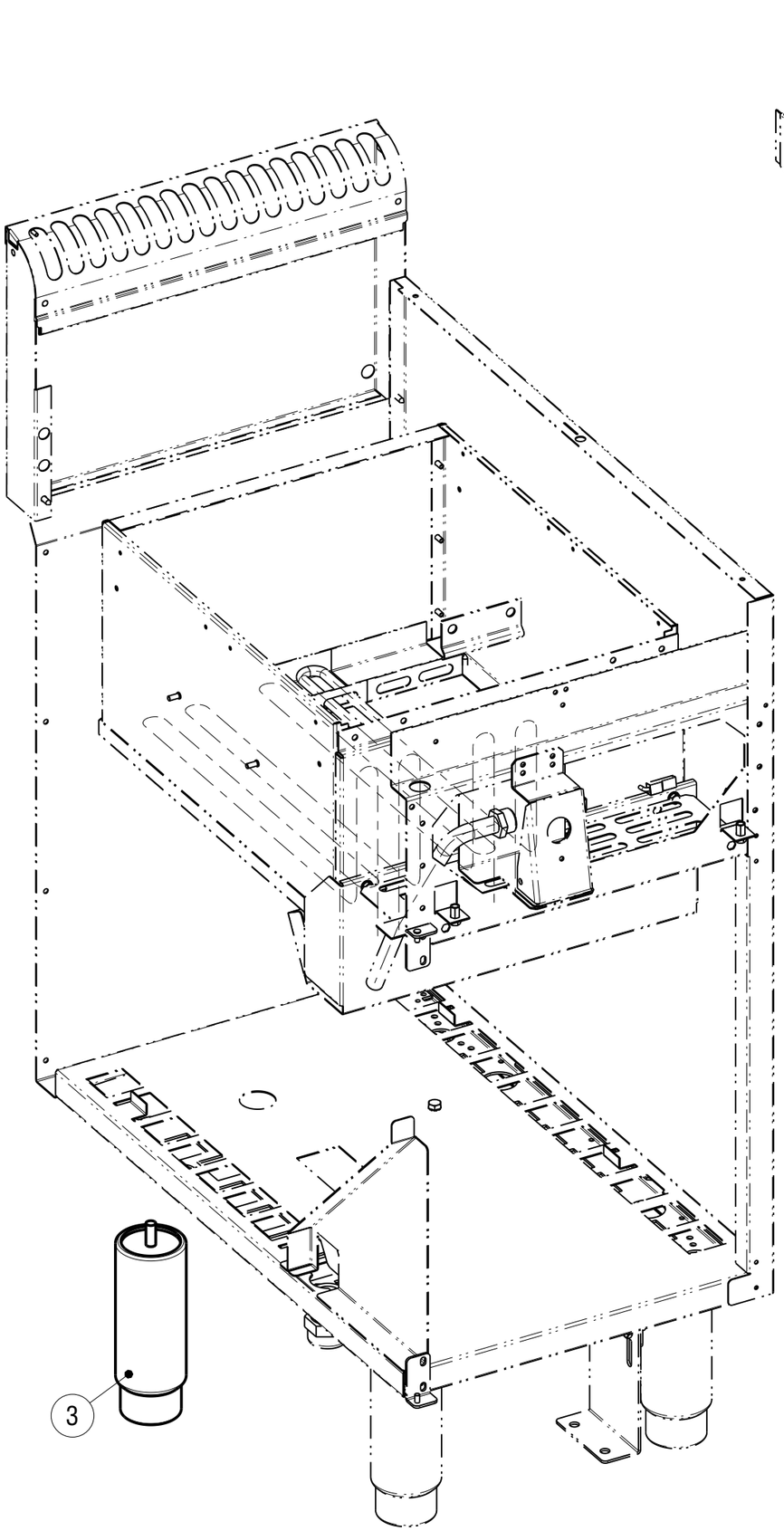

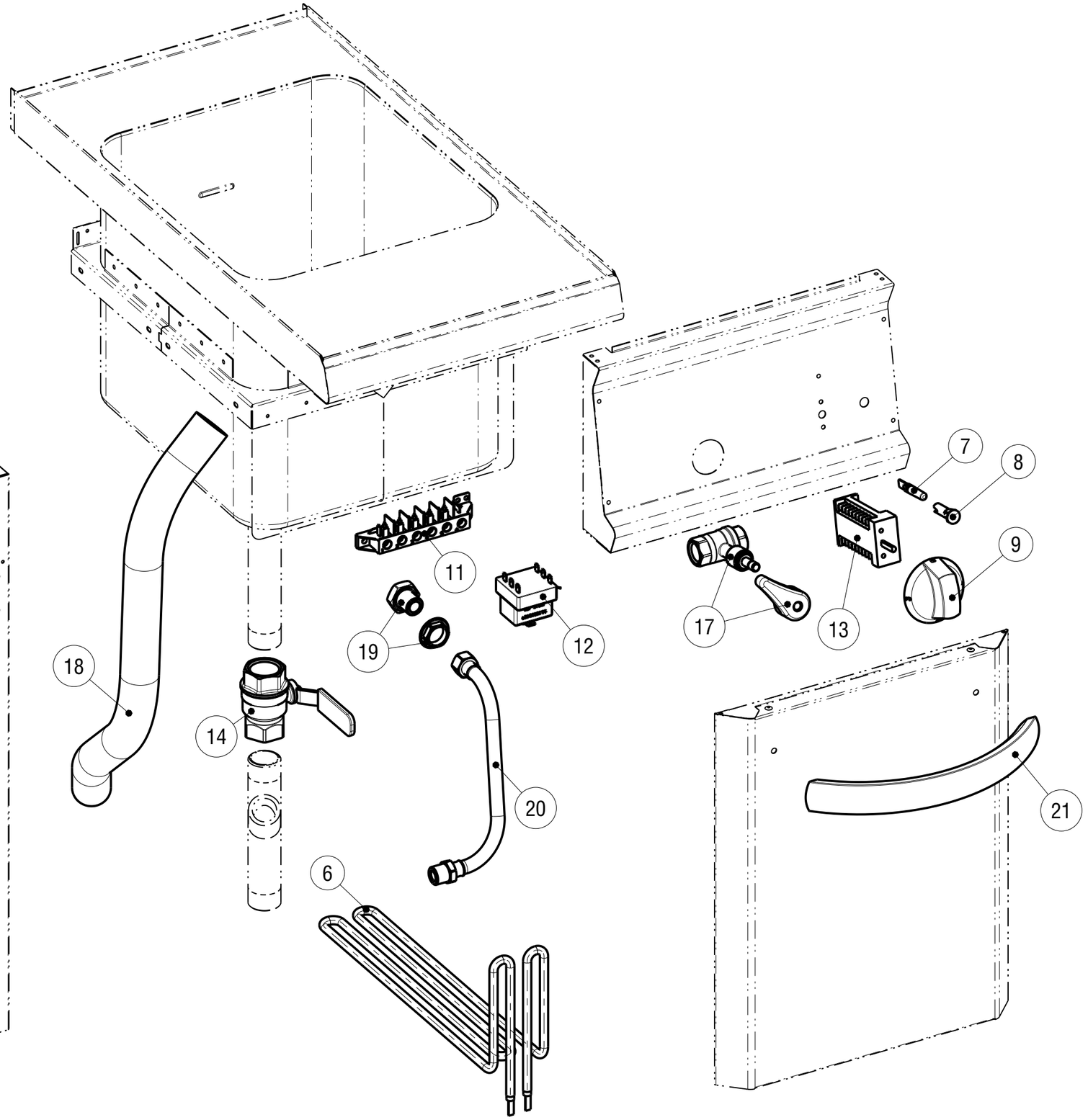

C

CAVETTERIA - WIRE HARNESS

Data stampa | Print date	Codice | Code	Foglio | Sheet	Modelli | Models
15.09.16	*5415.188.01*	*1*	*CP35E7 - CP70E7*

CODICI RICAMBIO PER FINITO / SPARE PARTS FOR THE FINISHED PRODUCT

Aggiornato al/Updated to 27/11/17

Artic./Item	Descrizione/Description	Modello/Model
616045	**CUOCIPASTA ELETTRICO GN2/3 23LT** **GN2/3 23LT ELECTRIC PASTA COOKER**	**CP35E7**

Cons./Recom.	Pos./Posit.	Ricambio/Replacement			Prezzo/Price List
	01	RC01050000	CAMINO 350 L7	FLUE 350 L7	82,32
	02	RC01784000	MANIGLIA VANO PROFI3520	HANDLE	39,47
	03	RC01602000	PIEDE 1"3/4 H250	FOOT	18,98
	04	RC01055000	PRESSACAVO PG21 CON DADO	CABLE GLAND WITH NUT	9,16
	05	RC01123000	COPPIA CERNIERE FRS_CP	HINGE	17,11
*	06	RC01250000	RESISTENZA CPE	HEATING ELEMENT CPE	71,82
*	07	RC01782000	LAMPADA SEGN.NEON FASTON VERDE 230V	GREEN NEON LAMP 230V	6,09
*	08	RC01783000	PORTALAMPADA TRASPARENTE D10	TRANSPARENT LAMP HOLDER D10	5,30
	09	RC01566000	MANOPOLA CUOCIPASTA ELETTRICO NERA	PASTACOOKER BLACK KNOB	9,05
	09	RC01618000	MANOPOLA CUOCIPASTA ELETTRICO GRIGIA	PASTACOOKER GREY KNOB	9,05
	10	RC01247000	CRUSCOTTO CP35E7	CONTROL PANEL CP35E7	61,68
	11	RC00194000	MORSETTIERA FV 122 B	CONNECTING BLOCK	9,16
*	12	RC00001007	TERMOSTATO DI SICUREZZA	SAFETY THERMOSTAT CPE	88,16
*	13	RC01071000	COMMUTATORE	SWITCH	18,87
*	14	RC01522000	VALVOLA SFERA FF 1"" LEVA ROSSA"	1" FF VALVE	48,17
	15	RC00828000	GIUNTO	JOINT	22,84
	16	RC00584000	TUBO ACQUA FLESSIBILE	WATER PIPE	44,91
*	17	RC00583000	VALVOLA ACQUA CUOCIPASTA	WATER COCK OUTLET	68,63
	18	RC00586000	TUBO GOMMA	RUBBER TUBE	27,14
	19	RC02123000	EROGATORE FISSO	DELIVERY OUTLET	
	20	RC02382000	TUBO ACQUA FLESSIBILE	WATER PIPE	
	21	RC01784000	MANIGLIA VANO PROFI3520	HANDLE	39,47

L'azienda si riserva il diritto di apportare ulteriori aggiornamenti senza preavviso. / The data may be updated without prior warning