DESPIECE TECNICO

Lavavasos
Lave-verres
Glass-washer
Glaserspülmaschinen
Lavabicchieri
Lavacopos

Modelos:

LVC-12
LVC-15
LVC-21
LVC-15 D
LVC-21 D
LVC-21 B
LVC-21 C
LVC-21 W

Junio 2009 June

FAGOR

FAGOR INDUSTRIAL

rev 092021

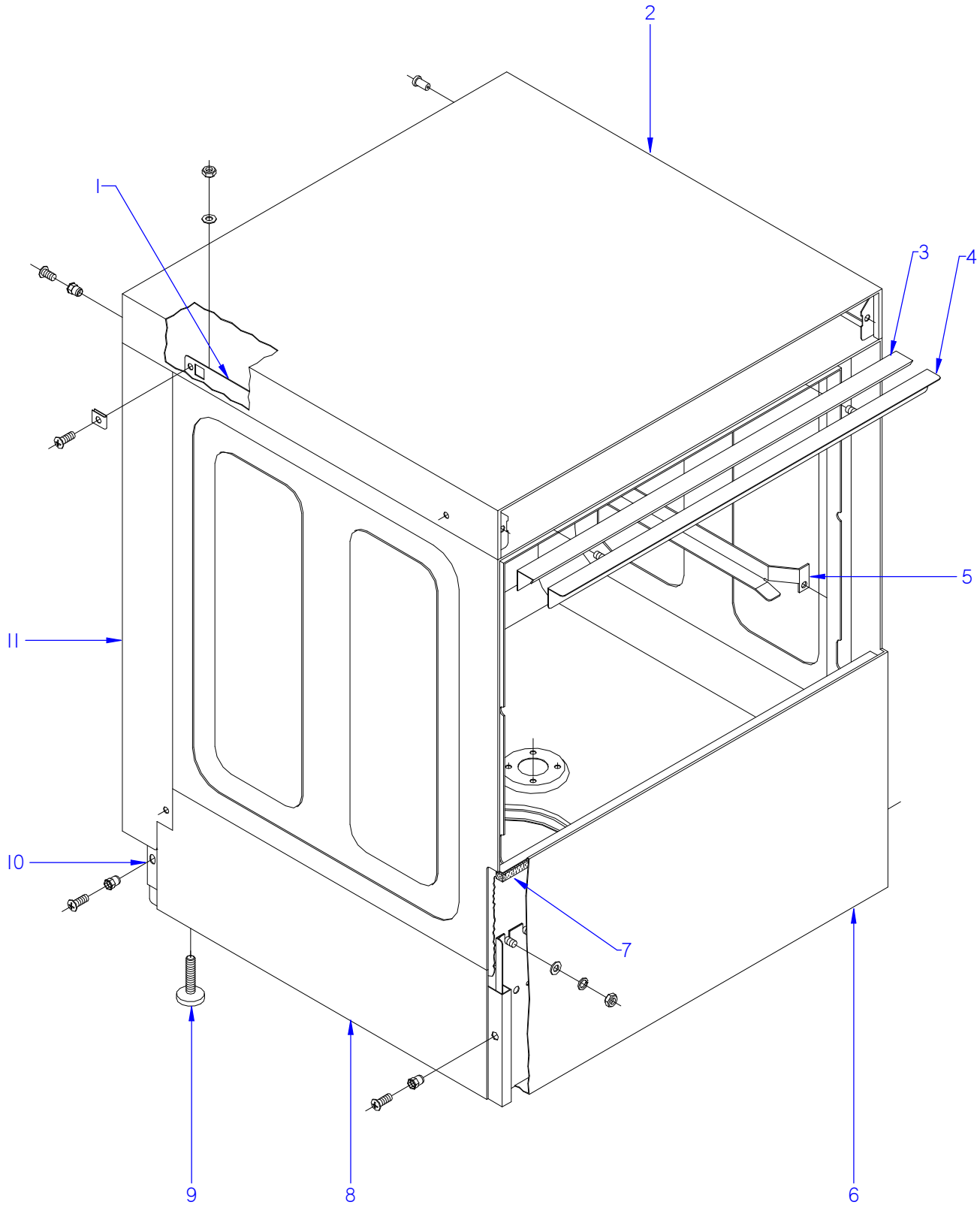

ITEM MARCADO EN COLOR = REPUESTO RECOMENDADO
COLOURED ITEM = RECOMMENDED SPARE PART

N plano	Firma	Fecha	Aparato	MUEBLE	Lamina	
C-2110		2009-10	LAVAVASOS LVC		1	Fagor Industrial S.Coop. FAGOR Onate

MOD.	LAVAVASOS	ZONA	MUEBLE	PLANO	C-2110

ITEM	CODIGO	DENOMINACION	TEXTO	LVC-12	LVC-15	LVC-15D	LVC-21	LVC-21D	LVC-21B	LVC-21C	LVC-21W	NOTAS
1	Z410309000	ESCUADRA AMARRE TAPA 12-15	FASTENING BRACKET COVER TA	2	2	2	_	_	_	_	_	ELIMINAD. 29.01.10
1	Z410317000	ESCUADRA AMARRE TAPA 12-15	FASTENING BRACKET COVER TA	2	2	2	_	_	_	_	_	INTRODU. 29.01.10
1	Z420318000	ESCUADRA AMARRE TAPA 21	COVER FASTENING BRACKET 21	_	_	_	2	2	2	2	2	ELIMINAD. 29.01.10
1	Z420319000	ESCUADRA AMARRE TAPA 21	COVER FASTENING BRACKET 21	_	_	_	2	2	2	2	2	INTRODU. 29.01.10
	Q232040000	ARANDELA A6	WASHER A6	4	4	4	4	4	4	4	4	
	Q162040000	TUERCA EXAGONAL M6	HEXAGONAL NUT M6	4	4	4	4	4	4	4	4	
	Q221012000	TUERCA RAPIDA M,5	RAPID NUT M,5	6	6	6	6	6	6	6	6	
2	Z402904000	TAPA R10-14-C12-15	COVER R10-14-C12-15	1	1	1	_	_	_	_	_	
2	Z422904000	TAPA R20-C21	COVER R20-C21	_	_	_	1	1	1	1	1	
	Q152004000	TORNILLO APLASTADO M5x13 A304	FLAT HEADED BOLT M5x13 A304	10	10	10	10	10	10	10	10	
3	Z400315000	PERFIL CAJA	BOX PROFILE	1	1	1	_	_	_	_	_	
3	Z420315000	PERFIL CAJA	BOX PROFILE	_	_	_	1	1	1	1	1	
4	Z400306000	ESCUADRA SUJECCION PERFIL	FASTENING BRACKET PROFILE	1	1	1	_	_	_	_	_	
4	Z420306000	ESCUADRA SUJECCION PERFIL	FASTENING BRACKET PROFILE	_	_	_	1	1	1	1	1	
	Q232040000	ARANDELA A6	WASHER A6	2	2	2	2	2	2	2	2	
	Q162040000	TUERCA EXAGONAL M6	HEXAGONAL NUT M6	2	2	2	2	2	2	2	2	
5	Z410304000	GUIA CESTILLO DERECHA C12-15	RIGHT BASKET GUIDE C12-15	1	1	1	_	_	_	_	_	
5	Z440304000	GUIA CESTILLO DERECHA	RIGHT BASKET GUIDE	_	_	_	1	1	1	1	1	
S/Nº	Z410303000	GUIA CESTILLO IZQUIERDA C12-15	LEFT BASKET GUIDE C12-15	1	1	1	_	_	_	_	_	
S/Nº	Z440303000	GUIA CESTILLO IZQUIERDA	LEFT BASKET GUIDE	_	_	_	1	1	1	1	1	
	Q232040000	ARANDELA A6	WASHER A6	4	4	4	4	4	4	4	4	
	Q162040000	TUERCA EXAGONAL M6	HEXAGONAL NUT M6	4	4	4	4	4	4	4	4	
6	Z468611000	PANEL FRONTAL10-12-14-15 NEU	FRONT PANEL10-12-14-15 NEU	1	1	1	_	_	_	_	_	
6	Z448611000	PANEL FRONTAL C21	FRONT PANEL C21	_	_	_	1	1	_	_	_	
6	Z458611000	PANEL FRONTAL 21B	FRONT PANEL 21B	_	_	_	_	_	1	1	1	
7	Z400309000	PERFIL INFERIOR CAJA	BOX LOWER PROFILE	1	1	1	_	_	_	_	_	
7	Z420309000	PERFIL INFERIOR CAJA	BOX LOWER PROFILE	_	_	_	1	1	1	1	1	
8	Z468720000	ARMAZON COMPLETO	COMPLETE FRAME	1	1	1	_	_	_	_	_	ELIMINAD. 06.10.12
8	12046711	ARMAZON COMPLETO LVC-12	COMPLETE FRAME LVC-12	1	1	1	_	_	_	_	_	INTRODUC.06.10.12
8	Z420101000	ARMAZON COMPLETO	COMPLETE FRAME		_	_	1	1	1	1	1	ELIMINAD. 06.10.12
8	12046707	ARMAZON COMPLETO LVC-21	COMPLETE FRAME LVC-21	_	_	_	1	1	1	1	1	INTRODUC.06.10.12

MOD.	LAVAVASOS	ZONA	MUEBLE	PLANO	C-2110

ITEM	CODIGO	DENOMINACION	TEXTO	LVC-12	LVC-15	LVC-15D	LVC-21	LVC-21D	LVC-21B	LVC-21C	LVC-21W	NOTAS
9	Z200107000	PATA REGULABLE	ADJUSTABLE LEG	4	4	4	4	4	4	4	4	
10	Z402908000	PANEL POSTERIOR INFERIO. 1-4-2-5	LOWER REAR PANEL. 1-4-2-5	1	1	1	_	_	_	_	_	
10	Z422908000	PANEL POSTERIOR INFERIOR 20-21	LOWER REAR PANEL 20-21	_	_	_	1	1	1	1	1	
	Q152004000	TORNILLO APLASTADO M5x13 A304	FLAT HEADED BOLT M5x13 A304	3	3	3	3	3	3	3	3	
11	Z402902000	PANEL POSTERIOR A R-10 C-12	REAR PANEL A R-10 C-12	1	1	1	_	_	_	_	_	
11	Z422902000	PANEL POSTERIOR R20-C21	REAR PANEL R20-C21	_	_	_	1	1	1	1	1	

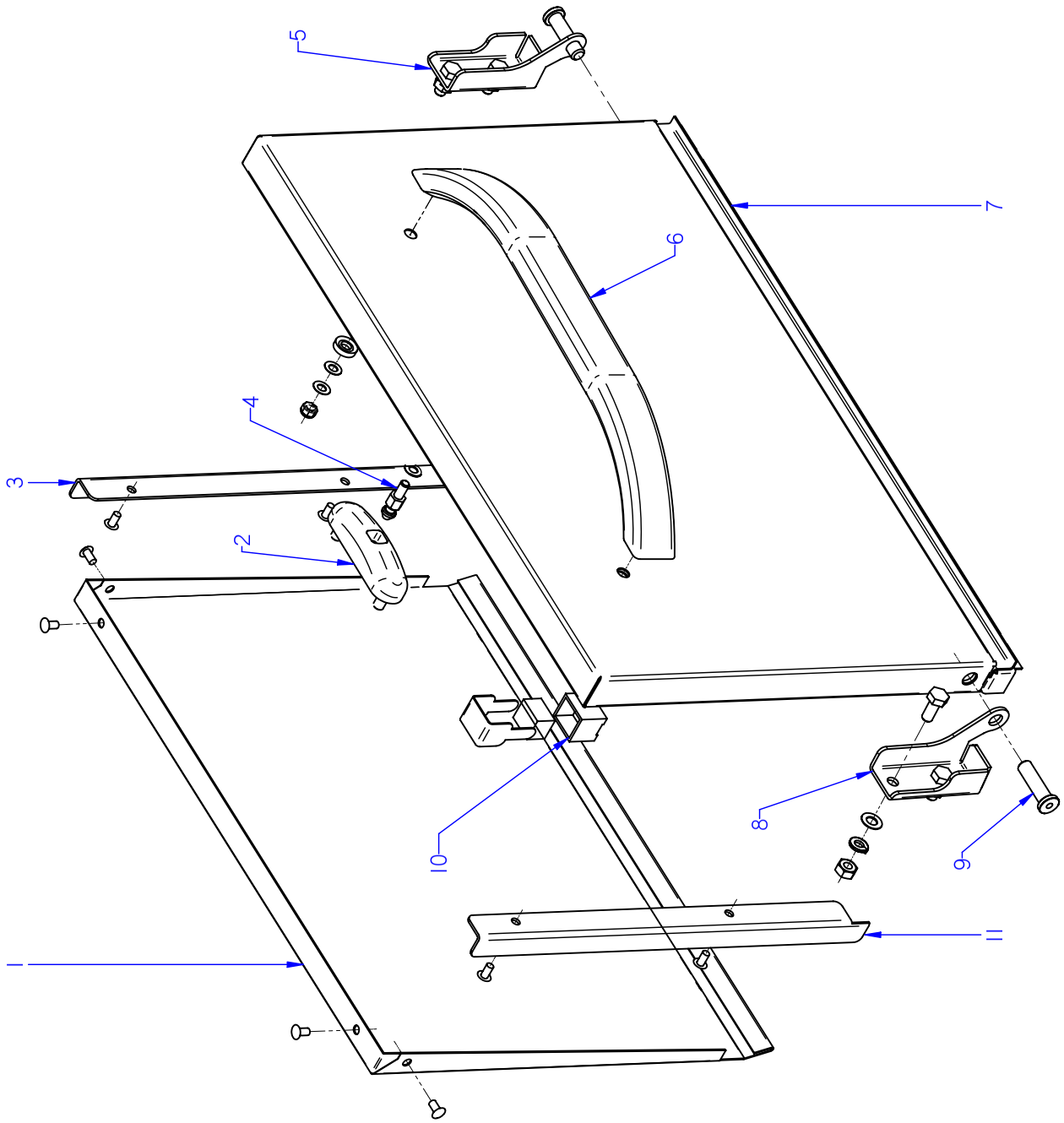

ITEM MARCADO EN COLOR = REPUESTO RECOMENDADO
COLOURED ITEM = RECOMMENDED SPARE PART

N plano	Firma	Fecha	Aparato		Lamina	
C-2111		2009-10	PUERTA	LAVAVASOS LVC	2	Fagor Industrial S.Coop. Oñate

MOD.	LAVAVASOS	ZONA	PUERTA	PLANO	C-2111

ITEM	CODIGO	DENOMINACION	TEXTO	LVC-12	LVC-15	LVC-15D	LVC-21	LVC-21D	LVC-21B	LVC-21C	LVC-21W	NOTAS
	1200002010	**KIT PUERTA LAVAVASOS 12-15**	**DOOR KIT 12-15 GLASSWASH.**	**1**	**1**	**1**	_	_	_	_	_	
	1200002020	**KIT PUERTA LAVAVASOS 21**	**DOOR KIT 21 GLASSWASHER**	_	_	_	**1**	**1**	**1**	**1**	**1**	
1	Z400511000	CONTRAPUERTA COMPLETA	COMPLETE DOOR REVERSE	1	1	1	_	_	_	_	_	
1	Z420513000	CONTRAPUERTA COMPL. R20-C21	COMPL. DOOR REVERSE R20-C2		_	_	1	1	1	1	1	
	Q412000000	REMACHE TUBULAR 4 x 8	TUBULAR RIVET 4 x 8	4	4	4	4	4	4	4	4	
2	Z200607000	CONJUNTO CIERRE PUERTAT-CO	LOCK UNIT PUERTAT-CO	1	1	1	1	1	1	1	1	
	Q222012000	TUERCA AUTOBLOCANTE M6	SELF-LOCKING NUT M6	2	2	2	2	2	2	2	2	
3	Z400521000	GUIA DERECHA	RIGHT GUIDE	1	1	1	_	_	_	_	_	
3	Z420521000	GUIA DERECHA	RIGHT GUIDE	_	_	_	1	1	1	1	1	
4	Z200601000	ENGANCHE CIERRE	LOCK LATCH	1	1	1	1	1	1	1	1	
5	Z400515000	BISAGRA DERECHA T-C.	RIGHT HINGE T-C.	1	1	1	1	1	1	1	1	
	Q012042000	TORNILLO EXAGONAL M6X15	HEXAGONAL BOLT M6x15	2	2	2	2	2	2	2	2	
	Q232040000	ARANDELA A6	WASHER A6	2	2	2	2	2	2	2	2	
	Q262040000	ARANDELAGROW. A6 A.304	WASHER GROW. A6 A.304	2	2	2	2	2	2	2	2	
	Q162040000	TUERCA EXAGONAL M6	HEXAGONAL NUT M6	2	2	2	2	2	2	2	2	
6	Z400542000	ASA LVS.	HANDLE LVS.	1	1	1	1	1	1	1	1	
	Q032032000	TORNILLO ALOMADO M5X15	CURVED SCREW M5X15	2	2	2	2	2	2	2	2	
	Q308002000	ARANDELA DUBO A6 NYLON	WASHER DUBO A6 NYLON	2	2	2	2	2	2	2	2	
7	Z468004000	PUERTA COMPLETA EDESA	COMPLETE DOOR EDESA	1	1	1	_	_	_	_	_	
7	Z448003000	PUERTA COMPLETA EDESA	COMPLETE DOOR EDESA		_	_	1	1	1	1	1	
S/Nº	Z206135000	CHECK LIST LAVAVAJILLAS FAGOR	CHECK LIST	1	1	1	1	1	1	1	1	INTRODU. 19.07.10
8	Z400514000	BISAGRA IZQUIERDA T-C.	LEFT HINGE T-C.	1	1	1	1	1	1	1	1	
	Q012042000	TORNILLO EXAGONAL M6X15	HEXAGONAL BOLT M6x15	2	2	2	2	2	2	2	2	
	Q262040000	ARANDELAGROW. A6 A.304	WASHER GROW. A6 A.304	2	2	2	2	2	2	2	2	
	Q162040000	TUERCA EXAGONAL M6	HEXAGONAL NUT M6	2	2	2	2	2	2	2	2	
9	Z400516000	EJE PUERTA	DOOR SHAFT	2	2	2	2	2	2	2	2	
10	Z200506000	IMAN	MAGNET	_	1	1	1	1	1	1	1	
	Z200507000	PROTECTOR IMAN	MAGNET PROTECTOR	_	1	1	1	1	1	1	1	
11	Z400522000	GUIA IZQUIERDA	LEFT GUIDE	1	1	1	_	_	_	_	_	
11	Z420522000	GUIA IZQUIERDA	LEFT GUIDE	_	_	_	1	1	1	1	1	
	Q412000000	REMACHE TUBULAR 4 x 8	TUBULAR RIVET 4 x 8	2	2	2	2	2	2	2	2	

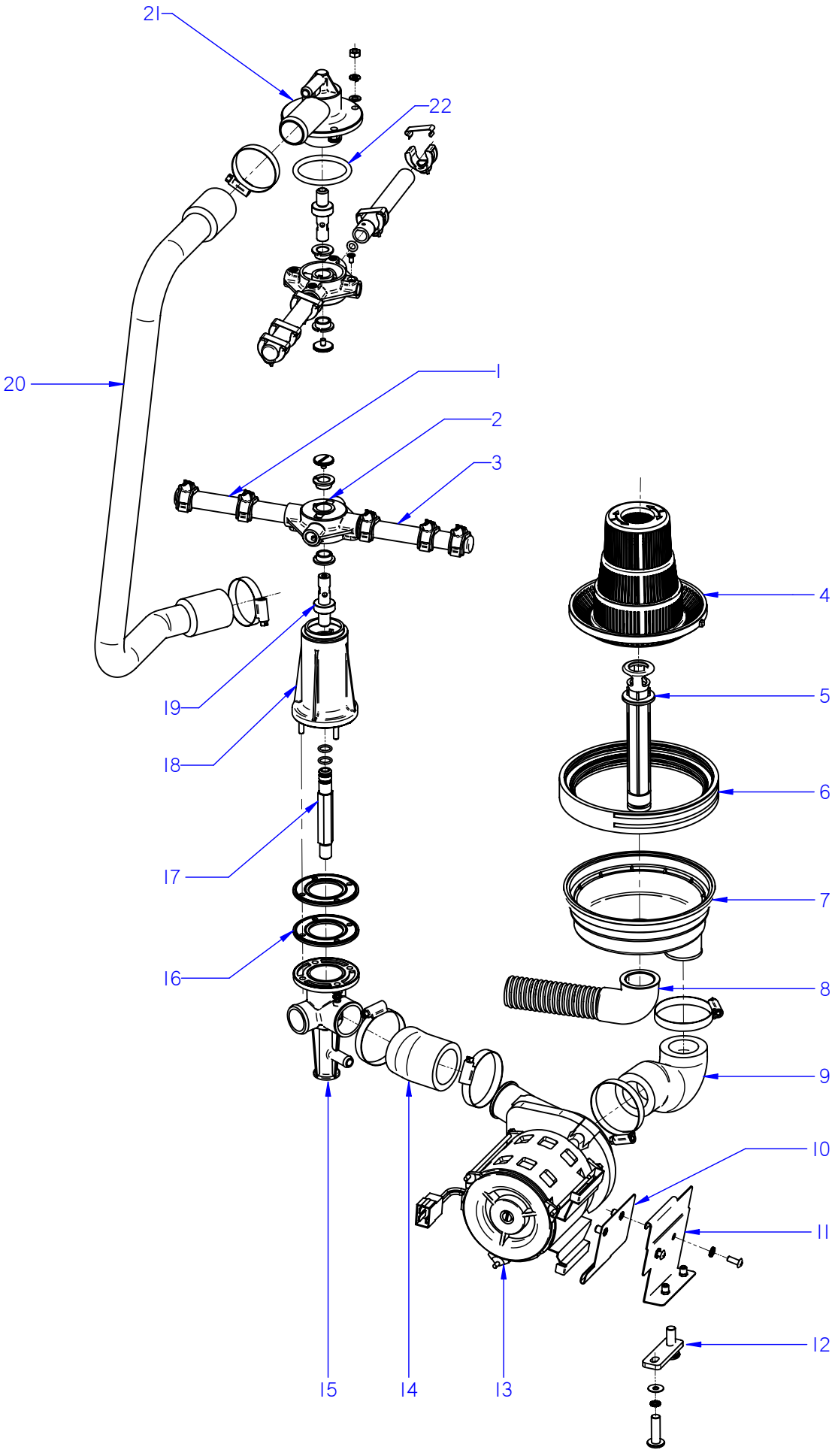

ITEM MARCADO EN COLOR = REPUESTO RECOMENDADO
COLOURED ITEM = RECOMMENDED SPARE PART

N plano	Firma	Fecha	Aparato	Lamina	
C-2112		2009-10	CONJUNTO FUNCIONAL LAVADO LAVAVASOS LVC	3	Fagor Industrial S.Coop. Onate

MOD.	LAVAVASOS	ZONA	CONJUNTO FUNCIONAL LAVADO	PLANO	C-2112

ITEM	CODIGO	DENOMINACION	TEXTO	LVC-12	LVC-15	LVC-15D	LVC-21	LVC-21D			NOTAS
1	Z460701000	RAMA LAVADO B	WASH B BRANCH	2	2	2	_	_			
1	Z440707000	RAMA LAVADO B	WASH B BRANCH		_	_	2	2			
	Z400709000	TOBERA LAVADO	WASH NOZZLE	4	4	4	6	6			
	Z400711000	ENGANCHE TOBERA LAVADO	WASH NOZZLE CATCH	4	4	4	6	6			
2	Z410704000	CRUCETA	CROSSPIECE	2	2	2	2	2			
	Q152016000	TORNILLO ESPECIAL M.5X0.8	SPECIAL BOLT M.5X0.8	2	2	2	2	2			
	Z410705000	CASQUILLO CRUCETA	CROSSPIECE BUSHING	4	4	4	4	4			
3	Z460702000	RAMA LAVADO A	WASH BRANCH A	2	2	2	_	_			
3	Z440706000	RAMA LAVADO A	WASH BRANCH A	_	_	_	2	2			
	Z400709000	TOBERA LAVADO	WASH NOZZLE	6	6	6	6	6			
	Z400711000	ENGANCHE TOBERA LAVADO	WASH NOZZLE CATCH	6	6	6	6	6			
4	Z400920000	FILTRO ALTO	HIGH FILTER	1	1	1	1	1			
5	Z400907000	ALIVIADERO	OVERFLOW	1	1	1	1	1			
S/Nº	12010282	JUNTA TORICA 25.4X20.2X2.6	O-RING 25.4X20.2X2.6	1	1	1	1	1			
6	Z400902000	JUNTA CUBETA	TRAY SEAL	1	1	1	1	1			
7	Z400901000	CUBETA	TRAY	1	1	1	1	1			
	Z400903000	ABRAZADERA CUBETA	TRAY CLAMP	1	1	1	1	1			
8	Z400908000	MANGUERA DESAGÜE	DRAINAGE HOSE	1	1	1	1	1			
	Q901307000	ABRAZADERA ELASTICA 37.7-39.7	ELASTIC CLAMP 37.7-39.7	1	1	1	1	1			
9	Z400905000	CODO ASPIRACION 1003115	EXTRACTOR ELBOW 1003115	1	1	1	1	1			
	Q881307000	ABRAZADERA 40-60	CLAMP 40-60	2	2	2	2	2			
10	Z401004000	AMARRE MOTOBOMBA	MOTORPUMP FASTENING	1	1	1	1	1			
11	Z401002000	SOPORTE MOTOBOMBA	MOTOR PUMP SUPPORT	1	1	1	_	_			
11	Z421002000	SOPORTE MOTOBOMBA	MOTOR PUMP SUPPORT	_	_	_	1	1			
	Q152004000	TORNILLO APLASTADO M5x13 A304	FLAT HEADED BOLT M5x13 A304	2	2	2	2	2			
	Q242030000	ARANDELA ABANICO A5 A.304	FAN WASHER A5 A.304	2	2	2	2	2			
12	Z401006000	PERFIL AMORTIGUADOR	SHOCK ABSORBER PROFILE	1	1	1	1	1			
	Q302022000	ARANDELA 16x6x1,2 A304	WASHER 16x6x1.2 A304	2	2	2	2	2			
	Q032032000	TORNILLO ALOMADO M5X15	CURVED SCREW M5X15	2	2	2	2	2			
13	Z401001000	BOMBA LAVADO	WASH PUMP	1	1	1	1	1			
	Z401001100	TURBINA BOMBA Z401001	TURBINE PUMP Z401001	1	1	1	1	1			

MOD.	LAVAVASOS	ZONA	CONJUNTO FUNCIONAL LAVADO	PLANO	C-2112

ITEM	CODIGO	DENOMINACION	TEXTO	LVC-12	LVC-15	LVC-15D	LVC-21	LVC-21D			NOTAS
14	Z400906000	CODO IMPULSION 1003116	IMPULSE ELBOW 1003116	1	1	1	1	1			
	Q881307000	ABRAZADERA 40-60	CLAMP 40-60	2	2	2	2	2			
15	Z410702000	PASAMUROS CESTO CUADRADO	SQUARE BASKET WALL BUSHIN	1	1	1	1	1			
	Q232030000	ARANDELA A5	WASHER A5	4	4	4	4	4			
	Q262030000	ARANDELA GROW. A5 A.304	WASHER GROW. A5 A.304	4	4	4	4	4			
	Q162030000	TUERCA EXAGONAL M5	HEXAGONAL NUT M5	4	4	4	4	4			
16	Z400703000	JUNTA ESTANQUE. 1003113	SEAL. 1003113	2	2	2	2	2			
17	Z410712000	EMPALME ACLARADO	RINSE CONNECTION	1	1	1	1	1			
	Q307056000	JUNTA TORICA 10,82x14,38x1,78	O-RING 10.82x14.38x1.78	2	2	2	2	2			
18	Z410701000	SOPORTE INFERIOR CUADRO	LOWER SUPPORT BRACKET	1	1	1	1	1			
19	Z410708000	EJE	SHAFT	2	2	2	2	2			
20	Z410711000	ARBOL LAVADO	WASH CAM	1	1	1	_	_			
20	Z440711000	ARBOL LAVADO	WASH CAM	_	_	_	1	1			
	Q881306000	ABRAZADERA 32-50L	CLAMP 32-50L	2	2	2	2	2			
21	Z410703000	SOPORTE DISTRIB. SUPERIOR	UPPER DISTRIB. SUPPORT	1	1	1	1	1			
	Q232040000	ARANDELA A6	WASHER A6	4	4	4	4	4			
	Q262040000	ARANDELA GROW. A6 A.304	WASHER GROW. A6 A.304	4	4	4	4	4			
	Q162040000	TUERCA EXAGONAL M6	HEXAGONAL NUT M6	4	4	4	4	4			
22	Q307052000	JUNTA TORICA 50,17X60,83X5,3	O-RING 50.17X60.83X5.3	1	1	1	1	1			

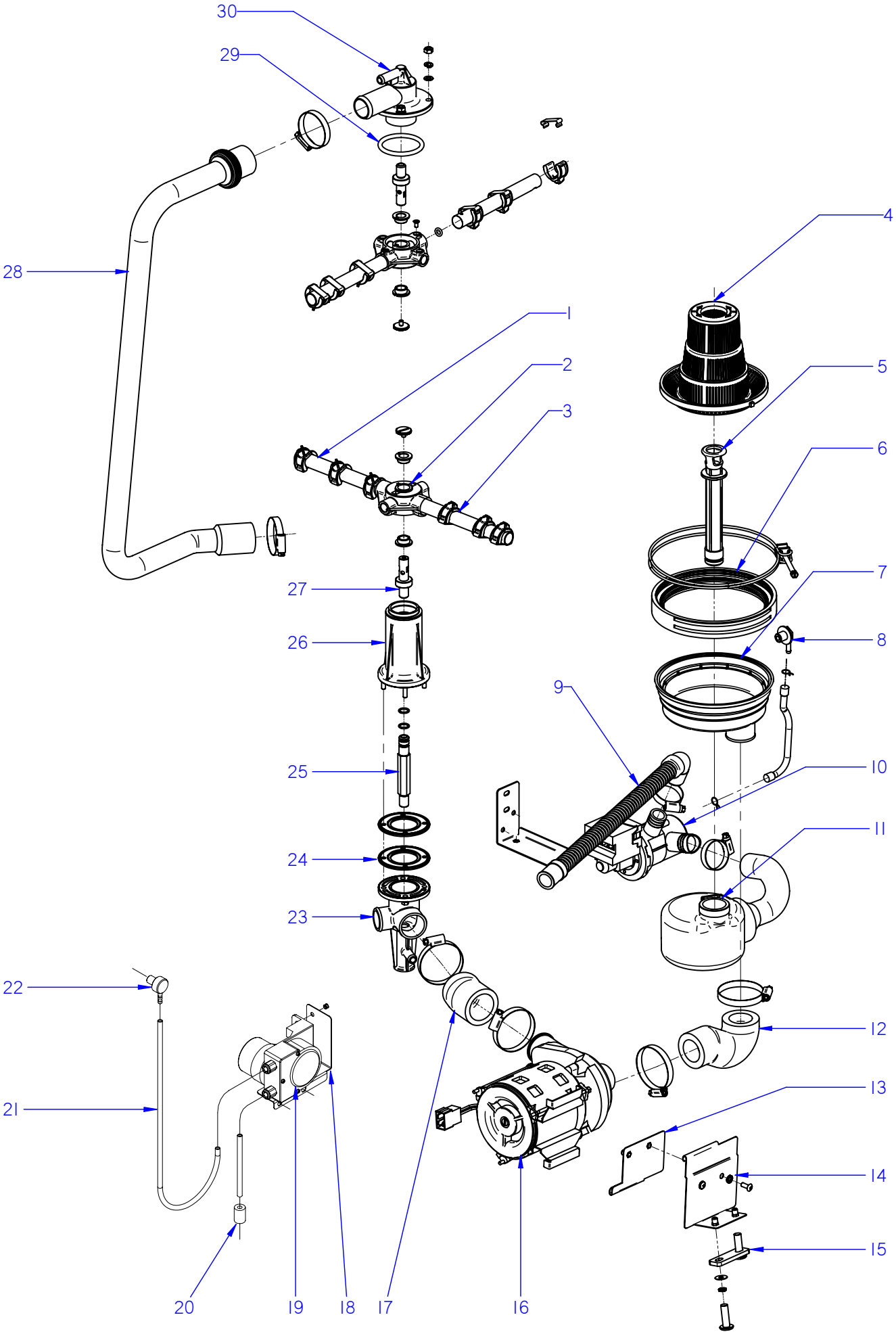

ITEM MARCADO EN COLOR = REPUESTO RECOMENDADO
COLOURED ITEM = RECOMMENDED SPARE PART

N plano	Firma	Fecha	Aparato	CONJUNTO FUNCIONAL LAVADO	Lamina	
C-2113		2009-10	LAVAVASOS LVC-21B / 21C / 21W		4	Fagor Industrial S.Coop. FAGOR Onate

MOD.	LAVAVASOS	ZONA	CONJUNTO FUNCIONAL LAVADO	PLANO	C-2113

ITEM	CODIGO	DENOMINACION	TEXTO	LVC-21B	LVC-21C	LVC-21W					NOTAS
1	Z440707000	RAMA LAVADO B	WASH B BRANCH	2	2	2					
	Z400709000	TOBERA LAVADO	WASH NOZZLE	6	6	6					
	Z400711000	ENGANCHE TOBERA LAVADO	WASH NOZZLE CATCH	6	6	6					
2	Z410704000	CRUCETA	CROSSPIECE	2	2	2					
	Q152016000	TORNILLO ESPECIAL M.5X0.8	SPECIAL BOLT M.5X0.8	2	2	2					
	Z410705000	CASQUILLO CRUCETA	CROSSPIECE BUSHING	4	4	4					
3	Z440706000	RAMA LAVADO A	WASH BRANCH A	2	2	2					
	Z400709000	TOBERA LAVADO	WASH NOZZLE	6	6	6					
	Z400711000	ENGANCHE TOBERA LAVADO	WASH NOZZLE CATCH	6	6	6					
4	Z400920000	FILTRO ALTO	HIGH FILTER	1	1	1					
5	Z400907000	ALIVIADERO	OVERFLOW	1	1	1					ELIMINADO 24.06.2013
5	12047160	ALIVIADERO LVS MOD. B	OVERFLOW LVS MOD. B	1	1	1					INTRODUCIDO 24.06.2013
S/Nº	12010282	JUNTA TORICA 25.4X20.2X2.6	O-RING 25.4X20.2X2.6	1	1	1					
6	Z400902000	JUNTA CUBETA	TRAY SEAL	1	1	1					
7	Z400901000	CUBETA	TRAY	1	1	1					
	Z400903000	ABRAZADERA CUBETA	TRAY CLAMP	1	1	1					
8	Z230905000	PASAMUROS INOX DETERGENTE	INOX DETERGENT WALL BUSHIN	1	2	1					
	P102154000	BRIDA ELASTICA TUBO	ELASTIC PIPE FLANGE	2	2	2					
	3702400000	TUBO GOMA NEGRO D 8*4	BLACK RUBBER PIPE Ø 8*4	1	1	1					
9	Z220903000	MANGUERA DESAGÜE	DRAINAGE HOSE	1	1	1					
	Q901307000	ABRAZADERA ELASTICA 37.7-39.7	ELASTIC CLAMP 37.7-39.7	1	1	1					
10	Z220901000	BOMBA DESAGUE 30W	DRAINAGE PUMP 30W	1	1	_					
10	Z223501000	BOMBA DE DESAGUE 30W 60HZ	DRAINAGE PUMP 30W 60HZ	1	1	1					
	Z430902000	SOPORTE BOMBA DESAGUE B	DRAINAGE PUMP SUPPORT B	1	1	1					
	Q012031000	TORNILLO EXAGONAL M5X10	HEXAGONAL BOLT M5x10	4	4	4					
	Q242030000	ARANDELA ABANICO A5 A.304	FAN WASHER A5 A.304	4	4	4					
11	Z430901000	ACUMULADOR 1503114	ACCUMULATOR 1503114	1	1	1					
	Q901307000	ABRAZADERA ELASTICA 37.7-39.7	ELASTIC CLAMP 37.7-39.7	2	2	2					
12	Z400905000	CODO ASPIRACION 1003115	EXTRACTOR ELBOW 1003115	1	1	1					
	Q881307000	ABRAZADERA 40-60	CLAMP 40-60	2	2	2					
13	Z401004000	AMARRE MOTOBOMBA	MOTORPUMP FASTENING	1	1	1					

MOD.	LAVAVASOS	ZONA	CONJUNTO FUNCIONAL LAVADO	PLANO	C-2113

ITEM	CODIGO	DENOMINACION	TEXTO	LVC-21B	LVC-21C	LVC-21W					NOTAS
14	Z421002000	SOPORTE MOTOBOMBA	MOTOR PUMP SUPPORT	1	1	1					
	Q152004000	TORNILLO APLASTADO M5x13 A304	FLAT HEADED BOLT M5x13 A304	2	2	2					
	Q242030000	ARANDELA ABANICO A5 A.304	FAN WASHER A5 A.304	2	2	2					
15	Z401006000	PERFIL AMORTIGUADOR	SHOCK ABSORBER PROFILE	1	1	1					
	Q242030000	ARANDELA ABANICO A5 A.304	FAN WASHER A5 A.304	2	2	2					
	Q302022000	ARANDELA 16x6x1,2 A304	WASHER 16x6x1.2 A304	2	2	2					
	Q032032000	TORNILLO ALOMADO M5X15	CURVED SCREW M5X15	2	2	2					
16	Z401001000	BOMBA LAVADO	WASH PUMP	1	1	1					
	Z401001100	TURBINA BOMBA Z401001	TURBINE PUMP Z401001	1	1	1					
17	Z400906000	CODO IMPULSION 1003116	IMPULSE ELBOW 1003116	1	1	1					
	Q881307000	ABRAZADERA 40-60	CLAMP 40-60	2	2	2					
18	Z208909000	SOPORTE DOSIF. DETERGENTE	DETERGENT DISP. SUPPORT	_	1	1					
	Q419005000	REMACHE 4X8 ALMG3 / ALUMINIO	RIVET 4X8 ALMG3 / ALUMINIUM	_	2	2					
19	Z208903000	DOSIFIC. DGTE REGULABLE G300	DETERGENT DISP. ADJUST. G30	_	1	1					
	Q012031000	TORNIL.EXAGONAL M5X10 A.304	HEX BOLT M5X10 A.304	_	2	2					
	Q232030000	ARANDELA A5	WASHER A5	_	2	2					
20	Z701152000	PESO FILTRO	FILTER WEIGHT	_	1	1					
21	Z448614000	CONDUCTO ASPIRACIÓN	EXTRACTOR PIPE	_	1	1					
22	Z208914000	PASAMUROS INOX DETERGENTE	INOX DETERGENT WALL BUSHIN	_	1	1					
	Q306024000	JUNTA Ø18X12.5X1.5	SEAL Ø18X12.5X1.5	_	1	1					
	Q162070000	TUERCA EXAGONAL M12	HEXAGONAL NUT M12	_	1	1					
S/Nº	Z208904000	CABLEADO DOSIFICADOR DTGTE.	DETERGENT DISP. WIRING	_	1	1					
23	Z410702000	PASAMUROS CESTO CUADRADO	SQUARE BASKET WALL BUSHIN	1	1	1					
	Q232030000	ARANDELA A5	WASHER A5	4	4	4					
	Q262030000	ARANDELA GROW. A5 A.304	WASHER GROW. A5 A.304	4	4	4					
	Q162030000	TUERCA EXAGONAL M5	HEXAGONAL NUT M5	4	4	4					
24	Z400703000	JUNTA ESTANQUE. 1003113	SEAL. 1003113	2	2	2					
25	Z410712000	EMPALME ACLARADO	RINSE CONNECTION	1	1	1					
	Q307056000	JUNTA TORICA 10,82x14,38x1,78	O-RING 10.82x14.38x1.78	2	2	2					
26	Z410701000	SOPORTE INFERIOR CUADRO	LOWER SUPPORT BRACKET	1	1	1					
27	Z410708000	EJE	SHAFT	2	2	2					

MOD.	LAVAVASOS	ZONA	CONJUNTO FUNCIONAL LAVADO	PLANO	C-2113

ITEM	CODIGO	DENOMINACION	TEXTO	LVC-21B	LVC-21C	LVC-21W					NOTAS
28	Z440711000	ARBOL LAVADO	WASH CAM	1	1	1					
	Q881306000	ABRAZADERA 32-50L	CLAMP 32-50L	2	2	2					
29	Q307052000	JUNTA TORICA 50,17X60,83X5,3	O-RING 50.17X60.83X5.3	1	1	1					
30	Z410703000	SOPORTE DISTRIB. SUPERIOR	UPPER DISTRIB. SUPPORT	1	1	1					
	Q232040000	ARANDELA A6	WASHER A6	4	4	4					
	Q262040000	ARANDELA GROW. A6 A.304	WASHER GROW. A6 A.304	4	4	4					
	Q162040000	TUERCA EXAGONAL M6	HEXAGONAL NUT M6	4	4	4					

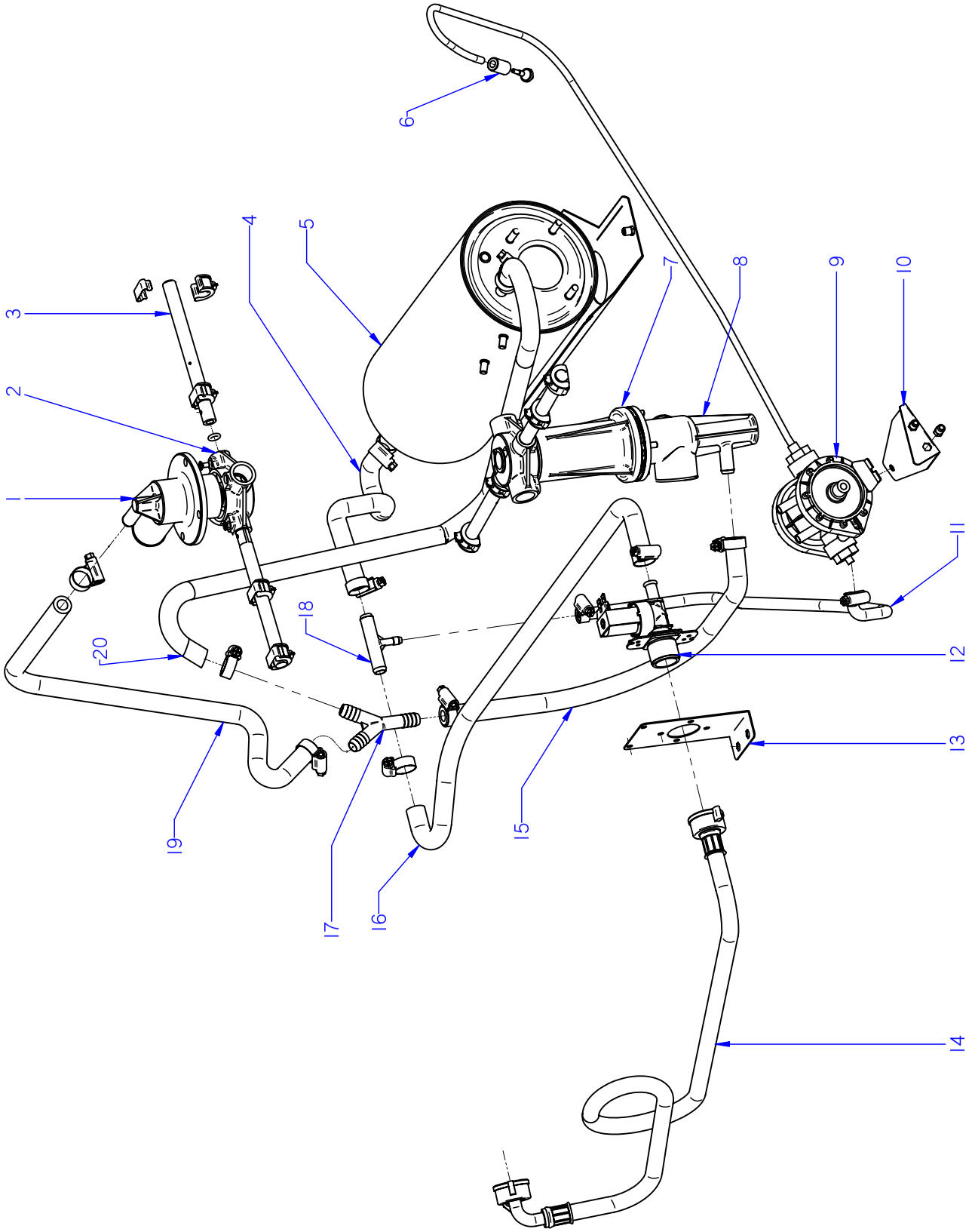

ITEM MARCADO EN COLOR = REPUESTO RECOMENDADO
COLOURED ITEM = RECOMMENDED SPARE PART

N plano	Firma	Fecha	Aparato	Lamina	
C-2114		2009-10	CONJUNTO FUNCIONAL ACLARADO LAVAVASOS LVC-12	5	Fagor Industrial S.Coop. Oñate

MOD.	LAVAVASOS	ZONA	CONJUNTO FUNCIONAL ACLARADO	PLANO	C-2114

ITEM	CODIGO	DENOMINACION	TEXTO	LVC-12							NOTAS
1	Z410703000	SOPORTE DISTRIBUIDOR SUPER.	UPPER DISTRIBUTION SUPPORT	1							
	Q232040000	ARANDELA A6	WASHER A6	4							
	Q262040000	ARANDELA GROW. A6 A.304	WASHER GROW. A6 A.304	4							
	Q162040000	TUERCA EXAGONAL M6	HEXAGONAL NUT M6	4							
2	Z410704000	CRUCETA	CROSSPIECE	2							
	Q152016000	TORNILLO ESPECIAL M.5X0.8	SPECIAL BOLT M.5X0.8	2							
	Z410705000	CASQUILLO CRUCETA	CROSSPIECE BUSHING	4							
3	Z461901000	RAMA ACLARADO B	RINSE BRANCH B	2							
S/Nº	Z461902000	RAMA ACLARADO A	RINSE BRANCH A	2							
	Z201905000	TOBERA ACLARADO	RINSE NOZZLE	8							
	Z201906000	ENGANCHE TOB. ACLA.19728	NOZZLE LATCH RINSE.19728	8							
	Q307036000	JUNTA TORICA 5,28X8,84X1,78	O-RING 5.28X8.84X1.78	8							
	Q042021000	TORNILL. AVELLANADO M4X10 A304	COUNTERSUNK BOLT M4X10 A3	4							
4	3676900000	TUBO GOMA NEGRA Ø17*10	BLACK RUBBER PIPE Ø17*10	1							
	Q881302000	ABRAZADERA 12/20	CLAMP 12/20	2							
5	12022893	CALDERIN LAVAVASOS 10-2	GLASSWASHER BOILER 10-2	1							
6	Z701152000	PESO FILTRO	FILTER WEIGHT	1							
7	Z410701000	SOPORTE INFERIOR CUADRO	LOWER SUPPORT BRACKET	1							
8	Z410702000	PASAMUROS CESTO CUADRADO	SQUARE BASKET WALL BUSHIN	1							
	Q232030000	ARANDELA A5	WASHER A5	4							
	Q262030000	ARANDELA GROW. A5 A.304	WASHER GROW. A5 A.304	4							
	Q162030000	TUERCA EXAGONAL M5	HEXAGONAL NUT M5	4							
9	Z211109000	DOSIFICADOR TENSOACTIVO N-6	SURFACE ACT. DISP. N-6	1							ELIMINADO 18.06.2012
9	12045206	DOSIFICADOR_ABRILLANTADOR_A	RINSE AID DISPENSER	1							INTRODUCIDO 18.06.2012
S/Nº	Z448618000	CONDUCTO ABRILLANTADOR	POLISH DUCT	1							
10	Z401116000	SOPORTE DOSIFICADOR	DISPENSER SUPPORT	1							
	Q242030000	ARANDELA ABANICO A5 A.304	FAN WASHER A5 A.304	4							
	Q152004000	TORNILLO APLASTADO M5x13 A304	FLAT HEADED BOLT M5x13 A304	2							
11	3704000000	TUBO GOMA NEGRA Ø10,5*5	BLACK RUBBER PIPE Ø10,5*5	1							
	Q881308000	ABRAZADERA 8/14	CLAMP 8/14	2							
12	Z701135000	ELECTROVALV. SIMP. 220V 255.208	SIMP. SOLENOID VALVE 220V 25	1							

MOD.	LAVAVASOS	ZONA	CONJUNTO FUNCIONAL ACLARADO	PLANO	C-2114

ITEM	CODIGO	DENOMINACION	TEXTO	LVC-12							NOTAS
13	Z401111000	SOPORTE ELECTROVALVULA	SOLENOID VLVE SUPPORT	1							
	Q242030000	ARANDELA ABANICO A5 A.304	FAN WASHER A5 A.304	6							
	Q152004000	TORNILLO APLASTADO M5x13 A304	FLAT HEADED BOLT M5x13 A304	4							
	Q152024000	TORNILLO AVELLANADO M4X8 A304	COUNTERSUNK BOLT M4X8 A30	2							
	Q012031000	TORNILLO EXAGONAL M5X10	HEXAGONAL BOLT M5x10	2							
	Q162030000	TUERCA EXAGONAL M5	HEXAGONAL NUT M5	2							
14	Z601114000	MANGUERA ENTRADA AGUA	WATER INTAKE HOSE	1							
15	3676900000	TUBO GOMA NEGRA Ø17*10	BLACK RUBBER PIPE Ø17*10	1							
	Q881302000	ABRAZADERA 12/20	CLAMP 12/20	2							
16	3676900000	TUBO GOMA NEGRA Ø17*10	BLACK RUBBER PIPE Ø17*10	1							
	Q881302000	ABRAZADERA 12/20	CLAMP 12/20	2							
17	Z201106000	RACORD EN Y	Y-CONNECTION	1							
18	Z601157000	TOMA PRESION	PRESSURE INTAKE	1							
19	3676900000	TUBO GOMA NEGRA Ø17*10	BLACK RUBBER PIPE Ø17*10	1							
	Q881302000	ABRAZADERA 12/20	CLAMP 12/20	2							
20	3676900000	TUBO GOMA NEGRA Ø17*10	BLACK RUBBER PIPE Ø17*10	1							
	Q881302000	ABRAZADERA 12/20	CLAMP 12/20	2							

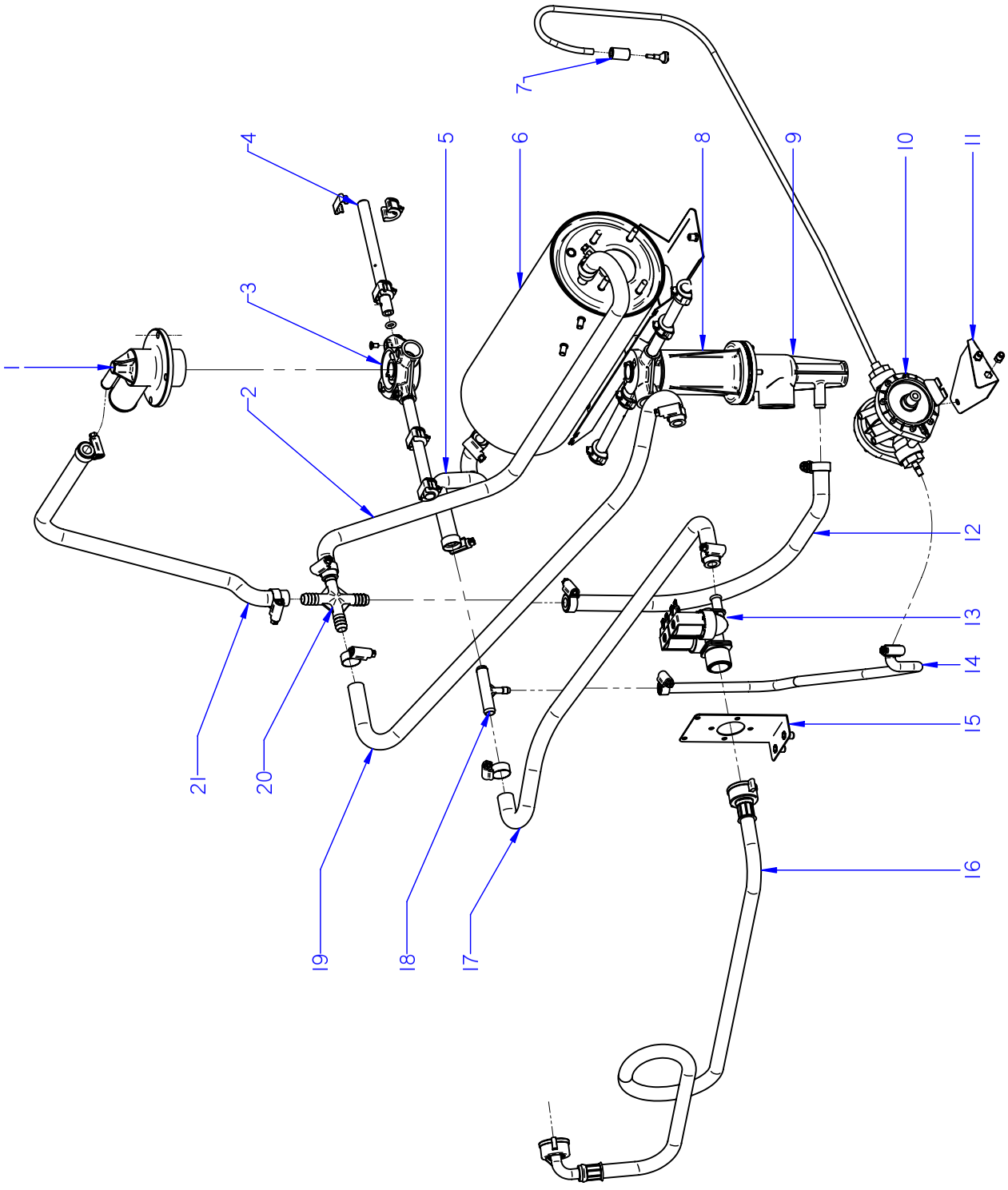

ITEM MARCADO EN COLOR = REPUESTO RECOMENDADO
COLOURED ITEM = RECOMMENDED SPARE PART

N plano	Firma	Fecha	Aparato	Lamina	
C-2115		2009-10	CONJUNTO FUNCIONAL ACLARADO LAVAVASOS LVC-15 / 21 / 21B	6	Fagor Industrial S.Coop. Oñate

MOD.	LAVAVASOS	ZONA	CONJUNTO FUNCIONAL ACLARADO	PLANO	C-2115

ITEM	CODIGO	DENOMINACION	TEXTO	LVC-15	LVC-21	LVC-21B					NOTAS
1	Z410703000	SOPORTE DISTRIBUIDOR SUPER.	UPPER DISTRIBUTION SUPPORT	1	1	1					
	Q232040000	ARANDELA A6	WASHER A6	4	4	4					
	Q262040000	ARANDELA GROW. A6 A.304	WASHER GROW. A6 A.304	4	4	4					
	Q162040000	TUERCA EXAGONAL M6	HEXAGONAL NUT M6	4	4	4					
2	3676900000	TUBO GOMA NEGRA Ø17*10	BLACK RUBBER PIPE Ø17*10	1	1	1					
	Q881302000	ABRAZADERA 12/20	CLAMP 12/20	2	2	2					
3	Z410704000	CRUCETA	CROSSPIECE	2	2	2					
	Q152016000	TORNILLO ESPECIAL M.5X0.8	SPECIAL BOLT M.5X0.8	2	2	2					
	Z410705000	CASQUILLO CRUCETA	CROSSPIECE BUSHING	4	4	4					
4	Z461901000	RAMA ACLARADO B	RINSE BRANCH B	2	_	_					
4	Z441902000	RAMA ACLARADO B	RINSE BRANCH B	_	2	2					
S/Nº	Z461902000	RAMA ACLARADO A	RINSE BRANCH A	2	_	_					
S/Nº	Z441901000	RAMA ACLARADO A	RINSE BRANCH A	_	2	2					
	Z201905000	TOBERA ACLARADO	RINSE NOZZLE	8	_	_					
	Z211903000	TOBERA ACLARADO	RINSE NOZZLE	_	10	10					
	Z201906000	ENGANCHE TOB. ACLA.19728	NOZZLE LATCH RINSE.19728	8	_	_					
	Q307036000	JUNTA TORICA 5,28X8,84X1,78	O-RING 5.28X8.84X1.78	8	_	_					
	Q042021000	TORNILL. AVELLANADO M4X10 A304	COUNTERSUNK BOLT M4X10 A3(	4	4	4					
5	3676900000	TUBO GOMA NEGRA Ø17*10	BLACK RUBBER PIPE Ø17*10	1	1	1					
	Q881302000	ABRAZADERA 12/20	CLAMP 12/20	2	2	2					
6	12022893	CALDERIN LAVAVASOS 10-2	GLASSWASHER BOILER 10-2	1	1	1					
7	Z701152000	PESO FILTRO	FILTER WEIGHT	1	1	1					
8	Z410701000	SOPORTE INFERIOR CUADRO	LOWER SUPPORT BRACKET	1	1	1					
9	Z410702000	PASAMUROS CESTO CUADRADO	SQUARE BASKET WALL BUSHIN(	1	1	1					
	Q232030000	ARANDELA A5	WASHER A5	4	4	4					
	Q262030000	ARANDELA GROW. A5 A.304	WASHER GROW. A5 A.304	4	4	4					
	Q162030000	TUERCA EXAGONAL M5	HEXAGONAL NUT M5	4	4	4					
10	Z211109000	DOSIFICADOR TENSOACTIVO N-6	SURFACE ACT. DISP. N-6	1	1	1					ELIMINADO 18.06.2012
10	12045206	DOSIFICADOR_ABRILLANTADOR_A(	RINSE AID DISPENSER	1	1	1					INTRODUCIDO 18.06.2012
S/Nº	Z448618000	CONDUCTO ABRILLANTADOR	POLISH DUCT	1	1	1					

MOD.	LAVAVASOS	ZONA	CONJUNTO FUNCIONAL ACLARADO	PLANO	C-2115

ITEM	CODIGO	DENOMINACION	TEXTO	LVC-15	LVC-21	LVC-21B					NOTAS
11	Z401116000	SOPORTE DOSIFICADOR	DISPENSER SUPPORT	1	1	1					
	Q242030000	ARANDELA ABANICO A5 A.304	FAN WASHER A5 A.304	4	4	4					
	Q152004000	TORNILLO APLASTADO M5x13 A304	FLAT HEADED BOLT M5x13 A304	2	2	2					
12	3676900000	TUBO GOMA NEGRA Ø17*10	BLACK RUBBER PIPE Ø17*10	1	1	1					
	Q881302000	ABRAZADERA 12/20	CLAMP 12/20	2	2	2					
13	P255001000	ELECTROVALVULA DOBLE	DOUBLE SOLENOID VALVE	1	1	1					
14	3704000000	TUBO GOMA NEGRA Ø10,5*5	BLACK RUBBER PIPE Ø10,5*5	1	1	1					
	Q881308000	ABRAZADERA 8/14	CLAMP 8/14	2	2	2					
15	Z401111000	SOPORTE ELECTROVALVULA	SOLENOID VLVE SUPPORT	1	1	_					
	Q242030000	ARANDELA ABANICO A5 A.304	FAN WASHER A5 A.304	2	2	_					
	Q152004000	TORNILLO APLASTADO M5x13 A304	FLAT HEADED BOLT M5x13 A304	2	2	_					
	Q152024000	TORNILLO AVELLANADO M4X8 A304	COUNTERSUNK BOLT M4X8 A30	2	2	_					
16	Z601114000	MANGUERA ENTRADA AGUA	WATER INTAKE HOSE	1	1	1					
17	3676900000	TUBO GOMA NEGRA Ø17*10	BLACK RUBBER PIPE Ø17*10	1	1	1					
	Q881302000	ABRAZADERA 12/20	CLAMP 12/20	2	2	2					
18	Z601157000	TOMA PRESION	PRESSURE INTAKE	1	1	1					
19	3676900000	TUBO GOMA NEGRA Ø17*10	BLACK RUBBER PIPE Ø17*10	1	1	1					
	Q881302000	ABRAZADERA 12/20	CLAMP 12/20	2	2	2					
20	Z401108000	RACORD EN CRUZ	DIAGONAL CONNECTION	1	1	1					
21	3676900000	TUBO GOMA NEGRA Ø17*10	BLACK RUBBER PIPE Ø17*10	1	1	1					
	Q881302000	ABRAZADERA 12/20	CLAMP 12/20	2	2	2					

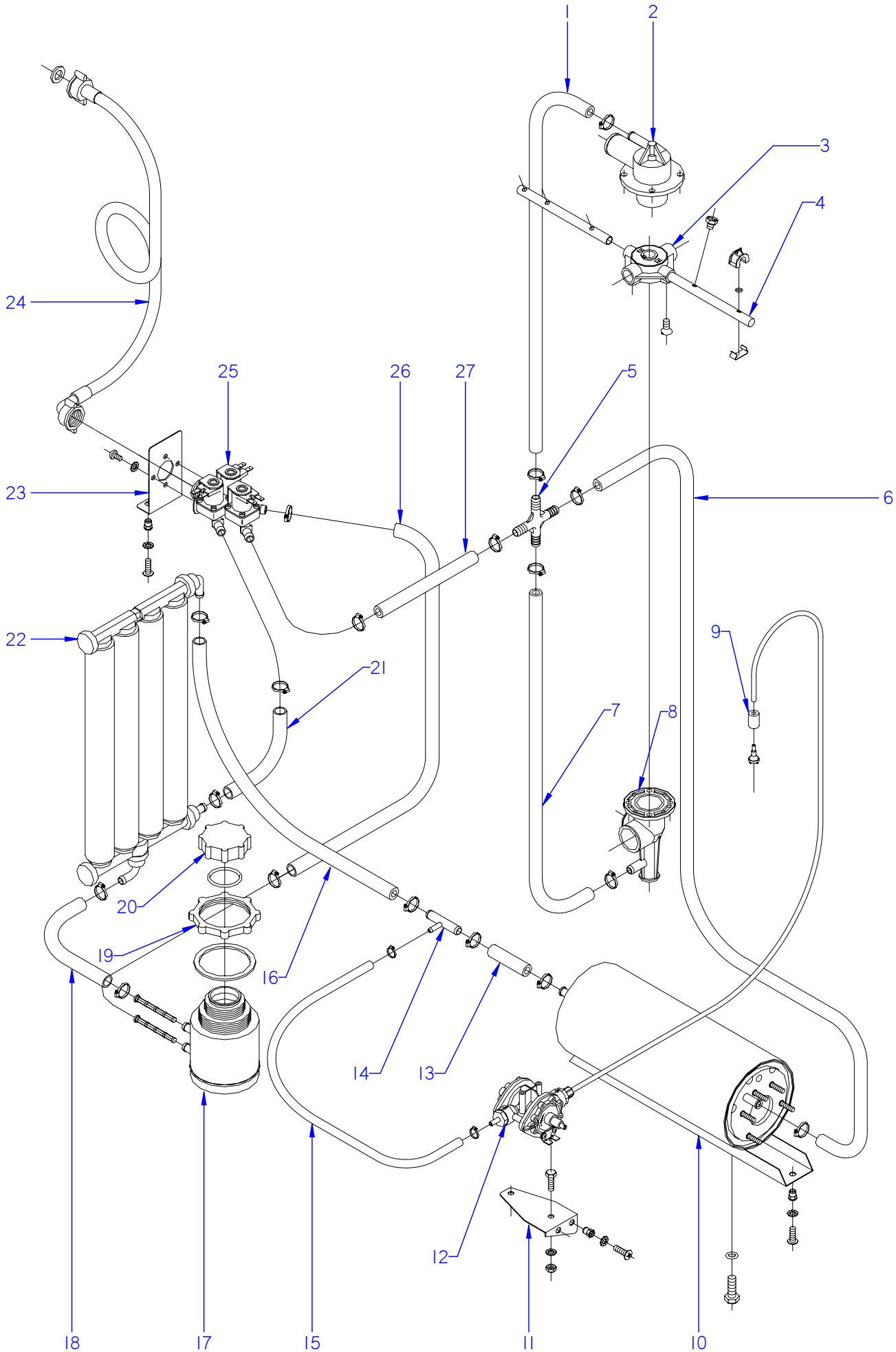

ITEM MARCADO EN COLOR = REPUESTO RECOMENDADO
COLOURED ITEM = RECOMMENDED SPARE PART

N plano	Firma	Fecha	Aparato	CONJUNTO FUNCIONAL ACLARADO	Lamina	
C-2116		2009-10	LAVAVASOS LVC-15D / LVC-21D		7	Fagor Industrial S.Coop. FAGOR Oñate

MOD.	LAVAVASOS	ZONA	CONJUNTO FUNCIONAL ACLARADO	PLANO	C-2116

ITEM	CODIGO	DENOMINACION	TEXTO	LVC-15D	LVC-21D						NOTAS
1	3676900000	TUBO GOMA NEGRA Ø17*10	BLACK RUBBER PIPE Ø17*10	1	1						
	Q881302000	ABRAZADERA 12/20	CLAMP 12/20	2	2						
2	Z410703000	SOPORTE DISTRIBUIDOR SUPER.	UPPER DISTRIBUTION SUPPORT	1	1						
	Q232040000	ARANDELA A6	WASHER A6	4	4						
	Q262040000	ARANDELA GROW. A6 A.304	WASHER GROW. A6 A.304	4	4						
	Q162040000	TUERCA EXAGONAL M6	HEXAGONAL NUT M6	4	4						
3	Z410704000	CRUCETA	CROSSPIECE	2	2						
	Q152016000	TORNILLO ESPECIAL M.5X0.8	SPECIAL BOLT M.5X0.8	2	2						
	Z410705000	CASQUILLO CRUCETA	CROSSPIECE BUSHING	4	4						
4	Z461901000	RAMA ACLARADO B	RINSE BRANCH B	2	_						
4	Z441902000	RAMA ACLARADO B	RINSE BRANCH B	_	2						
S/Nº	Z461902000	RAMA ACLARADO A	RINSE BRANCH A	2	_						
S/Nº	Z441901000	RAMA ACLARADO A	RINSE BRANCH A	_	2						
	Z201905000	TOBERA ACLARADO	RINSE NOZZLE	8	_						
	Z211903000	TOBERA ACLARADO	RINSE NOZZLE	_	10						
	Z201906000	ENGANCHE TOB. ACLA.19728	NOZZLE LATCH RINSE.19728	8	_						
	Q307036000	JUNTA TORICA 5,28X8,84X1,78	O-RING 5.28X8.84X1.78	8	_						
	Q042021000	TORNILL. AVELLANADO M4X10 A304	COUNTERSUNK BOLT M4X10 A3(	4	4						
5	Z401108000	RACORD EN CRUZ	DIAGONAL CONNECTION	1	1						
6	3676900000	TUBO GOMA NEGRA Ø17*10	BLACK RUBBER PIPE Ø17*10	1	1						
	Q881302000	ABRAZADERA 12/20	CLAMP 12/20	2	2						
7	3676900000	TUBO GOMA NEGRA Ø17*10	BLACK RUBBER PIPE Ø17*10	1	1						
	Q881302000	ABRAZADERA 12/20	CLAMP 12/20	2	2						
8	Z410702000	PASAMUROS CESTO CUADRADO	SQUARE BASKET WALL BUSHIN(	1	1						
	Q232030000	ARANDELA A5	WASHER A5	4	4						
	Q262030000	ARANDELA GROW. A5 A.304	WASHER GROW. A5 A.304	4	4						
	Q162030000	TUERCA EXAGONAL M5	HEXAGONAL NUT M5	4	4						
9	Z701152000	PESO FILTRO	FILTER WEIGHT	1	1						
10	12022893	CALDERIN LAVAVASOS 10-2	GLASSWASHER BOILER 10-2	1	1						

MOD.	LAVAVASOS	ZONA	CONJUNTO FUNCIONAL ACLARADO	PLANO	C-2116

ITEM	CODIGO	DENOMINACION	TEXTO	LVC-15D	LVC-21D						NOTAS
11	Z401116000	SOPORTE DOSIFICADOR	DISPENSER SUPPORT	1	1						
	Q242030000	ARANDELA ABANICO A5 A.304	FAN WASHER A5 A.304	4	4						
	Q152004000	TORNILLO APLASTADO M5x13 A304	FLAT HEADED BOLT M5x13 A304	2	2						
10	Z211109000	DOSIFICADOR TENSOACTIVO N-6	SURFACE ACT. DISP. N-6	1	1						
S/Nº	Z448618000	CONDUCTO ABRILLANTADOR	POLISH DUCT	1	1						
13	3676900000	TUBO GOMA NEGRA Ø17*10	BLACK RUBBER PIPE Ø17*10	1	1						
	Q881302000	ABRAZADERA 12/20	CLAMP 12/20	2	2						
14	Z601157000	TOMA PRESION	PRESSURE INTAKE	1	1						
15	3704000000	TUBO GOMA NEGRA Ø10,5*5	BLACK RUBBER PIPE Ø10,5*5	1	1						
	Q881308000	ABRAZADERA 8/14	CLAMP 8/14	2	2						
16	3676900000	TUBO GOMA NEGRA Ø17*10	BLACK RUBBER PIPE Ø17*10	1	1						
	Q881302000	ABRAZADERA 12/20	CLAMP 12/20	2	2						
17	Z471102000	DEPOSITO SOLDADO	WELDED TANK	1	1						
	Z471105000	FILTRO (BITRON 06281.01)	FILTER (BITRON 06281.01)	2	2						
18	3676900000	TUBO GOMA NEGRA Ø17*10	BLACK RUBBER PIPE Ø17*10	1	1						
	Q881302000	ABRAZADERA 12/20	CLAMP 12/20	2	2						
19	Z471106000	TUERCA (BITRON 27414.00)	NUT (BITRON 27414.00)	1	1						
	Z471107000	JUNTA TUERCA (BITRON 15702.01)	NUT SEAL (BITRON 15702.01)	1	1						
20	Z471108000	TAPON (BITRON 27415.00)	PLUG (BITRON 27415.00)	1	1						
	Z471109000	JUNTA TAPON (BITRON 06485.02)	PLUG SEAL (BITRON 06485.02)	1	1						
21	3676900000	TUBO GOMA NEGRA Ø17*10	BLACK RUBBER PIPE Ø17*10	1	1						
	Q881302000	ABRAZADERA 12/20	CLAMP 12/20	2	2						
22	Z471101000	DESCALCIFICADOR 4 COLUMNAS	WATER SOFTENER 4 COLUMN	1	1						
	Z471111000	SOPOR. SUPERIOR DESCALCIFICAI	UPPER W-SOFT. SUPPORT.	1	_						
	Z491101000	SOPOR. SUPERIOR DESCALCIFICAI	UPPER W-SOFT. SUPPORT.	_	1						
	Z471112000	SOPOR. INFERIOR DESCALCIFICAD	LOWER W-SOFT. SUPPORT.	1	1						
23	Z401111000	SOPORTE ELECTROVALVULA	SOLENOID VLVE SUPPORT	1	1						
	Q242030000	ARANDELA ABANICO A5 A.304	FAN WASHER A5 A.304	2	2						
	Q152004000	TORNILLO APLASTADO M5x13 A304	FLAT HEADED BOLT M5x13 A304	2	2						
	Q152024000	TORNILLO AVELLANADO M4X8 A304	COUNTERSUNK BOLT M4X8 A30-	2	2						
24	Z602121000	MANGUERA ENTRADA AGUA	WATER INTAKE HOSE	1	1						

MOD.	LAVAVASOS	ZONA	CONJUNTO FUNCIONAL ACLARADO	PLANO	C-2116

ITEM	CODIGO	DENOMINACION	TEXTO	LVC-15D	LVC-21D						NOTAS
25	Z611124000	(12Z6111240) ELECTROVAL.TRIPLE	(12Z6111240) SOLENOID VALVE.T	1	1						
26	3676900000	TUBO GOMA NEGRA Ø17*10	BLACK RUBBER PIPE Ø17*10	1	1						
	Q881302000	ABRAZADERA 12/20	CLAMP 12/20	2	2						
27	3676900000	TUBO GOMA NEGRA Ø17*10	BLACK RUBBER PIPE Ø17*10	1	1						
	Q881302000	ABRAZADERA 12/20	CLAMP 12/20	2	2						

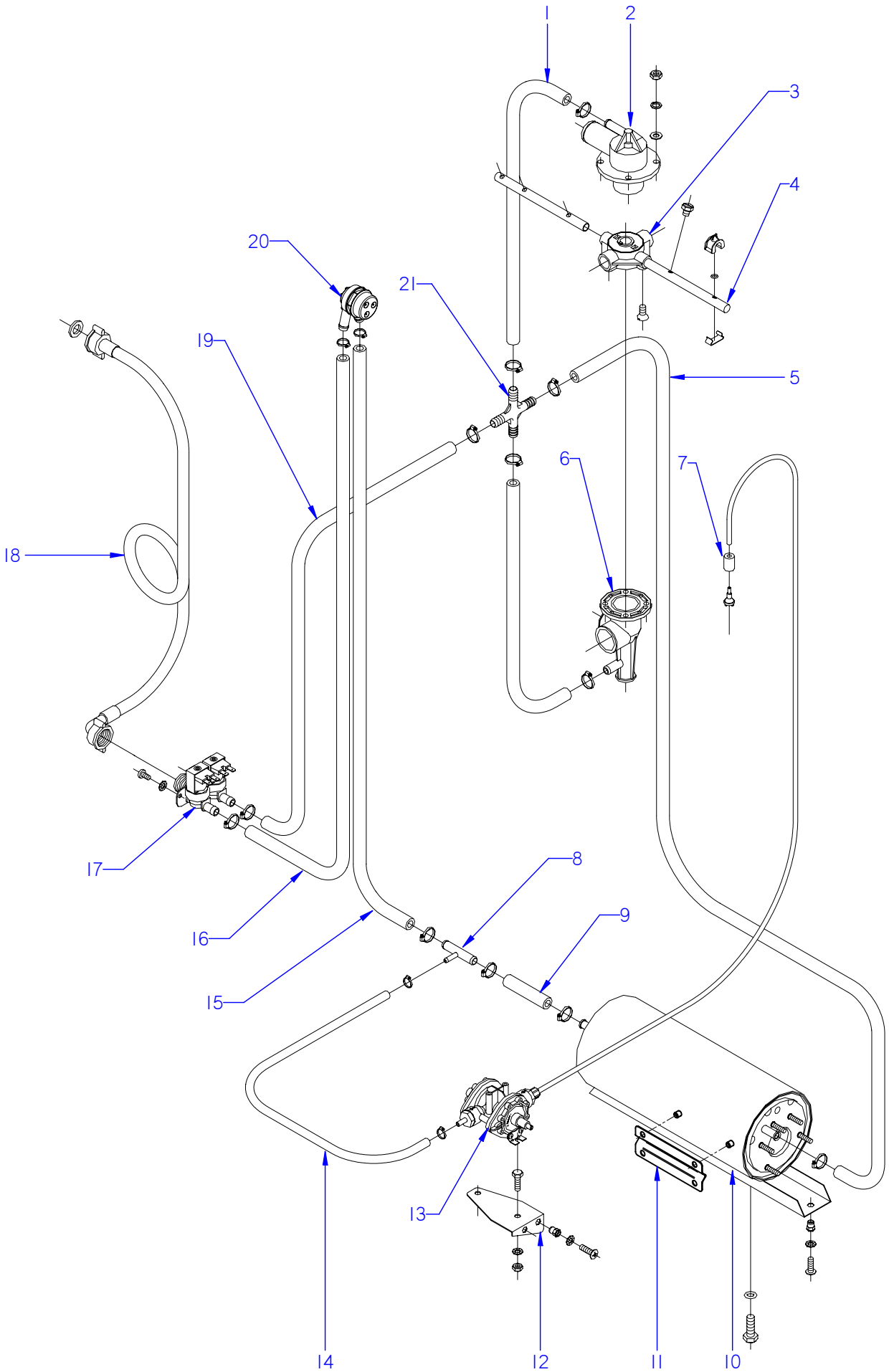

ITEM MARCADO EN COLOR = REPUESTO RECOMENDADO
COLOURED ITEM = RECOMMENDED SPARE PART

N plano	Firma	Fecha	Aparato		Lamina	
C-2117		2009-10	CONJUNTO FUNCIONAL ACLARADO LAVAVASOS LVC-21C / 21W		8	Fagor Industrial S.Coop. FAGOR Oñate

MOD.	LAVAVASOS	ZONA	CONJUNTO FUNCIONAL ACLARADO	PLANO	C-2117

ITEM	CODIGO	DENOMINACION	TEXTO	LVC-21C	LVC-21W						NOTAS
1	3676900000	TUBO GOMA NEGRA Ø17*10	BLACK RUBBER PIPE Ø17*10	1	1						
	Q881302000	ABRAZADERA 12/20	CLAMP 12/20	2	2						
2	Z410703000	SOPORTE DISTRIBUIDOR SUPER.	UPPER DISTRIBUTION SUPPORT	1	1						
	Q232040000	ARANDELA A6	WASHER A6	4	4						
	Q262040000	ARANDELA GROW. A6 A.304	WASHER GROW. A6 A.304	4	4						
	Q162040000	TUERCA EXAGONAL M6	HEXAGONAL NUT M6	4	4						
3	Z410704000	CRUCETA	CROSSPIECE	2	2						
	Q152016000	TORNILLO ESPECIAL M.5X0.8	SPECIAL BOLT M.5X0.8	2	2						
	Z410705000	CASQUILLO CRUCETA	CROSSPIECE BUSHING	4	4						
4	Z441902000	RAMA ACLARADO B	RINSE BRANCH B	2	2						
S/Nº	Z441901000	RAMA ACLARADO A	RINSE BRANCH A	2	2						
	Z211903000	TOBERA ACLARADO	RINSE NOZZLE	10	10						
	Q042021000	TORNILL. AVELLANADO M4X10 A304	COUNTERSUNK BOLT M4X10 A3(	4	4						
5	3676900000	TUBO GOMA NEGRA Ø17*10	BLACK RUBBER PIPE Ø17*10	1	1						
	Q881302000	ABRAZADERA 12/20	CLAMP 12/20	2	2						
6	Z410702000	PASAMUROS CESTO CUADRADO	SQUARE BASKET WALL BUSHIN(	1	1						
	Q232030000	ARANDELA A5	WASHER A5	4	4						
	Q262030000	ARANDELA GROW. A5 A.304	WASHER GROW. A5 A.304	4	4						
	Q162030000	TUERCA EXAGONAL M5	HEXAGONAL NUT M5	4	4						
7	Z701152000	PESO FILTRO	FILTER WEIGHT	1	1						
8	Z601157000	TOMA PRESION	PRESSURE INTAKE	1	1						
9	3676900000	TUBO GOMA NEGRA Ø17*10	BLACK RUBBER PIPE Ø17*10	1	1						
	Q881302000	ABRAZADERA 12/20	CLAMP 12/20	2	2						
10	12022893	CALDERIN LAVAVASOS 10-2	GLASSWASHER BOILER 10-2	1	_						
10	12022893	CALDERIN LAVAVASOS 10-2	GLASSWASHER BOILER 10-2	_	1						ELIMINADO 15.10.12
10	12046994	CALDERIN COMPLETO LVS. W	GLASSWASHER BOILER 10-2	_	1						INTRODUCIDO 15.10.12
11	Z748008000	SOPORTE BULBO TERMOSTATO	THERMOSTAT BULB SUPPORT	1	1						
	Q152018000	PERNO SOLDADO M6X10	WELDED BOLT M6X10	2	2						
	Q162040000	TUERCA EXAGONAL M6	HEXAGONAL NUT M6	2	2						
	Q232040000	ARANDELA A6	WASHER A6	2	2						
	Q262040000	ARANDELA GROW. A6 A.304	WASHER GROW. A6 A.304	2	2						

MOD.	LAVAVASOS	ZONA	CONJUNTO FUNCIONAL ACLARADO	PLANO	C-2117

ITEM	CODIGO	DENOMINACION	TEXTO	LVC-21C	LVC-21W						NOTAS
12	Z401116000	SOPORTE DOSIFICADOR	DISPENSER SUPPORT	1	1						
	Q242030000	ARANDELA ABANICO A5 A.304	FAN WASHER A5 A.304	4	4						
	Q152004000	TORNILLO APLASTADO M5x13 A304	FLAT HEADED BOLT M5x13 A304	2	2						
13	Z211109000	DOSIFICADOR TENSOACTIVO N-6	SURFACE ACT. DISP. N-6	1	1						ELIMINADO 18.06.2012
13	12045206	DOSIFICADOR_ABRILLANTADOR_A(	RINSE AID DISPENSER	1	1						INTRODUCIDO 18.06.2012
S/Nº	Z448618000	CONDUCTO ABRILLANTADOR	POLISH DUCT	1	1						
14	3704000000	TUBO GOMA NEGRA Ø10,5*5	BLACK RUBBER PIPE Ø10,5*5	1	1						
	Q881308000	ABRAZADERA 8/14	CLAMP 8/14	2	2						
15	3676900000	TUBO GOMA NEGRA Ø17*10	BLACK RUBBER PIPE Ø17*10	1	1						
	Q881302000	ABRAZADERA 12/20	CLAMP 12/20	2	2						
16	3676900000	TUBO GOMA NEGRA Ø17*10	BLACK RUBBER PIPE Ø17*10	1	1						
	Q881302000	ABRAZADERA 12/20	CLAMP 12/20	2	2						
17	P255001000	ELECTROVALVULA DOBLE	DOUBLE SOLENOID VALVE	1	1						
18	Z601114000	MANGUERA ENTRADA AGUA	WATER INTAKE HOSE	1	1						
19	3676900000	TUBO GOMA NEGRA Ø17*10	BLACK RUBBER PIPE Ø17*10	1	1						
	Q881302000	ABRAZADERA 12/20	CLAMP 12/20	2	2						
20	Z231106000	VALVULA ANTIRRETORNO	NON-RETURN VALVE	1	1						
	Q881302000	ABRAZADERA 12/20	CLAMP 12/20	2	2						
21	Z401108000	RACORD EN CRUZ	DIAGONAL CONNECTION	1	1						

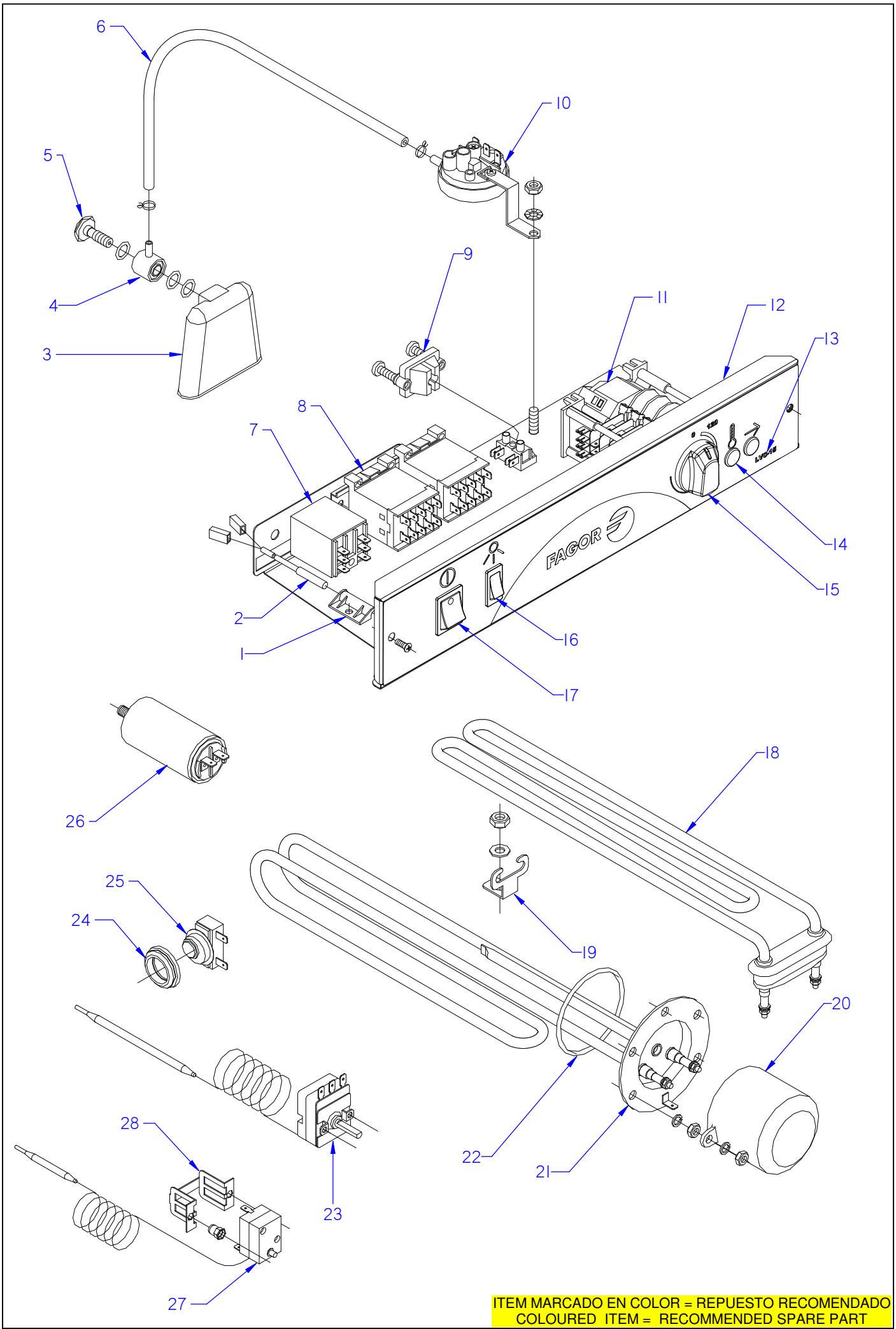

ITEM MARCADO EN COLOR = REPUESTO RECOMENDADO
COLOURED ITEM = RECOMMENDED SPARE PART

N plano	Firma	Fecha	Aparato		Lamina	
C-2118		2009-10	CONJUNTO FUNCIONAL ELECTRICO LAVAVASOS LVC-12 / 15 / 21		9	Fagor Industrial S.Coop. FAGOR Oñate

MOD.	LAVAVASOS	ZONA	CONJUNTO FUNCIONAL ELECTRICO	PLANO	C-2118

ITEM	CODIGO	DENOMINACION	TEXTO	LVC-12	LVC-15	LVC-21					NOTAS
1	Z203010000	AMARRE INTERRUP. MAGNETICO	MAGNETIC SWITCH FASTENER	1	_	_					INTRODUCIDO 15.10.2012
1	Z203010000	AMARRE INTERRUP. MAGNETICO	MAGNETIC SWITCH FASTENER	_	1	1					
2	Z203009000	INTERRUPTOR MAGNETICO	MAGNETIC SWITCH	1	_	_					INTRODUCIDO 15.10.2012
2	Z203009000	INTERRUPTOR MAGNETICO	MAGNETIC SWITCH	_	1	1					
3	Z203011000	CAMARA PRESOSTATO	PRESSURE SWITCH	1	1	1					
4	Z203012000	EMPALME PRESOSTATO	PRESSURE SWITCH CONNEX	1	1	1					
5	Z203013000	TORNILLO PRESOSTATO	PRESSURE SWITCH BOLT	1	1	1					
	Q307003000	JUNTA TORICA 16.01X10.77X2.62	O-RING 16.01X10.77X2.62	3	3	3					
6	3702400000	TUBO GOMA NEGRO D 8*4	BLACK RUBBER PIPE Ø 8*4	1	1	1					
	P102154000	BRIDA ELASTICA TUBO	ELASTIC PIPE FLANGE	2	2	2					
7	Z203062000	RELE 230V. 16A 50-60 HZ	RELAY 230V. 16A 50-60 HZ	_	1	1					ELIMINADO 15.10.2012
7	Z203062000	RELE 230V. 16A 50-60 HZ	RELAY 230V. 16A 50-60 HZ	2	2	2					INTRODUCIDO 15.10.2012
8	12024011	CONTACTOR 230 V. 50-60 HZ	CONTACTOR 230 V. 50-60 HZ	1	1	1					ELIMINADO 15.10.2012
8	12024011	CONTACTOR 230 V. 50-60 HZ	CONTACTOR 230 V. 50-60 HZ	2	2	2					INTRODUCIDO 15.10.2012
8	Z203050000	CONTACT. SIRIUS 3R 230 V.50-60 HZ	CONTACT. SIRIUS 3R 230 V.50/60	_	1	1					
9	Z203020000	RETENEDOR DE CABLE	CABLE HOLDER	1	1	1					
	Z603025000	REGLETA DE CONEXIONES	CONNECTION STRIP	1	1	1					
10	Z403021000	PRESOSTATO SIMPLE	SIMPLE PRESSURE SWITCH	1	1	1					
	Z602923000	SOPORTE PRESOSTATO	PRESSURE SWITCH SUPPORT	1	1	1					
	Q082032000	TORNILLO ALOMADO BZ-3,5X9,5	CURVED SCREW BZ-3.5x9.5	1	1	1					
	Q152004000	TORNILLO APLASTADO M5x13 A304	FLAT HEADED BOLT M5x13 A304	1	1	1					
	Q242030000	ARANDELA ABANICO A5 A.304	FAN WASHER A5 A.304	1	1	1					
	Q162030000	TUERCA EXAGONAL M5	HEXAGONAL NUT M5	1	1	1					
11	Z403002000	PROGRAMADOR CICLO	CYCLE PROGRAMMER	1	1	1					
11	Z403044000	PROGRAMADOR CICLO (60 HZ.)	CYCLE PROGRAMMER (60 HZ.)	_	_	1					INTRODUCIDO 07.09.09
	Z203007000	CASQUILLO	BUSHING	2	2	2					
	Q041324000	TORN. AVELLANADO M4X25 H.ZINC.	HEXAGONAL COUNTERSUNK M4	2	2	2					
12	Z462905000	FRENTE COMPLETO 12-15	COMPLETE FRONT 12-15	1	1	_					ELIMINADO 15.10.2012
12	12046878	FRENTE COMPLETO FAGOR 12	COMPLETE FRONT FAGOR 12	1	1	_					INTRODUCIDO 15.10.2012
12	Z442905000	FRENTE COMPLETO 21	COMPLETE FRONT 21	_	_	1					ELIMINADO 15.10.2012
12	12046877	FRENTE COMPLETO FAGOR 21	COMPLETE FRONT FAGOR 21	_	_	1					INTRODUCIDO 15.10.2012

MOD.	LAVAVASOS	ZONA	CONJUNTO FUNCIONAL ELECTRICO	PLANO	C-2118

ITEM	CODIGO	DENOMINACION	TEXTO	LVC-12	LVC-15	LVC-21					NOTAS
13	Z462904000	EMBELLECEDOR ADHES. LVC-12	ADHES. TRIM LVC-12	1	_	_					
13	Z412902000	EMBELLECEDOR ADHES. LVC-15	ADHES. TRIM LVC-15	_	1	_					
13	Z442904000	EMBELLECEDOR ADHES. LVC-21	ADHES. TRIM LVC-21	_	_	1					
14	12024254	PILOTO AMBAR 41227000A4	AMBER PILOT 41227000A4	1	2	2					
15	Z203069000	BOTON DE MANDO	CONTROL BUTTON	1	1	1					
16	Z203070000	PULSADOR NEGRO	BLACK BUTTON	_	1	1					
17	Z203071000	INTERRUPTOR NEGRO	BLACK SWITCH	1	1	1					
18	Z733601000	RESISTENCIA TANQUE	TANK RESISTOR	1	_	_					
18	R223005000	RESISTENCIA TANQUE	TANK RESISTOR	_	1	1					
19	Z603602000	SOPORTE RESISTENCIATANQUE	TANK RESISTOR SUPPORT	1	1	1					
	Q232040000	ARANDELA A6	WASHER A6	1	1	1					
	Q162040000	TUERCA EXAGONAL M6	HEXAGONAL NUT M6	1	1	1					
20	Z401713000	CAPERUZA RESISTENC. CALDERIN	BOILER RESIST. CAP	1	1	1					
	Q163140000	TUERCA EXAGONAL M6 LATON	HEXAGONAL NUT M6 BRASS	2	2	2					
	Q242030000	ARANDELA ABANICO A5 A.304	FAN WASHER A5 A.304	2	2	2					
	Q152004000	TORNILLO APLASTADO M5x13 A304	FLAT HEADED BOLT M5x13 A304	2	2	2					
21	Z401738000	RESISTENCIA CALDERIN 2400W	BOILER RESISTOR 2400W	1	1	_					
21	Z421712000	RESISTENCIACALDERIN 2800W	BOILER RESISTOR 2800W	_	_	1					
	Q221301000	TUERCA EXAG.AUTOBLOCANTE M6	SELF-LOCK HEX NUT M6	2	2	2					
	Q163140000	TUERCA EXAGONAL M6 LATON	HEXAGONAL NUT M6 BRASS	5	5	5					
	Q262040000	ARANDELA GROW. A6 A.304	WASHER GROW. A6 A.304	5	5	5					
22	Q307053000	JUNTA TORICA 43.82X54.48X5.35	"O" RING 43.82X54.48X5.35	1	1	1					
23	Z393005000	TERMOSTATO CALDERIN	WASH DRUM THERMOSTAT	1	1	1					
	Q152024000	TORNILLO AVELLANADO M4X8 A304	COUNTERSUNK BOLT M4X8 A30	2	2	2					
24	N503017000	SOPORTE TERMOSTATO 1001713	THERMOSTAT SUPPORT 100171	1	1	1					
25	Z718405000	TERMOSTATO DOBLE	DOUBLE THERMOSTAT	1	1	1					
26	V817100000	CONDENSADOR 6 M.F.	CONDENSER 6 M.F.	1	1	1					
27	12023830	LIMITADOR TECASA P.	TECASA P. LIMITER	1	1	1					INTRODUCIDO 04.02.2013
28	12022151	AMARRE LIMITADOR TECASA	LIMITER FASTENING	1	1	1					INTRODUCIDO 04.02.2013

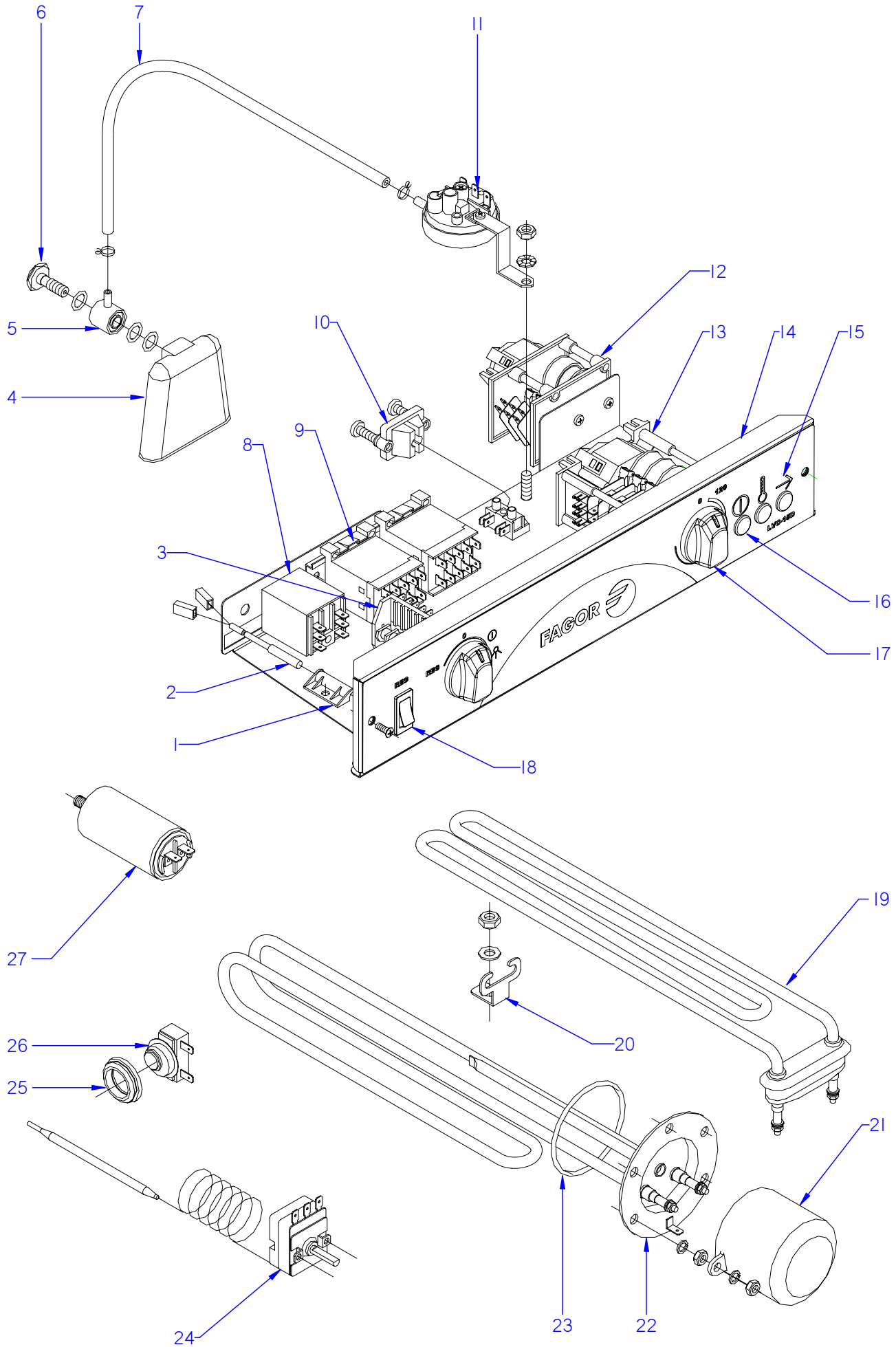

ITEM MARCADO EN COLOR = REPUESTO RECOMENDADO
COLOURED ITEM = RECOMMENDED SPARE PART

N plano	Firma	Fecha	Aparato	CONJUNTO FUNCIONAL ELECTRICO	Lamina	
C-2119		2009-10	LAVAVASOS LVC-15D / LVC-21D		10	Fagor Industrial S.Coop. FAGOR Oñate

MOD.	LAVAVASOS	ZONA	CONJUNTO FUNCIONAL ELECTRICO	PLANO	C-2119

ITEM	CODIGO	DENOMINACION	TEXTO	LVC-15D	LVC-21D						NOTAS
1	Z203010000	AMARRE INTERRUP. MAGNETICO	MAGNETIC SWITCH FASTENER	1	1						
2	Z203009000	INTERRUPTOR MAGNETICO	MAGNETIC SWITCH	1	1						
3	Z433001000	CONMUTADOR DE FUNCIONES	FUNCTIONS SWITCH	1	1						
	Z203007000	CASQUILLO	BUSHING	2	2						
	Q041324000	TORN. AVELLANADO M4X25 H.ZINC	HEXAGONAL COUNTERSUNK M4	2	2						
4	Z203011000	CAMARA PRESOSTATO	PRESSURE SWITCH	1	1						
5	Z203012000	EMPALME PRESOSTATO	PRESSURE SWITCH CONNEX	1	1						
6	Z203013000	TORNILLO PRESOSTATO	PRESSURE SWITCH BOLT	1	1						
	Q307003000	JUNTA TORICA 16.01X10.77X2.62	O-RING 16.01X10.77X2.62	3	3						
7	3702400000	TUBO GOMA NEGRO D 8*4	BLACK RUBBER PIPE Ø 8*4	1	1						
	P102154000	BRIDA ELASTICA TUBO	ELASTIC PIPE FLANGE	2	2						
8	Z203062000	RELE 230V. 16A 50-60 HZ	RELAY 230V. 16A 50-60 HZ	1	1						
9	Z213007000	CONTACTOR 230 V. 50-60 HZ	CONTACTOR 230 V. 50-60 HZ	2	2						
10	Z203020000	RETENEDOR DE CABLE	CABLE HOLDER	1	1						
	Z603025000	REGLETA DE CONEXIONES	CONNECTION STRIP	1	1						
	Q032021000	TORNILLO ALOMADO M4X10	CURVED SCREW M4X10	1	1						
	Q162020000	TUERCA EXAGONAL M4	HEXAGONAL NUT M4	1	1						
11	Z403021000	PRESOSTATO SIMPLE	SIMPLE PRESSURE SWITCH	1	1						
	Z602923000	SOPORTE PRESOSTATO	PRESSURE SWITCH SUPPORT	1	1						
	Q082032000	TORNILLO ALOMADO BZ-3,5X9,5	CURVED SCREW BZ-3.5x9.5	1	1						
	Q152004000	TORNILLO APLASTADO M5x13 A304	FLAT HEADED BOLT M5x13 A304	1	1						
	Q242030000	ARANDELA ABANICO A5 A.304	FAN WASHER A5 A.304	1	1						
	Q162030000	TUERCA EXAGONAL M5	HEXAGONAL NUT M5	1	1						
12	Z613003000	PROGRAMADOR REGENERACION	REGENERATION PROGRAMMER	1	1						
	Q032021000	TORNILLO ALOMADO M4x10	CURVED SCREW M4X10	2	2						
13	Z403002000	PROGRAMADOR CICLO	CYCLE PROGRAMMER	1	1						
	Z203007000	CASQUILLO	BUSHING	2	2						
	Q041324000	TORN. AVELLANADO M4X25 H.ZINC	HEXAGONAL COUNTERSUNK M4	2	2						
14	Z462905000	FRENTE COMPLETO 12-15	COMPLETE FRONT 12-15	1	_						
14	Z442905000	FRENTE COMPLETO 21	COMPLETE FRONT 21	_	1						
	Q152004000	TORNILLO APLASTADO M5x13 A304	FLAT HEADED BOLT M5x13 A304	2	2						

MOD.	LAVAVASOS	ZONA	CONJUNTO FUNCIONAL ELECTRICO	PLANO	C-2119

ITEM	CODIGO	DENOMINACION	TEXTO	LVC-15D	LVC-21D						NOTAS
15	Z482904000	EMBELLECEDOR ADHES. LVC-15D	ADHES. TRIM LVC-15D	1	_						
15	Z502902000	EMBELLECEDOR ADHES. LVC-21D	ADHES. TRIM LVC-21D	_	1						
16	R693056000	PILOTO AMBAR 41227000A4	AMBER PILOT 41227000A4	3	3						
17	Z203069000	BOTON DE MANDO	CONTROL BUTTON	2	2						
18	Z203070000	PULSADOR NEGRO	BLACK BUTTON	1	1						
19	R223005000	RESISTENCIA TANQUE	TANK RESISTOR	1	1						
20	Z603602000	SOPORTE RESISTENCIATANQUE	TANK RESISTOR SUPPORT	1	1						
	Q232040000	ARANDELA A6	WASHER A6	1	1						
	Q162040000	TUERCA EXAGONAL M6	HEXAGONAL NUT M6	1	1						
21	Z401713000	CAPERUZA RESISTENC. CALDERIN	BOILER RESIST. CAP	1	1						
	Q163140000	TUERCA EXAGONAL M6 LATON	HEXAGONAL NUT M6 BRASS	2	2						
	Q242030000	ARANDELA ABANICO A5 A.304	FAN WASHER A5 A.304	2	2						
	Q152004000	TORNILLO APLASTADO M5x13 A304	FLAT HEADED BOLT M5x13 A304	2	2						
22	Z401738000	RESISTENCIA CALDERIN 2400W	BOILER RESISTOR 2400W	1	_						
22	Z421712000	RESISTENCIA CALDERININ 2800W	BOILER RESISTOR 2800W	_	1						
	Q221301000	TUERCA EXAG.AUTOBLOCANTE M6	SELF-LOCK HEX NUT M6	2	2						
	Q163140000	TUERCA EXAGONAL M6 LATON	HEXAGONAL NUT M6 BRASS	5	5						
	Q262040000	ARANDELA GROW. A6 A.304	WASHER GROW. A6 A.304	5	5						
23	Q307053000	JUNTA TORICA 43.82X54.48X5.35	"O" RING 43.82X54.48X5.35	1	1						
24	Z393005000	TERMOSTATO CALDERIN	WASH DRUM THERMOSTAT	1	1						
	Q152024000	TORNILLO AVELLANADO M4X8 A304	COUNTERSUNK BOLT M4X8 A30	2	2						
25	N503017000	SOPORTE TERMOSTATO 1001713	THERMOSTAT SUPPORT 100171	1	1						
26	Z718405000	TERMOSTATO DOBLE	DOUBLE THERMOSTAT	1	1						
27	V817100000	CONDENSADOR 6 M.F.	CONDENSER 6 M.F.	1	1						

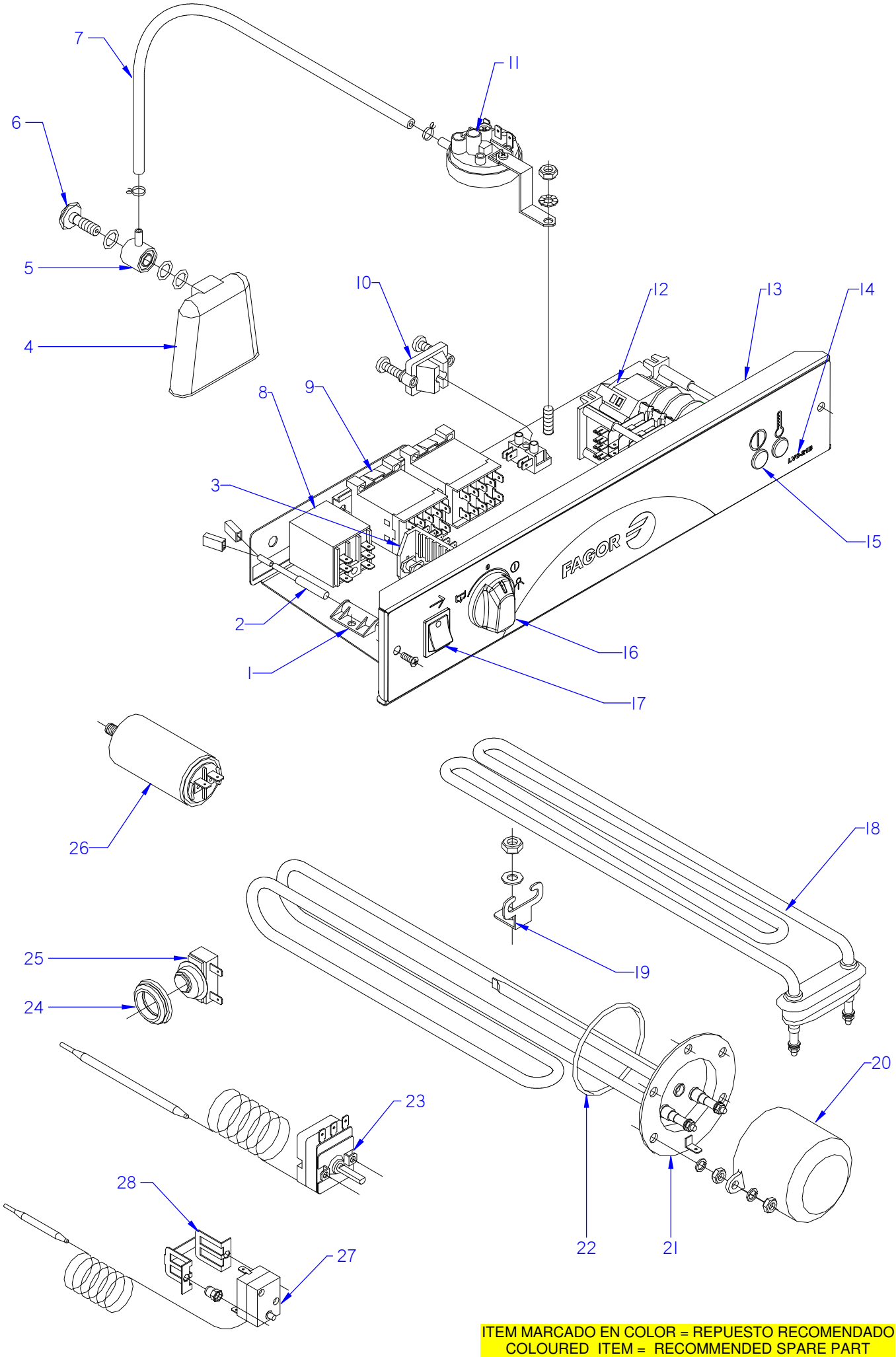

ITEM MARCADO EN COLOR = REPUESTO RECOMENDADO
COLOURED ITEM = RECOMMENDED SPARE PART

N plano	Firma	Fecha	Aparato		Lamina	
C-2120		2009-10	CONJUNTO FUNCIONAL ELECTRICO LAVAVASOS LVC-21B		11	Fagor Industrial S.Coop. FAGOR Oñate

MOD.	LAVAVASOS	ZONA	CONJUNTO FUNCIONAL ELECTRICO	PLANO	C-2120

ITEM	CODIGO	DENOMINACION	TEXTO	LVC-21B							NOTAS
1	Z203010000	AMARRE INTERRUP. MAGNETICO	MAGNETIC SWITCH FASTENER	1							
2	Z203009000	INTERRUPTOR MAGNETICO	MAGNETIC SWITCH	1							
3	Z433001000	CONMUTADOR DE FUNCIONES	FUNCTIONS SWITCH	1							
4	Z203011000	CAMARA PRESOSTATO	PRESSURE SWITCH	1							
5	Z203012000	EMPALME PRESOSTATO	PRESSURE SWITCH CONNEX	1							
6	Z203013000	TORNILLO PRESOSTATO	PRESSURE SWITCH BOLT	1							
	Q307003000	JUNTA TORICA 16.01X10.77X2.62	O-RING 16.01X10.77X2.62	3							
7	3702400000	TUBO GOMA NEGRO D 8*4	BLACK RUBBER PIPE Ø 8*4	1							
	P102154000	BRIDA ELASTICA TUBO	ELASTIC PIPE FLANGE	2							
8	Z203062000	RELE 230V. 16A 50-60 HZ	RELAY 230V. 16A 50-60 HZ	1							ELIMINADO 15.10.2012
8	Z203062000	RELE 230V. 16A 50-60 HZ	RELAY 230V. 16A 50-60 HZ	2							INTRODUCIDO 15.10.2012
9	Z203050000	CONTACT. SIRIUS 3R 230 V.50-60 HZ	CONTACT. SIRIUS 3R 230 V.50/60	1							
9	12024011	CONTACTOR 230 V. 50-60 HZ	CONTACTOR 230 V. 50-60 HZ	1							ELIMINADO 15.10.2012
9	12024011	CONTACTOR 230 V. 50-60 HZ	CONTACTOR 230 V. 50-60 HZ	2							INTRODUCIDO 15.10.2012
10	Z203020000	RETENEDOR DE CABLE	CABLE HOLDER	1							
	Z603025000	REGLETA DE CONEXIONES	CONNECTION STRIP	1							
	Q032021000	TORNILLO ALOMADO M4X10	CURVED SCREW M4X10	1							
	Q162020000	TUERCA EXAGONAL M4	HEXAGONAL NUT M4	1							
11	Z433011000	PRESOSTATO DOBLE	DOUBLE PRESSURE SWITCH	1							
	Z602923000	SOPORTE PRESOSTATO	PRESSURE SWITCH SUPPORT	1							
	Q082032000	TORNILLO ALOMADO BZ-3,5X9,5	CURVED SCREW BZ-3.5x9.5	1							
	Q152004000	TORNILLO APLASTADO M5x13 A304	FLAT HEADED BOLT M5x13 A304	1							
	Q242030000	ARANDELA ABANICO A5 A.304	FAN WASHER A5 A.304	1							
	Q162030000	TUERCA EXAGONAL M5	HEXAGONAL NUT M5	1							
12	Z433002000	PROGRAMADOR CICLO 50Hz	CYCLE PROGRAMMER 50Hz	1							
12	Z448302000	PROGRAMADOR CICLO 2´ 60Hz	CYCLE PROGRAMMER 2´ 60Hz	1							
	Z203007000	CASQUILLO	BUSHING	2							
	Q041324000	TORN. AVELLANADO M4X25 H.ZINC.	HEXAGONAL COUNTERSUNK M4	2							
13	Z442905000	FRENTE COMPLETO 21	COMPLETE FRONT 21	1							ELIMINADO 15.10.2012
13	12046877	FRENTE COMPLETO FAGOR 21	COMPLETE FRONT FAGOR 21	1							INTRODUCIDO 15.10.2012
	Q152004000	TORNILLO APLASTADO M5x13 A304	FLAT HEADED BOLT M5x13 A304	2							

MOD.	LAVAVASOS	ZONA	CONJUNTO FUNCIONAL ELECTRICO	PLANO	C-2120

ITEM	CODIGO	DENOMINACION	TEXTO	LVC-21B							NOTAS
14	Z452905000	EMBELLECEDOR ADHES. LVC-21B	ADHES. TRIM LVC-21B	1							
15	R693056000	PILOTO AMBAR 41227000A4	AMBER PILOT 41227000A4	2							
16	Z203069000	BOTON DE MANDO	CONTROL BUTTON	1							
17	Z203080000	PULSADOR MARCHA NEGRO	BLACK RUN BUTTON	1							
18	R223005000	RESISTENCIA TANQUE	TANK RESISTOR	1							
19	Z603602000	SOPORTE RESISTENCIATANQUE	TANK RESISTOR SUPPORT	1							
	Q232040000	ARANDELA A6	WASHER A6	1							
	Q162040000	TUERCA EXAGONAL M6	HEXAGONAL NUT M6	1							
20	Z401713000	CAPERUZA RESISTENC. CALDERIN	BOILER RESIST. CAP	1							
	Q163140000	TUERCA EXAGONAL M6 LATON	HEXAGONAL NUT M6 BRASS	2							
	Q242030000	ARANDELA ABANICO A5 A.304	FAN WASHER A5 A.304	2							
	Q152004000	TORNILLO APLASTADO M5x13 A304	FLAT HEADED BOLT M5x13 A304	2							
21	Z421712000	RESISTENCIACALDERIN 2800W	BOILER RESISTOR 2800W	1							
	Q221301000	TUERCA EXAG.AUTOBLOCANTE M6	SELF-LOCK HEX NUT M6	2							
	Q163140000	TUERCA EXAGONAL M6 LATON	HEXAGONAL NUT M6 BRASS	5							
	Q262040000	ARANDELA GROW. A6 A.304	WASHER GROW. A6 A.304	5							
22	Q307053000	JUNTA TORICA 43.82X54.48X5.35	"O" RING 43.82X54.48X5.35	1							
23	Z393005000	TERMOSTATO CALDERIN	WASH DRUM THERMOSTAT	1							
	Q152024000	TORNILLO AVELLANADO M4X8 A304	COUNTERSUNK BOLT M4X8 A304	2							
24	N503017000	SOPORTE TERMOSTATO 1001713	THERMOSTAT SUPPORT 1001713	1							
25	Z718405000	TERMOSTATO DOBLE	DOUBLE THERMOSTAT	1							
26	V817100000	CONDENSADOR 6 M.F.	CONDENSER 6 M.F.	1							
27	12023830	LIMITADOR TECASA P.	TECASA P. LIMITER	1							INTRODUCIDO 04.02.2013
28	12022151	AMARRE LIMITADOR TECASA	LIMITER FASTENING	1							INTRODUCIDO 04.02.2013

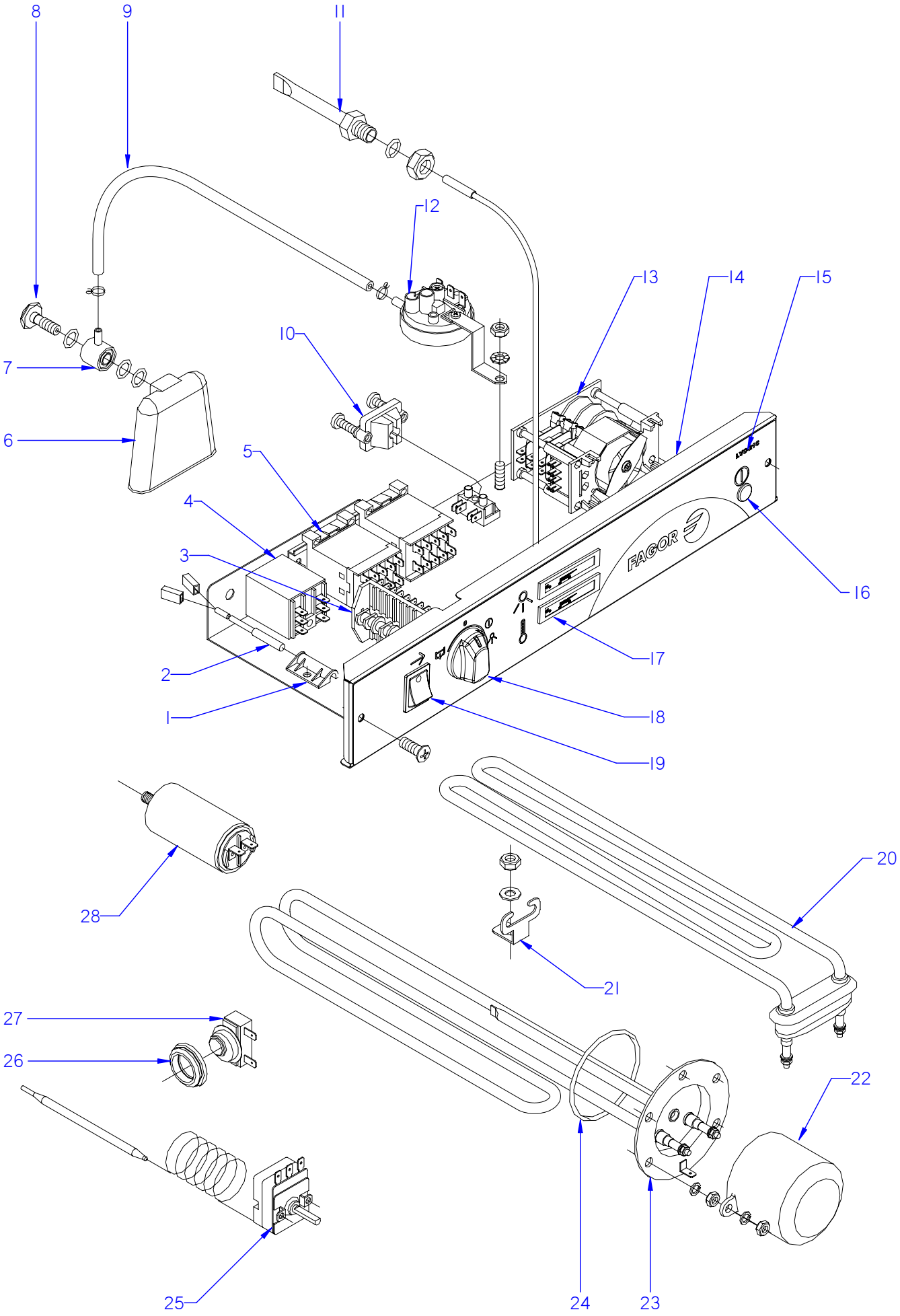

ITEM MARCADO EN COLOR = REPUESTO RECOMENDADO
COLOURED ITEM = RECOMMENDED SPARE PART

N plano	Firma	Fecha	Aparato	CONJUNTO FUNCIONAL ELECTRICO	Lamina	
C-2121		2009-10	LAVAVASOS LVC-21C		12	Fagor Industrial S.Coop. FAGOR Oñate

MOD.	LAVAVASOS	ZONA	CONJUNTO FUNCIONAL ELECTRICO	PLANO	C-2121

ITEM	CODIGO	DENOMINACION	TEXTO	LVC-21C							NOTAS
1	Z203010000	AMARRE INTERRUP. MAGNETICO	MAGNETIC SWITCH FASTENER	1							
2	Z203009000	INTERRUPTOR MAGNETICO	MAGNETIC SWITCH	1							
3	Z433001000	CONMUTADOR DE FUNCIONES	FUNCTIONS SWITCH	1							
4	Z203062000	RELE 230V. 16A 50-60 HZ	RELAY 230V. 16A 50-60 HZ	1							
5	Z203050000	CONTACT. SIRIUS 3R 230 V.50-60 HZ	CONTACT. SIRIUS 3R 230 V.50/60	1							
5	Z213007000	CONTACTOR 230 V. 50-60 HZ	CONTACTOR 230 V. 50-60 HZ	1							
6	Z203011000	CAMARA PRESOSTATO	PRESSURE SWITCH	1							
7	Z203012000	EMPALME PRESOSTATO	PRESSURE SWITCH CONNEX	1							
8	Z203013000	TORNILLO PRESOSTATO	PRESSURE SWITCH BOLT	1							
	Q307003000	JUNTA TORICA 16.01X10.77X2.62	O-RING 16.01X10.77X2.62	3							
9	3702400000	TUBO GOMA NEGRO D 8*4	BLACK RUBBER PIPE Ø 8*4	1							
	P102154000	BRIDA ELASTICA TUBO	ELASTIC PIPE FLANGE	2							
10	Z203020000	RETENEDOR DE CABLE	CABLE HOLDER	1							
	Z603025000	REGLETA DE CONEXIONES	CONNECTION STRIP	1							
	Q032021000	TORNILLO ALOMADO M4X10	CURVED SCREW M4X10	1							
	Q162020000	TUERCA EXAGONAL M4	HEXAGONAL NUT M4	1							
11	Z263002000	VAINA INDICADOR COMPLETA	COMPLETE INDICATOR SHELL	1							
	Q306024000	JUNTA TORICA 18x12,5x1,5	O-RING 18x12.5x1.5	1							
	Q162070000	TUERCA EXAGONAL M12	HEXAGONAL NUT M12	1							
12	Z433011000	PRESOSTATO DOBLE	DOUBLE PRESSURE SWITCH	1							
	Z602923000	SOPORTE PRESOSTATO	PRESSURE SWITCH SUPPORT	1							
	Q082032000	TORNILLO ALOMADO BZ-3,5X9,5	CURVED SCREW BZ-3.5x9.5	1							
	Q152004000	TORNILLO APLASTADO M5x13 A304	FLAT HEADED BOLT M5x13 A304	1							
	Q242030000	ARANDELA ABANICO A5 A.304	FAN WASHER A5 A.304	1							
	Q162030000	TUERCA EXAGONAL M5	HEXAGONAL NUT M5	1							
13	Z433002000	PROGRAMADOR CICLO	CYCLE PROGRAMMER	1							
	Z203007000	CASQUILLO	BUSHING	2							
	Q041324000	TORN. AVELLANADO M4X25 H.ZINC.	HEXAGONAL COUNTERSUNK M4	2							
14	Z442905000	FRENTE COMPLETO 21	COMPLETE FRONT 21	1							
	Q152004000	TORNILLO APLASTADO M5x13 A304	FLAT HEADED BOLT M5x13 A304	2							
15	Z208922000	EMBELLECEDOR ADHES. LVC-21C	ADHES. TRIM LVC-21C	1							

MOD.	LAVAVASOS	ZONA	CONJUNTO FUNCIONAL ELECTRICO	PLANO	C-2121

ITEM	CODIGO	DENOMINACION	TEXTO	LVC-21C							NOTAS
16	R693056000	PILOTO AMBAR 41227000A4	AMBER PILOT 41227000A4	1							
17	Z203072000	INDICADOR ANALOGICO	ANALOG INDICATOR	2							
18	Z203069000	BOTON DE MANDO	CONTROL BUTTON	1							
19	Z203080000	PULSADOR MARCHA NEGRO	BLACK RUN BUTTON	1							
20	R223005000	RESISTENCIA TANQUE	TANK RESISTOR	1							
21	Z603602000	SOPORTE RESISTENCIATANQUE	TANK RESISTOR SUPPORT	1							
	Q232040000	ARANDELA A6	WASHER A6	1							
	Q162040000	TUERCA EXAGONAL M6	HEXAGONAL NUT M6	1							
22	Z401713000	CAPERUZA RESISTENC. CALDERIN	BOILER RESIST. CAP	1							
	Q163140000	TUERCA EXAGONAL M6 LATON	HEXAGONAL NUT M6 BRASS	2							
	Q242030000	ARANDELA ABANICO A5 A.304	FAN WASHER A5 A.304	2							
	Q152004000	TORNILLO APLASTADO M5x13 A304	FLAT HEADED BOLT M5x13 A304	2							
23	Z421712000	RESISTENCIACALDERIN 2800W	BOILER RESISTOR 2800W	1							
	Q221301000	TUERCA EXAG.AUTOBLOCANTE M6	SELF-LOCK HEX NUT M6	2							
	Q163140000	TUERCA EXAGONAL M6 LATON	HEXAGONAL NUT M6 BRASS	5							
	Q262040000	ARANDELA GROW. A6 A.304	WASHER GROW. A6 A.304	5							
24	Q307053000	JUNTA TORICA 43.82X54.48X5.35	"O" RING 43.82X54.48X5.35	1							
25	Z393005000	TERMOSTATO CALDERIN	WASH DRUM THERMOSTAT	1							
	Q152024000	TORNILLO AVELLANADO M4X8 A304	COUNTERSUNK BOLT M4X8 A30	2							
26	N503017000	SOPORTE TERMOSTATO 1001713	THERMOSTAT SUPPORT 100171	1							
27	Z718405000	TERMOSTATO DOBLE	DOUBLE THERMOSTAT	1							
28	V817100000	CONDENSADOR 6 M.F.	CONDENSER 6 M.F.	1							

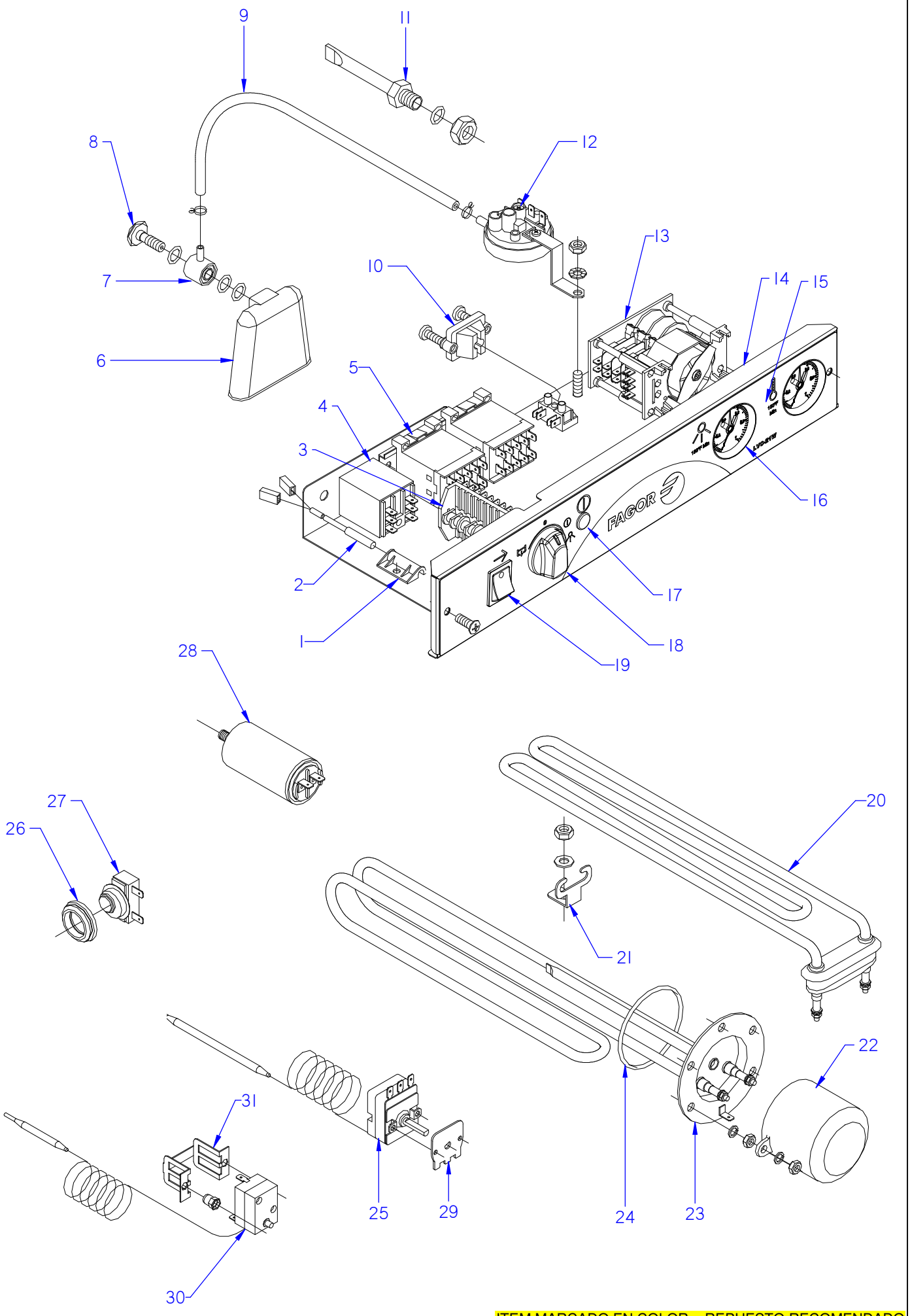

ITEM MARCADO EN COLOR = REPUESTO RECOMENDADO
COLOURED ITEM = RECOMMENDED SPARE PART

N plano	Firma	Fecha	Aparato		Lamina	
C-2122		2009-10	CONJUNTO FUNCIONAL ELECTRICO	LAVAVASOS LVC-21W	13	Fagor Industrial S.Coop. FAGOR Onate

MOD.	LAVAVASOS	ZONA	CONJUNTO FUNCIONAL ELECTRICO	PLANO	C-2122

ITEM	CODIGO	DENOMINACION	TEXTO	LVC-21W							NOTAS
1	Z203010000	AMARRE INTERRUP. MAGNETICO	MAGNETIC SWITCH FASTENER	1							
2	Z203009000	INTERRUPTOR MAGNETICO	MAGNETIC SWITCH	1							
3	Z433001000	CONMUTADOR DE FUNCIONES	FUNCTIONS SWITCH	1							
4	Z203062000	RELE 230V. 16A 50-60 HZ	RELAY 230V. 16A 50-60 HZ	1							ELIMINADO 15.10.2012
4	Z203062000	RELE 230V. 16A 50-60 HZ	RELAY 230V. 16A 50-60 HZ	2							INTRODUCIDO 15.10.2012
5	Z203050000	CONTACT. SIRIUS 3R 230 V.50-60 HZ	CONTACT. SIRIUS 3R 230 V.50/60	1							ELIMINADO 15.10.2012
5	12024011	CONTACTOR 230 V. 50-60 HZ	CONTACTOR 230 V. 50-60 HZ	1							ELIMINADO 15.10.2012
5	12024011	CONTACTOR 230 V. 50-60 HZ	CONTACTOR 230 V. 50-60 HZ	2							INTRODUCIDO 15.10.2012
6	Z203011000	CAMARA PRESOSTATO	PRESSURE SWITCH	1							
7	Z203012000	EMPALME PRESOSTATO	PRESSURE SWITCH CONNEX	1							
8	Z203013000	TORNILLO PRESOSTATO	PRESSURE SWITCH BOLT	1							
	Q307003000	JUNTA TORICA 16.01X10.77X2.62	O-RING 16.01X10.77X2.62	3							
9	3702400000	TUBO GOMA NEGRO D 8*4	BLACK RUBBER PIPE Ø 8*4	1							
	P102154000	BRIDA ELASTICA TUBO	ELASTIC PIPE FLANGE	2							
10	Z203020000	RETENEDOR DE CABLE	CABLE HOLDER	1							
	U183046000	REGLETA AUXILIAR	AUXILIARY STRIP	1							
	Q032021000	TORNILLO ALOMADO M4X10	CURVED SCREW M4X10	2							
	Q162020000	TUERCA EXAGONAL M4	HEXAGONAL NUT M4	2							
11	Z263002000	VAINA INDICADOR COMPLETA	COMPLETE INDICATOR SHELL	1							
	Q306024000	JUNTA TORICA 18x12,5x1,5	O-RING 18x12.5x1.5	1							
	Q162070000	TUERCA EXAGONAL M12	HEXAGONAL NUT M12	1							
12	Z433011000	PRESOSTATO DOBLE	DOUBLE PRESSURE SWITCH	1							
	Z602923000	SOPORTE PRESOSTATO	PRESSURE SWITCH SUPPORT	1							
	Q082032000	TORNILLO ALOMADO BZ-3,5X9,5	CURVED SCREW BZ-3.5x9.5	1							
	Q152004000	TORNILLO APLASTADO M5x13 A304	FLAT HEADED BOLT M5x13 A304	1							
	Q162030000	TUERCA EXAGONAL M5	HEXAGONAL NUT M5	1							
13	Z448302000	PROGRAMADOR CICLO 2´ 60HZ	CYCLE PROGRAMMER 2´ 60HZ	1							
	Z203007000	CASQUILLO	BUSHING	2							
	Q041324000	TORN. AVELLANADO M4X25 H.ZINC/	HEXAGONAL COUNTERSUNK M4	2							
14	Z458407000	FRENTE COMPLETO 21W	COMPLETE FRONT 21W	1							
	Q152004000	TORNILLO APLASTADO M5x13 A304	FLAT HEADED BOLT M5x13 A304	2							

MOD.	LAVAVASOS	ZONA	CONJUNTO FUNCIONAL ELECTRICO	PLANO	C-2122

ITEM	CODIGO	DENOMINACION	TEXTO	LVC-21W							NOTAS
15	Z458406000	EMBELLECEDOR ADHE. LVC-21W	ADHES. TRIM LVC-21W	1							
16	Z273060000	TERMOMETRO W NSF	THERMOMETER W NSF	2							
17	R693056000	PILOTO AMBAR 41227000A4	AMBER PILOT 41227000A4	1							
18	Z203069000	BOTON DE MANDO	CONTROL BUTTON	1							
19	Z203080000	PULSADOR MARCHA NEGRO	BLACK RUN BUTTON	1							ELIMINADO 01.01.10
19	Z513022000	PULSADOR NEGRO	BLACK BUTTON	1							INTRODUCIDO 01.01.10
20	R223005000	RESISTENCIA TANQUE	TANK RESISTOR	1							
21	Z603602000	SOPORTE RESISTENCIATANQUE	TANK RESISTOR SUPPORT	1							
	Q232040000	ARANDELA A6	WASHER A6	1							
	Q162040000	TUERCA EXAGONAL M6	HEXAGONAL NUT M6	1							
22	Z401713000	CAPERUZA RESISTENC. CALDERIN	BOILER RESIST. CAP	1							
	Q163140000	TUERCA EXAGONAL M6 LATON	HEXAGONAL NUT M6 BRASS	2							
	Q242030000	ARANDELA ABANICO A5 A.304	FAN WASHER A5 A.304	2							
	Q152004000	TORNILLO APLASTADO M5x13 A304	FLAT HEADED BOLT M5x13 A304	2							
23	Z421712000	RESISTENCIACALDERIN 2800W	BOILER RESISTOR 2800W	1							
	Q221301000	TUERCA EXAG.AUTOBLOCANTE M6	SELF-LOCK HEX NUT M6	2							
	Q163140000	TUERCA EXAGONAL M6 LATON	HEXAGONAL NUT M6 BRASS	5							
	Q262040000	ARANDELA GROW. A6 A.304	WASHER GROW. A6 A.304	5							
24	Q307053000	JUNTA TORICA 43.82X54.48X5.35	"O" RING 43.82X54.48X5.35	1							
25	Z393005000	TERMOSTATO CALDERIN	WASH DRUM THERMOSTAT	1							
	Q152024000	TORNILLO AVELLANADO M4X8 A304	COUNTERSUNK BOLT M4X8 A304	2							
26	N503017000	SOPORTE TERMOSTATO 1001713	THERMOSTAT SUPPORT 1001713	1							
27	Z718441000	TERMOSTATO DOBLE W	DOUBLE THERMOSTAT W	1							
28	V817100000	CONDENSADOR 6 M.F.	CONDENSER 6 M.F.	1							
29	12021987	CHAPA W 85ºC	W 85ºC PLATE	1							INTRODUCIDO 17.07.2012
30	12023830	LIMITADOR TECASA P.	TECASA P. LIMITER	1							INTRODUCIDO 04.02.2013
31	12022151	AMARRE LIMITADOR TECASA	LIMITER FASTENING	1							INTRODUCIDO 04.02.2013

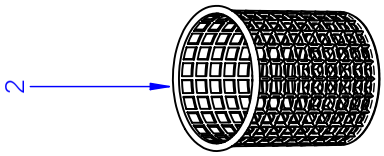

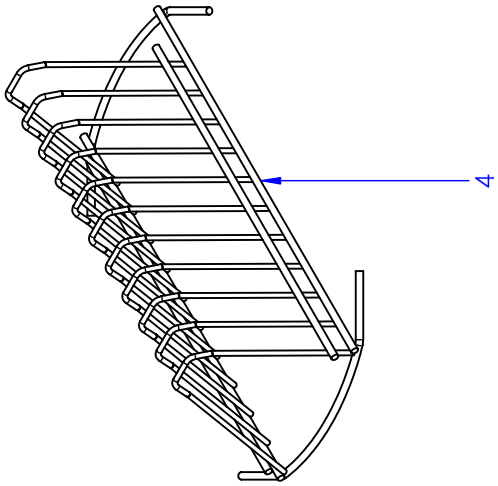

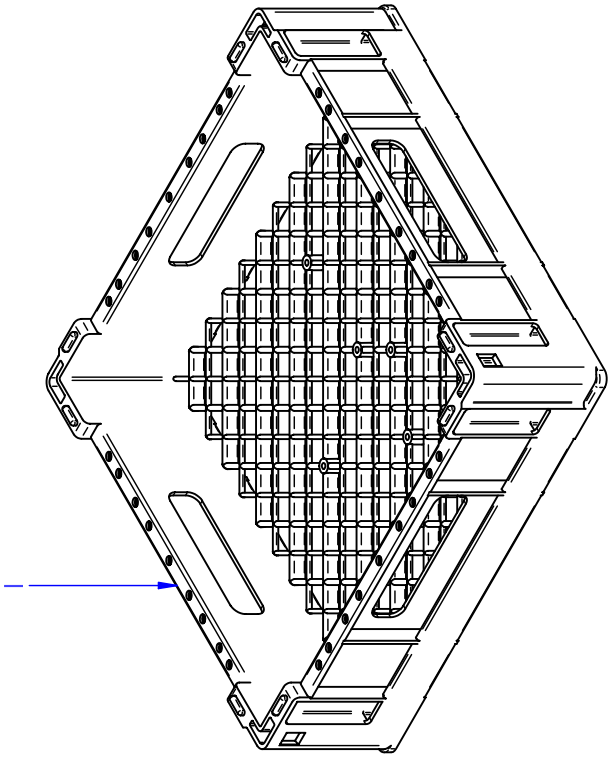

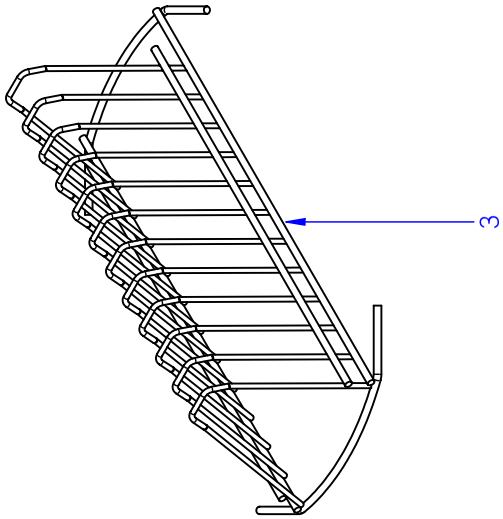

ITEM MARCADO EN COLOR = REPUESTO RECOMENDADO
COLOURED ITEM = RECOMMENDED SPARE PART

N plano	Firma	Fecha	Aparato		Lamina	
C-2123		2009-10	CESTILLOS	LAVAVASOS LVC	14	Fagor Industrial S.Coop. Oñate

MOD.	LAVAVASOS	ZONA	CESTILLOS	PLANO	C-2123

ITEM	CODIGO	DENOMINACION	TEXTO	LVC-12	LVC-15	LVC-15D	LVC-21	LVC-21D	LVC-21B	LVC-21C	LVC-21W	NOTAS
1	Z415320000	CESTILLO LVC-12/15	BASKET LVC-12/15	2	2	2	_	_	_	_	_	
1	Z445320000	CESTILLO LVC-21	BASKET LVC-21	_	_	_	2	2	2	2	2	
2	Z605303000	CESTILLO CUBIERTOS	CUTLERY BASKET	1	1	1	1	1	1	1	1	
3	Z605302000	SUPLEMENT. CESTILLOS LAVA.-12	SUPPLEMENT. WASH BASKET.-1	1	_	_	_	_	_	_	_	INTRODUC.30.11.12
3	Z605302000	SUPLEMENT. CESTILLOS LAVA.-12	SUPPLEMENT. WASH BASKET.-1	_	1	1	_	_	_	_	_	
4	Z625302000	SUPLEMENT. PLATILLOS LAVAV.18	SUPPLEMENT. GLASS WASHER	_	_	_	1	1	1	1	1	

MOD.	LAVAVASOS	ZONA	VARIOS	PLANO	

ITEM	CODIGO	DENOMINACION	TEXTO	LVC-12	LVC-15	LVC-15D	LVC-21	LVC-21D	LVC-21B	LVC-21C	LVC-21W	NOTAS
	Z406132000	FOLLETO INSTRUCCIONES	INSTRUCTION LEAFLET.	1	1	1	1	1	1	1	_	
	Z408432000	FOLLETO INSTRUCCIONES	INSTRUCTION LEAFLET.	_	_	_	_	_	_	_	1	
	Z393010000	ESQUEMA TEORICO ADH. LVC-12	THEORETICAL. DIAGRAM ADHE.	1	_	_	_	_	_	_	_	ELIMINA. 15.10.12
	Z403014000	ESQUEMA TEORICO ADH. LVC-15	THEORETICAL DIAGRAM ADHE.	1	_	_	_	_	_	_	_	INTRODU. 15.10.12
	Z403014000	ESQUEMA TEORICO ADH. LVC-15	THEORETICAL DIAGRAM ADHE.	_	1	_	1	_	_	_	_	PLANO HC-16496
	Z473002000	ESQUEMA TEORICO AD. LVC-15D	THEORETICAL DIAGRAM ADHE.	_	_	1	_	1	_	_	_	PLANO HC-16531
	Z433009000	ESQUEMA TEORICO AD. LVC-21B	THEORETICAL DIAGRAM ADHE.	_	_	_	_	_	1	1	_	PLANO HC-17195
	Z438402000	ESQUEMA TEORICO AD. LVC-21W	THEORETICAL DIAGRAM ADHE.	_	_	_	_	_	_		1	PLANO HC-17117
	Z393035000	ESQUEMA MONTAJE LVC-12	ASSEMBLY DIAGRAM LVC-12	1	_	_	_	_	_	_	_	ELIMINA. 15.10.12
	Z403035000	ESQUEMA MONTAJE LVC-15	ASSEMBLY DIAGRAM LVC-15	_	1	_	1	_	_	_	_	ELIMINA. 15.10.12
	Z473035000	ESQUEMA MONTAJE LVC-15D	ASSEMBLY DIAGRAM LVC-15D	_	_	1	_	1	_	_	_	PLANO HC-16530
	12046369	ESQUE. MONTAJE LVC, 21, 15, 12	ASSEMBLY DIA. LVC, 21, 15, 12	1	1	_	1	_	_	_	_	INTRODU. 15.10.12
	Z433035000	ESQUEMA MONTAJE LVC-21B	ASSEMBLY DIAGRAM LVC-21B	_	_	_	_	_	1	1	_	ELIMINA. 15.10.12
	12046409	ESQUEMA MONTAJE LVC-21B	ASSEMBLY DIAGRAM LVC-21B	_	_	_	_	_	1	1	_	INTRODU. 15.10.12
	Z433036000	ESQUEMA MONTAJE LVC-21W	ASSEMBLY DIAGRAM LVC-21W	_	_	_	_	_	_	_	1	PLANO HC-18001
	Z393001000	INSTALACION ELECTRICA	ELECTRIC INSTALLATION	1	_	_	_	_	_	_	_	ELIMINA. 15.10.12
	Z403011000	INSTALACION ELECTRICA	ELECTRIC INSTALLATION	_	1	1	1	1	1	1	1	ELIMINA. 15.10.12
	12046167	INSTALA. ELECTRICA LVC 21,15	ELECTRIC INSTALL. LVC 21,15	1	1	1	1	1	_	_	_	INTRODU. 15.10.12
	12046168	INSTALA. ELECTRICA LVC 21,15B	ELECTRIC INSTALL. LVC 21,15B	_	_	_	_	_	1	_	1	INTRODU. 15.10.12
	12023746	CABLE ALIMENTACION	SUPPLY CABLE	1	1	1	1	1	1	1	_	
	12023974	CABLE DE ALIMENTACION USA	POWER CABLE USA	_	_	_	_	_	_	_	1	
	12025003	CABLEADO BOMBA DESAGÜE	DRAINAGE PUMP WIRING	_	_	_	_	_	1	1	1	ELIMINA. 15.10.12
	12024183	CABLEADO TIERRA M.BOMBA	PUMP LAND WIRING	1	1	1	1	1	1	1	1	INTRODU. 10.10.12
S/Nº	12024314	CABLEADO DOSIFICADOR DTGTE.	DETERGENT DISP. WIRING	_	_	_	_	_	_	1	1	

MOD.	LAVAVASOS	ZONA	PIEZAS ESPECIFICAS PARA LA VERSION UK	PLANO	

ITEM	CODIGO	DENOMINACION	TEXTO	LVC-21B AR UK							NOTAS
	Z208912000	RESIST. CALDERIN COMP. 2200W	COMP. BOILER RESIST. 2200W	1							
	Z468901000	CABLE DE ALIMENTACION UK	POWER CABLE UK	1							

MOD.	LAVAVASOS	ZONA	PIEZAS ESPECIFICAS PARA LA VERSION AZKOYEN	PLANO	

ITEM	CODIGO	DENOMINACION	TEXTO	A-9 (LVC-12)	A-15 (LVC-15)	A-21 (LVC-21)	A-21B (LVC-21B)				NOTAS
	Z658602000	ASA PUERTA GRIS RAL 7039	DOOR HANDLE GREY RAL 7039	1	1	1	1				
	Z230902000	PASAMUROS DETERGENTE	DETERGENT WALL BUSHING	1	1	1	1				
	Z448614000	CONDUCTO ASPIRAC. AZKOYEN	EXTRACTOR PIPE. AZKOYEN	1	1	1	1				
	Z448616000	PEGATINA TOMA DETERGENTE	DETERGENT INTAKE LABEL	1	1	1	1				
	Z468601000	EMBELLECEDOR ADHESIVO A-9	ADHESIVE TRIM A-9	1	_	_	_				
	Z418601000	EMBELLECEDOR ADHESIVO A-15	ADHESIVE TRIM A-15	_	1	_	_				
	Z448601000	EMBELLECEDOR ADHESIVO A-21	ADHESIVE TRIM A-21	_	_	1	_				
	Z458601000	EMBELLECEDOR ADHESIVO A-21B	ADHESIVE TRIM A-21B	_	_	_	1				
	Z402907000	FRENTE EXTRAIBLE A-9	REMOVABLE FRONT A-9	1	_	_	_				
	Z418602000	FRENTE EXTRAIBLE A-15	REMOVABLE FRONT A-15	_	1	_	_				
	Z448612000	FRENTE EXTRAIBLE A-21	REMOVABLE FRONT A-21	_	_	1	_				
	Z432903000	FRENTE EXTRAIBLE 20B-21B	REMOVABLE FRONT 20B-21B	_	_	_	1				
	Z658813000	BOTON DE MANDO	CONTROL BUTTON	1	1	1	1				
	Z658607000	INDICADOR	INDICATOR	1	1	1	1				
	Z203033000	INTERRUPTOR GENERAL	POWER SWITCH	1	1	1	_				
	Z410311000	CAJA SOLDADA AZKOYEN 12-15	WELDED BOX AZKOYEN 12-15	1	1	_	_				
	Z440311000	CAJA SOLDADA AZKOYEN 21	WELDED BOX AZKOYEN 21	_	_	1	_				
	Z458811000	CAJA SOLDADA AZKOYEN 21B	WELDED BOX AZKOYEN 21B	_	_	_	1				
	Z448613000	CABLE DOSIFICADOR AZKOYEN	DISP. CABLE AZKOYEN	1	1	1	1				
	R693055000	PILOTO VERDE 41227000C7	GREEN PILOT 41227000C7	_	1	1	1				
	Z403033000	PULSADOR ACLARADO	RINSE BUTTON	_	1	1	_				
	Z213033000	PULSADOR MARCHA	START BUTTON	_	_	_	1				
	Z213007000	CONTACTOR 230 V. 50-60 HZ	CONTACTOR 230 V. 50-60 HZ	_	1	2	_				
	Z468631000	FOLLETO DE INSTRUCCIONES	INSTRUCTION LEAFLET	1	1	1	1				

MOD.	LAVAVASOS	ZONA	PIEZAS ESPECIFICAS PARA LA VERSION ASPES	PLANO	

ITEM	CODIGO	DENOMINACION	TEXTO	LAB-1200 C (LVC-12)	LAB-1500 C (LVC-15)	LAB-2100 C (LVC-21)					NOTAS
	Z448720000	ARMAZON COMPLETO	COMPLETE FRAME	_	_	1					
	Z468736000	ESCUADRA AMARRE TAPA ASPES	ATTACHMENT BRACKET COVER	2	2	_					
	Z448736000	ESCUADRA AMARRE TAPA ASPES	ATTACHMENT BRACKET COVER	2	2	2					
	Z468740000	PUERTA COMPLETA	COMPLETE DOOR	1	1	_					
	Z448740000	PUERTA COMPLETA	COMPLETE DOOR	_	_	1					
	Z468711000	PASAMUROS CESTO CUADRADO	SQUARE BASKET WALL BUSHIN	1	_	_					
	Z468710000	SOPORTE ACLARADO SUPERIOR	UPPER RINSE SUPPORT	1	_	_					
	Z201903000	SOPORTE RAMAS ACLARADO	RINSE BRANCH SUPPORT	1	_	_					
	Z468713000	RAMA ACLARADO A ASPES	RINSE BRANCH A ASPES	1	_	_					
	Z468712000	RAMA ACLARADO B ASPES	RINSE BRANCH B ASPES	1	_	_					
	Z448713000	RAMA ACLARADO A ASPES	RINSE BRANCH A ASPES	_	_	1					
	Z448712000	RAMA ACLARADO B ASPES	RINSE BRANCH B ASPES	_	_	1					
	Z201905000	TOBERA ACLARADO	RINSE NOZZLE	_	_	10					
	Z201906000	ENGANCHE TOB. ACLA.19728	NOZZLE LATCH RINSE.19728	_	_	10					
	Z468765000	ADHESIVO ASPES LAB-1200 C	ADHESIVE ASPES LAB-1200 C	1	_	_					
	Z418765000	ADHESIVO ASPES LAB-1500 C	ADHESIVE ASPES LAB-1500 C	_	1	_					
	Z448765000	ADHESIVO ASPES LAB-2100 C	ADHESIVE ASPES LAB-2100 C	_	_	1					
	Z468734000	FRENTE EXTRAIBLE ASPES	REMOVABLE FRONT ASPES	1	1	_					
	Z448734000	FRENTE EXTRAIBLE ASPES	REMOVABLE FRONT ASPES	_	_	1					
	Z448737000	PANEL POSTERIOR ASPES	REAR PANEL ASPES	_	_	1					
	Z214902000	BOTON DE MANDO COMPLETO	COMPLETE CONTROL BUTTON	1	1	1					
	Z203033000	INTERRUPTOR GENERAL	POWER SWITCH	1	1	1					
	Z203062000	RELE 230V. 16A 50-60 HZ	RELAY 230V. 16A 50-60 HZ	1	_	_					
	R693055000	PILOTO VERDE 41227000C7	GREEN PILOT 41227000C7	_	1	1					
	Z403033000	PULSADOR ACLARADO	RINSE BUTTON	_	1	1					

MOD.	LAVAVASOS	ZONA	PIEZAS ESPECIFICAS PARA LA VERSION MOVILFRIT	PLANO	

ITEM	CODIGO	DENOMINACION	TEXTO	MLV-35 (LVC-12)	MLV-35 S (LVC-15)	MLV-35 D (LVC-15D)	MLV-40 (LVC-21)	MLV-40-D (LVC-21D)	MLV-40-B (LVC-21B)		NOTAS
	Z468740000	PUERTA COMPLETA	COMPLETE DOOR	1	1	1	_	_	_		ELIMINADO 30.04.10
	Z468004000	PUERTA COMPLETA EDESA	COMPLETE DOOR EDESA	1	1	1	_	_	_		INTRODUCIDO 30.04.10
	Z464602000	ASA CHAPA LVS	HANDLE LVS	1	1	1	1	1	1		INTRODUCIDO 30.04.10
	Z448740000	PUERTA COMPLETA	COMPLETE DOOR	_	_	_	1	1	1		ELIMINADO 30.04.10
	Z448003000	PUERTA COMPLETA EDESA	COMPLETE DOOR EDESA	_	_	_	1	1	1		INTRODUCIDO 30.04.10
	Z464401000	EMBELLECE. ADHESIVO MLV-35	ADHESIVE TRIM MLV-35.	1	_	_	_	1	1		
	Z414401000	EMBELLECE. ADHESIVO MLV-35 S	ADHESIVE TRIM MLV-35S.	_	1	_	_	_	_		
	Z484401000	EMBELLECE. ADHESIVO MLV-35-D	ADHESIVE TRIM MLV-35-D.	_	_	1	_	_	_		
	Z444401000	EMBELLECE. ADHESIVO MLV-40	ADHESIVE TRIM MLV-40.	_	_	_	1	_	_		
	Z504401000	EMBELLECE. ADHESIVO MLV-40-D	ADHESIVE TRIM MLV-40-D.	_	_	_	_	1	_		
	Z454401000	EMBELLECE. ADHESIVO MLV-40-B	ADHESIVE TRIM MLV-40-B.	_	_	_	_	_	1		
	Z402907000	FRENTE EXTRAIBLE	REMOVABLE FRONT	1	1	_	_	_	_		
	Z472901000	FRENTE EXTRAIBLE	REMOVABLE FRONT	_	_	1	_	_	_		
	Z422907000	FRENTE EXTRAIBLE	REMOVABLE FRONT	_	_	_	1	_	_		
	Z492901000	FRENTE EXTRAIBLE	REMOVABLE FRONT	_	_	_	_	1	_		
	Z432903000	FRENTE EXTRAIBLE	REMOVABLE FRONT	_	_	_	_	_	1		
	Z663062000	BOTON DE MANDO	CONTROL BUTTON	1	1	2	1	2	1		
	Z203033000	INTERRUPTOR GENERAL	POWER SWITCH	1	1	_	1	_	_		
	R693055000	PILOTO VERDE 41227000C7	GREEN PILOT 41227000C7	_	1	1	1	1	1		
	Z403033000	PULSADOR ACLARADO	RINSE BUTTON	_	1	1	1	1	_		
	Z213033000	PULSADOR MARCHA	START BUTTON	_	_	_	_	_	1		

MOD.	LAVAVASOS	ZONA	PIEZAS ESPECIFICAS PARA LA VERSION CELIKAY	PLANO	

ITEM	CODIGO	DENOMINACION	TEXTO	CBY-1200 (LVC-12)							NOTAS
	Z468736000	ESCUADRA AMARRE TAPA	COVER FASTENING BRACKET	2							
	Z468740000	PUERTA COMPLETA	COMPLETE DOOR	1							
	Z468711000	PASAMUROS CESTO CUADRADO	SQUARE BASKET WALL BUSHIN	1							
	Z468710000	SOPORTE ACLARADO SUPERIOR	UPPER RINSE SUPPORT	1							
	Z201903000	SOPORTE RAMAS ACLARADO	RINSE BRANCH SUPPORT	1							
	Z468713000	RAMA ACLARADO A ASPES	RINSE BRANCH A ASPES	1							
	Z468712000	RAMA ACLARADO B ASPES	RINSE BRANCH B ASPES	1							
	Z468203000	EMBELLEC. ADHESIVO CELIKAY	ADHESIVE TRIM CELIKAY.	1							
	Z468734000	FRENTE EXTRAIBLE	REMOVABLE FRONT	1							
	R663062000	BOTON DE MANDO	CONTROL BUTTON	1							
	Z203033000	INTERRUPTOR GENERAL	POWER SWITCH	1							
	Z203062000	RELE 230V. 16A 50-60 HZ	RELAY 230V. 16A 50-60 HZ	1							

MOD.	LAVAVASOS	ZONA	PIEZAS ESPECIFICAS PARA LA VERSION DIVA	PLANO	

ITEM	CODIGO	DENOMINACION	TEXTO	DBY-1000 (LVC-12)							NOTAS
	Z468736000	ESCUADRA AMARRE TAPA	COVER FASTENING BRACKET	2							
	Z650531000	ASA PUERTA NEGRA	BLACK DOOR HANDLE	1							ELIMINADO 05.06.09
	Z400545000	ASA NEGRA	BLACK HANDLE	1							INTRODUCIDO 05.06.09
	Z468711000	PASAMUROS CESTO CUADRADO	SQUARE BASKET WALL BUSHIN	1							
	Z468710000	SOPORTE ACLARADO SUPERIOR	UPPER RINSE SUPPORT	1							
	Z201903000	SOPORTE RAMAS ACLARADO	RINSE BRANCH SUPPORT	1							
	Z468713000	RAMA ACLARADO A ASPES	RINSE BRANCH A ASPES	1							
	Z468712000	RAMA ACLARADO B ASPES	RINSE BRANCH B ASPES	1							
	Z468202000	EMBELLECEDOR ADHESIVO DIVA	ADHESIVE TRIM DIVA	1							
	Z468734000	FRENTE EXTRAIBLE	REMOVABLE FRONT	1							
	Z214902000	BOTON DE MANDO	CONTROL BUTTON	1							
	Z203033000	INTERRUPTOR GENERAL	POWER SWITCH	1							
	Z203062000	RELE 230V. 16A 50-60 HZ	RELAY 230V. 16A 50-60 HZ	1							

MOD.	LAVAVASOS	ZONA	PIEZAS ESPECIFICAS PARA LA VERSION CORECO	PLANO	

ITEM	CODIGO	DENOMINACION	TEXTO	CLV-12 (LVC-12)	CLV-15 (LVC-15)	CLV-15 CD (LVC-15D)	CLV-21 C (LVC-21)	CLV-21 CD (LVC-21D)			
	Z464602000	ASA CHAPA LVS	PLATE HANDLE LVS	1	1	1	1	1			
	Z468101000	EMBELLECEDOR ADHESIV. CLV-12	ADHESIVE TRIM CLV-12	1	_	_	_	_			
	Z418101000	EMBELLECEDOR ADHESIV. CLV-15	ADHESIVE TRIM CLV-15	_	1	_	_	_			
	Z488101000	EMBELLECEDOR ADHE. CLV-15-D	ADHES. TRIM CLV-15-D	_	_	1	_	_			
	Z448101000	EMBELLECEDOR ADHE. CLV-21-C	ADHES. TRIM CLV-21-C	_	_	_	1	_			
	Z508101000	EMBELLECEDOR ADH. CLV-21-CD	ADHES. TRIM CLV-21-CD	_	_	_	_	1			
	Z402907000	FRENTE EXTRAIBLE	REMOVABLE FRONT	1	1	_	_	_			
	Z472901000	FRENTE EXTRAIBLE	REMOVABLE FRONT	_	_	1	_	_			
	Z422907000	FRENTE EXTRAIBLE	REMOVABLE FRONT	_	_	_	1	_			
	Z492901000	FRENTE EXTRAIBLE	REMOVABLE FRONT	_	_	_	_	1			
	R663062000	BOTON DE MANDO	CONTROL BUTTON	1	1	2	1	2			
	Z203033000	INTERRUPTOR GENERAL	POWER SWITCH	1	1	_	1	_			
	R693055000	PILOTO VERDE 41227000C7	GREEN PILOT 41227000C7	_	1	1	1	1			
	Z403033000	PULSADOR ACLARADO	RINSE BUTTON	_	1	1	1	1			

MOD.	LAVAVASOS	ZONA	PIEZAS ESPECIFICAS PARA LA VERSION DOCRILUC	PLANO	

ITEM	CODIGO	DENOMINACION	TEXTO	DLV-12 (LVC-12)	DLV-15 (LVC-15)	DLV-15D (LVC-15D)	DLV-21 (LVC-21)	DLV-21-D (LVC-21D)	DLV-21-B (LVC-21B)		
	Z464602000	ASA CHAPA LVS	PLATE HANDLE LVS	1	1	1	1	1	1		ELIMINADO 11.11.09
	Z468633000	ASA	HANDLE	1	1	1	1	1	1		INTRODUCIDO 11.11.09
	Z461401000	EMBELLECEDOR ADHESIV. DLV-12	ADHESIVE TRIM DLV-12	1	_	_	_	_	_		
	Z411401000	EMBELLECEDOR ADHESIV. DLV-15	ADHESIVE TRIM DLV-15	_	1	_	_	_	_		
	Z481401000	EMBELLECEDOR ADHE. DLV-15-D	ADHES. TRIM DLV-15-D	_	_	1	_	_	_		
	Z441401000	EMBELLECEDOR ADHES DLV-21	ADHESIVE TRIM DLV-21	_	_	_	1	_	_		
	Z501401000	EMBELLECEDOR ADHES DLV-21-D	ADHESIVE TRIM DLV-21-D	_	_	_	_	1	_		
	Z451401000	EMBELLECEDOR ADHES DLV-21-B	ADHESIVE TRIM DLV-21-B		_	_	_	_	1		
	Z402907000	FRENTE EXTRAIBLE	REMOVABLE FRONT	1	1	_	_	_	_		
	Z472901000	FRENTE EXTRAIBLE	REMOVABLE FRONT	_	_	1	_	_	_		
	Z422907000	FRENTE EXTRAIBLE	REMOVABLE FRONT	_	_	_	1	_	_		
	Z492901000	FRENTE EXTRAIBLE	REMOVABLE FRONT	_	_	_	_	1	_		
	Z432903000	FRENTE EXTRAIBLE 21B	REMOVABLE FRONT 21B		_	_	_	_	1		
	R663062000	BOTON DE MANDO	CONTROL BUTTON	1	1	2	1	2	1		
	Z203033000	INTERRUPTOR GENERAL	POWER SWITCH	1	1	_	1	_	_		
	R693055000	PILOTO VERDE 41227000C7	GREEN PILOT 41227000C7	_	1	1	1	1	1		
	Z403033000	PULSADOR ACLARADO	RINSE BUTTON	_	1	1	1	1	_		
	Z213033000	PULSADOR MARCHA	START BUTTON	_	_	_	_	_	1		

MOD.	LAVAVASOS	ZONA	PIEZAS ESPECIFICAS PARA LA VERSION GAGGIA	PLANO	

ITEM	CODIGO	DENOMINACION	TEXTO	GX-4C (LVC-15)	GX-5C (LVC-21)						
	Z464602000	ASA CHAPA LVS	PLATE HANDLE LVS	1	1						
	Z414601000	EMBELLECEDOR ADHESIV. GX-4C	ADHESIVE TRIM GX-4C	1	_						
	Z444601000	EMBELLECEDOR ADHESIV. GX-5C	ADHESIVE TRIM GX-5C	_	1						
	Z402907000	FRENTE EXTRAIBLE	REMOVABLE FRONT	1	_						
	Z422907000	FRENTE EXTRAIBLE	REMOVABLE FRONT	_	1						
	Z658813000	BOTON DE MANDO	CONTROL BUTTON	1	1						
	Z203033000	INTERRUPTOR GENERAL	POWER SWITCH	1	1						
	R693055000	PILOTO VERDE 41227000C7	GREEN PILOT 41227000C7	1	1						
	Z403033000	PULSADOR ACLARADO	RINSE BUTTON	1	1						

MOD.	LAVAVASOS	ZONA	PIEZAS ESPECIFICAS PARA LA VERSION FUTURMAT	PLANO	

ITEM	CODIGO	DENOMINACION	TEXTO	FV-20C (LVC-15)	FV-26C (LVC-21)						
	Z464602000	ASA CHAPA LVS	PLATE HANDLE LVS	1	1						
	Z414501000	EMBELLECEDOR ADHESI. FV-20C	ADHES. TRIM FV-20C	1	_						
	Z444501000	EMBELLECEDOR ADHESI. FV-26C	ADHES. TRIM FV-26C	_	1						
	Z402907000	FRENTE EXTRAIBLE	REMOVABLE FRONT	1	_						
	Z422907000	FRENTE EXTRAIBLE	REMOVABLE FRONT	_	1						
	Z204504000	BOTON DE MANDO 6 GRIS	CONTROL BUTTON 6 GREY	1	1						
	Z203033000	INTERRUPTOR GENERAL	POWER SWITCH	1	1						
	R693055000	PILOTO VERDE 41227000C7	GREEN PILOT 41227000C7	1	1						
	Z403033000	PULSADOR ACLARADO	RINSE BUTTON	1	1						

MOD.	LAVAVASOS	ZONA	PIEZAS ESPECIFICAS PARA LA VERSION RESTOMAT	PLANO	

ITEM	CODIGO	DENOMINACION	TEXTO	KM-21 (LVC-21)	KM-21B (LVC-21B)						
	Z464602000	ASA CHAPA LVS	PLATE HANDLE LVS	1	1						
	Z444901000	EMBELLECEDOR ADH. RESTOMAT	ADHES. TRIM RESTOMAT	1	_						
	Z454901000	EMBELLECEDOR ADH. RESTOMAT	ADHES. TRIM RESTOMAT	_	1						
	Z422907000	FRENTE EXTRAIBLE	REMOVABLE FRONT	1	_						
	Z432903000	FRENTE EXTRAIBLE	REMOVABLE FRONT	_	1						
	Z214902000	BOTON DE MANDO	CONTROL BUTTON	1	1						
	Z203033000	INTERRUPTOR GENERAL	POWER SWITCH	1	_						
	R693055000	PILOTO VERDE 41227000C7	GREEN PILOT 41227000C7	1	1						
	Z403033000	PULSADOR ACLARADO	RINSE BUTTON	1	1						

MOD.	LAVAVASOS	ZONA	PIEZAS ESPECIFICAS PARA LA VERSION SHARPLINE	PLANO	

ITEM	CODIGO	DENOMINACION	TEXTO	KM-21 (LVC-21)							
	Z440311000	CAJA SOLDADA 21B (FI+Azk UK)	WELDED BOX 21B (FI+Azk UK)	1							
	Z200512000	ASA PUERTA COOL GRAY 10	DOOR HANDLE COOL GRAY 10	1							
	Z452902000	EMBELLECEDOR ADH. SHARPLINE	ADHES. TRIM SHARPLINE	1							
	Z432903000	FRENTE EXTRAIBLE	REMOVABLE FRONT	1							
	R663062000	BOTON DE MANDO	CONTROL BUTTON	1							ELIMINADO 11.01.10
	Z214902000	BOTON DE MANDO	CONTROL BUTTON	1							INTRODUCIDO 11.01.10
	R693055000	PILOTO VERDE 41227000C7	GREEN PILOT 41227000C7	1							
	Z213033000	PULSADOR MARCHA	START BUTTON	1							ELIMINADO 11.01.10
	Z203080000	PULSADOR MARCHA NEGRO	BLACK START BUTTON	1							INTRODUCIDO 11.01.10
	Z230902000	PASAMUROS DETERGENTE	DETERGENT WALL BUSHING	1							

MOD.	LAVAVASOS	ZONA	PIEZAS ESPECIFICAS PARA LA VERSION CULION	PLANO	

ITEM	CODIGO	DENOMINACION	TEXTO	VGL 10 (LVC-21B)							
	Z448002000	ESCUADRA AMARRE TAPA EDESA	ATTACHMENT BRACKET COVER	2							
	Z200550000	ASA PUERTA COMPLETA	COMPLETE DOOR HANDLE	1							
	Z454501000	EMBELLECEDOR ADHESIV. VGL10	ADHESIVE TRIM VGL10	1							
	Z448005000	FRENTE EXTRAIBLE EDESA	EXTRACTABLE FRONT EDESA	1							
	Z468008000	BASE EXTR. LV-1200-1500-2100	EXTR. BASE LV-1200-1500-2100	1							
	Z448007000	TAPA COMPLETA LV-2100	COMPLETE COVER LV-2100	1							
	Z448009000	ESCUADRA AMARRE JUNTA TAPA	FASTENING BRACKET SEAL COV	1							
	Z448010000	PERFIL TAPA LV-2100 EDESA	COVER PROFILE LV-2100 EDESA	1							
	Z468025000	DISTANCIA. INTERRUPTOR RELE	DISTANCE RELAY SWITCH	1							
	Z218036000	SOPORTE COMPONENTES	COMPONENT SUPPORT	1							
	T302829000	DISTANCIADOR COMPONENTES	SPACER COMPONENTS	2							
	Z393005000	TERMOSTATO CALDERIN	WASH DRUM THERMOSTAT	1							
	Z748008000	SOPORTE BULBO TERMOSTATO	THERMOSTAT BULB SUPPORT	1							
	Z218011000	PROGRAMADOR GICAR TECLADO	KEYPAD GICAR PROGRAMMER	1							
	Z218012000	PROGRAMADOR GICAR C.RELES	GICAR PROGRAMMER WITH REL	1							
	Z218030000	INTERRUPTOR RELE C.I.	C.I. RELAY SWITCH	1							
	Z458002000	ESQUEMA TEORICO LV 2100-B	THEORETICAL DIAGRAM LV 2100	1							PLANO HC-17966
	Z448017000	PLANO MONTAJE LV EDESA	LV EDESA ASSEMBLY PLAN	1							PLANO HC-18101
	Z218013000	CABLEADO GICAR	WIRING GICAR	1							
	Z448016000	INSTALACION ELEC.LAVAVASOS ED	GLASS WASHER ELEC. INSTALL	1							
	Z283022000	CABLE TIERRA M.BOMBA	EARTH WIRE M. PUMP	1							
	Z454502000	FOLLETO INSTRUCCIONES	INSTRUCTION LEAFLET.	1							

LVR - 10; LVC - 12; A-9; LVC-12 T; CLV-12-C; DBY-1000;MLV-35; ASC-12

(1) (2) (3) (4) (5)

1N ~ 240V. 50 Hz.
2 ~ 220V. 50/60 Hz.

3N ~ 380 - 415 V.

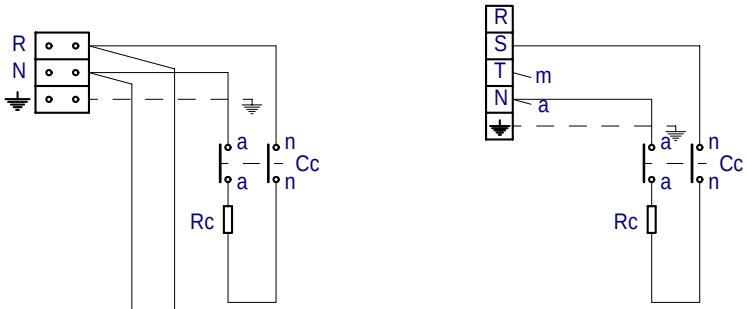

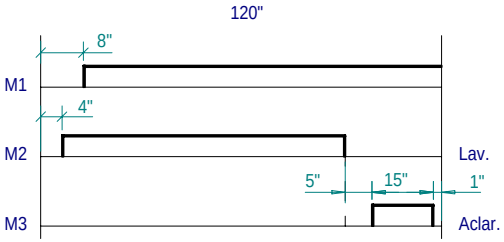

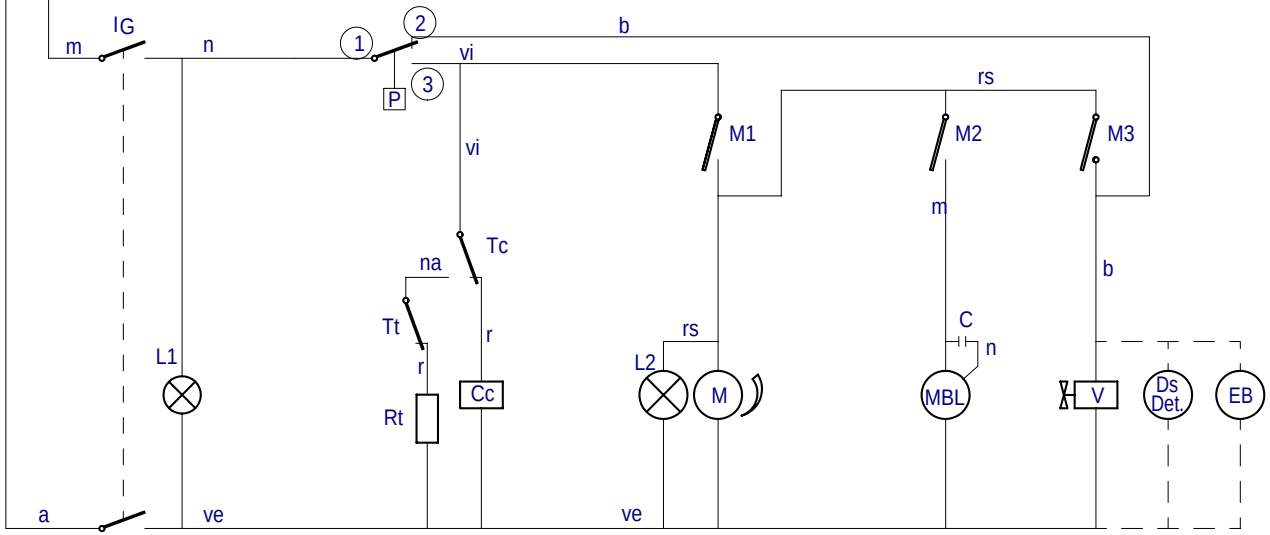

CODIGO DE COLORES:

r = rojo-red-rouge
m = marron-brown-marron
g = gris-grey-gris
n = negro-black-noir
a = azul-blue-bleu
b = blanco-white-blanc
vi = violeta-violette-violet
am = amarillo-yellow-jaune
na = naranja-orange-orange
rs = rosa-rose-pink
ve = verde-green-vert
am/ve = amarillo verde-yellow green-jaune vert

Z393010000

I_G= Interruptor General
L1 = Lampara de marcha
P = Presostato
Tc = Termostato calderin
Cc = Contactor calderin
Rc = Resistencia calderin
Ds Det = Dosificador de detergente (opcional)
EB = Electrobomba de presión (Opcional)
Tt = Termostato tanque
Rt = Resistencia tanque

M = Motor programador
M1 = Micro programador marcha
M2 = Micro programador lavado
M3 = Micro programador aclarado
L2 = Lámpara de ciclo
MBL= Motobomba lavado
C = Condensador de motobomba
V = Válvula de llenado y aclarado

	Esquema teorico adhesivo		Papel adhesivo	Z-393010		
Nº	Pieza	Cant.	Material	Nº Clasificacion	Acabado	
Nº	Modificacion		Propuesta de	Fecha	Tolerancias generales	
1	Introducir denominación LVC-12T		Palacio	20-4-98		
2	Introducir modelo CORECO		Palacio	28-1-00		
3	DBY-1000 bertsioa sartu		rbenito	2007-01-23		
4	MLV-35 bertsioa sartu		rbenito	2007-05-02		
5	ASC-12 bertsioa sartu		rbenito	2009-04-24		

	Firma	Fecha
Dibujado	S. N.	7-10-97
Proyectado		
Comprobado		
Escala		

FAGOR
Fagor Industrial,Koop.Elk, Mugatua

Mecanizado superficial

LAVAVASOS

Plano numero HC-16738 -5

Sustituye al Nº

Sustituido por

Plano hau ez daiteke erabili ez berrizta gure baimenitz gabe

1N ~ 240V. 50 Hz.
2 ~ 220V. 50/60 Hz.

3N ~ 380 - 415 V.

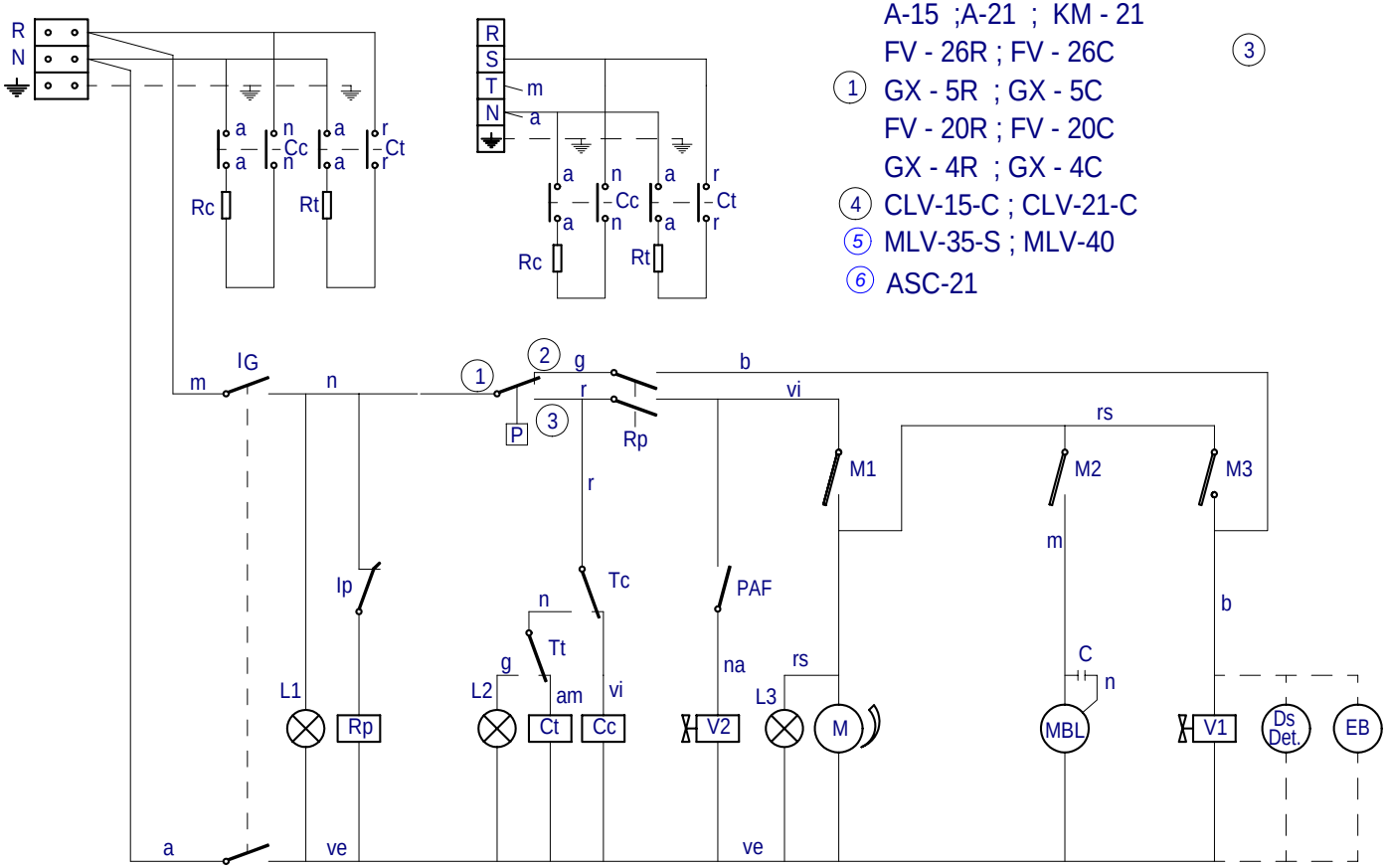

LVR - 14 ; LVC - 15
LVR - 20 ; LVC - 21
A-15 ;A-21 ; KM - 21
FV - 26R ; FV - 26C
(1) GX - 5R ; GX - 5C
FV - 20R ; FV - 20C
GX - 4R ; GX - 4C
(4) CLV-15-C ; CLV-21-C
(5) MLV-35-S ; MLV-40
(6) ASC-21

(3)

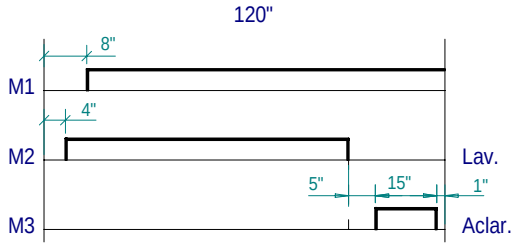

CODIGO DE COLORES:
r = rojo-red-rouge
m = marron-brown-marron
g = gris-grey-gris
n = negro-black-noir
a = azul-blue-bleu
b = blanco-white-blanc
vi = violeta-violette-violet
am = amarillo-yellow-jaune
na = naranja-orange-orange
rs = rosa-rose-pink
ve = verde-green-vert
am/ve = amarillo verde-yellow green-jaune vert

Z403014000

I_G= Interruptor General
L1 = Lampara de marcha
Ip = Micro de puerta
Rp = Relé puerta
P = Presostato
Tc = Termostato calderin
Tt = Termostato tanque
Cc = Contactor calderin
Ct = Contactor tanque
L2 = Lampara máquina preparada
Rc = Resistencia calderin
Rt = Resistencia tanque
Ds Det = Dosificador de detergente (opcional)

M = Motor programador
M1 = Micro programador marcha
M2 = Micro programador lavado
M3 = Micro programador aclarado
L3 = Lámpara de ciclo
MBL= Motobomba lavado
C = Condensador de motobomba
V1 = Válvula de llenado y aclarado
V2 = Válvula de aclarado en frio
EB = Electrobomba de presión (Opcional)
PAF= Pulsador aclarado en frio

	Esquema teorico adhesivo		Papel adhesivo	Z-403014		
Nº	Pieza	Cant.	Material	Nº Clasificacion	Acabado	
Nº	Modificacion		Propuesta de	Fecha	Tolerancias generales	
(6)	ASC-21 ASCASO modeloa sartzea		rbenito	2009-04-24		
(2)	Modificar color en Tt		I. Urisabel	20-4-99		
(3)	Introducir versión KM - 21		J.M.P.	22-7-99		
(4)	Introducir modelos CORECO		Palacio	28-1-00		
(5)	MOVILFRIT modeloak sartzea		mgangoiti	07-04-17		

	Firma	Fecha
Dibujado	S. N.	28-9-95
Proyectado		
Comprobado		
Escala		

FAGOR
Fagor Industrial,Koop.Elk, Mugatua

Mecanizado superficial

LAVAVASOS

Plano numero HC-16496 -6
Sustituye al N°
Sustituido por

Plano hau ez daiteke erabil ez berrizta gure baimenitz gabe

1N ~ 240V. 50 Hz.
2 ~ 220V. 50/60 Hz.

3N ~ 380 - 415 V.

LVR-14 D; LVC-15 D
LVR-20 D; LVC-21 D
① CLV-15-CD; CLV-21-CD
② MLV-35-D ; MLV-40-D

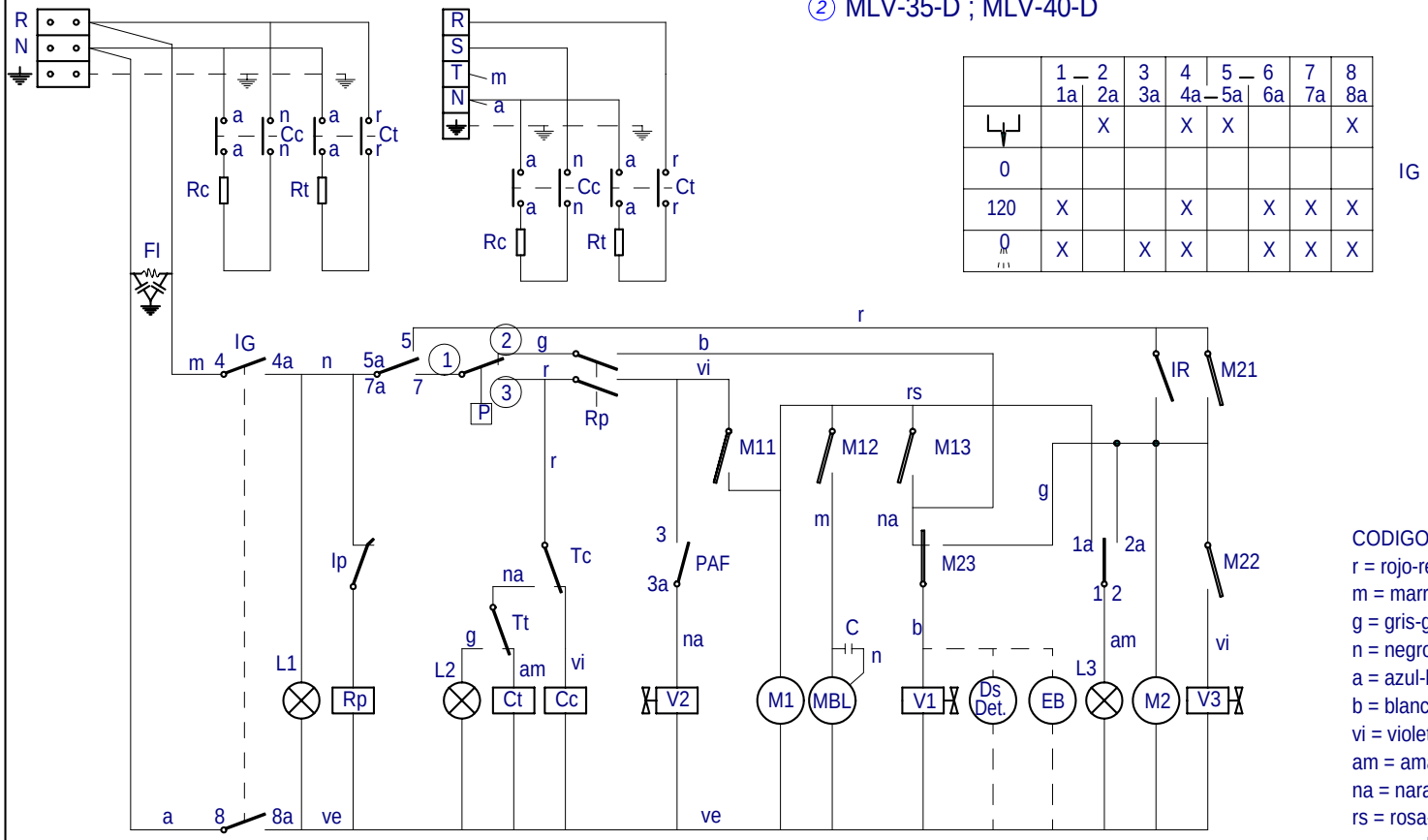

	1 — 2	3	4	5 — 6	7	8
	1a 2a	3a	4a — 5a	6a	7a	8a
⏚	X		X	X		X
0						
120	X		X		X	X	X
0	X	X	X		X	X	X

IG

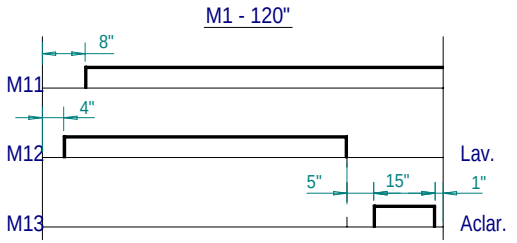

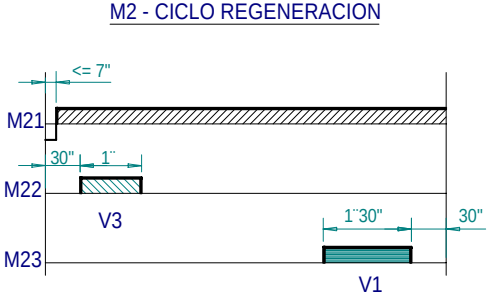

CODIGO DE COLORES:
r = rojo-red-rouge
m = marron-brown-marron
g = gris-grey-gris
n = negro-black-noir
a = azul-blue-bleu
b = blanco-white-blanc
vi = violeta-violette-violet
am = amarillo-yellow-jaune
na = naranja-orange-orange
rs = rosa-rose-pink
ve = verde-green-vert
am/ve = amarillo verde-yellow green-jaune vert

Z473002000

I_G= Interruptor General
L1 = Lampara de marcha
Ip = Micro de puerta
Rp = Relé puerta
P = Presostato
Tc = Termostato calderin
Tt = Termostato tanque
Cc = Contactor calderin
Ct = Contactor tanque
L2 = Lampara máquina preparada
Rc = Resistencia calderin
Rt = Resistencia tanque
Ds Det = Dosificador de detergente (opcional)
V3 = Electroválvula regeneración
IR = Pulsador regeneración

M1 = Motor programador
M11 = Micro programador marcha
M12 = Micro programador lavado
M13 = Micro programador aclarado
M2 = Motor programador
M21 = Micro programador marcha regeneración
M22 = Micro programador regeneración por depósito de sal
M23 = Micro programador regeneración por descalcificador
L3 = Lampara de ciclo y regeneración
MBL= Motobomba lavado
C = Condensador de motobomba
V1 = Válvula de llenado y aclarado
V2 = Válvula de aclarado en frio
EB = Electrobomba de presión (Opcional)
PAF= Pulsador aclarado en frio

	Esquema teorico adhesivo		Papel adhesivo	Z-473002	
Nº	Pieza	Cant.	Material	Nº Clasificacion	Acabado
Nº	Modificacion		Propuesta de	Fecha	Tolerancias generales
①	Introducir modelo CORECO		Palacio	28-1-00	
②	MOVILFRIT modeloak sartu		mgangoiti	07-04-17	

	Firma	Fecha
Dibujado	S. N.	6-2-96
Proyectado		
Comprobado		
Escala		

FAGOR
Fagor Industrial,Koop.Elk, Mugatua

Mecanizado superficial

LAVAVASOS

Plano numero HC-16531 -2

Sustituye al Nº

Sustituido por

Plano hau ez daiteke erabili ez berrizta gure baimenitz gabe

1N ~ 240V. 50 Hz.

2 ~ 220V. 50/60 Hz.

3N ~ 380 - 415 V.

LVC - 21 B ; LVC-21C ; KM - 21 B

CLV - 21 - CB

MLV - 40 - B, LAB-2100 B

	1 – 1a	2 2a	3 3a	4 4a	5 – 5a	6 6a	7 7a	8 8a
		X		X	X			X
0								
120"	X			X		X	X	X
	X		X	X		X	X	X

IG

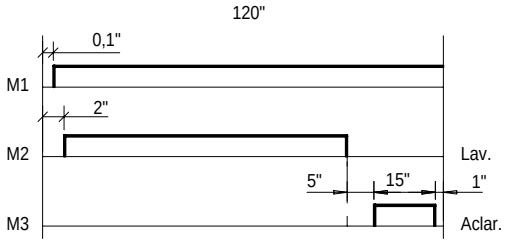

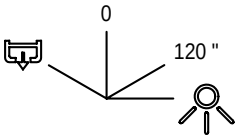

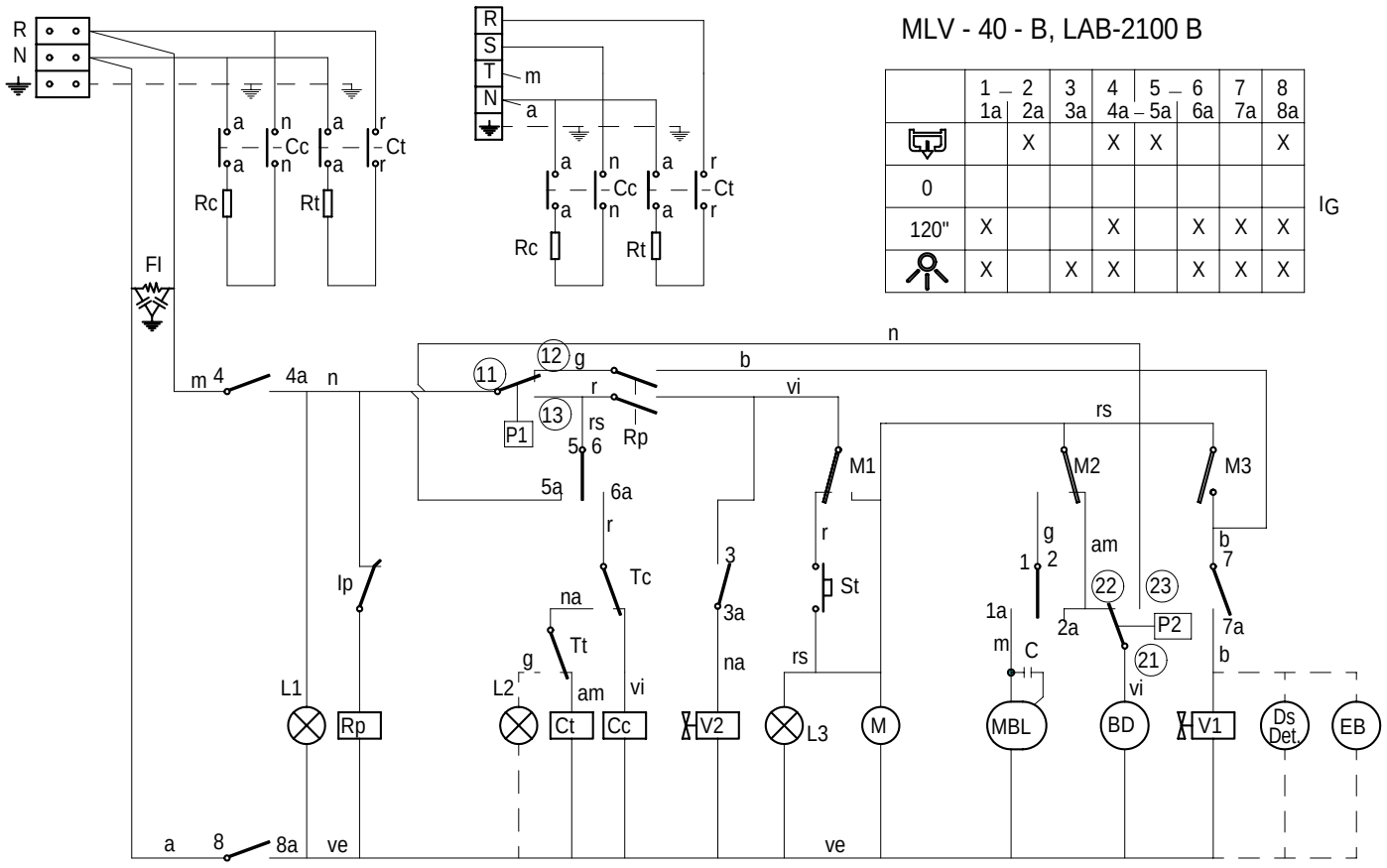

CODIGO DE COLORES:

r = rojo-red-rouge
m = marron-brown-marron
g = gris-grey-gris
n = negro-black-noir
a = azul-blue-bleu
b = blanco-white-blanc
vi = violeta-violette-violet
am = amarillo-yellow-jaune
na = naranja-orange-orange
rs = rosa-rose-pink
ve = verde-green-vert
am/ve = amarillo verde-yellow green-jaune vert

Z433009000

I_G= Interruptor General
L1 = Lampara de marcha
Ip = Micro de puerta
Rp = Relé puerta
P1 = Presostato
Tc = Termostato calderin
Tt = Termostato tanque
Cc = Contactor calderin
Ct = Contactor tanque
L2 = Lampara máquina preparada
Rc = Resistencia calderin
St = Pulsador de marcha
FI = Filtro de interferencias
BD = Bomba de Desagüe

Rt = Resistencia tanque
M = Motor programador
M1 = Micro programador marcha
M2 = Micro programador lavado
M3 = Micro programador aclarado
L3 = Lámpara de ciclo
MBL= Motobomba lavado
C = Condensador de motobomba
V1 = Válvula de llenado y aclarado
Ds Det = Dosificador de detergente (opcional)
P2 = Presostato de seguridad
EB = Electrobomba de presión (Opcional)
V2 = Válvula aclarado en frio

	Esquema teorico adhesivo		Papel adhesivo	Z-433009
Nº	Pieza	Cant.	Material	Nº Clasificacion
Nº	Modificacion		Propuesta de	Fecha
1	Introducir modelo CORECO		Palacio	28-1-00
2	MOVILFRIT modeloa sartzea		mgangoiti	07-04-17
3	LVC-21C modeloa sartu		scaro	2008-03-14

Acabado

Tolerancias generales

<5± 50–100± :
5–25± : >100±
25–50± : ○±

	Firma	Fecha
Dibujado	J.M.P.	20-10-99
Proyectado		
Comprobado		
Escala		

FAGOR

Fagor Industrial,Koop.Elk, Mugatua

Mecanizado superficial

LAVAVASOS

Plano numero HC-17195 -3

Sustituye al N°

Sustituido por

Plano hau ez daiteke erabil ez berrizta gure baimenitz gabe

Mods.: LVC - 21 W

208-220-240 V. 1Ph

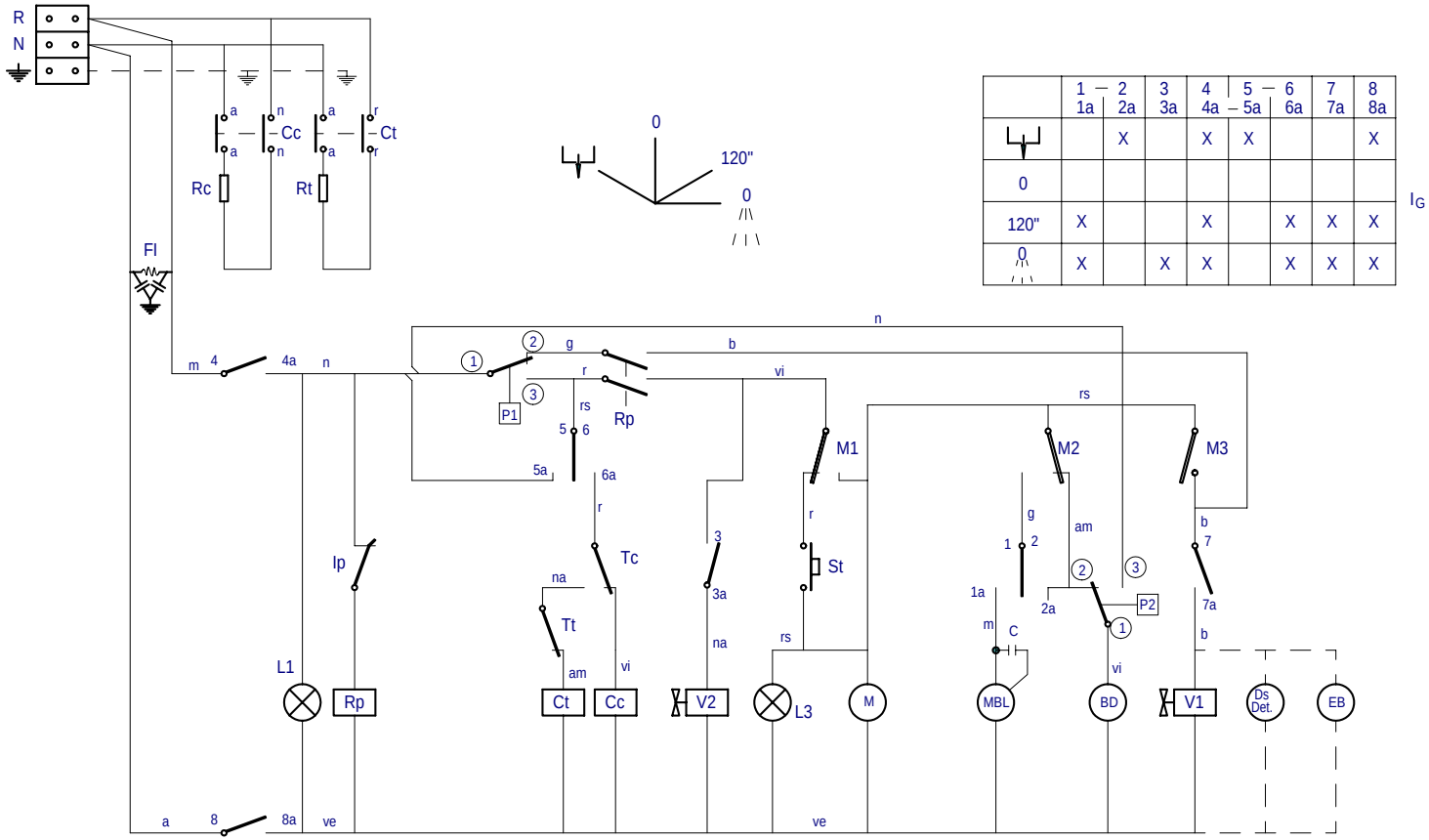

	1 — 2 1a 2a	3 3a	4 4a	5 — 6 5a 6a	7 7a	8 8a
		X	X	X		X
0						
120"	X		X		X	X
0	X	X	X		X	X

I_G

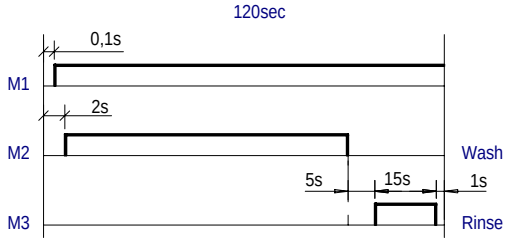

Colours code-Code de couleurs-Codigo de colores:

r = red-rouge-rojo
m = brown-marron-marron
g = grey-gris-gris
n = black-noir-negro
a = blue-bleu-azul
b = white-blanc-blanco
vi = violette-violet-violeta
am = yellow-jaune-amarillo
na = orange-orange-naranja
rs = rose-pink-rosa
ve = green-vert-verde
am/ve = yellow green-jaune vert-amar./verde

I_G= General switch	Interrupteur general	Interruptor General
L1 = On lamp	Témoin de marche	Lampara de marcha
Ip = Door micro	Micro de porte	Micro de puerta
Rp = Door relay	Relais de porte	Relé puerta
P1 = Pressure switch	Presostat	Presostato
Tc = Drum thermostat	Thermostat du surchauffeur	Termostato calderin
Tt = Tank thermostat	Thermostat de cuve	Termostato tanque
Cc = Drum contactor	Contacteur du surchauffeur	Contactor calderin
Ct = Tank contactor	Contacteur de cuve	Contactor tanque
L2 = Machine ready light	Témoin de marchine preparée	Lampara máquina preparada
Rc = Drum heating element	Resistance du surchauffeur	Resistencia calderin
St = Start button	Bouton de márche	Pulsador de marcha
FI = Interferences filter	Filtre d¨interferences	Filtro de interferencias
BD = Drain pump	Pompe de vidange	Bomba de Desagüe

Rt = Tank heating element	Resistance de cuve	Resistencia tanque
M = Motor programmer	Moteur du programmateur	Motor programador
M1 = Micro programmer on	Micro du programm. de marche	Micro programador marcha
M2 = Micro programmer wash	Micro du programm. de lavage	Micro programador lavado
M3 = Micro programmer rinse	Micro du programm. de rincage	Micro programador aclarado
L3 = Cycle light	Témoin de cycle	Lámpara de ciclo
MBL= Motor pump wash	Motobopompe de lavage	Motobomba lavado
C = Motor pump condenser	Condensateur de la motopompe	Condensador de motobomba
V1 = Filling and rinsing valve	Valve de remplisage et de vidange	Válvula de llenado y aclarado
V2 = Cold rinsing valve	Valve de rincage froid	Válvula aclarado en frio
Ds Det = Detergent dispenser (Optional)	Doseur de detergent (Option)	Dosificador de detergente (opcional)
P2 = Safety pressure switch	Presostat de sécurité	Presostato de seguridad
EB = Electric pressure pump (Optional)	Electropompe de pression (Option)	Electrobomba de presión (Opcional)

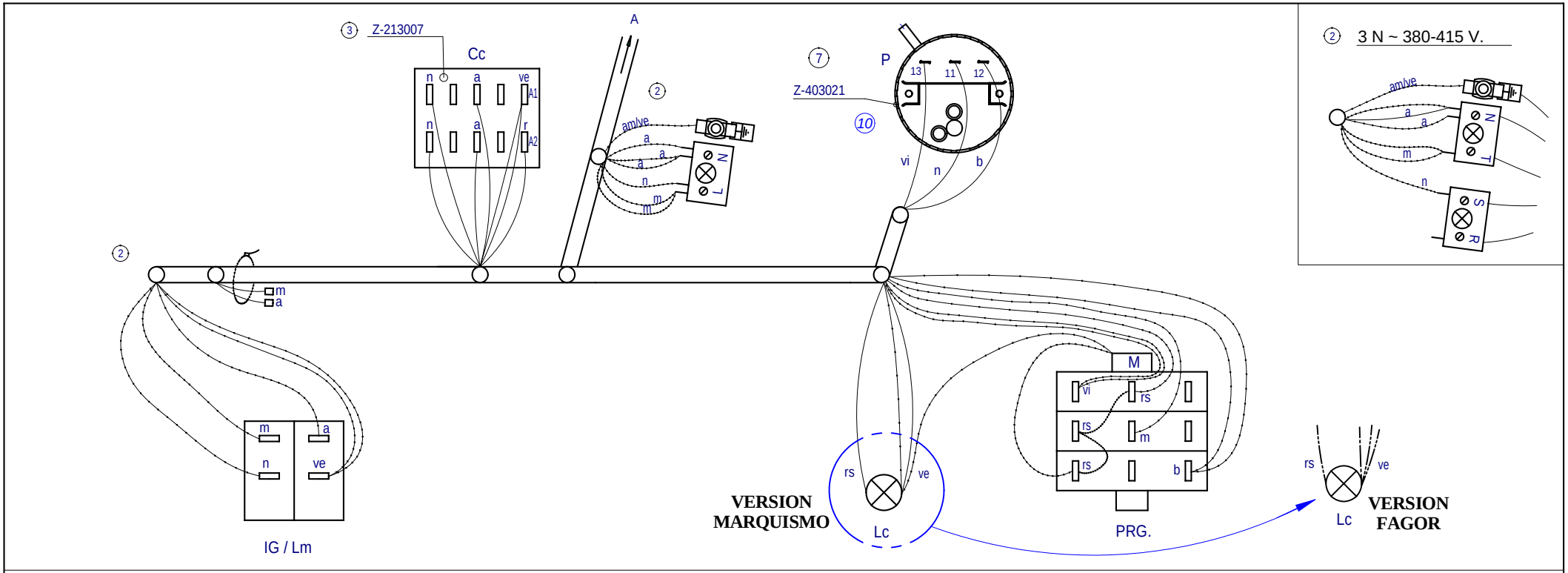

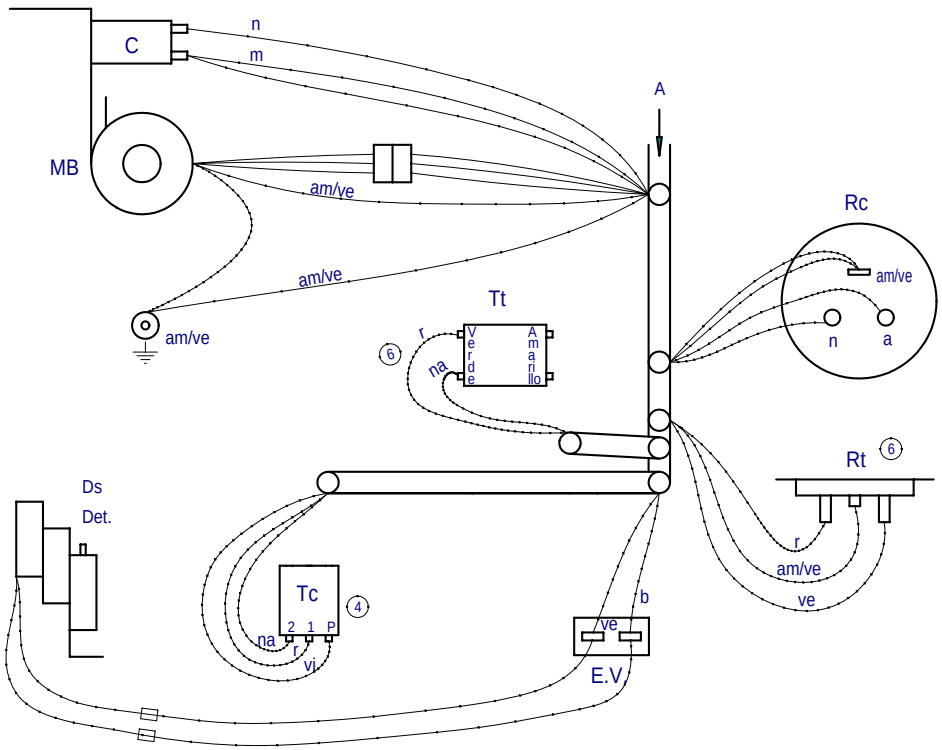

			5		
	Esquema de montaje LVR-10 LVC-12		Z-393035		
Nº	Pieza		Nº Clasificacion	Acabado	
Nº	Modificacion	Propuesta de	Fecha	Tolerancias generales	
8	Modificar por nueva estetica modelos Fagor	scaro	14-09-2005		
9	Correccion en nueva estetica Fagor	scaro	2006-11-30		
10	Actualizar presostato por cambio proveedor	scaro	2007-03-27		
5	Introducir N° Clasificación	Palacio	10-7-97		
4	Cambiar Termostato y posición cables	Palacio	17-3-97		

	Firma	Fecha
Dibujado	S. N.	19-10-94
Proyectado		
Comprobado		
Escala		

FAGOR

Fagor Industrial,Koop.Elk, Mugatua

Mecanizado superficial

LAVAVASOS

Plano numero HC-16386 -10

Sustituye al N°

Sustituido por

Plano hau ez daiteke erabili ez berrizta gure baimenitz gabe

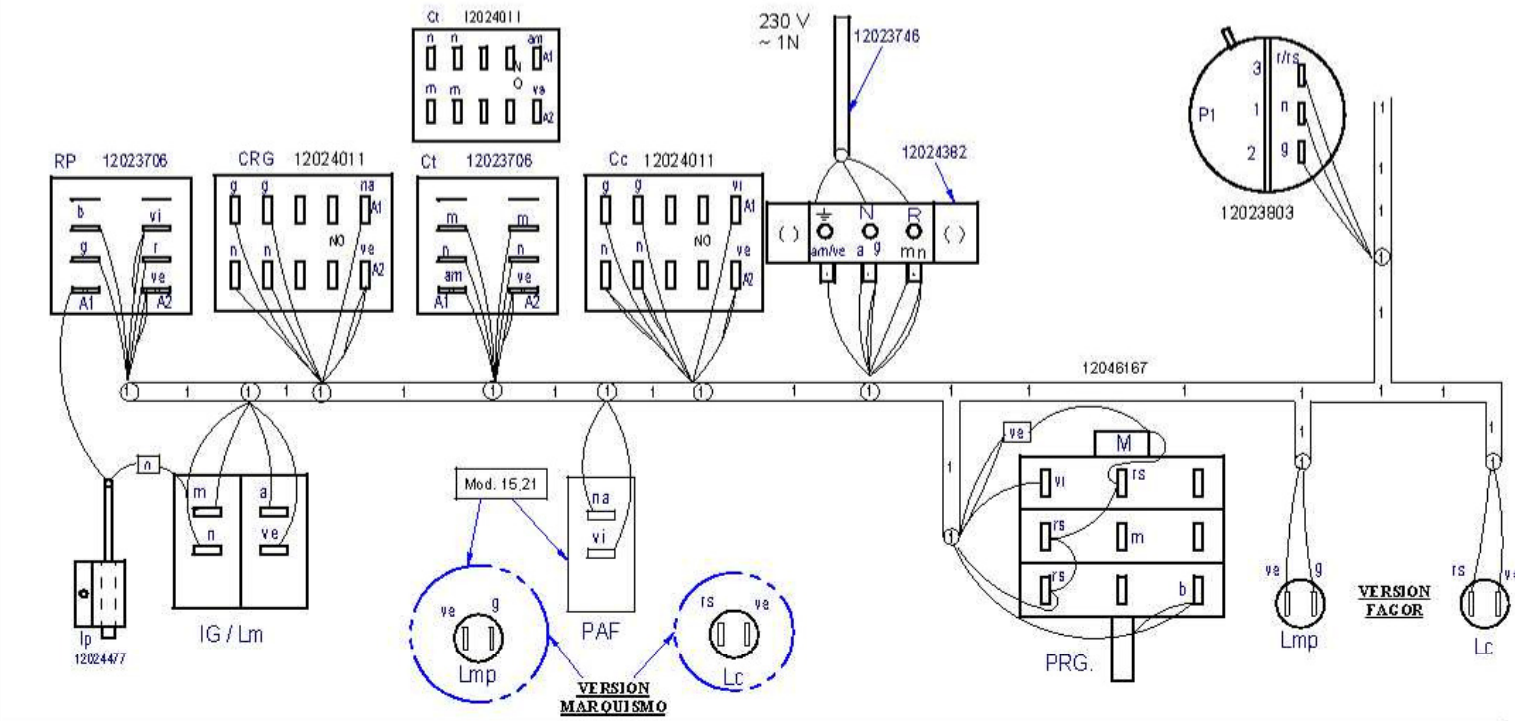

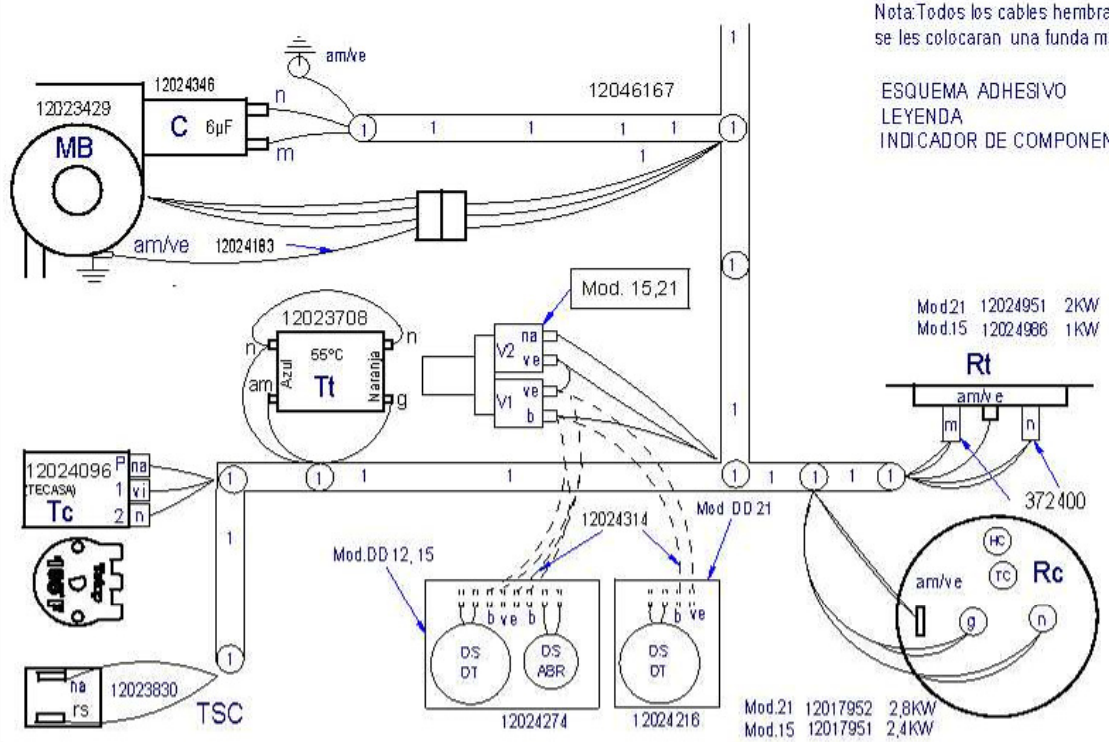

Nota:Todos los cables hembra que queden sin conectar se les colocaran una funda macho Q-578006

ESQUEMA ADHESIVO	12022139
LEYENDA	12022100
INDICADOR DE COMPONENTES	Z713034000

-	Plano Montaje LVC, 21, 15, 12	-	12046369		
Nº	TITLE	QTY	CODE	MATERIAL	TREATMENT
GENERAL TOLERANCES	ISO 2768-1	Very Coarse			SHEET FORMAT: A3
					DESING CENTER: ONA
					MAT STATUS: 00
					OOC STATUS:
	ISO 2768-2	LAVAVASOS	DESIGNED BY: M.MALLO	VALIDATED BY: JBUSTAGOYENA	DATE: 09 07 2012
					SHEET: 1 / 1
					SCALE:
12046369	REVISION		PROPOSED BY:		ISSUE DATE:

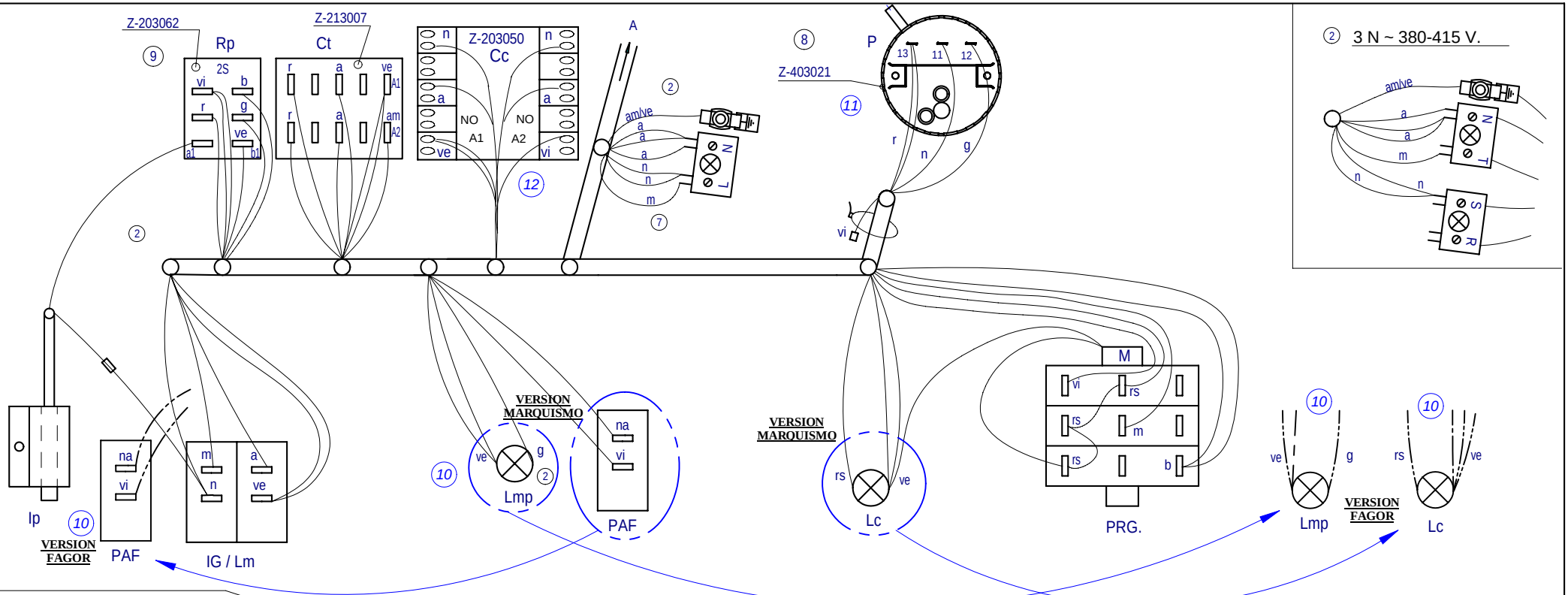

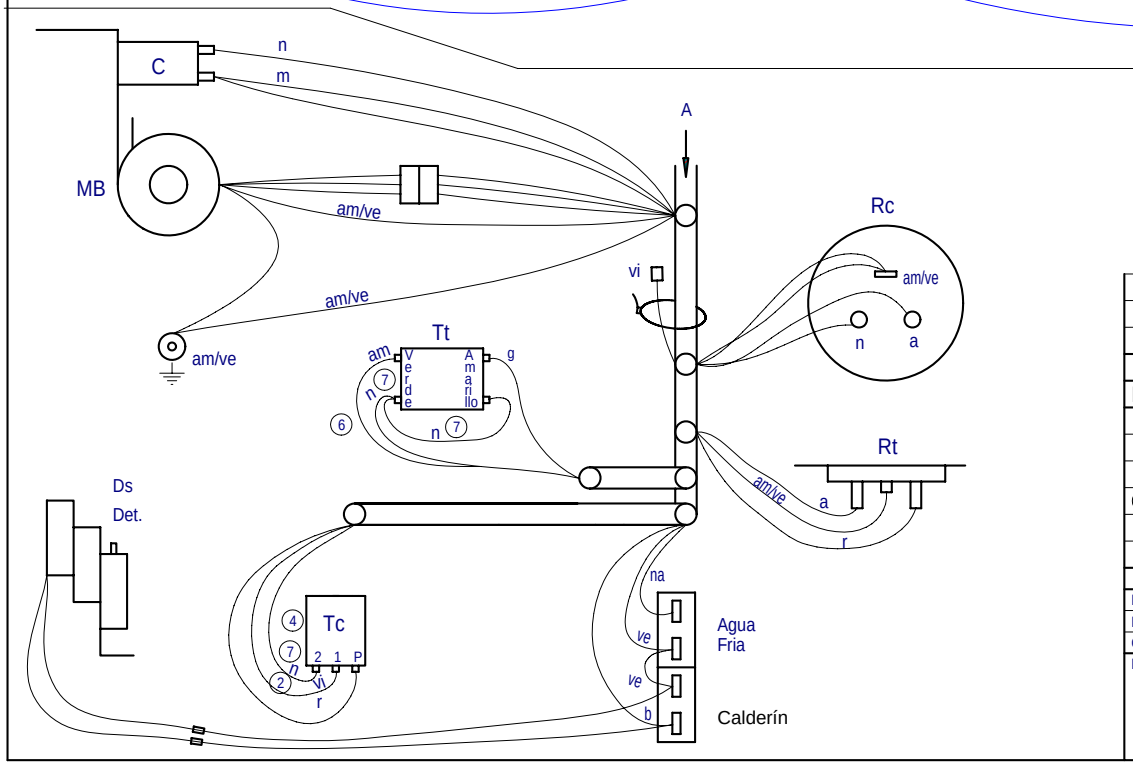

			5		
	Esquema de montaje LVR-14; LVC-15; LVR-20; LVC-21		Z-403035		
Nº	Pieza		Nº Clasificacion	Acabado	
Nº	Modificacion	Propuesta de	Fecha	Tolerancias generales	
7	Pasar de color Naranja a Negro en Tc y Tt	I. Urisabel	20-4-99		
8	Introducir presostato Z-403021	J.M.P.	19-10-99	<5±	50–100± :
9	Sustituir relé Z-203018 por Z-203062, cambiar colores en Rp	J.M.P.A.	13-05-02	5–25± :	>100±
10	Correccion nueva estetica modelos Fagor	scaro	2006-11-27	25–50± :	∝±
11	Actualizar presostato por cambio proveedor	scaro	2007-03-27		
12	Aldatu kalderineko kontaktorea Z213007 --> Z203050	scaro	2008-11-01		

	Firma	Fecha		
Dibujado	S. N.	19-10-94	FAGOR	Mecanizado superficial
Proyectado				
Comprobado			Fagor Industrial,Koop.Elk, Mugatua	
Escala	LAVAVASOS			Plano numero HC-16385 -12
	Plano hau ez daiteke erabil ez berrizta gure baimenitz gabe			Sustituye al N°
				Sustituido por

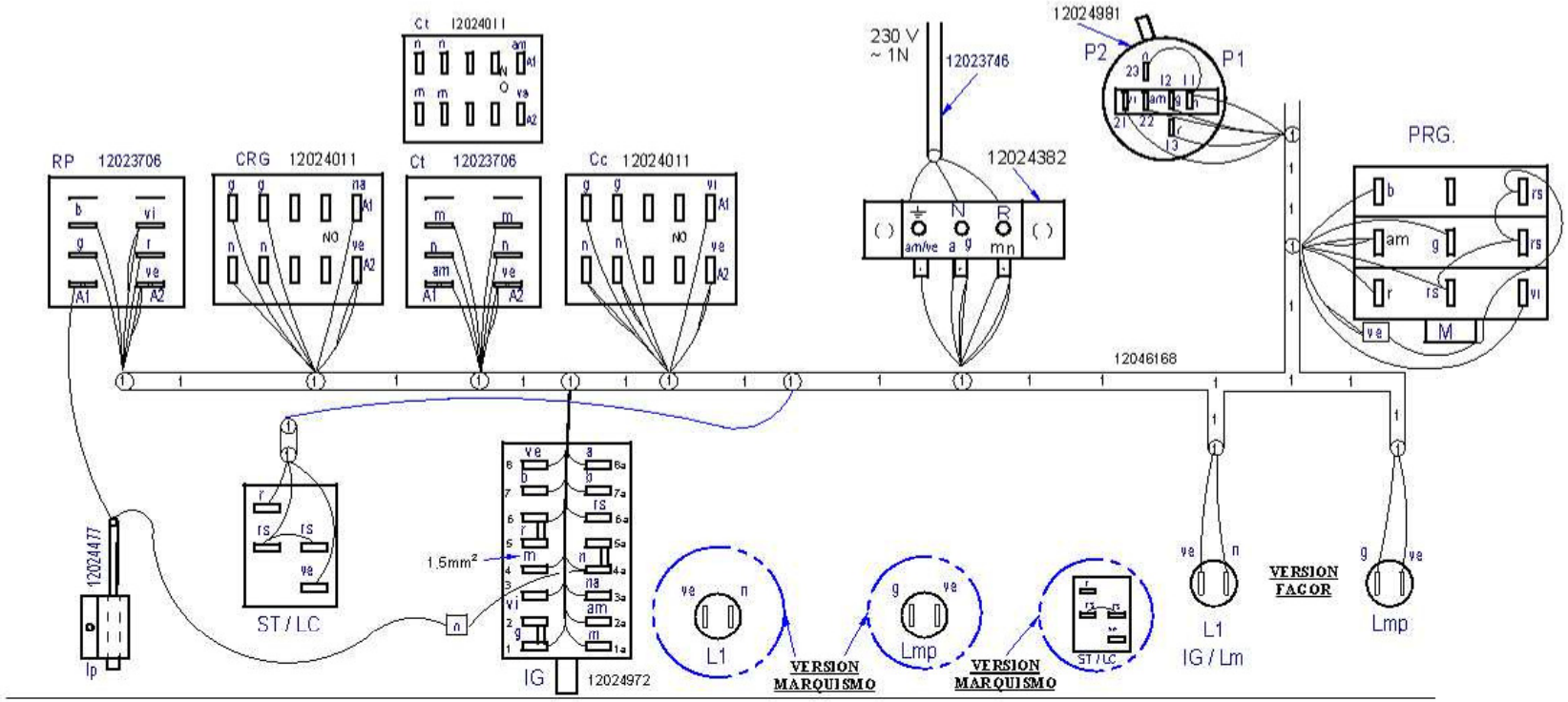

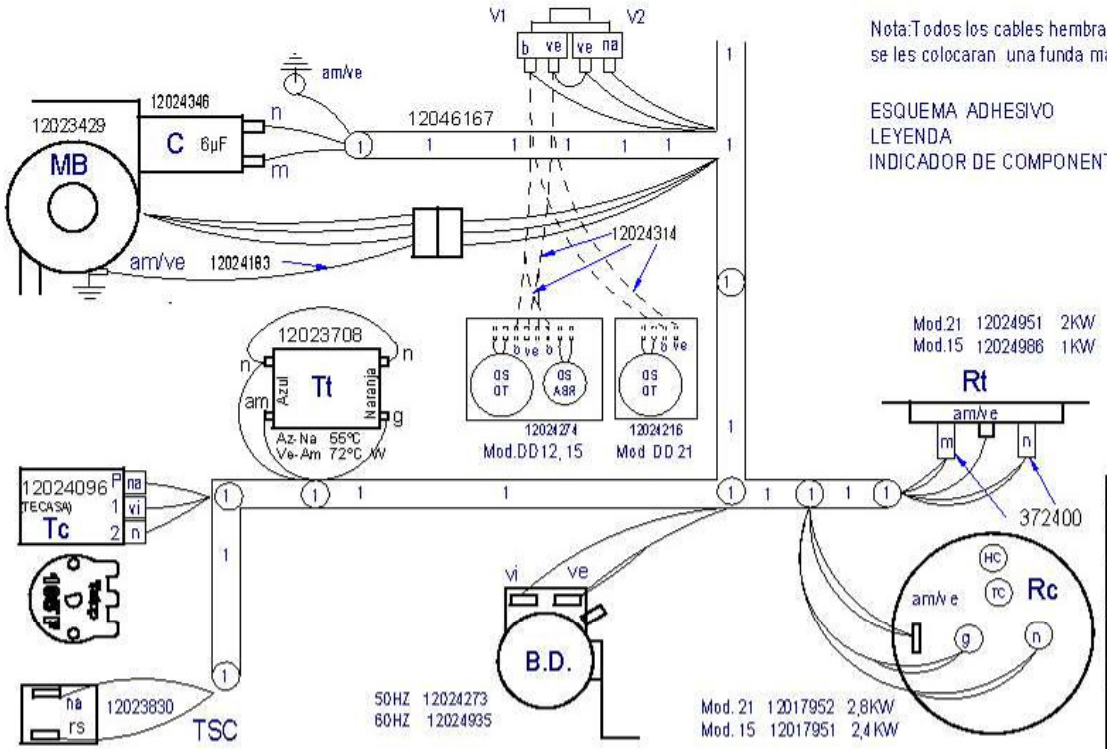

Nota:Todos los cables hembra que queden sin conectar se les colocaran una funda macho Q-578006

ESQUEMA ADHESIVO 12022114
LEYENDA 12022100
INDICADOR DE COMPONENTES Z713034000

-	Plano Montaje LVC, 21, 15, B	-	12046409		
Nº	TITLE	QTY	CODE	MATERIAL	TREATMENT
GENERAL TOLERANCES	ISO 2768-1	Very Coarse			SHEET FORMAT: A3
ISO 2768-2	LAVAVASOS				OESING CENTER: ONA
					MAT STATUS: 00
					OOC STATUS:
			DESIGNED BY: M.MALLO	VALIDATED BY: JBUSTAGOYENA	DATE: 10 07 2012
					SHEET: 1 / 1
					SCALE:

FAGOR
FAGOR INDUSTRIAL

12046409

REVISION

PROPOSED BY:

ISSUE DATE:

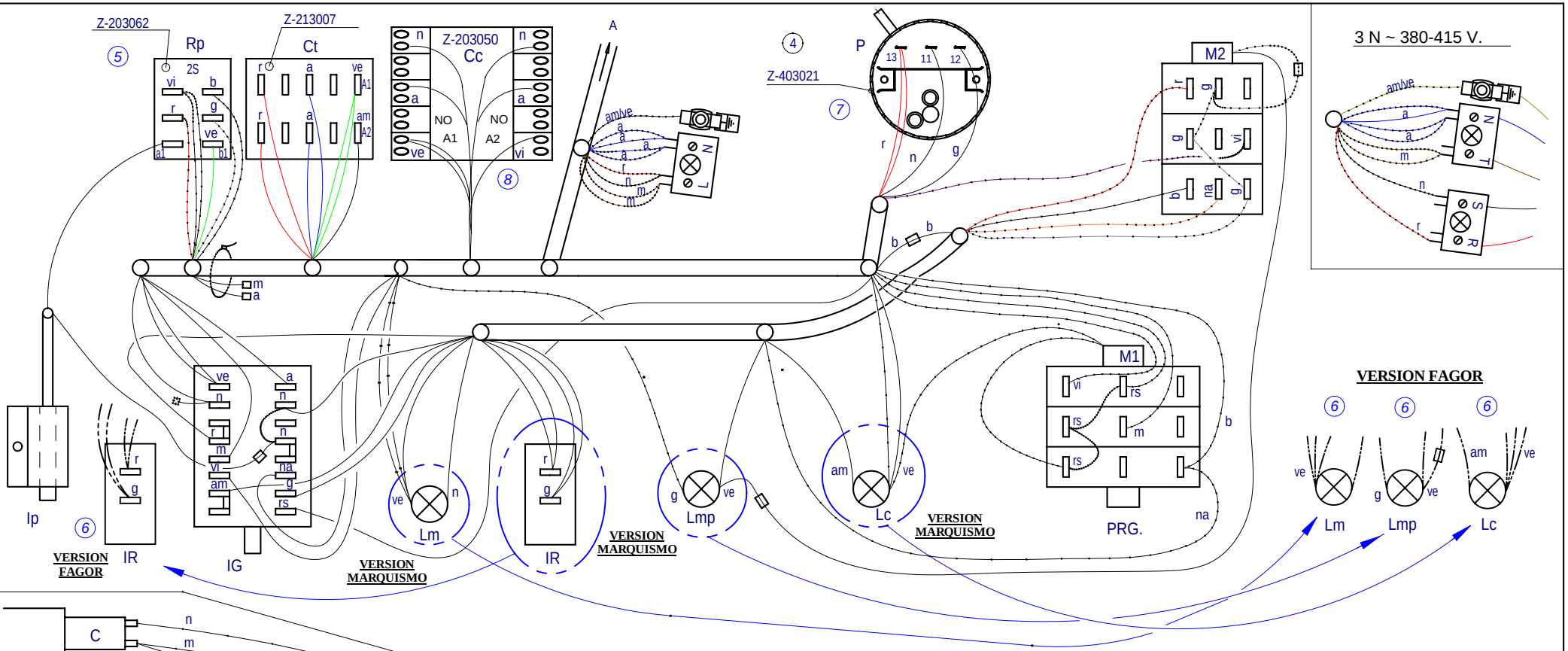

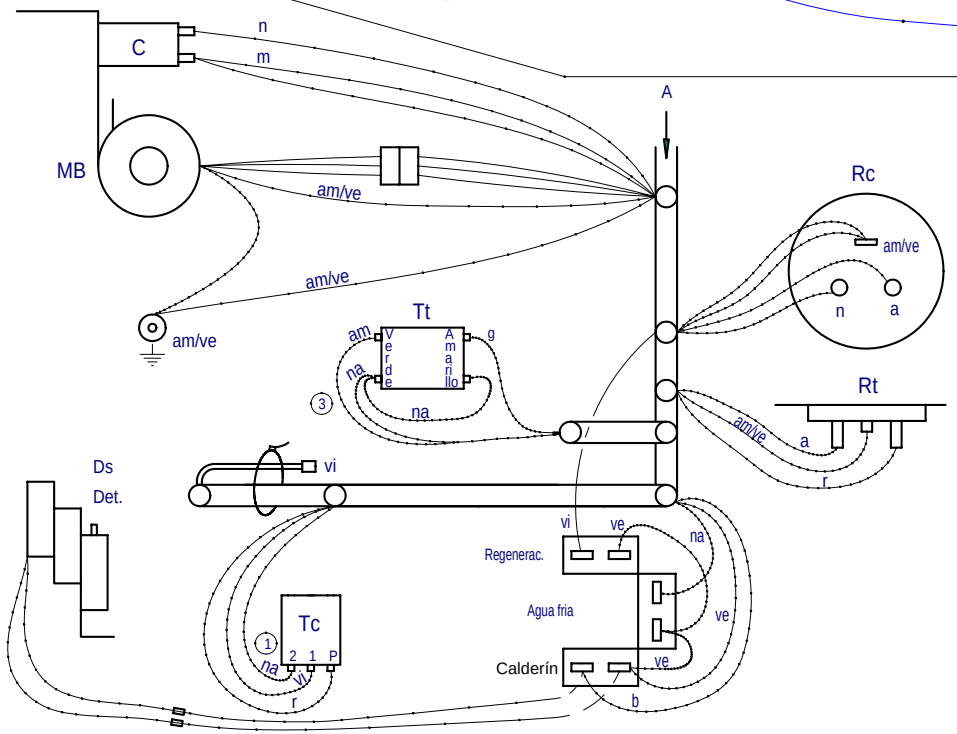

		②	
	Esquema de montaje LVR-14D; LVC-15D; LVR-20D; LVC-21D	Z-473035	
Nº	Pieza	N° Clasificación	

Nº	Modificacion	Propuesta de	Fecha
④	Sustituir presostato por Z-403021	J.M.P.	19-10-99
⑤	Sustituir relé Z-203018 por Z-203062, cambiar colores en Rp	J.M.P.A.	13-05-02
⑥	Modificacion general por nueva estetica	scaro	14-09-2005
⑦	Actualizar presostato por cambio proveedor	scaro	2007-03-27
⑧	Aldatu kalderineko kontaktorea Z213007 --> Z203050	scaro	2008-11-01

Tolerancias generales

< 5±		50–100±	:
5–25±	:	> 100±	
25–50±	:	◯ ±	

	Firma	Fecha
Dibujado	S. N.	5-2-96
Proyectado		
Comprobado		
Escala		

FAGOR

Fagor Industrial,Koop.Elk, Mugatua

Mecanizado superficial

LAVAVASOS

Plano hau ez daiteke erabili ez berrizta gure baimenitz gabe

Plano numero HC-16530 -8

Sustituye al N°

Sustituido por

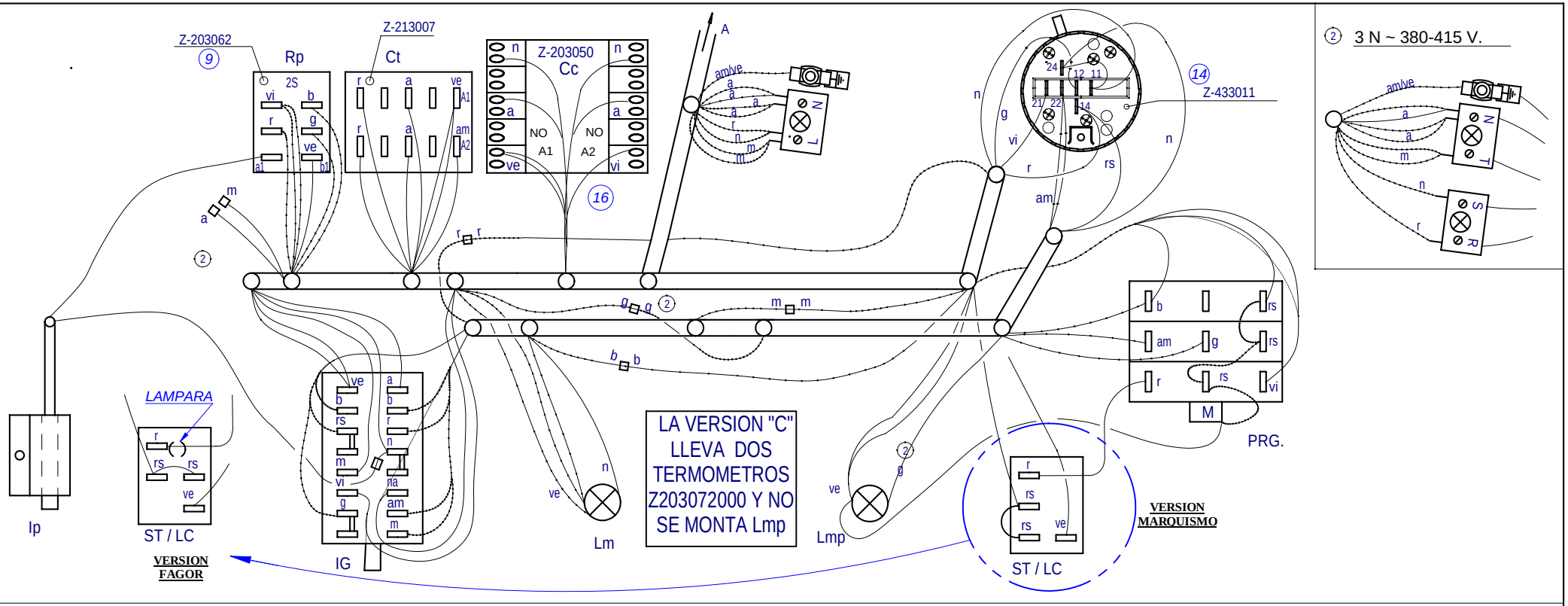

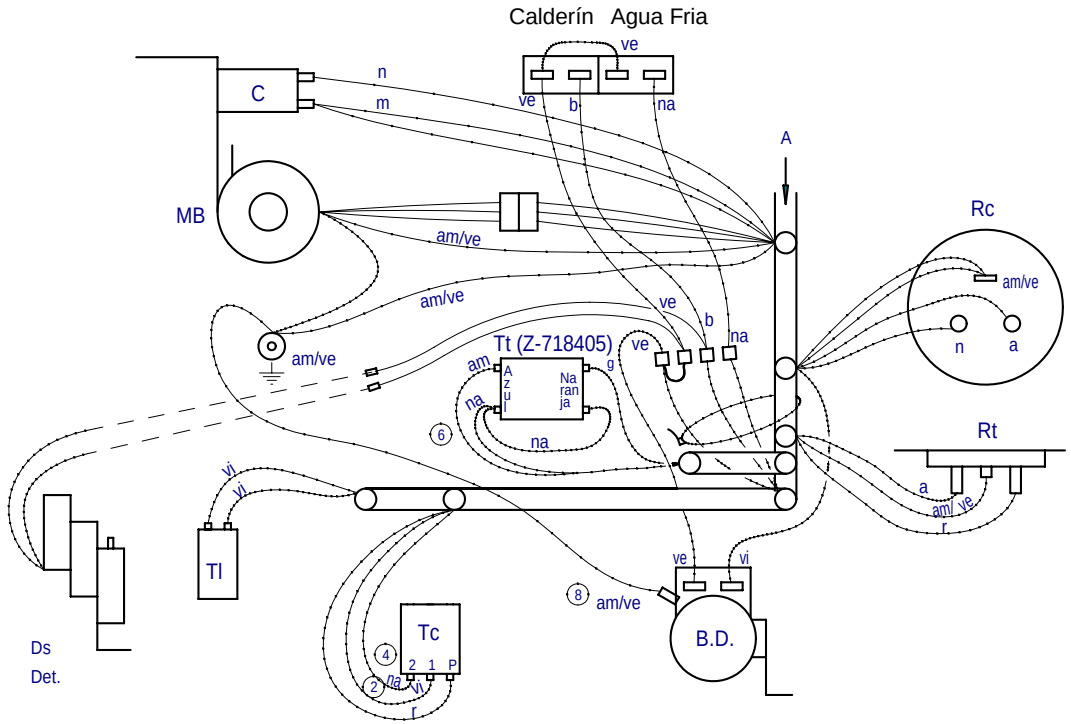

			5		
	Esquema de montaje LVR-20 B; LVC-21 B; LVC-21C		Z-433035		
Nº	Pieza	Material	Nº Clasificacion	Acabado	
Nº	Modificacion	Propuesta de	Fecha	Tolerancias generales	
11	Modificar cableado para la nueva estetica	scaro	13-09-2005		
12	Correccion nueva estetica	scaro	2006-11-27	<5± 50–100± :	
13	Eliminar version W del plano	scaro	2007-01-09	5–25± : >100±	
14	Modificar cableado presostato debido a cambio por parte proveedor	scaro	2007-03-21	25–50± : ∝±	
15	LVC-21C bertsioa sartu	scaro	2008-03-14		
16	Aldatu kalderineko kontaktorea Z213007 --> Z203050	scaro	2008-11-01		

	Firma	Fecha		
Dibujado	S. N.	19-10-94	FAGOR	Mecanizado superficial
Proyectado				
Comprobado			Fagor Industrial,Koop.Elk, Mugatua	
Escala			LAVAVASOS	Plano numero HC-16383-16
			Plano hau ez daiteke erabili ez berrizta gure baimenitz gabe	Sustituye al Nº
				Sustituido por

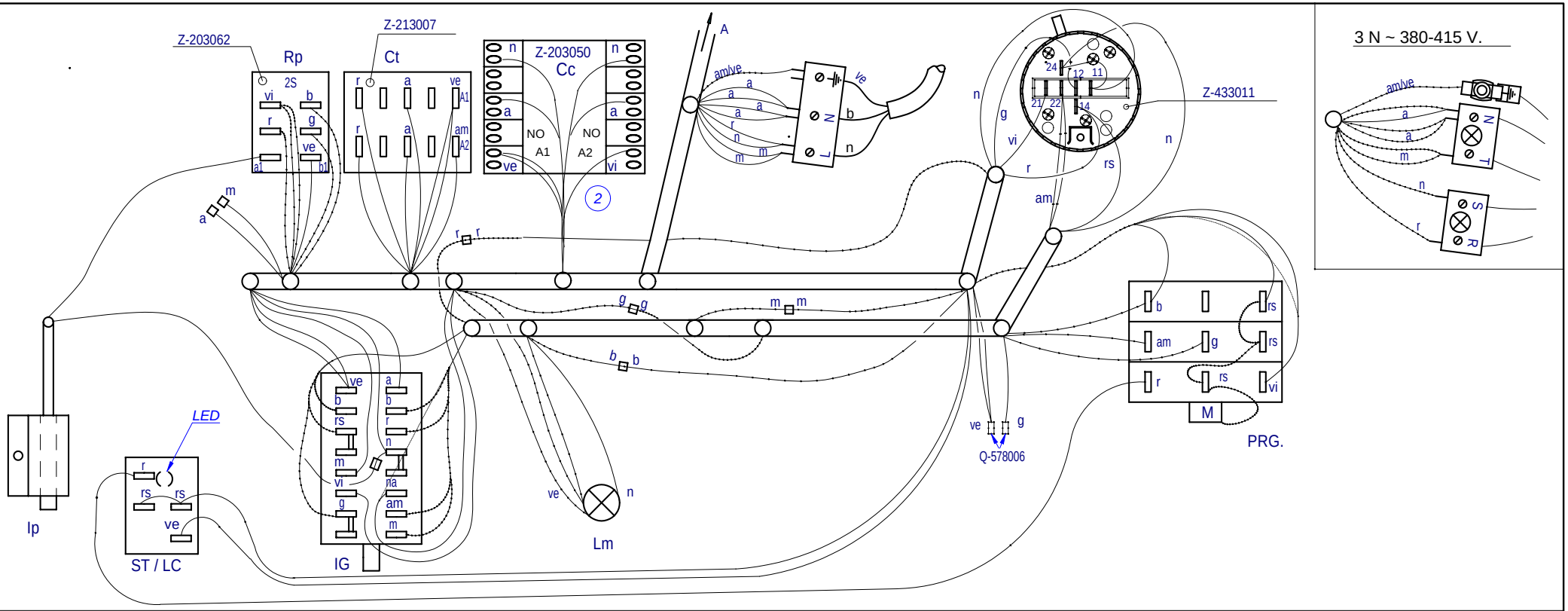

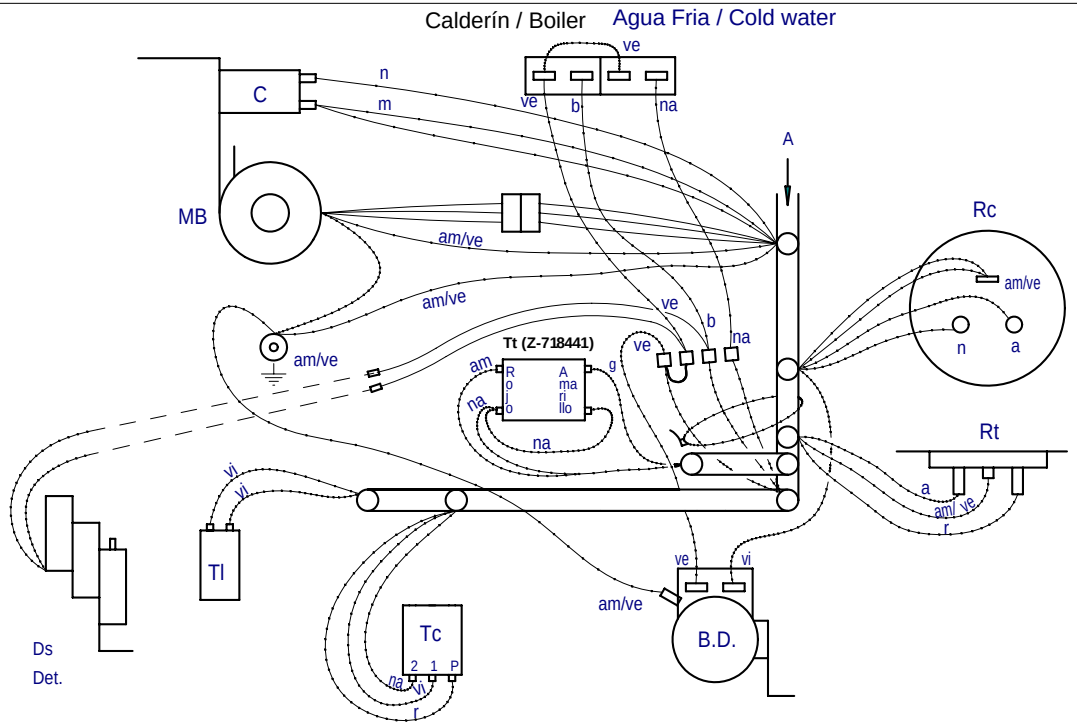

-	**ESQUEMA MONTAJE LVC-21W**	-	-	**Z433036000**	-
Zk./Nº	Pieza	Cant.	Materiala/Material	Klas. zk/Nº Clas.	Gainazal akabera/Tratamiento
Zk./Nº	Aldaketa/Modificaciones		Nork proposatua/Propuesta de	Data/Fecha	Perdoi orokorrak Tolerancias generales
1	**Modificar cableado presostato por cambio en presostato**		**scaro**	**2007-03-21**	
2	**Aldatu kalderineko kontaktorea Z213007 --> Z203050**		**scaro**	**2008-11-01**	< 5 ± 0.2 / 5 ÷ 25 ± 0.4 / 25 ÷ 50 ± 0.6 / 50 ÷ 100 ± 0.8 / >100 ± 1 / α ± 1
-	-		-	-	
-	-		-	-	
-	-		-	-	

	Sinadura/Firma	Data/Fecha
Marraztua/Dibujado	**S.N.**	**2006-12-20**
Proiektatua/Proyectado	-	-
Egiaztatua/Comprobado	**ENERITZ**	-

FAGOR
Fagor Industrial,Koop.Elk, Mugatua

Gainazal perdoia Mecanizado superficial
—

Eskala/Escala
-

LAVAVASOS

Plano Zk./Plano Nº
HC-18001 -01

Plano hau ezin daiteke erabili, ez berriztatu, gure baimenik gabe.

- Zk. ord. du
- Zk.gaitik ord.

LV 2100 - B , VGL 10

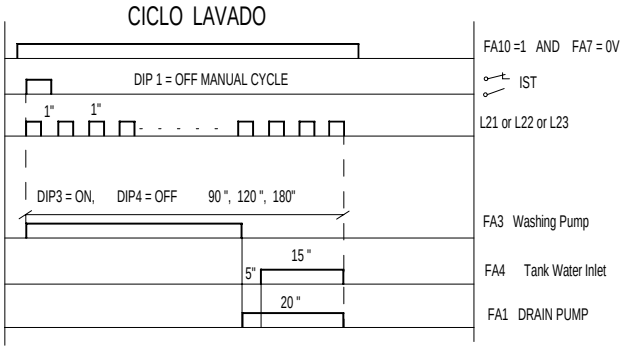

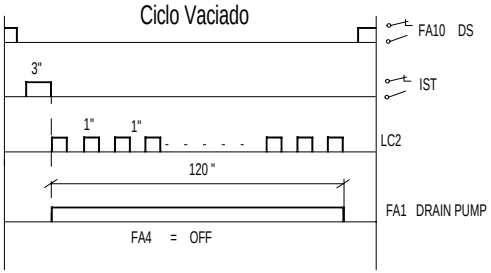

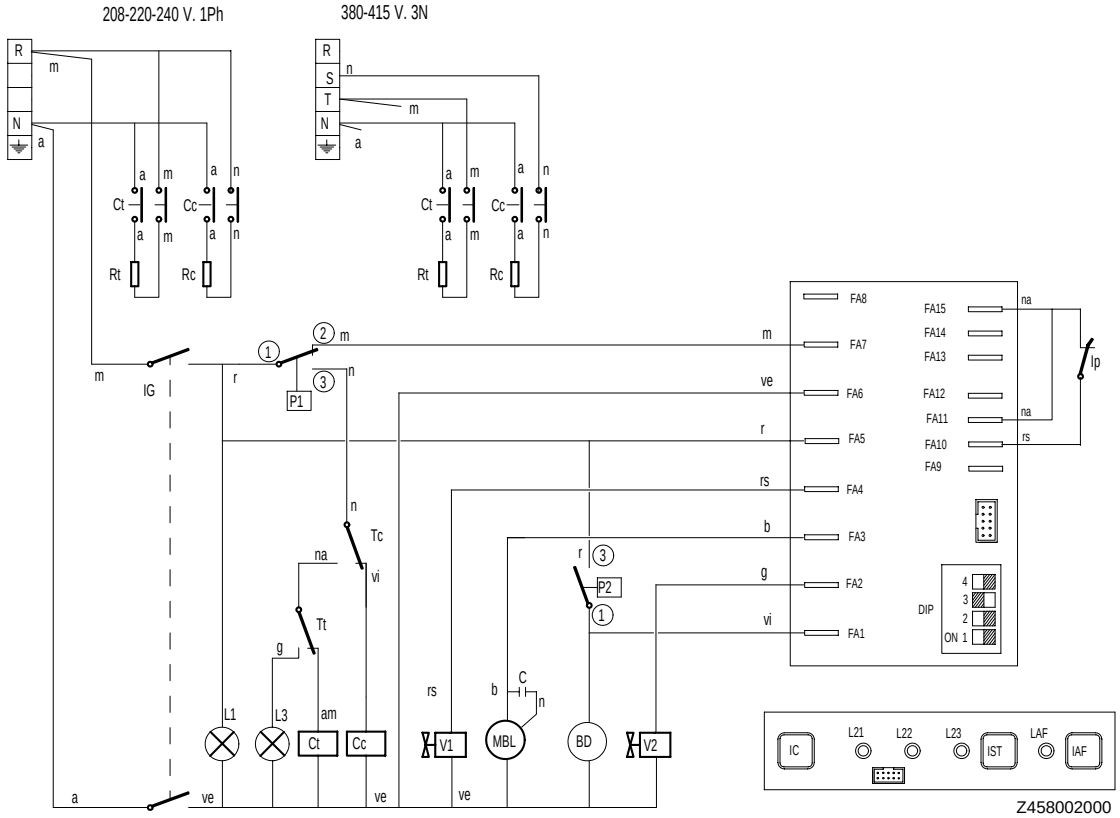

-	Esquema teorico LV 2100 - B	-	-	Z458002000	-
Zk./Nº	Pieza	Cant.	Materiala/Material	Klas. zk/Nº Clas.	Gainazal akabera/Tratamiento
Zk./Nº	Aldaketa/Modificaciones		Nork proposatua/Propuesta de	Data/Fecha	Perdoi orokorrak Tolerancias generales
1	VGL 10 MODELOA SARTU		rbenito	2007-03-22	
.	.		.	.	< 5 ± 0.2 / 50 ÷ 100 ± 0.8
.	.		.	.	5 ÷ 25 ± 0.4 / >100± 1
.	.		.	.	25 ÷ 50 ± 0.6 / α ± 1
.	.		.	.	

	Sinadura/Firma	Data/Fecha
Marraztua/Dibujado	M.Maillo	30-03-2006
Proiektatua/Proyectado	M.Maillo	30-03-2006
Egiaztatua/Comprobado	ENERITZ	30-03-2006

FAGOR
Fagor Industrial,Koop.Elk, Mugatua

Gainazal perdoia
Mecanizado superficial
–

Eskala/Escala
-

LAVAVASOS

Plano Zk./Plano Nº
HC - 17966 -1

Plano hau ezin daiteke erabili, ez berriztatu, gure baimenik gabe.

- Zk. ord. du
- Zk.gaitik ord.

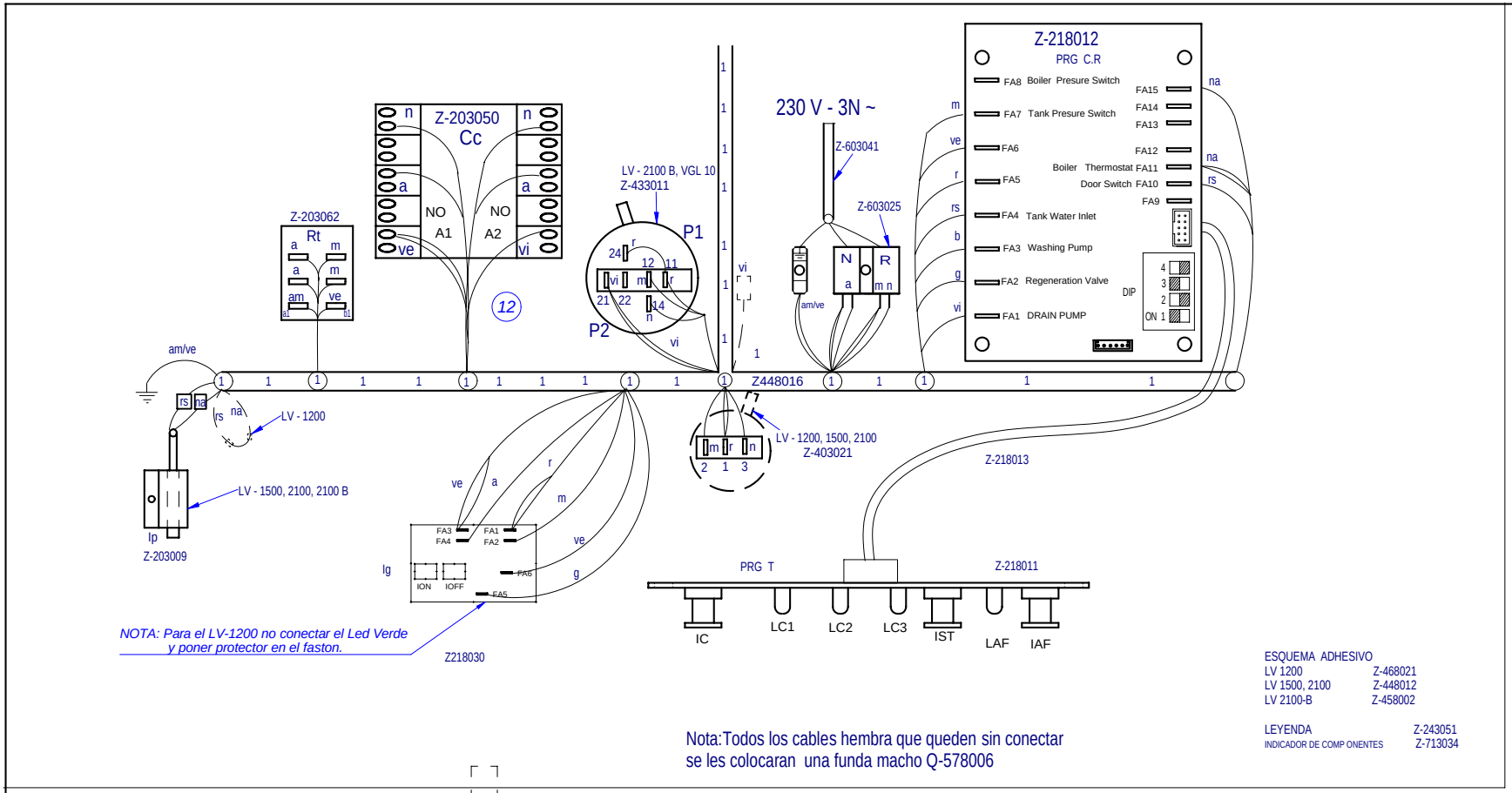

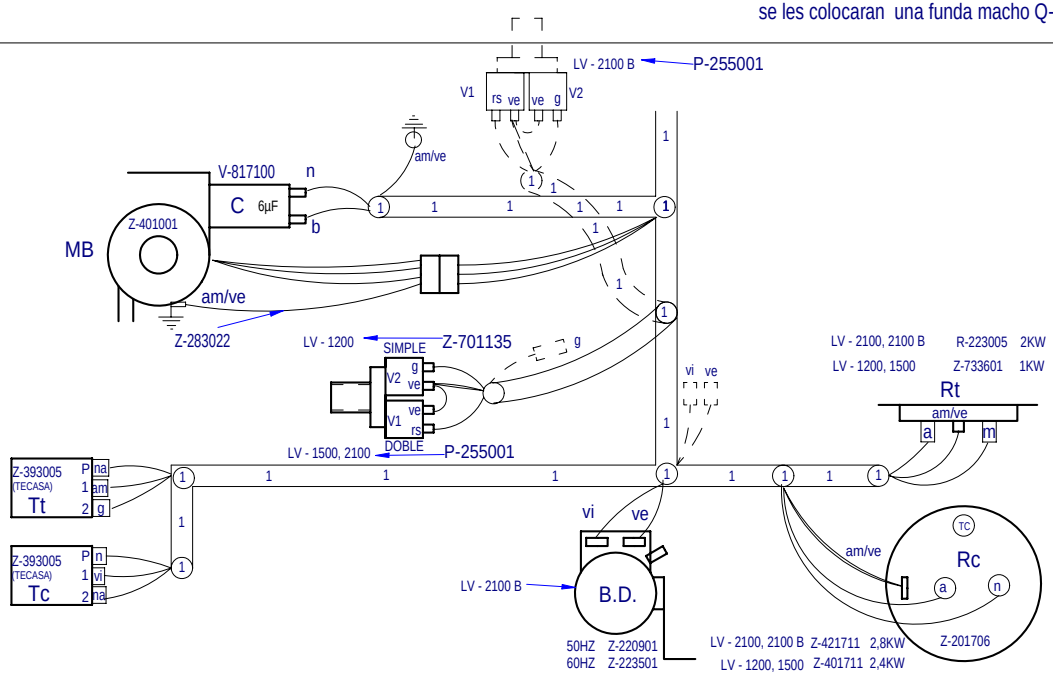

	Plano montaje LV EDESA		Z448017000		
Nº	Pieza	Material	Nº Clasificacion	Acabado	
Nº	Modificacion	Propuesta de	Fecha	Tolerancias generales	
1	Aldatu kalderineko kontaktorea Z213007 --> Z203050	scaro	2008-11-01	<5± / 5–25± / 25–50±	50–100± / >100± / ∝±

	Firma	Fecha
Dibujado	ecarrascal	2007-11-27
Proyectado	ecarrascal	2007-11-27
Comprobado	ENERITZ	2007-11-27
Escala		

FAGOR
Fagor Industrial,Koop.Elk, Mugatua

Mecanizado superficial

ONTZIGARBIGAILUAK

Plano hau ez daiteke erabil ez berrizta gure baimenitz gabe

Plano numero
HC-18101-01

Sustituye al N°

Sustituido por