DESPIECE TECNICO

Lavavajillas
Lavevaisselle
Dishwasers
Geschirrspüler
Lavastoviglie

Modelos:

LVR-10
LVC-12
LVC-15
LVC-15 D
LVC-21
LVC-21 D
LVC-21 B
LVC-21 W
MF-21

Marzo 2003 March

FAGOR

Fagor Industrial

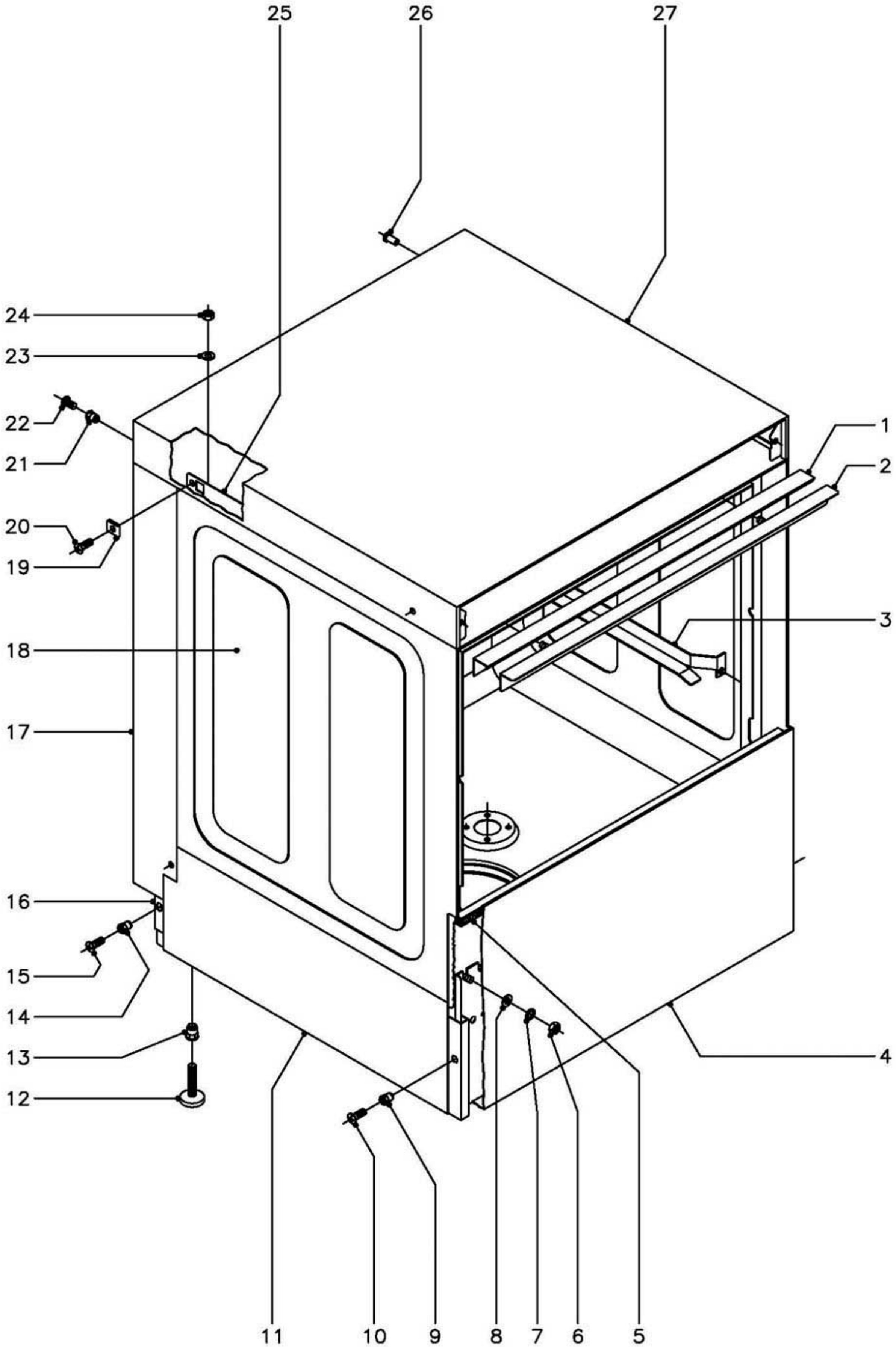

N plano	Firma	Fecha	Aparato	Lamina	
C–1290		03–2003	MUEBLE LAVAVASOS LVR Y LVC	1	Fagor Industrial S.Coop. FAGOR Onate

MOD.	LAVAVASOS	ZONA	MUEBLE	PLANO	C-1290

ITEM	CODIGO	DENOMINACION	TEXTO	LVR-10	LVC-12	LVC-15	LVC-15D	LVC-21	LVC-21D	LVC-21B	LVC-21W	MF-21	NOTAS
1	Z400315	Perfil caja		1	1	1	1	-	-	-	-	-	
1	Z420315	Perfil caja		-	-	-	-	1	1	1	1	1	
2	Z400306	Escuadra sujecion perfil		1	1	1	1	-	-	-	-	-	
2	Z420306	Escuadra sujecion perfil		-	-	-	-	1	1	1	1	1	
	Q232040	Arandela plana A-6		2	2	2	2	2	2	2	2	2	
	Q262040	Arandela muelle A-6		2	2	2	2	2	2	2	2	2	
	Q162040	Tuerca exagonal M-6		2	2	2	2	2	2	2	2	2	
3	Z410304	Guia cestillo derecha		-	1	1	1	-	-	-	-	-	
s/n	Z410303	Guia cestillo izquierda		-	1	1	1	-	-	-	-	-	
3	Z440304	Guia cestillo derecha		-	-	-	-	1	1	1	1	1	
s/n	Z440303	Guia cestillo izquierda		-	-	-	-	1	1	1	1	1	
	Q232040	Arandela plana A-6		-	4	4	4	4	4	4	4	4	
	Q162040	Tuerca exagonal M-6		-	4	4	4	4	4	4	4	4	
4	Z468611	Panel frontal		1	1	1	1	-	-	-	-	-	
4	Z448611	Panel frontal		-	-	-	-	1	1	-	-	-	
4	Z458611	Panel frontal		-	-	-	-	-	-	1	1	1	
5	Z400309	Perfil inferior caja		1	1	1	1	-	-	-	-	-	
5	Z420309	Perfil inferior caja		-	-	-	-	1	1	1	1	1	
6	Q162040	Tuerca exagonal M-6		8	8	8	8	8	8	8	8	8	
7	Q262040	Arandela muelle A-6		8	8	8	8	8	8	8	8	8	
8	Q232040	Arandela plana A-6		8	8	8	8	8	8	8	8	8	
9	Q221342	Remache exagonal M-5		2	2	2	2	2	2	2	2	2	
10	Q152004	Tornillo aplastado M-5x13		2	2	2	2	2	2	2	2	2	
11	Z400101	Armazon completo		1	1	1	1	-	-	-	-	-	
11	Z420101	Armazon completo		-	-	-	-	1	1	1	1	1	
12	Z200105	Pata regulable		4	4	4	4	4	4	4	4	4	
13	Q221345	Remache exagonal M-10		4	4	4	4	4	4	4	4	4	
14	Q221342	Remache exagonal M-5		4	4	4	4	4	4	4	4	4	
15	Q152004	Tornillo aplastado M-5x13		4	4	4	4	4	4	4	4	4	

MOD.	LAVAVASOS	ZONA	MUEBLE	PLANO	C-1290

ITEM	CODIGO	DENOMINACION	TEXTO	LVR-10	LVC-12	LVC-15	LVC-15D	LVC-21	LVC-21D	LVC-21B	LVC-21W	MF-21	NOTAS
16	Z402908	Panel posterior inferior		1	1	1	1	-	-	-	-	-	
16	Z422908	Panel posterior inferior		-	-	-	-	1	1	1	1	1	
17	Z402902	Panel posterior		1	1	-	-	-	-	-	-	-	
17	Z402911	Panel posterior		-	-	1	1	-	-	-	-	-	
17	Z422902	Panel posterior		-	-	-	-	1	1	1	1	1	
18	Z400310	Caja soldada		1	-	-	-	-	-	-	-	-	
18	Z410305	Caja soldada		-	1	1	-	-	-	-	-	-	
18	Z480303	Caja soldada		-	-	-	1	-	-	-	-	-	
18	Z440305	Caja soldada		-	-	-	-	1	-	1	1	1	
18	Z500303	Caja soldada		-	-	-	-	-	1	-	-	-	
19	Q221012	Tuerca rapida M-5		4	4	4	4	4	4	4	4	4	
20	Q152004	Tornillo aplastado M-5x13		4	4	4	4	4	4	4	4	4	
21	Q221342	Remache exagonal M-5		2	2	2	2	2	2	2	2	2	
22	Q152004	Tornillo aplastado M-5x13		2	2	2	2	2	2	2	2	2	
23	Q232040	Arandela plana A-6		4	4	4	4	4	4	4	4	4	
24	Q162040	Tuerca exagonal M-6		4	4	4	4	4	4	4	4	4	
25	Z400308	Escuadra amarre tapa		2	2	2	2	-	-	-	-	-	
25	Z420308	Escuadra amarre tapa		-	-	-	-	2	2	2	2	2	
26	Q419005	Remache tubular Ø4x8		2	2	2	2	2	2	2	2	2	
27	Z402904	Tapa		1	1	1	1	-	-	-	-	-	
27	Z422904	Tapa		-	-	-	-	1	1	1	1	1	

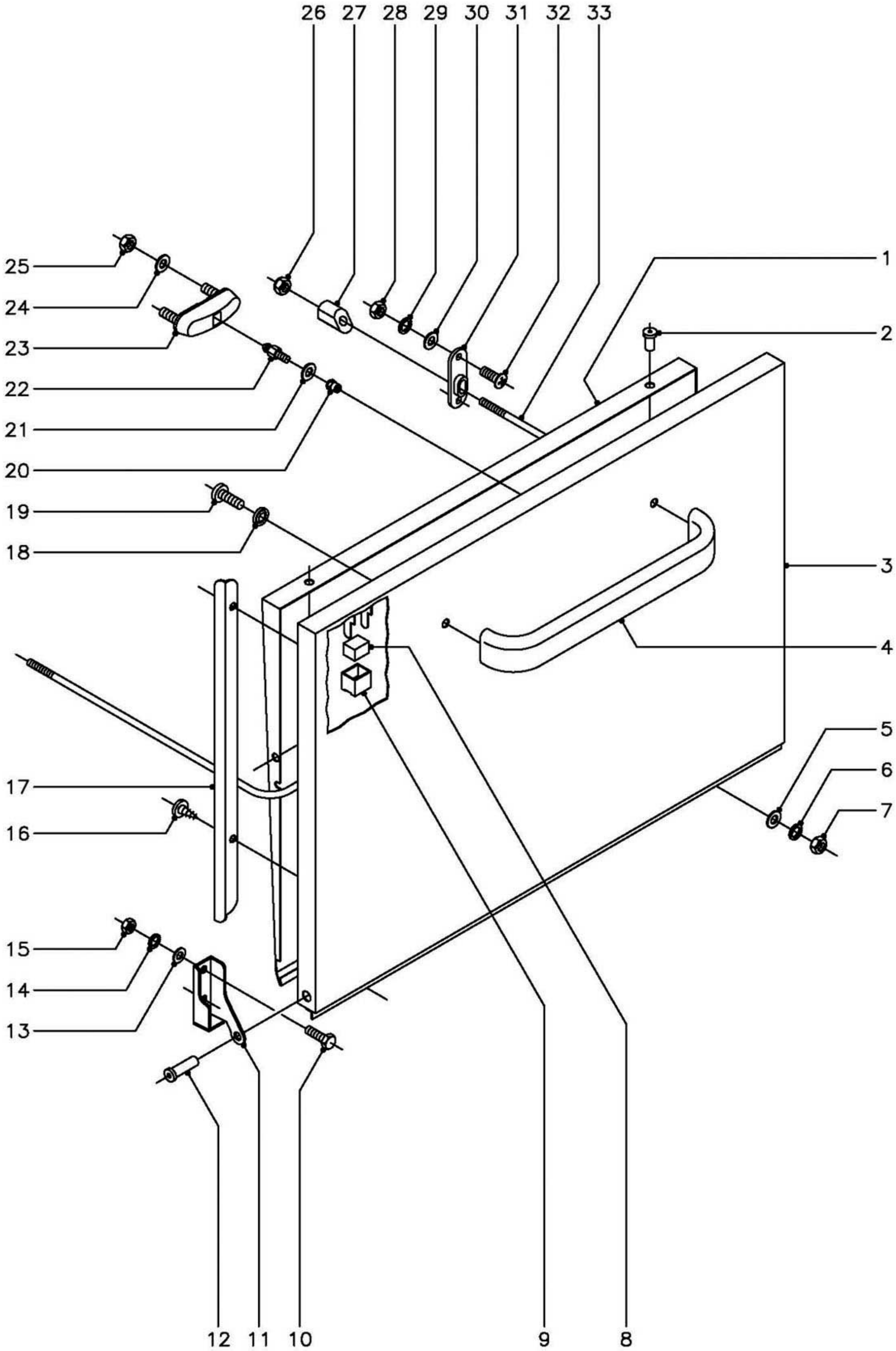

N plano	Firma	Fecha	Aparato	Lamina	
C–1291		03–2003	PUERTA LAVAVASOS LVR Y LVC	2	Fagor Industrial S.Coop. Oñate

MOD.	LAVAVASOS	ZONA	PUERTA	PLANO	C-1291

ITEM	CODIGO	DENOMINACION	TEXTO	LVR-10	LVC-12	LVC-15	LVC-15D	LVC-21	LVC-21D	LVC-21B	LVC-21W	MF-21	NOTAS
1	Z400511	Contrapuerta		1	1	1	1	-	-	-	-	-	
1	Z420511	Contrapuerta		-	-	-	-	1	1	1	1	1	
2	Q412000	Remache tubular Ø4x8		4	4	4	4	4	4	4	4	4	
3	Z400531	Puerta		1	1	1	1	-	-	-	-	-	
3	Z420531	Puerta		-	-	-	-	1	1	1	1	1	
4	U580521	Asa puerta		1	1	1	1	1	1	1	1	-	
4	Z850522	Asa puerta		-	-	-	-	-	-	-	-	1	
5	Q232030	Arandela plana A-5		2	2	2	2	2	2	2	2	2	
6	Q262030	Arandela muelle A-5		2	2	2	2	2	2	2	2	2	
7	Q162030	Tuerca exagonal M-5		2	2	2	2	2	2	2	2	2	
8	Z200506	Iman		-	-	1	1	1	1	1	1	1	
9	Z200507	Protector iman		-	-	1	1	1	1	1	1	1	
10	Q012042	Tornillo exagonal M-6x15		4	4	4	4	4	4	4	4	4	
11	Z400514	Bisagra izquierda		1	1	1	1	1	1	1	1	1	
s/n	Z400515	Bisagra derecha		1	1	1	1	1	1	1	1	1	
12	Z400516	Eje puerta		2	2	2	2	2	2	2	2	2	
13	Q232040	Arandela plana A-6		4	4	4	4	4	4	4	4	4	
14	Q262040	Arandela muelle A-6		4	4	4	4	4	4	4	4	4	
15	Q162040	Tuerca exagonal M-6		4	4	4	4	4	4	4	4	4	
16	Q082005	Tornillo alomado 4,2x13		4	4	4	4	4	4	4	4	4	
17	Z400522	Guia izquierda		1	1	1	1	-	-	-	-	-	
s/n	Z400521	Guia derecha		1	1	1	1	-	-	-	-	-	
17	Z420522	Guia izquierda		-	-	-	-	1	1	1	1	1	
s/n	Z420521	Guia derecha		-	-	-	-	1	1	1	1	1	
18	Q308002	Arandela dubo A-6		2	2	2	2	2	2	2	2	2	
19	Q032041	Tornillo alomado M-6x10		2	2	2	2	2	2	2	2	2	
20	Q222011	Remache exagonal M-5		1	1	1	1	1	1	1	1	1	
21	Q232030	Arandela plana A-5		1	1	1	1	1	1	1	1	1	
22	Z200601	Enganche cierre		1	1	1	1	1	1	1	1	1	

MOD.	LAVAVASOS	ZONA	PUERTA	PLANO	C-1291

ITEM	CODIGO	DENOMINACION	TEXTO	LVR-10	LVC-12	LVC-15	LVC-15D	LVC-21	LVC-21D	LVC-21B	LVC-21W	MF-21	NOTAS
23	Z200607	Conjunto cierre puerta		1	1	1	1	1	1	1	1	1	
24	Q232040	Arandela plana A-6		2	2	2	2	2	2	2	2	2	
25	Q222012	Tuerca exagonal autoblocante M-6		2	2	2	2	2	2	2	2	2	
26	Q222012	Tuerca exagonal autoblocante M-6		-	-	-	-	2	2	2	2	2	
27	Z200522	Tensor puerta		-	-	-	-	2	2	2	2	2	
28	Q162030	Tuerca exagonal M-5		-	-	-	-	4	4	4	4	4	
29	Q262030	Arandela muelle A-5		-	-	-	-	4	4	4	4	4	
30	Q232030	Arandela plana A-5		-	-	-	-	4	4	4	4	4	
31	Z200310	Soporte tensor		-	-	-	-	2	2	2	2	2	
32	Q152004	Tornillo aplastado M-5x13		-	-	-	-	4	4	4	4	4	
33	Z420518	Varilla tensor		-	-	-	-	1	1	1	1	1	

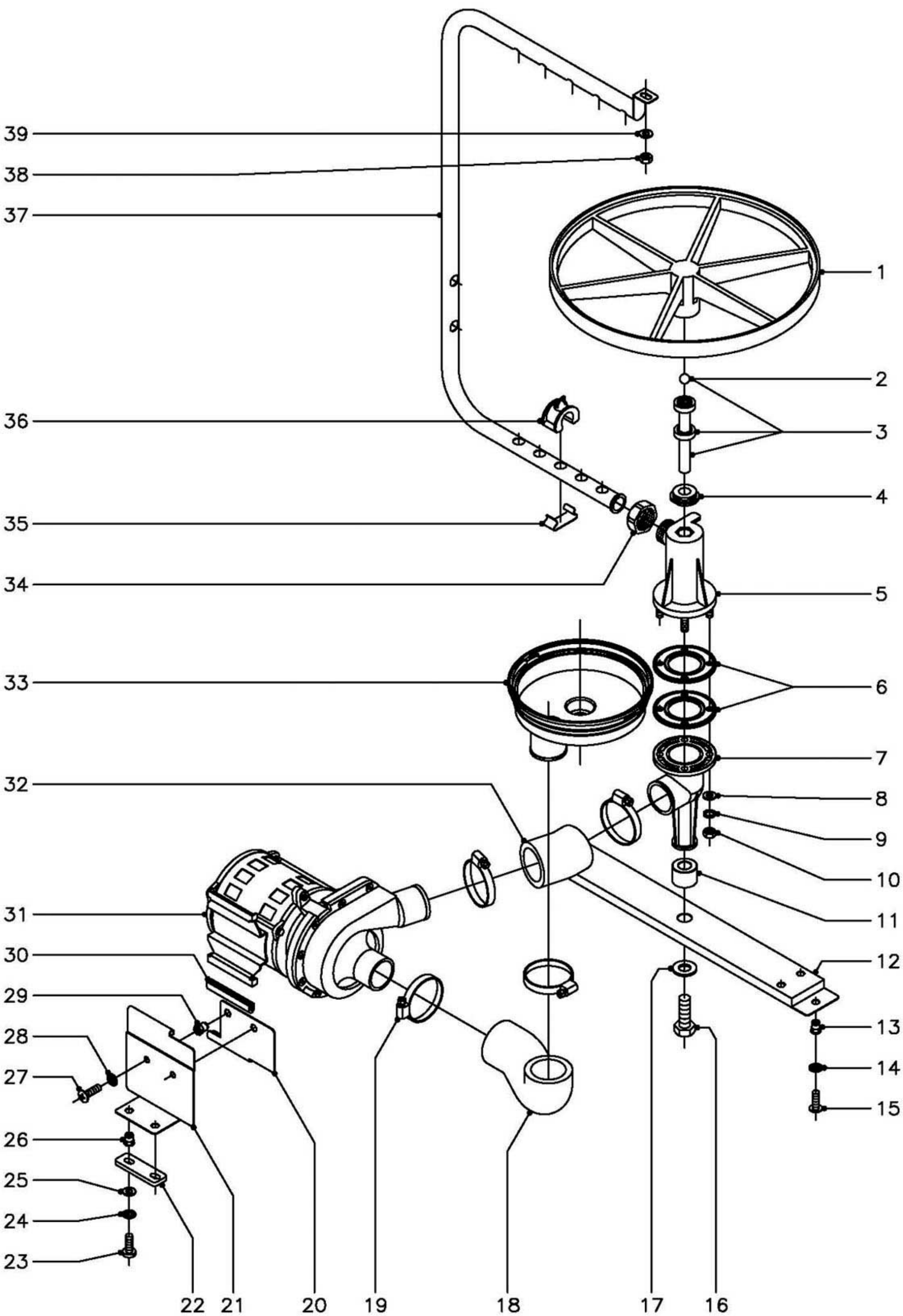

N plano	Firma	Fecha	Aparato	Lamina	
C–1292		03–2003	PARTE FUNCIONAL DE LAVADO LAVAVASOS LVR	3	Fagor Industrial S.Coop. FAGOR Oñate

MOD.	LAVAVASOS	ZONA	PARTE FUNCIONAL DE LAVADO	PLANO	C-1292

ITEM	CODIGO	DENOMINACION	TEXTO	LVR-10									NOTAS
1	Z405901	Plato giro		1									
2	Z605903	Bola Ø8		1									
3	Z405903	Eje rodamientos y bola Ø8		1									
4	Z605906	Tapon plato		1									
5	Z400701	Soporte inferior cest. Redondo		1									
6	Z400703	Junta estanqueidad		2									
7	Z400702	Pasamuros cestillo redondo		1									
8	Q232030	Arandela plana A-5		4									
9	Q262030	Arandela muelle A-5		4									
10	Q162030	Tuerca exagonal M-5		4									
11	Z400712	Casquillo		1									
12	Z400106	Traviesa		1									
13	Q221342	Remache exagonal M-5		2									
14	Q242030	Arandela abanico A-5		2									
15	Q152004	Tornillo aplastado M-5x13		2									
16	Q151341	Tornillo exagonal M-12x35		1									
17	Q301370	Arandela plana A-13		1									
18	Z400905	Codo aspiracion		1									
19	Q881307	Abrazadera 40 - 60		4									
20	Z401004	Amarre motobomba		1									
21	Z401002	Soporte motobomba		1									
22	Z401006	Perfil amortiguador		1									
23	Q032032	Tornillo alomado M-5x15		2									
24	Q242030	Arandela abanico A-5		2									
25	Q302022	Arandela plana Ø16xØ6x1,2		2									
26	Q221342	Remache exagonal M-5		2									
27	Q152004	Tornillo aplastado M-5x13		2									
28	Q242030	Arandela abanico A-5		2									
29	Q221342	Remache exagonal M-5		2									

MOD.	LAVAVASOS	ZONA	PARTE FUNCIONAL DE LAVADO	PLANO	C-1292

ITEM	CODIGO	DENOMINACION	TEXTO	LVR-10									NOTAS
30	3701700	Perfil goma negra en "U" 9x4x70		2									
31	Z401001	Bomba de lavado		1									
32	Z400906	Codo impulsion		1									
33	Z400901	Cubeta		1									
34	Z400708	Tuerca lavado		1									
35	Z400711	Enganche tobera lavado		10									
36	Z400709	Tobera lavado		10									
37	Z400704	Tuberia lavado		1									
38	Q162040	Tuerca exagonal M-6		1									
39	Q232040	Arandela plana A-6		1									

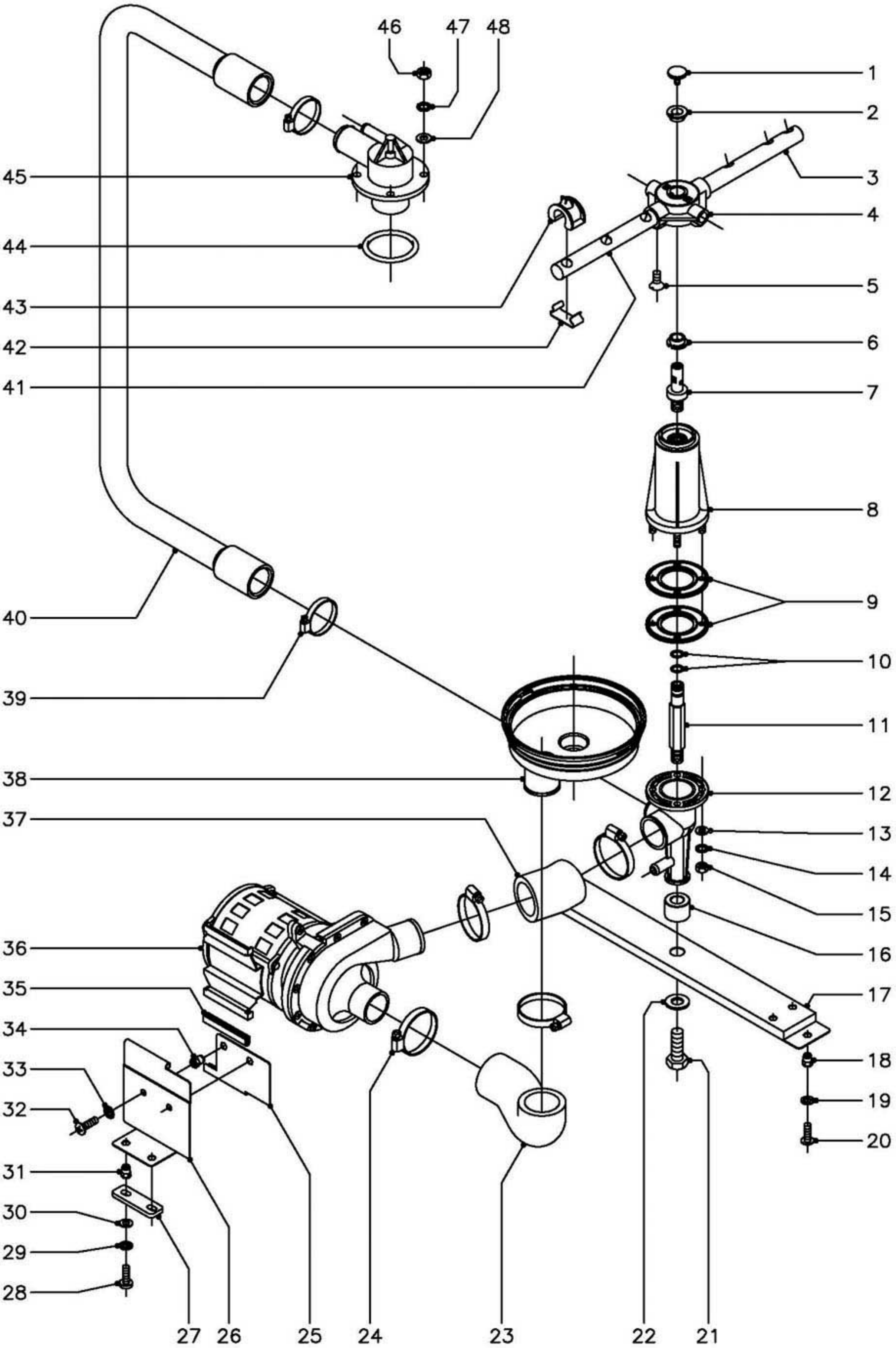

N plano	Firma	Fecha	Aparato	Lamina	
C–1293		03–2003	PARTE FUNCIONAL DE LAVADO LAVAVASOS LVC	4	Fagor Industrial S.Coop. Oñate

MOD.	LAVAVASOS	ZONA	PARTE FUNCIONAL DE LAVADO	PLANO	C-1293

ITEM	CODIGO	DENOMINACION	TEXTO	LVC-12	LVC-15	LVC-15D	LVC-21	LVC-21D	LVC-21B	LVC-21W	MF-21		NOTAS
1	Q152016	Tornillo especial M-5x0,8		2	2	2	2	2	2	2	2		
2	Z410705	Casquillo cruceta		2	2	2	2	2	2	2	2		
3	Z460702	Rama lavado "A"		2	-	-	-	-	-	-	-		
3	Z410706	Rama lavado "A"		-	2	2	-	-	-	-	-		
3	Z440706	Rama lavado "A"		-	-	-	2	2	2	2	2		
4	Z410704	Cruceta		2	2	2	2	2	2	2	2		
5	Q152024	Tornillo avellanado M-4x8		4	4	4	4	4	4	4	4		
6	Z410705	Casquillo cruceta		2	2	2	2	2	2	2	2		
7	Z410708	Eje		2	2	2	2	2	2	2	2		
8	Z410701	Soporte inferior cest. cuadrado		1	1	1	1	1	1	1	1		
9	Z400703	Junta estanqueidad		2	2	2	2	2	2	2	2		
10	Q307056	Junta torica Ø14,38xØ10,82xØ1,78		2	2	2	2	2	2	2	2		
11	Z410712	Empalme aclarado		1	1	1	1	1	1	1	1		
12	Z410702	Pasamuros cest. cuadrado		1	1	1	1	1	1	1	1		
13	Q232030	Arandela plana A-5		4	4	4	4	4	4	4	4		
14	Q262030	Arandela muelle A-5		4	4	4	4	4	4	4	4		
15	Q162030	Tuerca exagonal M-5		4	4	4	4	4	4	4	4		
16	Z400712	Casquillo		1	1	1	1	1	1	1	1		
17	Z400106	Traviesa		1	1	1	-	-	-	-	-		
17	Z420106	Traviesa		-	-	-	1	1	-	-	-		
17	Z430101	Traviesa		-	-	-	-	-	1	1	1		
18	Q221342	Remache exagonal M-5		2	2	2	2	2	2	2	2		
19	Q242030	Arandela abanico A-5		2	2	2	2	2	2	2	2		
20	Q152004	Tornillo aplastado M-5x13		2	2	2	2	2	2	2	2		
21	Q151341	Tornillo exagonal M-12x35		1	1	1	1	1	1	1	1		
22	Q301370	Arandela plana A-13		1	1	1	1	1	1	1	1		
23	Z400905	Codo aspiracion		1	1	1	1	1	1	1	1		
24	Q881307	Abrazadera 40 - 60		4	4	4	4	4	4	4	4		
25	Z401004	Amarre motobomba		1	1	1	1	1	1	1	1		

MOD.	LAVAVASOS	ZONA	PARTE FUNCIONAL DE LAVADO	PLANO	C-1293

ITEM	CODIGO	DENOMINACION	TEXTO	LVC-12	LVC-15	LVC-15D	LVC-21	LVC-21D	LVC-21B	LVC-21W	MF-21		NOTAS
26	Z401002	Soporte motobomba		1	1	1	-	-	-	-	-		
26	Z421002	Soporte motobomba		-	-	-	1	1	1	1	1		
27	Z401006	Perfil amortiguador		1	1	1	1	1	1	1	1		
28	Q032032	Tornillo alomado M-5x15		2	2	2	2	2	2	2	2		
29	Q242030	Arandela abanico A-5		2	2	2	2	2	2	2	2		
30	Q302022	Arandela plana Ø16xØ6x1,2		2	2	2	2	2	2	2	2		
31	Q221342	Remache exagonal M-5		2	2	2	2	2	2	2	2		
32	Q152004	Tornillo aplastado M-5x13		2	2	2	2	2	2	2	2		
33	Q242030	Arandela abanico A-5		2	2	2	2	2	2	2	2		
34	Q221342	Remache exagonal M-5		2	2	2	2	2	2	2	2		
35	3701700	Perfil goma negra en "U" 9x4x70		2	2	2	2	2	2	2	2		
36	Z401001	Motobomba de lavado		1	1	1	1	1	1	1	1		
37	Z400906	Codo impulsion		1	1	1	1	1	1	1	1		
38	Z400901	Cubeta		1	1	1	1	1	1	1	1		
39	Q881306	Abrazadera 32 - 50		2	2	2	2	2	2	2	2		
40	Z410711	Arbol de lavado		1	1	1	-	-	-	-	-		
40	Z440711	Arbol de lavado		-	-	-	1	1	1	1	1		
41	Z460701	Rama lavado "B"		2	-	-	-	-	-	-	-		
41	Z410707	Rama lavado "B"		-	2	2	-	-	-	-	-		
41	Z440707	Rama lavado "B"		-	-	-	2	2	2	2	2		
42	Z400711	Enganche tobera lavado		10	10	10	12	12	12	12	12		
43	Z400709	Tobera de lavado		10	10	10	12	12	12	12	12		
44	Q307052	Junta torica Ø60,83xØ50,17xØ5,33		1	1	1	1	1	1	1	1		
45	Z410703	Soporte distribuidor superior		1	1	1	1	1	1	1	1		
46	Q162040	Tuerca exagonal M-6		4	4	4	4	4	4	4	4		
47	Q262040	Arandela muelle A-6		4	4	4	4	4	4	4	4		
48	Q232040	Arandela plana A-6		4	4	4	4	4	4	4	4		

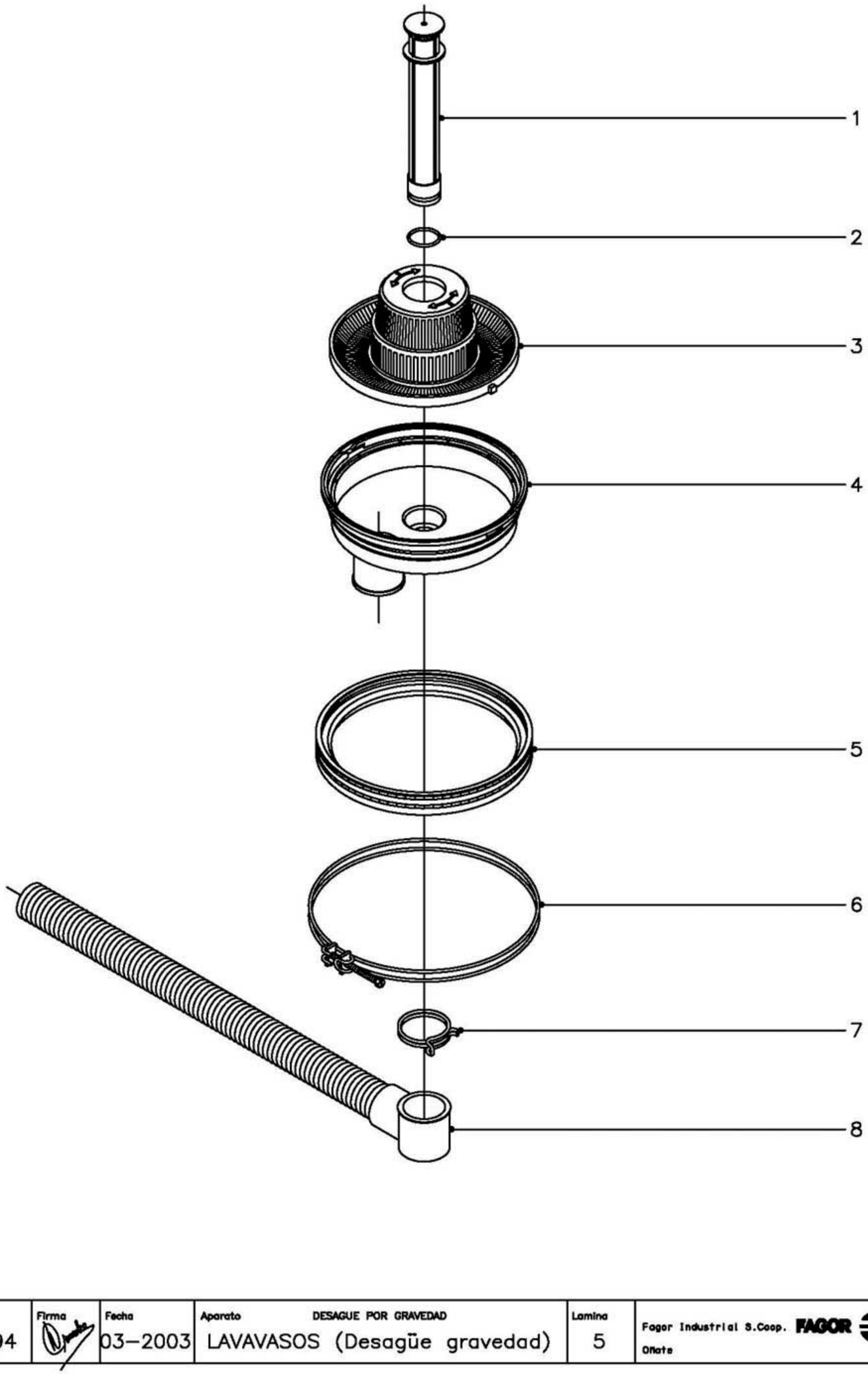

N plano	Firma	Fecha	Aparato	Lamina	
C–1294		03–2003	DESAGUE POR GRAVEDAD LAVAVASOS (Desagüe gravedad)	5	Fagor Industrial S.Coop. FAGOR Oñate

MOD.	LAVAVASOS	ZONA	DESAGÜE POR GRAVEDAD	PLANO	C-1294

ITEM	CODIGO	DENOMINACION	TEXTO	LVR-10	LVC-12	LVC-15	LVC-15D	LVC-21	LVC-21D				NOTAS
1	Z400907	Aliviadero		1	1	1	1	1	1				
2	Q307041	Junta torica Ø25,48xØ20,24xØ2,62		1	1	1	1	1	1				
3	Z400904	Filtro		1	1	1	1	1	1				
4	Z400901	Cubeta		1	1	1	1	1	1				
5	Z400902	Junta cubeta		1	1	1	1	1	1				
6	Z400903	Abrazadera cubeta		1	1	1	1	1	1				
7	Q901307	Abrazadera elastica 37,7 - 39,7		1	1	1	1	1	1				
8	Z400908	Manguera desagüe		1	1	1	1	1	1				

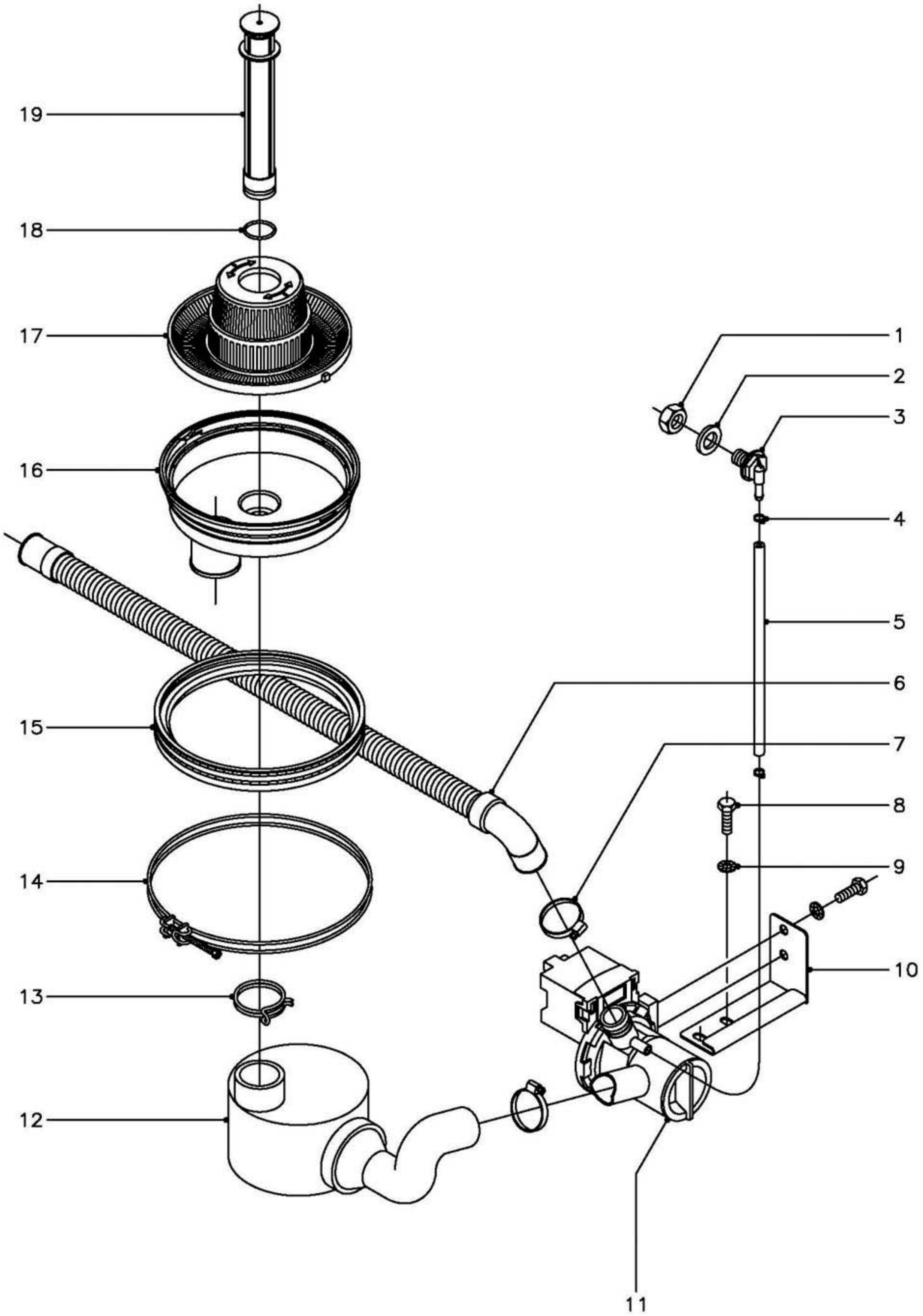

N plano	Firma	Fecha	Aparato	Lamina	
C–1295		03–2003	DESAGUE CON MOTOBOMBA LAVAVASOS (Desagüe motobomba)	6	Fagor Industrial S.Coop. Onate

MOD.	LAVAVASOS	ZONA	DESAGÜE CON MOTOBOMBA	PLANO	C-1295

ITEM	CODIGO	DENOMINACION	TEXTO	LVC-21B	LVC-21W	MF-21							NOTAS
1	Q162070	Tuerca exagonal M-12		1	1	1							
2	Q306024	Arandela junta Ø18xØ12,5x1,5		1	1	1							
3	Z230902	Pasamuros		1	1	1							
4	P102154	Brida elastica		2	2	2							
5	3702400	Tubo goma negra Ø8xØ4x200		1	1	1							Conducto aireacion
6	Z220903	Manguera desagüe		1	1	1							
7	Q881305	Abrazadera 25 - 40		2	2	2							
8	Q012031	Tornillo exagonal M-5x10		4	4	4							
9	Q242030	Arandela abanico A-5		4	4	4							
10	Z430902	Soporte bomba desagüe		1	1	1							
11	Z220901	Bomba desagüe 220/240 V.(50Hz.)		1	-	-							(30 W.)
11	Z223501	Bomba desagüe 208/240 V.(60Hz.)		-	1	1							(30 W.)
12	Z430901	Acumulador		1	1	1							
13	Q901307	Abrazadera elastica 37,7 - 39,7		1	1	1							
14	Z400903	Abrazadera cubeta		1	1	1							
15	Z400902	Junta cubeta		1	1	1							
16	Z400901	Cubeta		1	1	1							
17	Z400904	Filtro		1	1	1							
18	Q307041	Junta torica Ø25,48xØ20,24xØ2,62		1	1	1							
19	Z400907	Aliviadero		1	1	1							

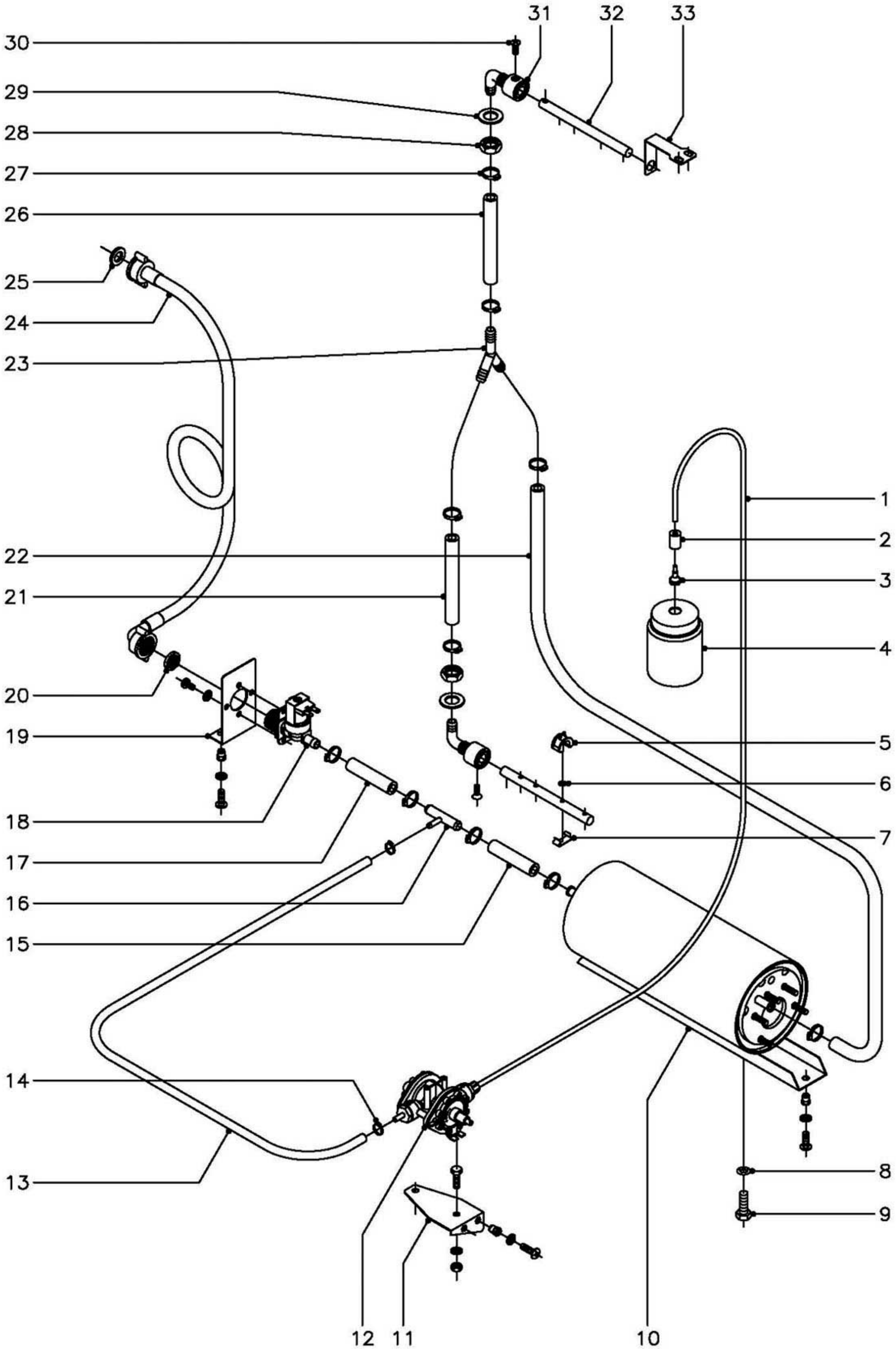

N plano	Firma	Fecha	Aparato		Lamina	
C–1296		03–2003	PARTE FUNCIONAL ACLARADO LAVAVASOS LVR		7	Fagor Industrial S.Coop. Oñate

MOD.	LAVAVASOS	ZONA	PARTE FUNCIONAL ACLARADO	PLANO	C-1296

ITEM	CODIGO	DENOMINACION	TEXTO	LVR-10									NOTAS
1	3699200	Conducto tensoactivo Ø6xØ4x1100		1									
2	Z701152	Peso filtro		1									
3	Z601153	Filtro aspiracion tensoactivo		1									
4	-	Deposito tensoactivo		-									(Comercio)
5	Z201905	Tobera aclarado		8									
6	Q307036	Junta torica Ø8,84xØ5,28xØ1,78		8									
7	Z201906	Enganche tobera aclarado		8									
8	Q307048	Junta torica Ø16,18xØ9,12xØ3,53		1									
9	Q012063	Tornillo exagonal M-10x20		1									
10	Z401730	Calderin		1									
	Q221342	Remache exagonal M-5		2									
	Q242030	Arandela abanico A-5		2									
	Q152004	Tornillo aplastado M-5x13		2									
11	Z401116	Soporte dosificador tensoactivo		1									
	Q221342	Remache exagonal M-5		2									
	Q242030	Arandela abanico A-5		2									
	Q152004	Tornillo aplastado M-5x13		2									
12	Z651123	Dosificador tensoactivo		1									
	Q012031	Tornillo exagonal M-5x10		2									
	Q242030	Arandela abanico A-5		2									
	Q162030	Tuerca exagonal M-5		2									
13	3704000	Tubo goma negra Ø10,5xØ5x400		1									
14	Q881308	Abrazadera 8 - 14		2									
15	3676900	Tubo goma negra Ø17xØ10x300		1									
16	Z601157	Toma presion		1									
17	3676900	Tubo goma negra Ø17xØ10x300		1									
18	Z701135	Electrovalvula simple		1									
	Q242020	Arandela abanico A-4		2									
	Q152024	Tornillo avellanado M-4x8		2									

MOD.	LAVAVASOS	ZONA	PARTE FUNCIONAL ACLARADO	PLANO	C-1296

ITEM	CODIGO	DENOMINACION	TEXTO	LVR-10									NOTAS
19	Z401111	Soporte electrovalvula		1									
	Q221342	Remache exagonal M-5		2									
	Q242030	Arandela abanico A-5		2									
	Q152004	Tornillo aplastado M-5x13		2									
20	Z701132	Filtro - junta		1									
21	3676900	Tubo goma negra Ø17xØ10x120		1									
22	3676900	Tubo goma negra Ø17xØ10x750		1									
23	Z201106	Racord en "Y"		1									
24	Z601114	Manguera entrada de agua		1									
25	Q307031	Arandela junta		1									
26	3676900	Tubo goma negra Ø17xØ10x120		1									
27	Q881302	Abrazadera 12 - 20		10									
28	Z401914	Tuerca exagonal M-18x2		2									
29	Z401905	Junta pasamuros		2									
30	Q042022	Tornillo avellanado M-4x15		2									
31	Z401913	Pasamuros aclarado		2									
32	Z401915	Rama aclarado		2									
33	Z401912	Sujecion rama aclarado		1									

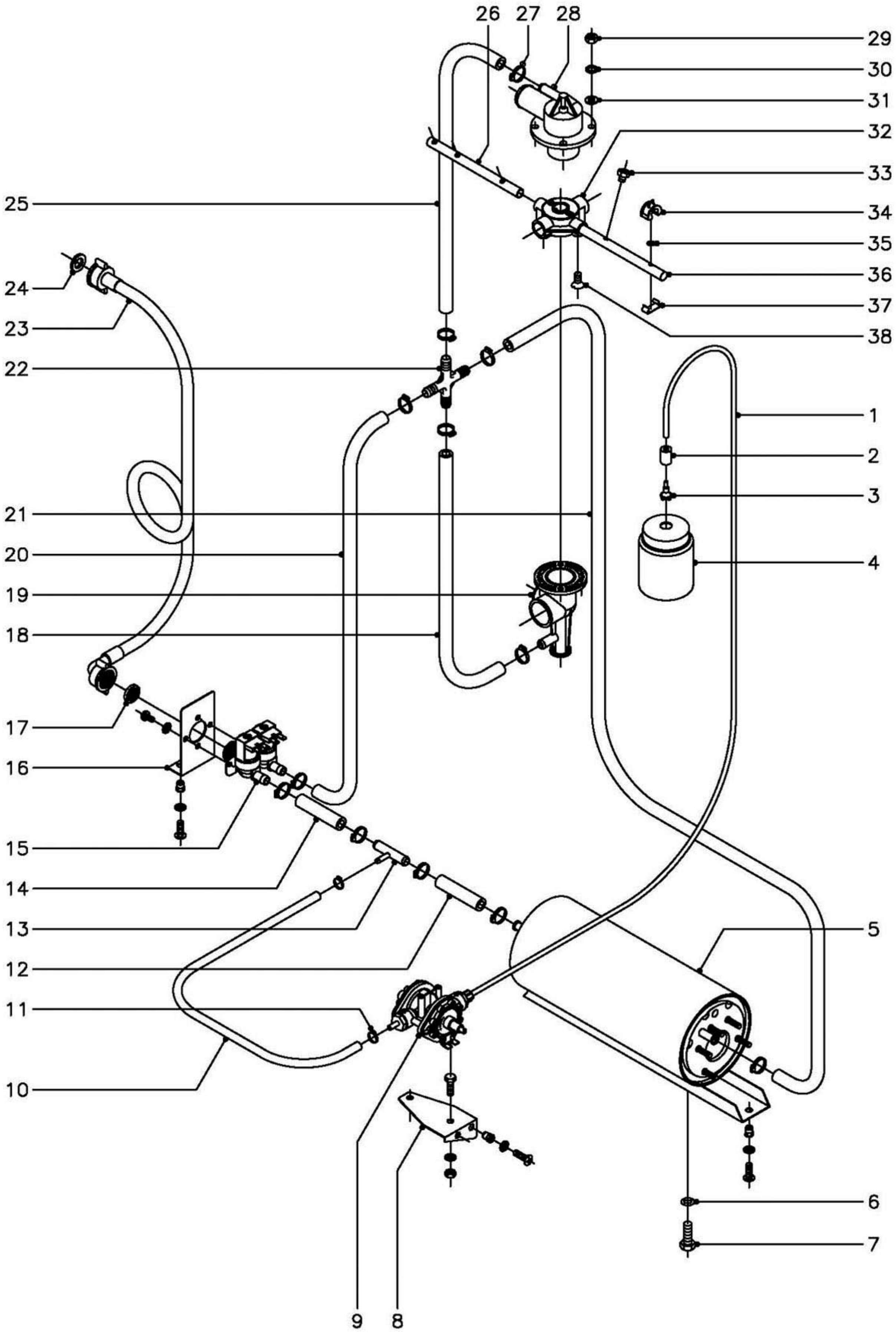

N plano	Firma	Fecha	Aparato		Lamina	
C–1297		03–2003	PARTE FUNCIONAL ACLARADO LAVAVASOS LVC		8	Fagor Industrial S.Coop. Onate

MOD.	LAVAVASOS	ZONA	PARTE FUNCIONAL ACLARADO	PLANO	C-1297

ITEM	CODIGO	DENOMINACION	TEXTO	LVC-12	LVC-15	LVC-21	LVC-21B						NOTAS
1	3699200	Conducto tensoactivo Ø6xØ4x1100		1	1	1	1						
2	Z701152	Peso filtro		1	1	1	1						
3	Z601153	Filtro aspiracion tensoactivo		1	1	1	1						
4	-	Deposito tensoactivo		-	-	-	-						(Comercio)
5	Z401730	Calderin		1	1	1	1						
	Q221342	Remache exagonal M-5		2	2	2	2						
	Q242030	Arandela abanico A-5		2	2	2	2						
	Q152004	Tornillo aplastado M-5x13		2	2	2	2						
6	Q307048	Junta torica Ø16,18xØ9,12xØ3,53		1	1	1	1						
7	Q012063	Tornillo exagonal M-10x20		1	1	1	1						
8	Z401116	Soporte dosificador tensoactivo		1	1	1	1						
	Q221342	Remache exagonal M-5		2	2	2	2						
	Q242030	Arandela abanico A-5		2	2	2	2						
	Q152004	Tornillo aplastado M-5x13		2	2	2	2						
9	Z651123	Dosificador tensoactivo		1	1	1	1						
	Q012031	Tornillo exagonal M-5x10		2	2	2	2						
	Q242030	Arandela abanico A-5		2	2	2	2						
	Q162030	Tuerca exagonal M-5		2	2	2	2						
10	3704000	Tubo goma negra Ø10,5xØ5x500		1	1	1	1						
11	Q881308	Abrazadera 8 - 14		2	2	2	2						
12	3676900	Tubo goma negra Ø17xØ10x300		1	1	1	1						
13	Z601157	Toma presion		1	1	1	1						
14	3676900	Tubo goma negra Ø17xØ10x300		1	1	1	1						
15	Z701135	Electrovalvula simple		1	-	-	-						
15	P255001	Electrovalvula doble		-	1	1	1						
	Q242020	Arandela abanico A-4		2	2	2	2						
	Q152024	Tornillo avellanado M-4x8		2	2	2	2						
16	Z401111	Soporte electrovalvula		1	1	1	-						
	Q221342	Remache exagonal M-5		2	2	2	-						

MOD.	LAVAVASOS	ZONA	PARTE FUNCIONAL ACLARADO	PLANO	C-1297

ITEM	CODIGO	DENOMINACION	TEXTO	LVC-12	LVC-15	LVC-21	LVC-21B						NOTAS
	Q242030	Arandela abanico A-5		2	2	2	-						
	Q152004	Tornillo aplastado M-5x13		2	2	2	-						
17	Z701132	Filtro junta		1	1	1	1						
18	3676900	Tubo goma negra Ø17xØ10x530		1	1	-	-						
18	3676900	Tubo goma negra Ø17xØ10x630		-	-	1	1						
19	Z410702	Pasamuros cestillo cuadrado		1	1	1	1						
20	3676900	Tubo goma negra Ø17xØ10x700		-	1	-	-						
20	3676900	Tubo goma negra Ø17xØ10x780		-	-	1	-						
20	3676900	Tubo goma negra Ø17xØ10x630		-	-	-	1						
21	3676900	Tubo goma negra Ø17xØ10x530		1	1	-	-						
21	3676900	Tubo goma negra Ø17xØ10x630		-	-	1	1						
22	Z401108	Racord en cruz		-	1	1	1						
22	Z201106	Racord en "Y"		1	-	-	-						
23	Z601114	Manguera entrada de agua		1	1	1	1						
24	Q307031	Arandela junta		1	1	1	1						
25	3676900	Tubo goma negra Ø17xØ10x450		1	1	1	1						
26	Z461901	Rama aclarado "B"		2	-	-	-						
26	Z411902	Rama aclarado "B"		-	2	-	-						
26	Z441902	Rama aclarado "B"		-	-	2	2						
27	Q881302	Abrazadera 12 - 20		10	12	12	12						
28	Z410703	Soporte distribuidor superior		1	1	1	1						
29	Q162040	Tuerca exagonal M-6		4	4	4	4						
30	Q262040	Arandela muelle A-6		4	4	4	4						
31	Q232040	Arandela plana A-6		4	4	4	4						
32	Z410704	Cruceta		2	2	2	2						
33	Z211903	Tobera aclarado inoxidable		-	8*	10	10						(* Opcional)
34	Z201905	Tobera aclarado		8	8	-	-						
35	Q307036	Junta torica Ø8,84xØ5,28xØ1,78		8	8	-	-						
36	Z461902	Rama aclarado "A"		2	-	-	-						

MOD.	LAVAVASOS	ZONA	PARTE FUNCIONAL ACLARADO	PLANO	C-1297

ITEM	CODIGO	DENOMINACION	TEXTO	LVC-12	LVC-15	LVC-21	LVC-21B						NOTAS
36	Z411901	Rama aclarado "A"		-	2	-	-						
36	Z441901	Rama aclarado "A"		-	-	2	2						
37	Z201906	Enganche tobera aclarado		8	8	-	-						
38	Q152024	Tornillo avellanado M-4x8		8	8	8	8						

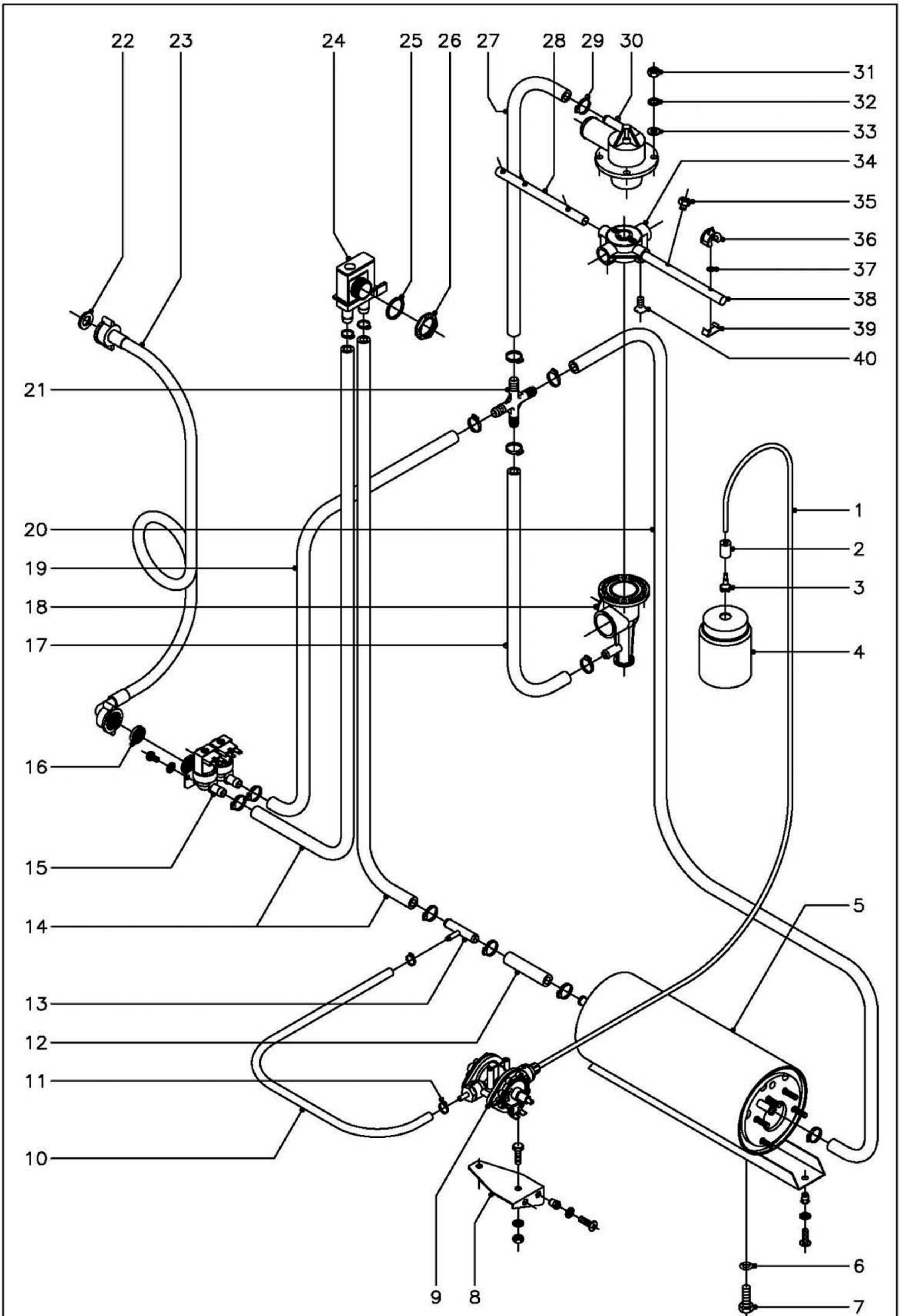

N plano	Firma	Fecha	Aparato	Lamina	
C–1298		03–2003	PARTE FUNCIONAL ACLARADO LAVAVASOS LVC–21W Y MF–21	9	Fagor Industrial S.Coop. Oñate

MOD.	LAVAVASOS	ZONA	PARTE FUNCIONAL ACLARADO	PLANO	C-1298

ITEM	CODIGO	DENOMINACION	TEXTO	LVC-21 W	MF-21								NOTAS
1	3699200	Conducto tensoactivo Ø6xØ4x1100		1	1								
2	Z701152	Peso filtro		1	1								
3	Z601153	Filtro aspiracion tensoactivo		1	1								
4	-	Deposito tensoactivo		-	-								(Comercio)
5	Z401730	Calderin		1	1								
	Q221342	Remache exagonal M-5		2	2								
	Q242030	Arandela abanico A-5		2	2								
	Q152004	Tornillo aplastado M-5x13		2	2								
6	Q307048	Junta torica Ø16,18xØ9,12xØ3,53		1	1								
7	Q012063	Tornillo exagonal M-10x20		1	1								
8	Z401116	Soporte dosificador tensoactivo		1	1								
	Q221342	Remache exagonal M-5		2	2								
	Q242030	Arandela abanico A-5		2	2								
	Q152004	Tornillo aplastado M-5x13		2	2								
9	Z651123	Dosificador tensoactivo		1	1								
	Q012031	Tornillo exagonal M-5x10		2	2								
	Q242030	Arandela abanico A-5		2	2								
	Q162030	Tuerca exagonal M-5		2	2								
10	3704000	Tubo goma negra Ø10,5xØ5x500		1	1								
11	Q881308	Abrazadera 8 - 14		2	2								
12	3676900	Tubo goma negra Ø17xØ10x300		1	1								
13	Z601157	Toma presion		1	1								
14	3676900	Tubo goma negra Ø17xØ10x650		1	1								
15	P255001	Electrovalvula doble		1	1								
	Q242020	Arandela abanico A-4		2	2								
	Q152024	Tornillo avellanado M-4x8		2	2								
16	Z701132	Filtro junta		1	1								
17	3676900	Tubo goma negra Ø17xØ10x780		1	1								
18	Z410702	Pasamuros cestillo cuadrado		1	1								

MOD.	LAVAVASOS	ZONA	PARTE FUNCIONAL ACLARADO	PLANO	C-1298

ITEM	CODIGO	DENOMINACION	TEXTO	LVC-21 W	MF-21								NOTAS
19	3676900	Tubo goma negra Ø17xØ10x630		1	1								
20	3676900	Tubo goma negra Ø17xØ10x780		1	1								
21	Z401108	Racord en cruz		1	1								
22	Q307031	Arandela junta		1	1								
23	Z601114	Manguera entrada de agua		1	1								
24	Z231105	Valvula antirretorno		1	1								
25	Q307029	Arandela junta Ø31xØ26,5x2		1	1								
26	Q223016	Tuerca rosca PG-21		1	1								
27	3676900	Tubo goma negra Ø17xØ10x450		1	1								
28	Z441902	Rama aclarado "B"		2	2								
29	Q881302	Abrazadera 12 - 20		14	14								
30	Z410703	Soporte distribuidor superior		1	1								
31	Q162040	Tuerca exagonal M-6		4	4								
32	Q262040	Arandela muelle A-6		4	4								
33	Q232040	Arandela plana A-6		4	4								
34	Z410704	Cruceta		2	2								
35	Z211903	Tobera aclarado inoxidable		10	-								
36	Z201905	Tobera aclarado		-	10								
37	Q307036	Junta torica Ø8,84xØ5,28xØ1,78		-	10								
38	Z441901	Rama aclarado "A"		2	2								
39	Z201906	Enganche tobera aclarado		-	10								
40	Q152024	Tornillo avellanado M-4x8		8	8								

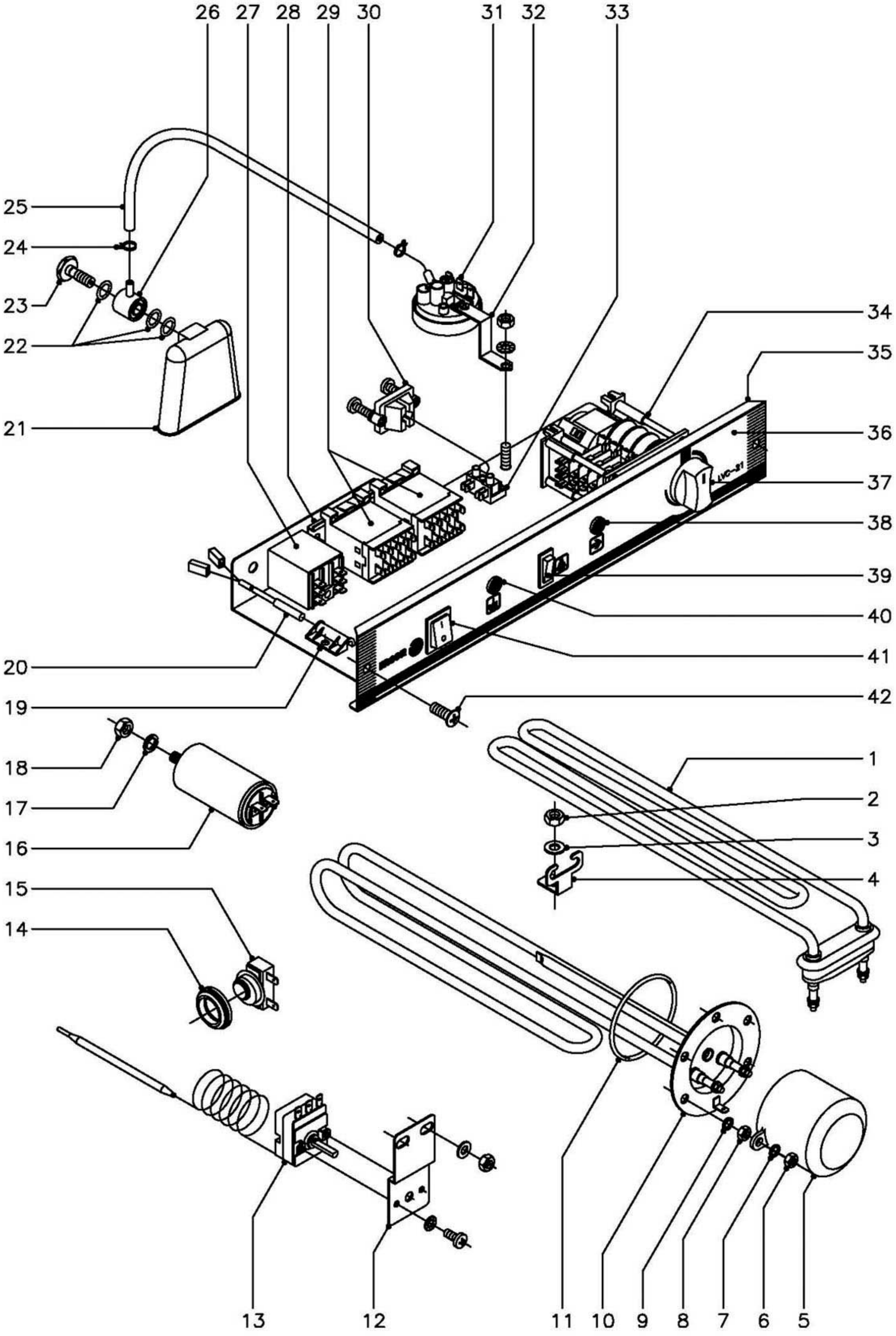

N plano	Firma	Fecha	Aparato	Lamina	
C–1299		03–2003	PARTE FUNCIONAL ELECTRICA LAVAVASOS (Desague gravedad)	10	Fagor Industrial S.Coop. FAGOR Oñate

MOD.	LAVAVASOS	ZONA	PARTE FUNCIONAL ELECTRICA	PLANO	C-1299

ITEM	CODIGO	DENOMINACION	TEXTO	LVR-10	LVC-12	LVC-15	LVC-21						NOTAS
1	Z733601	Resistencia tanque 1000 W.		1	1	-	-						
1	R223005	Resistencia tanque 2000 W.		-	-	1	1						
2	Q162040	Tuerca exagonal M-6		1	1	1	1						
3	Q232040	Arandela plana A-6		1	1	1	1						
4	Z603602	Soporte resistencia tanque		1	1	1	1						
5	Z401713	Caperuza resistencia calderin		1	1	1	1						
6	Q163140	Tuerca exagonal M-6		2	2	2	2						
7	Q262040	Arandela muelle A-6		2	2	2	2						
8	Q163140	Tuerca exagonal M-6		5	5	5	5						
9	Q262040	Arandela muelle A-6		5	5	5	5						
10	Z401711	Resistencia calderin 2400 W.		1	1	1	-						
10	Z421711	Resistencia calderin 2800 W.		-	-	-	1						
11	Q307053	Junta torica Ø54,48xØ43,82xØ5,33		1	1	1	1						
12	Z403040	Soporte termostato		1	1	1	1						
	Q232040	Arandela plana A-6		2	2	2	2						
	Q162040	Tuerca exagonal M-6		2	2	2	2						
13	Z393005	Termostato calderin		1	1	1	1						
	Q152024	Tornillo avellanado M-4x8		2	2	2	2						
	Q242020	Arandela abanico A-4		2	2	2	2						
14	N503017	Soporte termostato (tanque)		1	1	1	1						
15	Z718405	Termostato doble (tanque)		1	1	1	1						
16	V817100	Condensador 6 mf		1	1	1	1						
17	Q261050	Arandela muelle A-8		1	1	1	1						
18	Q161450	Tuerca exagonal M-8		1	1	1	1						
19	Z203010	Amarre interruptor magnetico		-	-	1	1						
	Q152004	Tornillo aplastado M-5x13		-	-	1	1						
	Q262030	Arandela muelle A-5		-	-	1	1						
	Q162030	Tuerca exagonal M-5		-	-	1	1						
20	Z203009	Interruptor magnetico		-	-	1	1						

MOD.	LAVAVASOS	ZONA	PARTE FUNCIONAL ELECTRICA	PLANO	C-1299

ITEM	CODIGO	DENOMINACION	TEXTO	LVR-10	LVC-12	LVC-15	LVC-21						NOTAS
21	Z203011	Camara presostato		1	1	1	1						
22	Q307003	Junta torica Ø16,01xØ10,77xØ2,62		3	3	3	3						
23	Z203013	Tornillo presostato		1	1	1	1						
24	P102154	Brida elastica para tubo		2	2	2	2						
25	3702400	Tubo goma negra Ø8xØ4x1100		1	1	1	1						
26	Z203012	Empalme presostato		1	1	1	1						
27	Z203062	Rele puerta 16 A. 230 V., 50/60 Hz.		-	-	1	1						Puerta
28	Z403016	Guia contactor L=100		1	1	1	1						
	Q419005	Remache tubular Ø4x8		2	2	2	2						
29	Z213007	Contactor 3TF2010-3AL2		1	1	2	2						
30	Z203020	Retenedor de cable		1	1	1	1						
31	Z403021	Presostato simple		1	1	1	1						
	Q082032	Tornillo alomado BZ-3,5x9,5		1	1	1	1						
32	Z602923	Soporte presostato		1	1	1	1						
	Q152004	Tornillo aplastado M-5x13		1	1	1	1						
	Q242030	Arandela abanico A-5		1	1	1	1						
	Q162030	Tuerca exagonal M-5		1	1	1	1						
33	Z603025	Regleta de conexiones		1	1	1	1						
	Q032021	Tornillo alomado M-4x10		1	1	1	1						
	Q162020	Tuerca exagonal M-4		1	1	1	1						
34	Z403002	Programador ciclo		1	1	1	1						
	Z203007	Casquillo		2	2	2	2						
	Q041324	Tornillo avellanado M-4x25		2	2	2	2						
35	Z402907	Frente extraible		1	1	1	-						
35	Z422907	Frente extraible		-	-	-	1						
36	Z392901	Embellecedor adhesivo		1	-	-	-						
36	Z462901	Embellecedor adhesivo		-	1	-	-						
36	Z412901	Embellecedor adhesivo		-	-	1	-						
36	Z442901	Embellecedor adhesivo		-	-	-	1						

MOD.	LAVAVASOS	ZONA	PARTE FUNCIONAL ELECTRICA	PLANO	C-1299

ITEM	CODIGO	DENOMINACION	TEXTO	LVR-10	LVC-12	LVC-15	LVC-21						NOTAS
37	R663062	Boton de mando completo		1	1	1	1						
38	R693056	Piloto ambar		1	1	1	1						
39	Z403033	Pulsador aclarado		-	-	1	1						
40	R693055	Piloto verde		-	-	1	1						
41	Z203033	Interruptor general		1	1	1	1						
42	Q152004	Tornillo aplastado M-5x13		2	2	2	2						

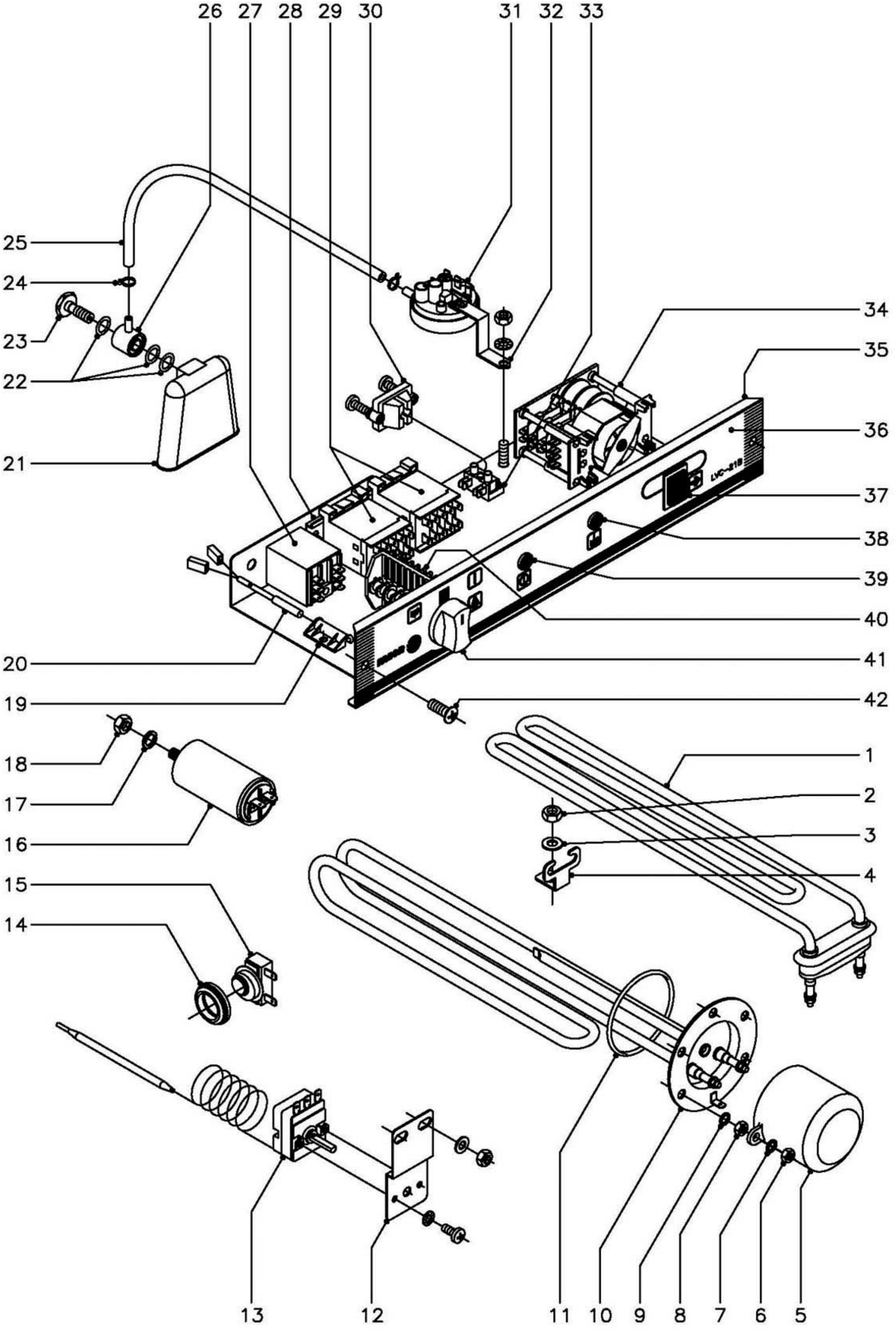

N plano	Firma	Fecha	Aparato	Lamina	
C–1300		03–2003	PARTE FUNCIONAL ELECTRICA LAVAVASOS (Desague bomba)	11	Fagor Industrial S.Coop. Oñate

MOD.	LAVAVASOS	ZONA	PARTE FUNCIONAL ELECTRICA	PLANO	C-1300

ITEM	CODIGO	DENOMINACION	TEXTO	LVC-21B									NOTAS
1	R223005	Resistencia tanque 2000 W.		1									
2	Q162040	Tuerca exagonal M-6		1									
3	Q232040	Arandela plana A-6		1									
4	Z603602	Soporte resistencia tanque		1									
5	Z401713	Caperuza resistencia calderin		1									
6	Q163140	Tuerca exagonal M-6		2									
7	Q262040	Arandela muelle A-6		2									
8	Q163140	Tuerca exagonal M-6		5									
9	Q262040	Arandela muelle A-6		5									
10	Z421711	Resistencia calderin 2800 W.		1									
11	Q307053	Junta torica Ø54,48xØ43,82xØ5,33		1									
12	Z403040	Soporte termostato		1									
	Q232040	Arandela plana A-6		2									
	Q162040	Tuerca exagonal M-6		2									
13	Z393005	Termostato calderin		1									
	Q152024	Tornillo avellanado M-4x8		2									
	Q242020	Arandela abanico A-4		2									
14	N503017	Soporte termostato (tanque)		1									
15	Z718405	Termostato doble (tanque)		1									
16	V817100	Condensador 6 mf.		1									
17	Q261050	Arandela muelle A-8		1									
18	Q161450	Tuerca exagonal M-8		1									
19	Z203010	Amarre interruptor magnetico		1									
	Q152004	Tornillo aplastado M-5x13		1									
	Q262030	Arandela muelle A-5		1									
	Q162030	Tuerca exagonal M-5		1									
20	Z203009	interruptor magnetico		1									
21	Z203011	Camara presostato		1									
22	Q307003	Junta torica Ø16,01xØ10,77xØ2,62		3									

MOD.	LAVAVASOS	ZONA	PARTE FUNCIONAL ELECTRICA	PLANO	C-1300

ITEM	CODIGO	DENOMINACION	TEXTO	LVC-21B									NOTAS
23	Z203013	Tornillo presostato		1									
24	P102154	Brida elastica para tubo		2									
25	3702400	Tubo goma negra Ø8xØ4x1100		1									
26	Z203012	Empalme presostato		1									
27	Z203062	Rele puerta 16 A. 230 V., 50/60 Hz.		1									
28	Z403016	Guia contactor L=100		1									
	Q419005	Remache tubular Ø4x8		2									
29	Z213007	Contactor 230 V. , 50 - 60 Hz.		2									
30	Z203020	Retenedor de cable		1									
31	Z433011	Presostato doble		1									
	Q082032	Tornillo alomado BZ-3,5x9,5		1									
32	Z602923	Soporte presostato		1									
	Q152004	Tornillo aplastado M-5x13		1									
	Q242030	Arandela abanico A-5		1									
	Q162030	Tuerca exagonal M-5		1									
33	Z603025	Regleta de conexiones		1									
	Q032021	Tornillo alomado M-4x10		1									
	Q162020	Tuerca exagonal M-4		1									
34	Z433002	Programador ciclo		1									
	Q152004	Tornillo aplastado M-5x13		2									
	Q242030	Arandela abanico A-5		2									
	Q162020	Tuerca exagonal M-5		2									
35	Z432903	Frente extraible		1									
36	Z452901	Embellecedor adhesivo		1									
37	Z213033	Pulsador de marcha		1									
38	R693055	Piloto verde		1									
39	R693056	Piloto ambar		1									
40	Z433001	Conmutador de funciones		1									
	Z203007	Casquillo		2									

MOD.	LAVAVASOS	ZONA	PARTE FUNCIONAL ELECTRICA	PLANO	C-1300

ITEM	CODIGO	DENOMINACION	TEXTO	LVC-21B									NOTAS
	Q041324	Tornillo avellanado M-4x25		2									
41	R663062	Boton de mando completo		1									
42	Q152004	Tornillo aplastado M-5x13		2									

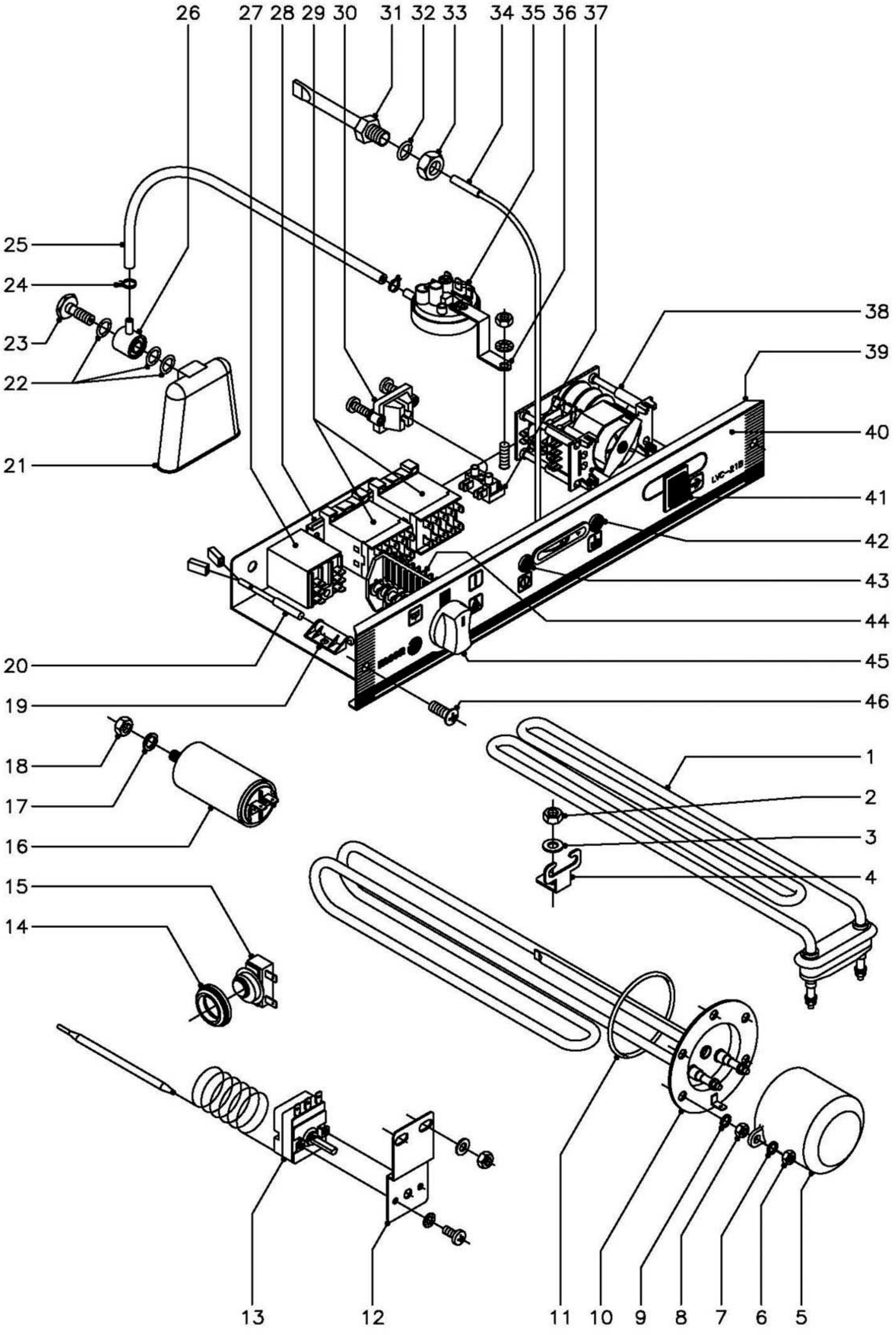

N plano	Firma	Fecha	Aparato	Lamina	
C–1301		03–2003	PARTE FUNCIONAL ELECTRICA LAVAVASOS LVC–21W Y MF–21	12	Fagor Industrial S.Coop. Oñate

MOD.	LAVAVASOS	ZONA	PARTE FUNCIONAL ELECTRICA	PLANO	C-1301

ITEM	CODIGO	DENOMINACION	TEXTO	LVC-21 W	MF-21								NOTAS
1	R223005	Resistencia tanque 2000 W.		1	1								
2	Q162040	Tuerca exagonal M-6		1	1								
3	Q232040	Arandela plana A-6		1	1								
4	Z603602	Soporte resistencia tanque		1	1								
5	Z401713	Caperuza resistencia calderin		1	1								
6	Q163140	Tuerca exagonal M-6		2	2								
7	Q262040	Arandela muelle A-6		2	2								
8	Q163140	Tuerca exagonal M-6		5	5								
9	Q262040	Arandela muelle A-6		5	5								
10	Z421711	Resistencia calderin 2800 W.		1	1								
11	Q307053	Junta torica Ø54,48xØ43,82xØ5,33		1	1								
12	Z403040	Soporte termostato		1	1								
	Q232040	Arandela plana A-6		2	2								
	Q162040	Tuerca exagonal M-6		2	2								
13	Z393005	Termostato calderin		1	1								
	Q152024	Tornillo avellanado M-4x8		2	2								
	Q242020	Arandela abanico A-4		2	2								
14	N503017	Soporte termostato (tanque)		1	1								
15	Z718405	Termostato doble (tanque)		1	1								
16	V817100	Condensador 6 mf.		1	1								
17	Q261050	Arandela muelle A-8		1	1								
18	Q161450	Tuerca exagonal M-8		1	1								
19	Z203010	Amarre interruptor magnetico		1	1								
	Q152004	Tornillo aplastado M-5x13		1	1								
	Q262030	Arandela muelle A-5		1	1								
	Q162030	Tuerca exagonal M-5		1	1								
20	Z203009	interruptor magnetico		1	1								
21	Z203011	Camara presostato		1	1								
22	Q307003	Junta torica Ø16,01xØ10,77xØ2,62		3	3								

MOD.	LAVAVASOS	ZONA	PARTE FUNCIONAL ELECTRICA	PLANO	C-1301

ITEM	CODIGO	DENOMINACION	TEXTO	LVC-21 W	MF-21								NOTAS
23	Z203013	Tornillo presostato		1	1								
24	P102154	Brida elastica para tubo		2	2								
25	3702400	Tubo goma negra Ø8xØ4x1100		1	1								
26	Z203012	Empalme presostato		1	1								
27	Z203062	Rele puerta 16 A. 230 V., 50/60 Hz.		1	1								
28	Z403016	Guia contactor L=100		1	1								
	Q419005	Remache tubular Ø4x8		2	2								
29	Z213007	Contactor 230 V. , 50 - 60 Hz.		2	2								
30	Z203020	Retenedor de cable		1	1								
31	Z263002	Vaina indicador		1	1								
32	Q306024	Arandela junta Ø18xØ12,5x1,5		1	1								
33	Q162070	Tuerca exagonal M-12		1	1								
34	Z228405	Indicador analogico Fahrenheit		1	1								
35	Z433011	Presostato doble		1	1								
	Q082032	Tornillo alomado BZ-3,5x9,5		1	1								
36	Z602923	Soporte presostato		1	1								
	Q152004	Tornillo aplastado M-5x13		1	1								
	Q242030	Arandela abanico A-5		1	1								
	Q162030	Tuerca exagonal M-5		1	1								
37	Z603025	Regleta de conexiones		1	1								
	Q032021	Tornillo alomado M-4x10		1	1								
	Q162020	Tuerca exagonal M-4		1	1								
38	Z448302	Programador ciclo 2' (60 Hz.)		1	1								
	Q152004	Tornillo aplastado M-5x13		2	2								
	Q242030	Arandela abanico A-5		2	2								
	Q162020	Tuerca exagonal M-5		2	2								
39	Z432903	Frente extraible		1	1								
40	Z458401	Embellecedor adhesivo W		1	-								
40	Z458501	Embellecedor adhesivo MF		-	1								

MOD.	LAVAVASOS	ZONA	PARTE FUNCIONAL ELECTRICA	PLANO	C-1301

ITEM	CODIGO	DENOMINACION	TEXTO	LVC-21 W	MF-21								NOTAS
41	Z213033	Pulsador de marcha		1	1								
42	R693055	Piloto verde		1	1								
43	R693056	Piloto ambar		1	1								
44	Z433001	Conmutador de funciones		1	1								
	Z203007	Casquillo		2	2								
	Q041324	Tornillo avellanado M-4x25		2	2								
45	R663062	Boton de mando completo		1	-								
45	R663070	Boton de mando completo MF		-	1								
46	Q152004	Tornillo aplastado M-5x13		2	2								

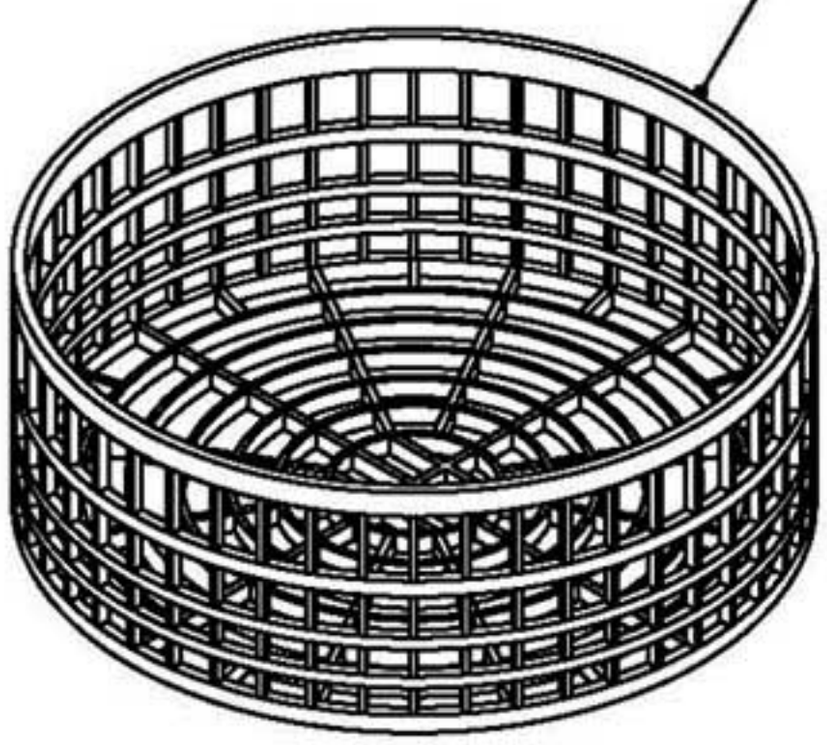

1

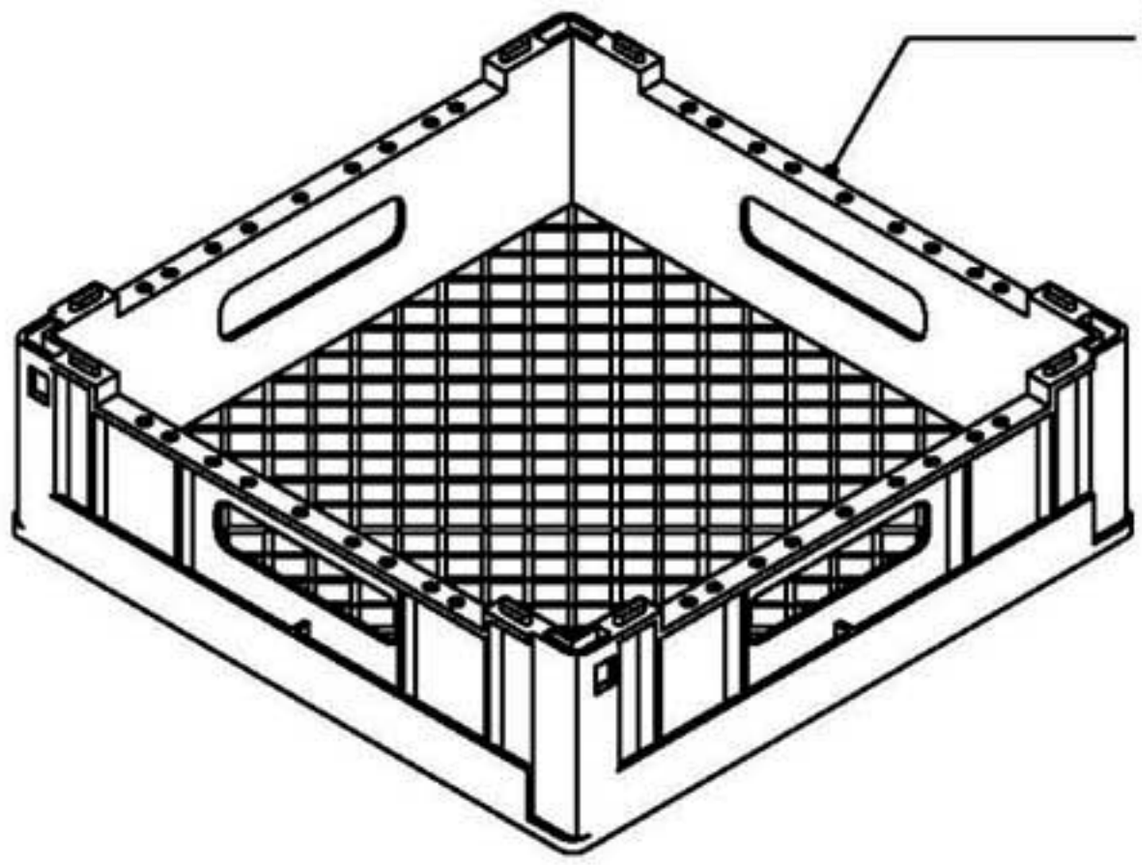

2

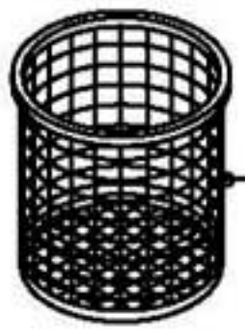

3

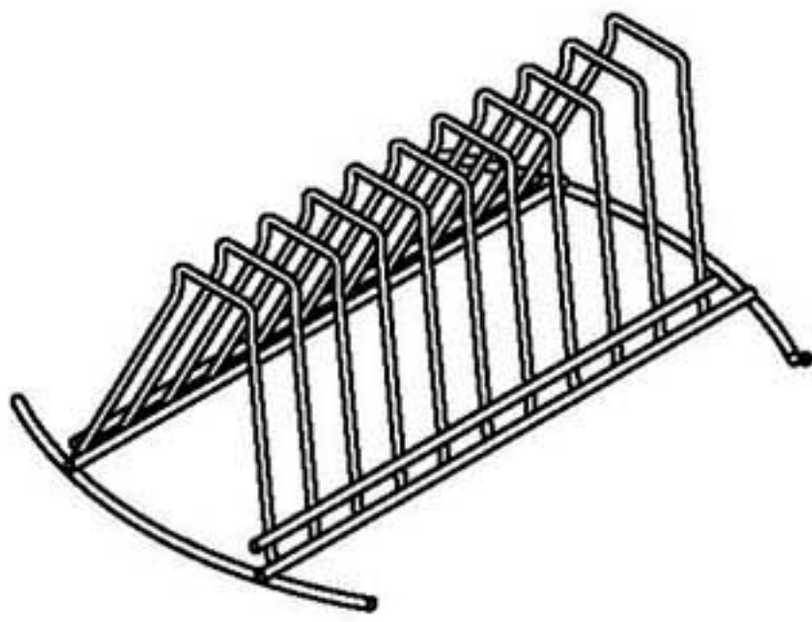

4

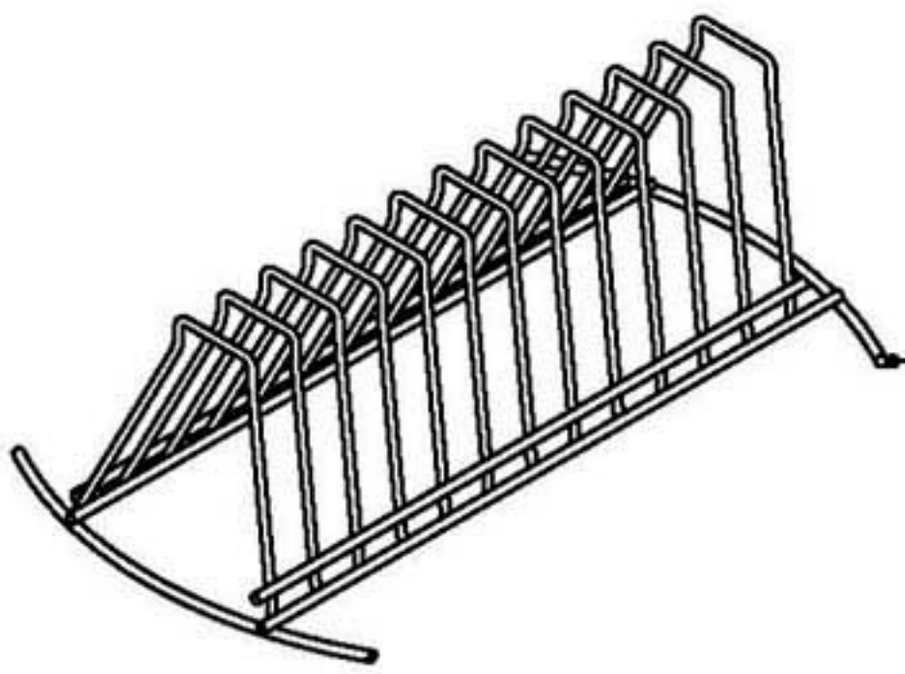

5

N plano	Firma	Fecha	Aparato		Lamina	
C–1302		03–2003	CESTILLOS LAVAVASOS LVR Y LVC		13	Fagor Industrial S.Coop. Oñate

MOD.	LAVAVASOS	ZONA	CESTILLOS	PLANO	C-1302

ITEM	CODIGO	DENOMINACION	TEXTO	LVR-10	LVC-12	LVC-15	LVC-15D	LVC-21	LVC-21D	LVC-21B	LVC-21 W	MF-21	NOTAS
1	Z605304	Cestillo base		2	-	-	-	-	-	-	-	-	
2	Z415320	Cestillo base		-	2	2	2	-	-	-	-	-	
2	Z445320	Cestillo base		-	-	-	-	2	2	2	2	2	
3	Z605303	Cestillo cubiertos		1	1	1	1	1	1	1	1	1	
4	Z605302	Suplemento platillos		-	-	1	1	-	-	-	-	-	
5	Z625302	Suplemento platillos		-	-	-	-	1	1	1	1	1	

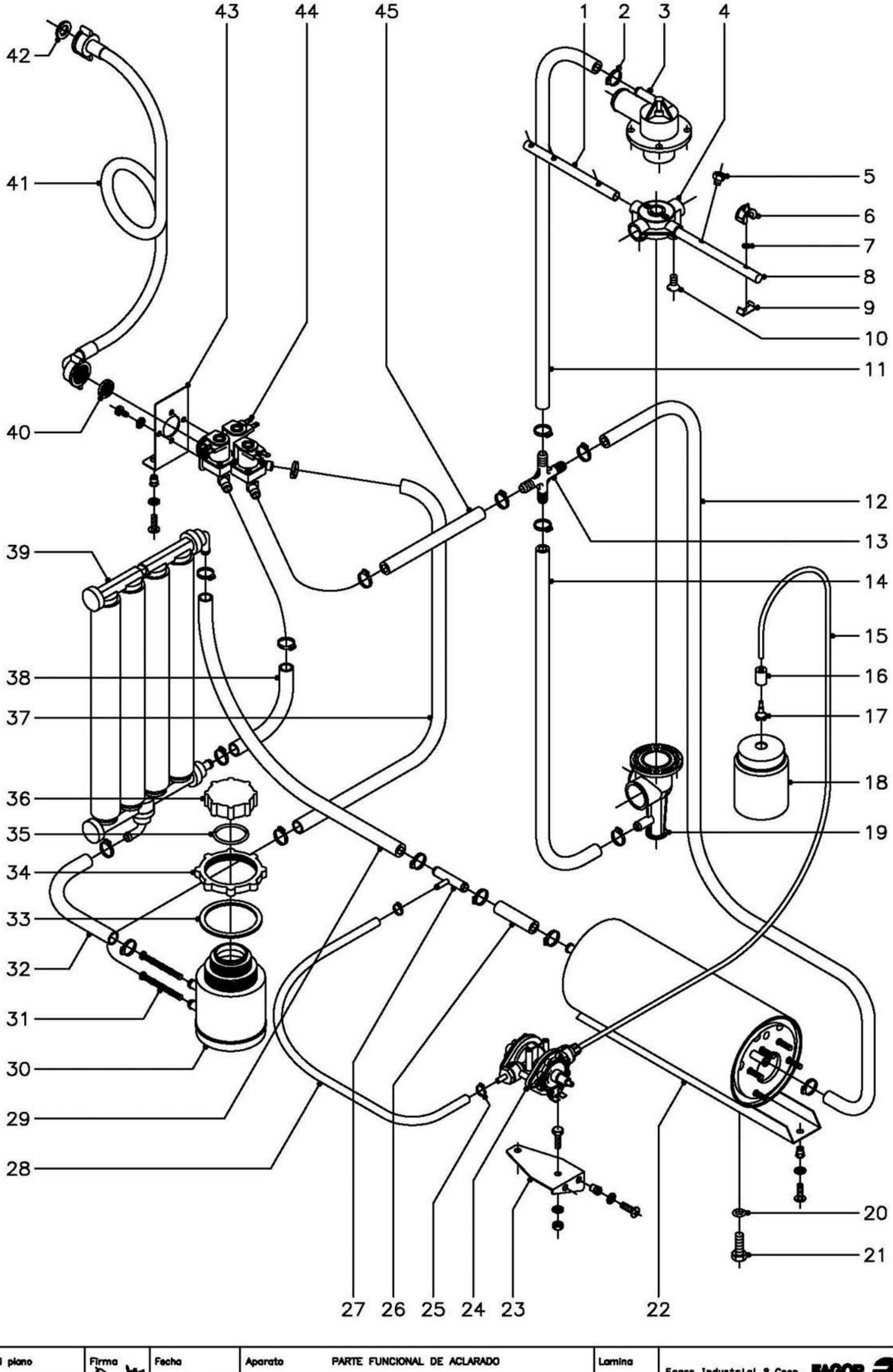

N plano	Firma	Fecha	Aparato	Lamina	
C–1303		03–2003	PARTE FUNCIONAL DE ACLARADO LAVAVASOS CON DESCALCIFICADOR	14	Fagor Industrial S.Coop. FAGOR Oñate

MOD.	LAVAVASOS	ZONA	PARTE FUNCIONAL DE ACLARADO	PLANO	C-1303

ITEM	CODIGO	DENOMINACION	TEXTO	LVC-15D	LVC-21D								NOTAS
1	Z411902	Rama aclarado "B"		2	-								
1	Z441902	Rama aclarado "B"		-	2								
2	Q881302	Abrazadera 12 - 20		18	18								
3	Z410703	Soporte distribuidor superior		1	1								
4	Z410704	Cruceta		2	2								
5	Z211903	Tobera aclarado inoxidable		8*	10								(* Opcional)
6	Z201905	Tobera aclarado		8	-								
7	Q307036	Junta torica Ø8,84xØ5,28xØ1,78		8	-								
8	Z411901	Rama aclarado "A"		2	-								
8	Z441901	Rama aclarado "A"		-	2								
9	Z201906	Enganche tobera aclarado		8	-								
10	Q152024	Tornillo avellanado M-4x8		4	4								
11	3676900	Tubo goma negra Ø17xØ10x450		1	1								
12	3676900	Tubo goma negra Ø17xØ10x530		1	-								
12	3676900	Tubo goma negra Ø17xØ10x630		-	1								
13	Z401108	Racord en cruz		1	1								
14	3676900	Tubo goma negra Ø17xØ10x530		1	-								
14	3676900	Tubo goma negra Ø17xØ10x630		-	1								
15	3699200	Conducto tensoactivo Ø6xØ4x1100		1	1								
16	Z701152	Peso filtro		1	1								
17	Z601153	Filtro aspiracion tensoactivo		1	1								
18	-	Deposito tensoactivo		-	-								(Comercio)
19	Z410702	Pasamuros cestillo cuadrado		1	1								
20	Q307048	Junta torica Ø16,18xØ9,12xØ3,53		1	1								
21	Q012063	Tornillo exagonal M-10x20		1	1								
22	Z401730	Calderin		1	1								
	Q221342	Remache exagonal M-5		2	2								
	Q242030	Arandela abanico A-5		2	2								
	Q152004	Tornillo aplastado M-5x13		2	2								

MOD.	LAVAVASOS	ZONA	PARTE FUNCIONAL DE ACLARADO	PLANO	C-1303

ITEM	CODIGO	DENOMINACION	TEXTO	LVC-15D	LVC-21D								NOTAS
23	Z401116	Soporte dosificador tensoactivo		1	1								
	Q221342	Remache exagonal M-5		2	2								
	Q242030	Arandela abanico A-5		2	2								
	Q152004	Tornillo aplastado M-5x13		2	2								
24	Z651123	Dosificador tensoactivo		1	1								
	Q012031	Tornillo exagonal M-5x10		2	2								
	Q242030	Arandela abanico A-5		2	2								
	Q162030	Tuerca exagonal M-5		2	2								
25	Q881308	Abrazadera 8 - 14		2	2								
26	3676900	Tubo goma negra Ø17xØ10x250		1	1								
27	Z601157	Toma presion		1	1								
28	3704000	Tubo goma negra Ø10,5xØ5x500		1	1								
29	3676900	Tubo goma negra Ø17xØ10x630		1	1								
30	Z471102	Deposito de sal		1	1								
31	Z471105	Filtro para sal		2	2								
32	3676900	Tubo goma negra Ø17xØ10x250		1	1								
33	Z471107	Arandela junta de tuerca		1	1								
34	Z471106	Tuerca amarre bote		1	1								
35	Z471109	Junta torica de tapon		1	1								
36	Z471108	Tapon de deposito de sal		1	1								
37	3676900	Tubo goma negra Ø17xØ10x700		1	1								
38	3676900	Tubo goma negra Ø17xØ10x780		1	1								
39	Z471101	Descalcificador 4 columnas		1	1								
	Z471111	Soporte superior descalcificador		1	-								
	Z491101	Soporte superior descalcificador		-	1								
	Z471112	Soporte inferior descalcificador		1	1								
	Q232040	Arandela muelle A-6		3	3								
	Q162040	Tuerca exagonal M-6		3	3								
40	Z701132	Filtro - junta		1	1								

MOD.	LAVAVASOS	ZONA	PARTE FUNCIONAL DE ACLARADO	PLANO	C-1303

ITEM	CODIGO	DENOMINACION	TEXTO	LVC-15D	LVC-21D								NOTAS
41	Z602121	Manguera entrada de agua		1	1								
42	Q307031	Arandela junta		1	1								
43	Z401111	Soporte electrovalvula		1	1								
	Q221342	Remache exagonal M-5		2	2								
	Q242030	Arandela abanico A-5		2	2								
	Q152004	Tornillo aplastado M-5x10		2	2								
44	Z611124	Electrovalvula triple montada		1	1								
	Q242020	Arandela abanico A-4		2	2								
	Q152024	Tornillo avellanado M-4x8		2	2								
45	3676900	Tubo goma negra Ø17xØ10x900		1	1								

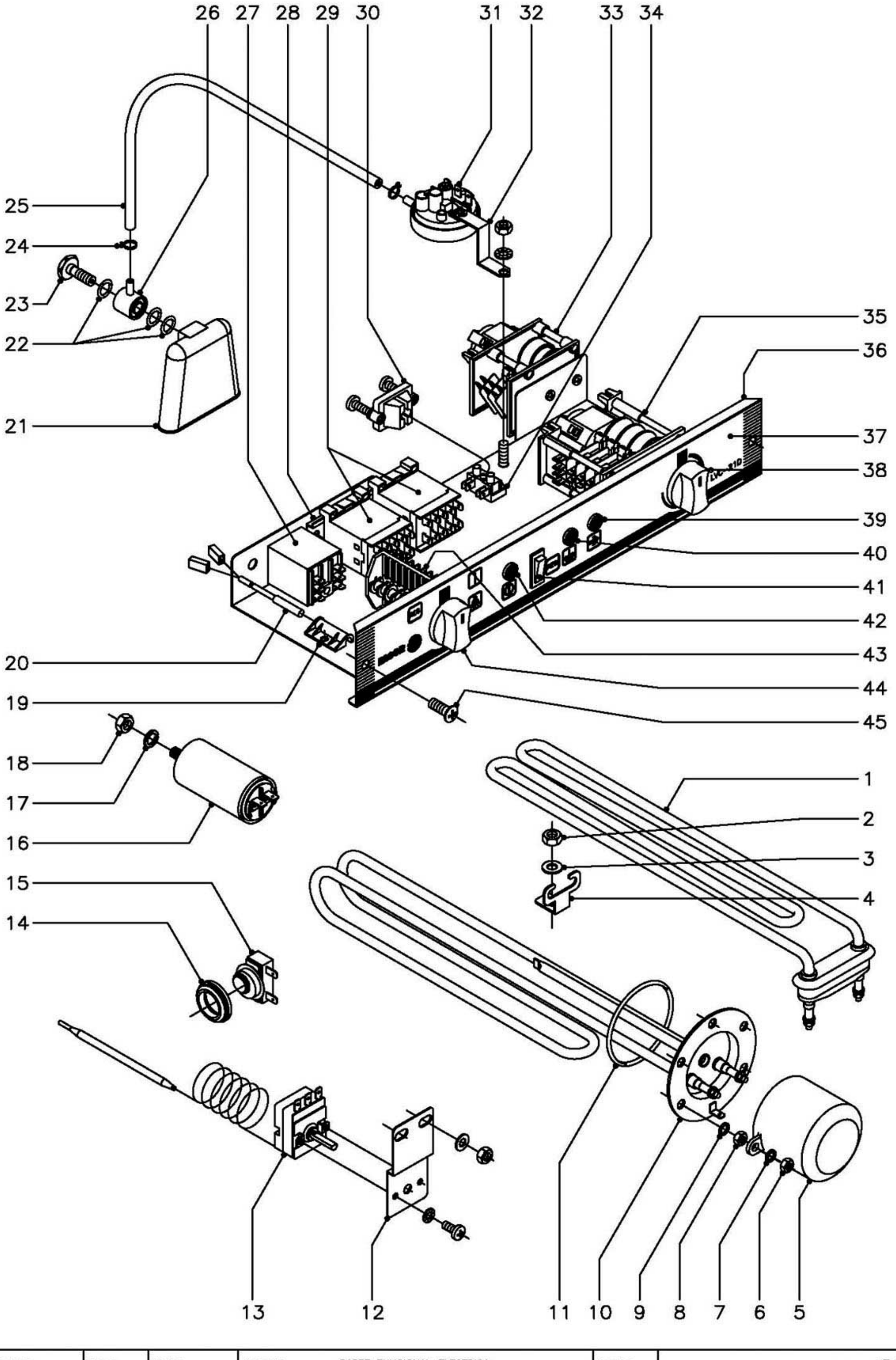

N plano	Firma	Fecha	Aparato	Lamina	
C–1304		03–2003	PARTE FUNCIONAL ELECTRICA LAVAVASOS CON DESCALCIFICADOR	15	Fagor Industrial S.Coop. FAGOR Oñate

MOD.	LAVAVASOS	ZONA	PARTE FUNCIONAL ELECTRICA	PLANO	C-1304

ITEM	CODIGO	DENOMINACION	TEXTO	LVC-15D	LVC-21D								NOTAS
1	R223005	Resistencia tanque		1	1								
2	Q162040	Tuerca exagonal M-6		1	1								
3	Q232040	Arandela plana A-6		1	1								
4	Z603602	Soporte resistencia tanque		1	1								
5	Z401713	Caperuza resistencia calderin		1	1								
6	Q163140	Tuerca exagonal M-6		2	2								
7	Q262040	Arandela muelle A-6		2	2								
8	Q163140	Tuerca exagonal M-6		5	5								
9	Q262040	Arandela muelle A-6		5	5								
10	Z401711	Resistencia calderin 2400 W.		1	-								
10	Z421711	Resistencia calderin 2800 W.		-	1								
11	Q307053	Junta torica Ø54,48xØ43,82xØ5,33		1	1								
12	Z403040	Soporte termostato		1	1								
	Q232040	Arandela plana A-6		2	2								
	Q162040	Tuerca exagonal M-6		2	2								
13	Z393005	Termostato calderin		1	1								
	Q152024	Tornillo avellanado M-4x8		2	2								
	Q242020	Arandela abanico A-4		2	2								
14	N503017	Soporte termostato (tanque)		1	1								
15	Z718405	Termostato doble (tanque)		1	1								
16	V817100	Condensador 6 mf.		1	1								
17	Q261050	Arandela muelle A-8		1	1								
18	Q161450	Tuerca exagonal M-8		1	1								
19	Z203010	Amarre interruptor magnetico		1	1								
	Q152004	Tornillo aplastado M-5x13		1	1								
	Q262030	Arandela muelle A-5		1	1								
	Q162030	Tuerca exagonal M-5		1	1								
20	Z203009	Interruptor magnetico		1	1								
21	Z203011	Camara presostato		1	1								

MOD.	LAVAVASOS	ZONA	PARTE FUNCIONAL ELECTRICA	PLANO	C-1304

ITEM	CODIGO	DENOMINACION	TEXTO	LVC-15D	LVC-21D								NOTAS
22	Q307003	Junta torica Ø16,01xØ10,77xØ2,62		3	3								
23	Z203013	Tornillo presostato		1	1								
24	P102154	Brida elastica para tubo		2	2								
25	3702400	Tubo goma negra Ø8xØ4x1100		1	1								
26	Z203012	Empalme presostato		1	1								
27	Z203062	Rele puerta 16 A. 230 V., 50/60 Hz.		1	1								
28	Z403016	Guia contactor L=100		1	1								
	Q419005	Remache tubular Ø4x8		2	2								
29	Z213007	Contactor 230 V. , 50 - 60 Hz.		2	2								
30	Z203020	Retenedor de cable		1	1								
31	Z403021	Presostato simple		1	1								
	Q082032	Tornillo alomado BZ-3,5x9,5		1	1								
32	Z602923	Soporte presostato		1	1								
	Q152004	Tornillo aplastado M-5x13		1	1								
	Q242030	Arandela abanico A-5		1	1								
	Q162030	Tuerca exagonal M-5		1	1								
33	Z613003	Programador regeneracion		1	1								
	Q032021	Tornillo alomado M-4x10		2	2								
34	Z603025	Regleta de conexiones		1	1								
	Q032021	Tornillo alomado M-4x10		1	1								
	Q242020	Arandela abanico A-4		1	1								
	Q162020	Tuerca exagonal M-4		1	1								
35	Z403002	Programador ciclo		1	1								
	Z203007	Casquillo		4	4								
	Q041324	Tornillo avellanado M-4x25		4	4								
36	Z472901	Frente extraible		1	-								
36	Z492901	Frente extraible		-	1								
37	Z482901	Embellecedor adhesivo		1	-								
37	Z502901	Embellecedor adhesivo		-	1								

MOD.	LAVAVASOS	ZONA	PARTE FUNCIONAL ELECTRICA	PLANO	C-1304

ITEM	CODIGO	DENOMINACION	TEXTO	LVC-15D	LVC-21D								NOTAS
38	R663062	Boton de mando completo		1	1								
39	R693056	Piloto ambar		1	1								
40	R693055	Piloto verde		1	1								
41	Z403033	Pulsador aclarado		1	1								
42	R693056	Piloto ambar		1	1								
43	Z433001	Conmutador de funciones		1	1								
	Z203007	Casquillo		2	2								
	Q041324	Tornillo avellanado M-4x25		2	2								
44	R663062	Boton de mando completo		1	1								
45	Q152004	Tornillo aplastado M-5x13		2	2								

MOD.	LAVAVASOS	ZONA	VARIOS	PLANO	

ITEM	CODIGO	DENOMINACION	TEXTO	LVR-10									NOTAS
	Z406132	Folleto de instrucciones		1									
	Z393010	Esquema electrico adhesivo		1									Plano HC-16738-2
	Z393035	Esquema electrico de montaje		1									Plano HC-16386-8
	Z603041	Cable de alimentacion		1									
	Z393001	Instalacion electrica		1									

MOD.	LAVAVASOS	ZONA	VARIOS	PLANO	

ITEM	CODIGO	DENOMINACION	TEXTO	LVC-12	LVC-15	LVC-15D	LVC-21	LVC-21D	LVC-21B				NOTAS
	Z406132	Folleto de instrucciones		1	1	1	1	1	1				
	Z393010	Esquema electrico adhesivo		1	-	-	-	-	-				Plano HC-16738-2
	Z403014	Esquema electrico adhesivo		-	1	-	1	-	-				Plano HC-16496-4
	Z473002	Esquema electrico adhesivo		-	-	1	-	1	-				Plano HC-16531-1
	Z433009	Esquema electrico adhesivo		-	-	-	-	-	1				Plano HC-17195-1
	Z393035	Esquema electrico de montaje		1	-	-	-	-	-				Plano HC-16386-8
	Z403035	Esquema electrico de montaje		-	1	-	1	-	-				Plano HC-16385-9
	Z473035	Esquema electrico de montaje		-	-	1	-	1	-				Plano HC-16530-5
	Z433035	Esquema electrico de montaje		-	-	-	-	-	1				Plano HC-16383-9
	Z603041	Cable de alimentacion		1	1	1	1	1	1				
	Z393001	Instalacion electrica		1	-	-	-	-	-				
	Z403011	Instalacion electrica		-	1	1	1	1	1				
	Z473001	Cableado descalcificador		-	-	1	-	1	-				
	Z433005	Cableado bomba de desagüe		-	-	-	-	-	1				

MOD.	LAVAVASOS	ZONA	VARIOS	PLANO	

ITEM	CODIGO	DENOMINACION	TEXTO	LVC-21 W	MF-21								NOTAS
	Z408432	Folleto de instrucciones		1	1								
	Z438402	Esquema electrico adhesivo		1	1								Plano HC-17117-1
	Z408408	Cable de alimentacion		1	1								
	Z403011	Instalacion electrica		1	1								
	Z433005	Cableado bomba de desagüe		1	1								
	R726512	Etiqueta advertencia legal		1	1								
	S326540	Papel polyester 86x130		1	1								
	Z228432	Indicador caracteristicas		1	1								
	Z438435	Etiqueta conexiones		1	1								
	Z603021	Chapita de tierra		1	1								
	R696511	Etiqueta embalaje Market-Forge		-	1								

MOD.	LAVAVASOS (AZKOYEN)	ZONA	PIEZAS ESPECIFICAS (AZKOYEN)	PLANO	

ITEM	CODIGO	DENOMINACION	TEXTO	A-9 (LVC-12)	A-15 (LVC-15)	A-21 (LVC-21)	A-21B (LVC-21B)						NOTAS
	Z468601	Embellecedor adhesivo		1	-	-	-						
	Z418601	Embellecedor adhesivo		-	1	-	-						
	Z448601	Embellecedor adhesivo		-	-	1	-						
	Z458601	Embellecedor adhesivo		-	-	-	1						
	Z468602	Adhesivo puerta		1	1	-	-						
	Z448602	Adhesivo puerta		-	-	1	1						
	Z468603	Adhesivo panel		1	1	-	-						
	Z448603	Adhesivo panel		-	-	1	-						
	Z458602	Adhesivo panel		-	-	-	1						
	Z888604	Asa puerta		1	1	1	1						
	Z658813	Boton de mando c/anillo compres.		1	1	1	1						
	Z658607	Indicador de mando		1	1	1	1						
	Z468631	Folleto de instrucciones		1	1	1	1						
	Z208610	Hoja garantia AZKOYEN		1	1	1	1						
	Z418602	Frente extraible		-	1	-	-						
	Z448612	Frente extraible		-	-	1	-						
	Z658609	Palet de madera AZKOYEN		1	1	1	1						

MOD.	LAVAVASOS (GAGGIA)	ZONA	PIEZAS ESPECIFICAS (GAGGIA)	PLANO	

ITEM	CODIGO	DENOMINACION	TEXTO	GX-4C (LVC-15)	GX-5C (LVC-21)								NOTAS
	Z414601	Embellecedor adhesivo		1	-								
	Z444601	Embellecedor adhesivo		-	1								
	Z607321	Asa puerta		1	1								
	Q162040	Tuerca exagonal M-6		2	2								
	Z658813	Boton de mando c/anillo compres.		1	1								
	Z658607	Indicador de mando		1	1								

MOD.	LAVAVASOS (FUTURMAT)	ZONA	PIEZAS ESPECIFICAS (FUTURMAT)	PLANO	

ITEM	CODIGO	DENOMINACION	TEXTO	FV-20C (LVC-15)	FV-26C (LVC-21)								NOTAS
	Z414501	Embellecedor adhesivo		1	-								
	Z444501	Embellecedor adhesivo		-	1								
	Z607321	Asa puerta		1	1								
	Q162040	Tuerca exagonal M-6		2	2								
	Z204504	Boton de mando c/anillo compres.		1	1								
	Z604505	Indicador de mando		1	1								

MOD.	LAVAVASOS (CORECO)	ZONA	PIEZAS ESPECIFICAS (CORECO)	PLANO	

ITEM	CODIGO	DENOMINACION	TEXTO	CLV-12-C (LVC-12)	CLV-15-C (LVC-15)	CLV-15-CD (LVC-15D)	CLV-21-C (LVC-21)	CLV-21-CD (LVC-21D)	CLV-21-CB (LVC-21B)				NOTAS
	Z468101	Embellecedor adhesivo		1	-	-	-	-	-				
	Z418101	Embellecedor adhesivo		-	1	-	-	-	-				
	Z488101	Embellecedor adhesivo		-	-	1	-	-	-				
	Z448101	Embellecedor adhesivo		-	-	-	1	-	-				
	Z508101	Embellecedor adhesivo		-	-	-	-	1	-				
	Z458101	Embellecedor adhesivo		-	-	-	-	-	1				

MOD.	LAVAVASOS (ASPES)	ZONA	PIEZAS ESPECIFICAS (ASPES)	PLANO	

ITEM	CODIGO	DENOMINACION	TEXTO	LAB-1000 R (LVR-10)	LAB-1200 C (LVC-12)	LAB-1500 C (LVC-15)	LAB-2100 C (LVC-21)						NOTAS
	Z398701	Embellecedor adhesivo		1	-	-	-						
	Z468701	Embellecedor adhesivo		-	1	-	-						
	Z418701	Embellecedor adhesivo		-	-	1	-						
	Z448701	Embellecedor adhesivo		-	-	-	1						
	Z448702	Boton de mando c/anillo compres.		1	1	1	1						
	Z448703	Asa puerta		1	1	1	1						

MOD.	LAVAVASOS (RESTOMAT)	ZONA	PIEZAS ESPECIFICAS (RESTOMAT)	PLANO	

ITEM	CODIGO	DENOMINACION	TEXTO	KM-21 (LVC-21)	KM-21 B (LVC-21 B)								NOTAS
	Z444901	Embellecedor adhesivo		1	-								
	Z454901	Embellecedor adhesivo		-	1								
	Z214902	Boton de mando c/anillo compres.		1	1								
	Z850522	Asa puerta		1	1								

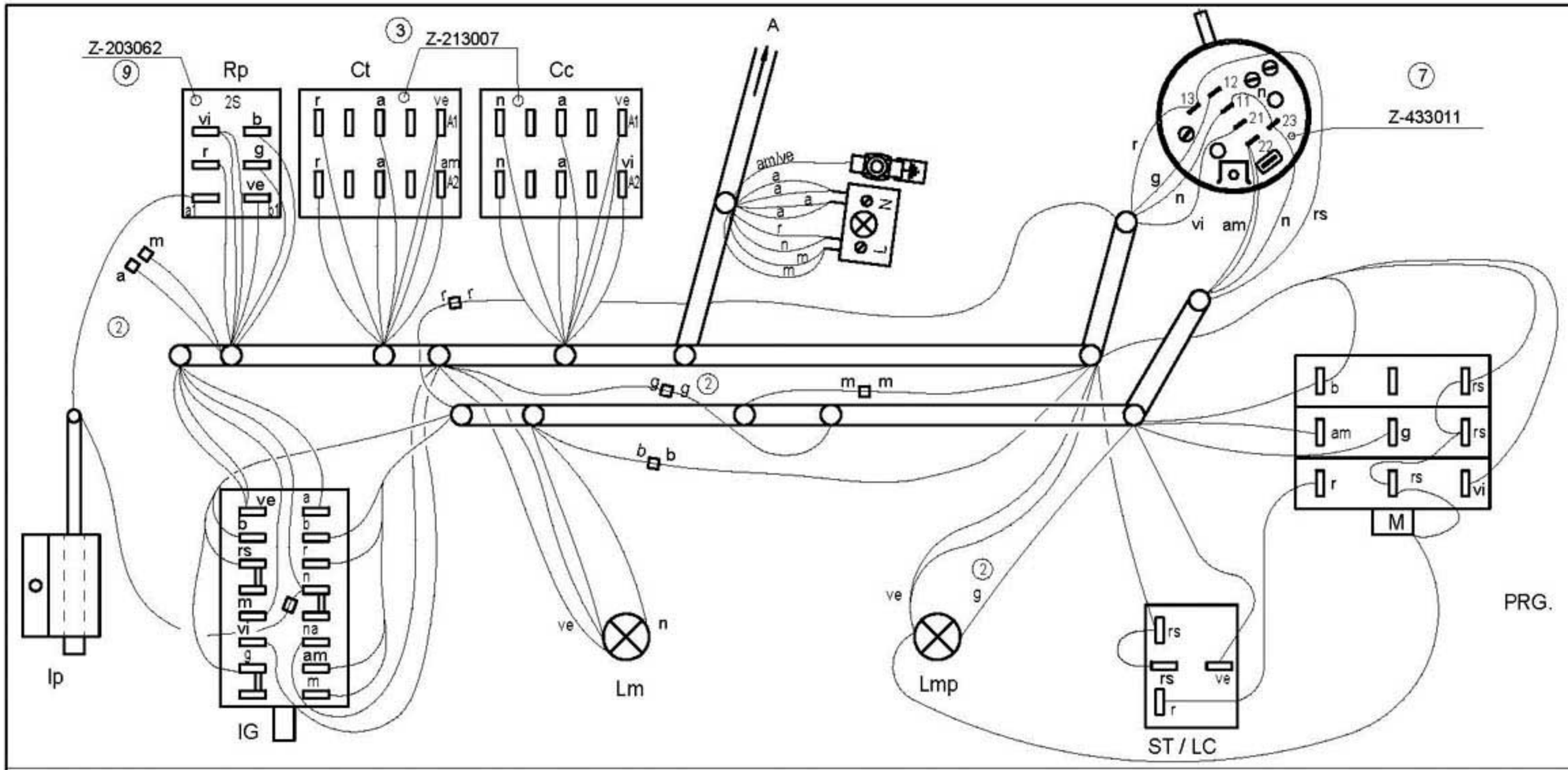

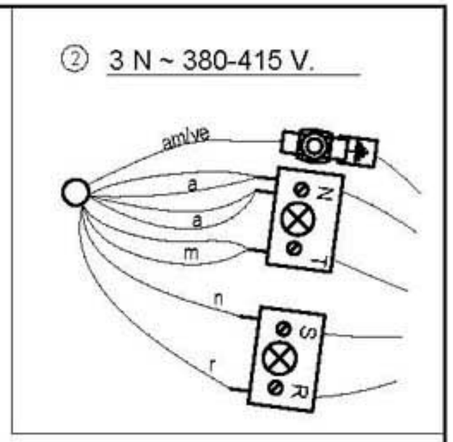

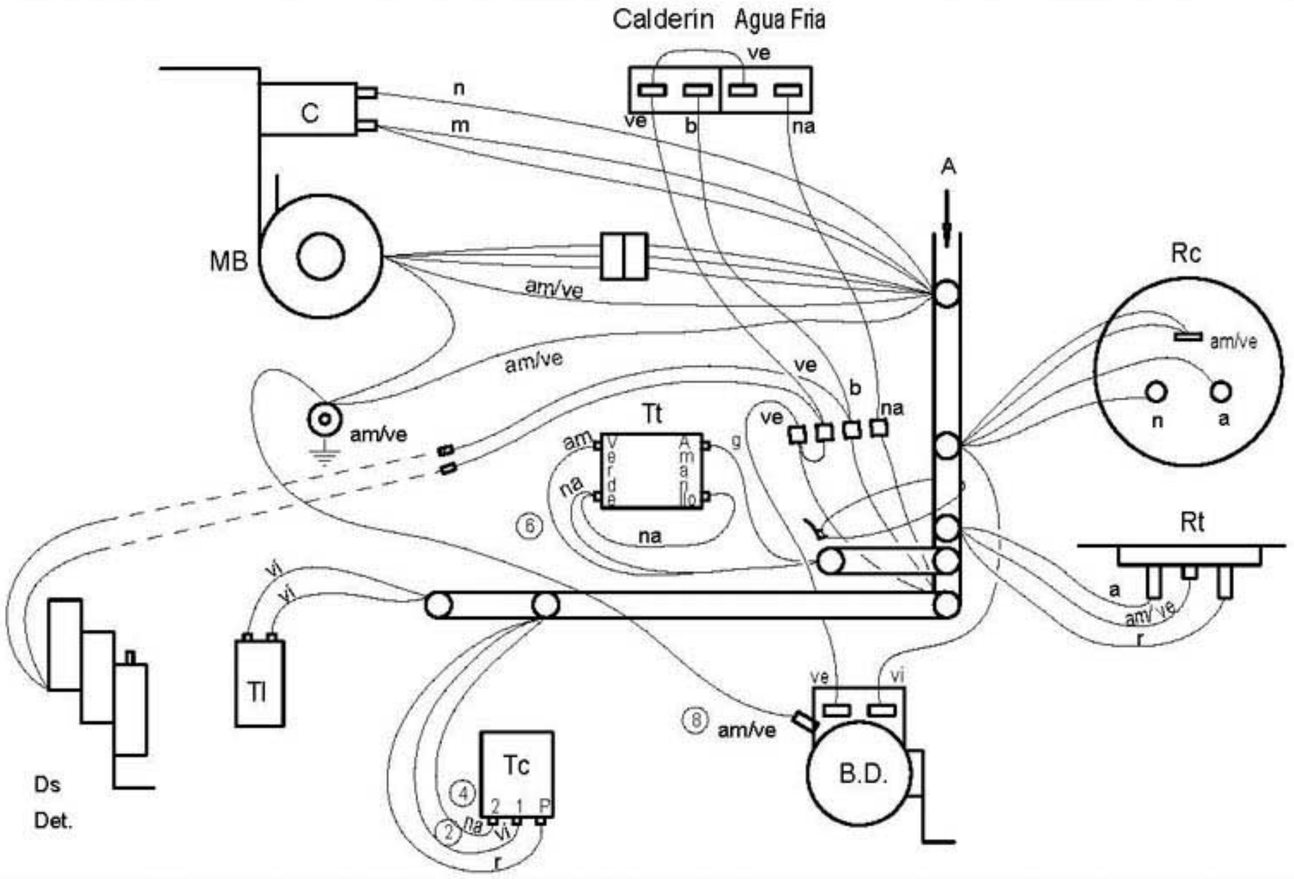

	Esquema de montaje LVR-20 B; LVC-21 B		(5) Z-433035		
Nº	Pieza	Material	Nº Clasificacion	Acabado	
Nº	Modificacion	Propuesta de	Fecha	Tolerancias generales	
				<5±	50–100±
				5–25±	>100±
				25–50±	∝±
(9)	Sustituir Relé Z203018 por Z203062, cambiar colores en Rp	J.M.P.A.	13-5-2002		
(8)	Añadir cable tierra en bomba desague B.D.	Santi	25-4-2001		
(7)	Introducir Presostato Z-433011	J.M.P.	19-10-99		
(6)	Introducir Termostato tanque ZERTAN	Maillo	14-1-98		

	Firma	Fecha		
Dibujado	S. N.	19-10-94	FAGOR	Mecanizado superficial
Proyectado				
Comprobado			Fagor Industrial,Koop.Elk, Mugatua	
Escala			LAVAVASOS	Plano numero HC-16383-9
			Plano hau ez dateke erabil ez bernizta gure baimenitz gabe	Sustituye al Nº
				Sustituido por

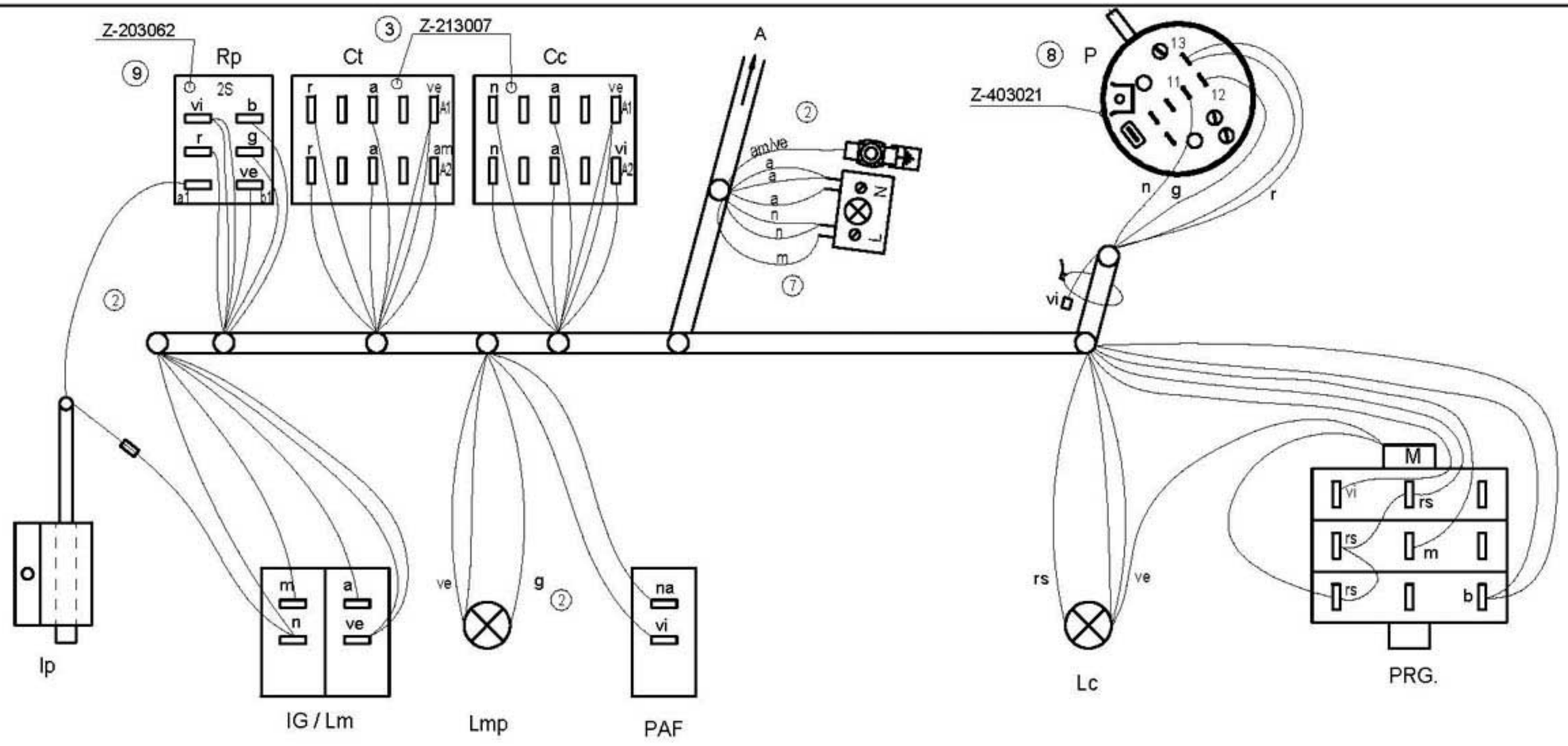

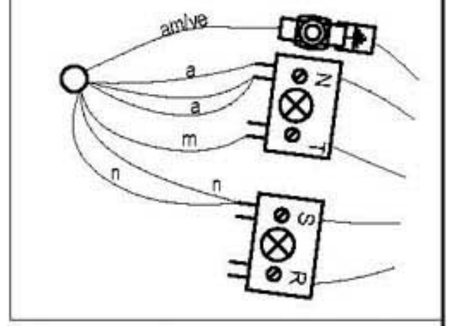

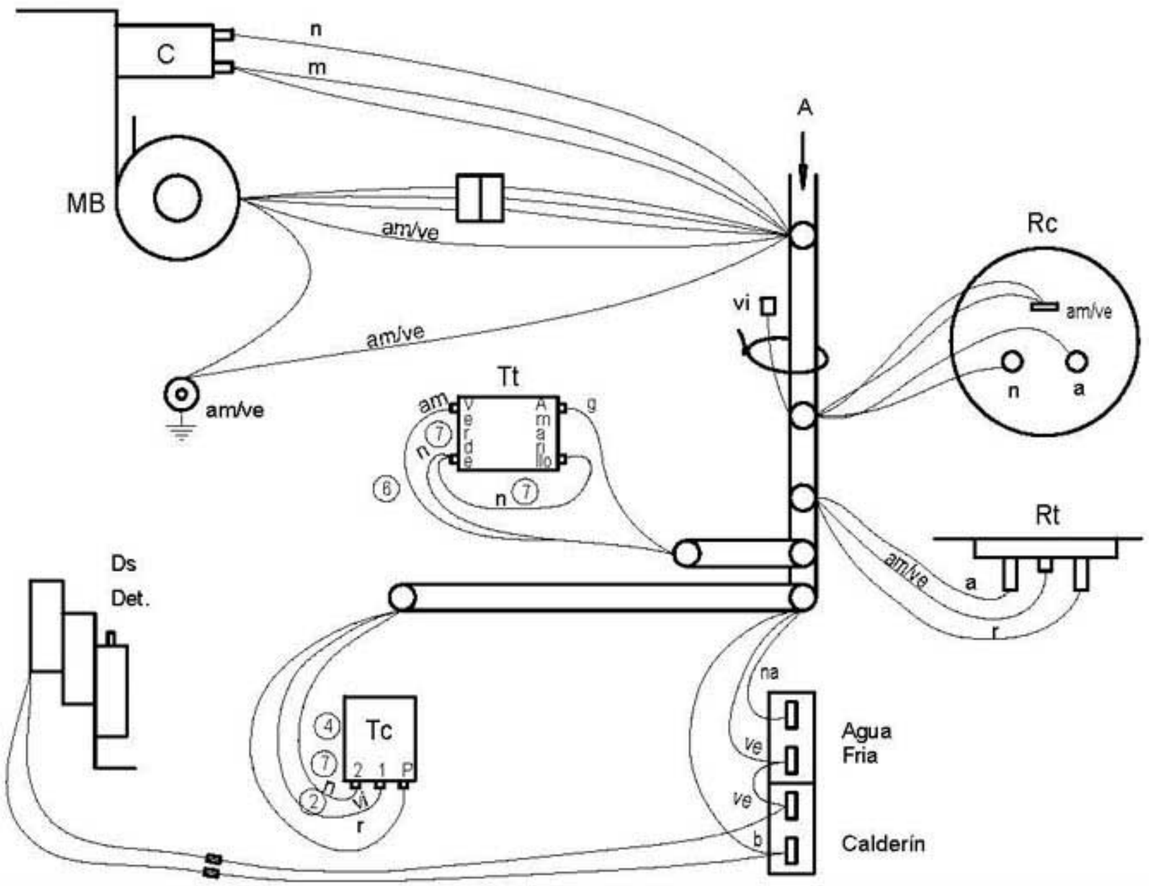

			5		
	Esquema de montaje LVR-14; LVC-15; LVR-20; LVC-21		Z-403035		
Nº	Pieza		Nº Clasificacion	Acabado	
Nº	Modificacion	Propuesta de	Fecha	Tolerancias generales	
9	Sustituir relè Z-203018 por Z-203062, cambiar colores en Rp	J.M.P.	22-5-2002		
8	Introducir presostato Z-403021	J.M.P.	19-10-99		
7	Pasar de color Naranja a Negro en Tc y Tt	I. Unisabel	20-4-99	<5± / 5–25± / 25–50±	50–100± / >100± / ∝±
6	Introducir Termostato tanque ZERTAN	Egidon	14-1-98		
5	Introducir Nº Clasificación	Palacio	10-7-97		
4	Cambiar Termostato y posición cables	Palacio	17-3-97		

	Firma	Fecha		
Dibujado	S. N.	19-10-94	FAGOR	Mecanizado superficial
Proyectado				
Comprobado			Fagor Industrial,Koop Elk, Mugatua	
Escala	LAVAVASOS			Plano numero HC-16385 -9
	Plano hau ez dateke erabilez bertatik gure baimenik gabe			Sustituye al Nº
				Sustituido por

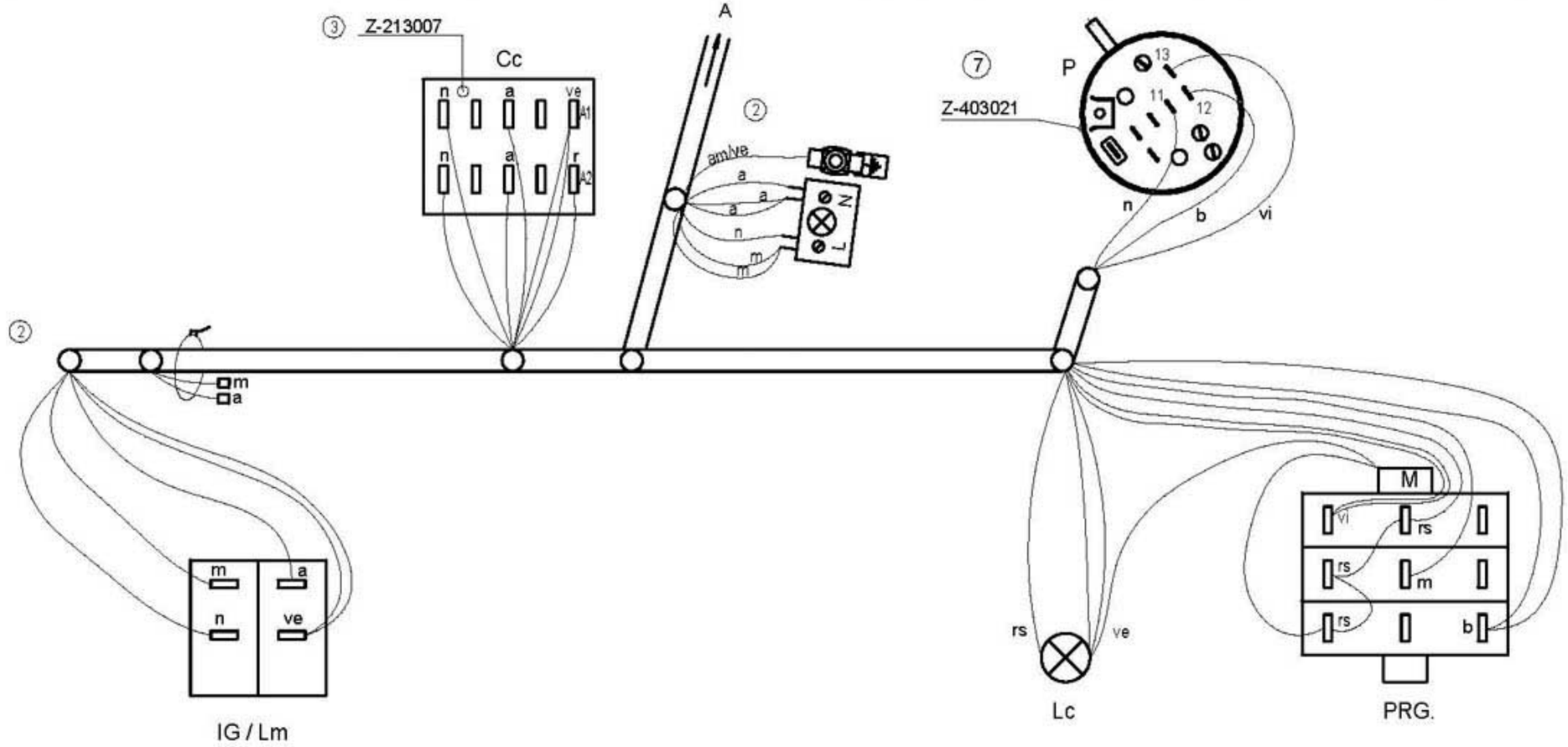

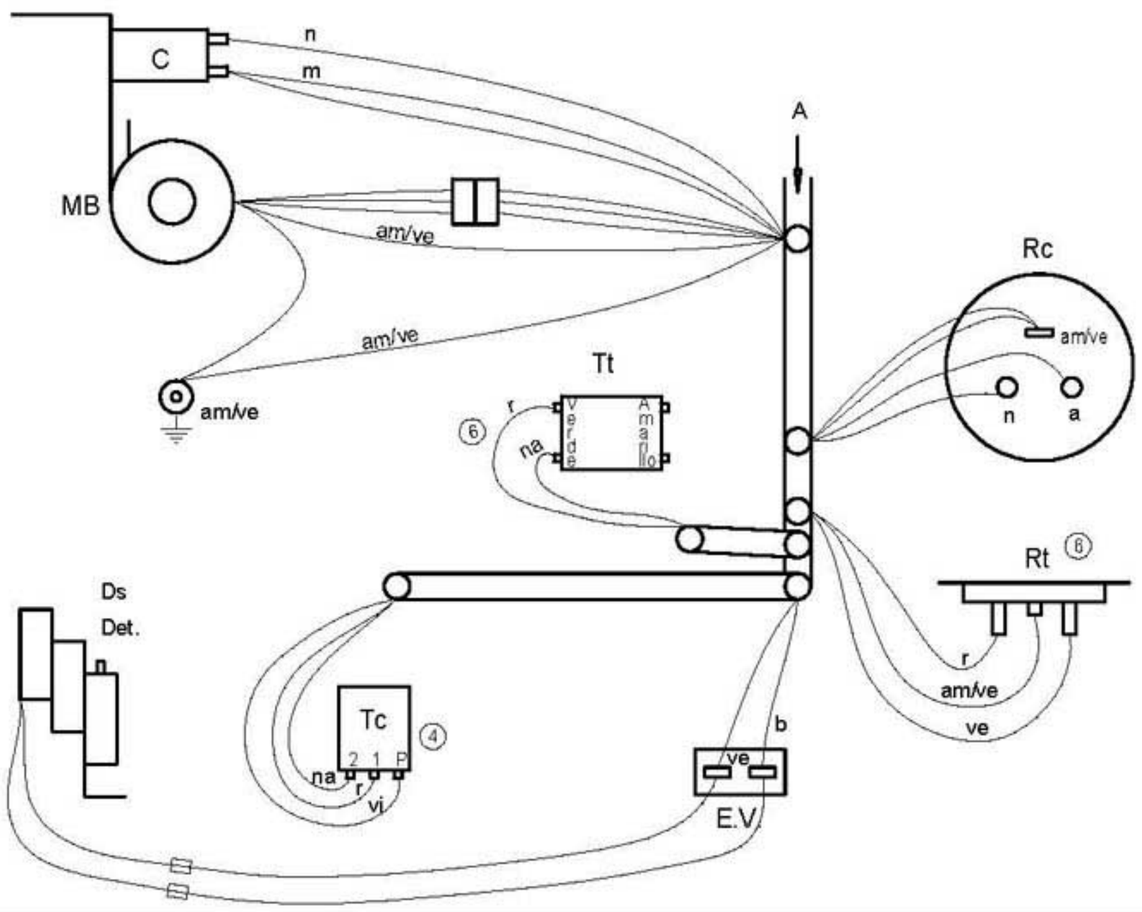

	Esquema de montaje LVR-10 LVC-12		⑤ Z-393035		
Nº	Pieza		Nº Clasificacion	Acabado	
Nº	Modificacion	Propuesta de	Fecha	Tolerancias generales	
				<5±	50–100±
⑦	Sustituir presostato por Z-403021	J.M.P.	19-10-99	5–25±	>100±
⑥	Introducir Tt y Rt	Egidon	2-10-97	25–50±	∝±
⑤	Introducir Nº Clasificación	Palacio	10-7-97		
④	Cambiar Termostato y posición cables	Palacio	17-3-97		

	Firma	Fecha		
Dibujado	S. N.	19-10-94	FAGOR	Mecanizado superficial
Proyectado				
Comprobado			Fagor Industrial,Koop.Elk, Mugatua	
Escala	LAVAVASOS			Plano numero HC-16386 -7
	Plano hau ez dateke erabil ez berrizta gure baimenitz gabe			Sustituye al Nº
				Sustituido por

1N ~ 240V. 50 Hz.
2 ~ 220V. 50/60 Hz.

3N ~ 380 - 415 V.

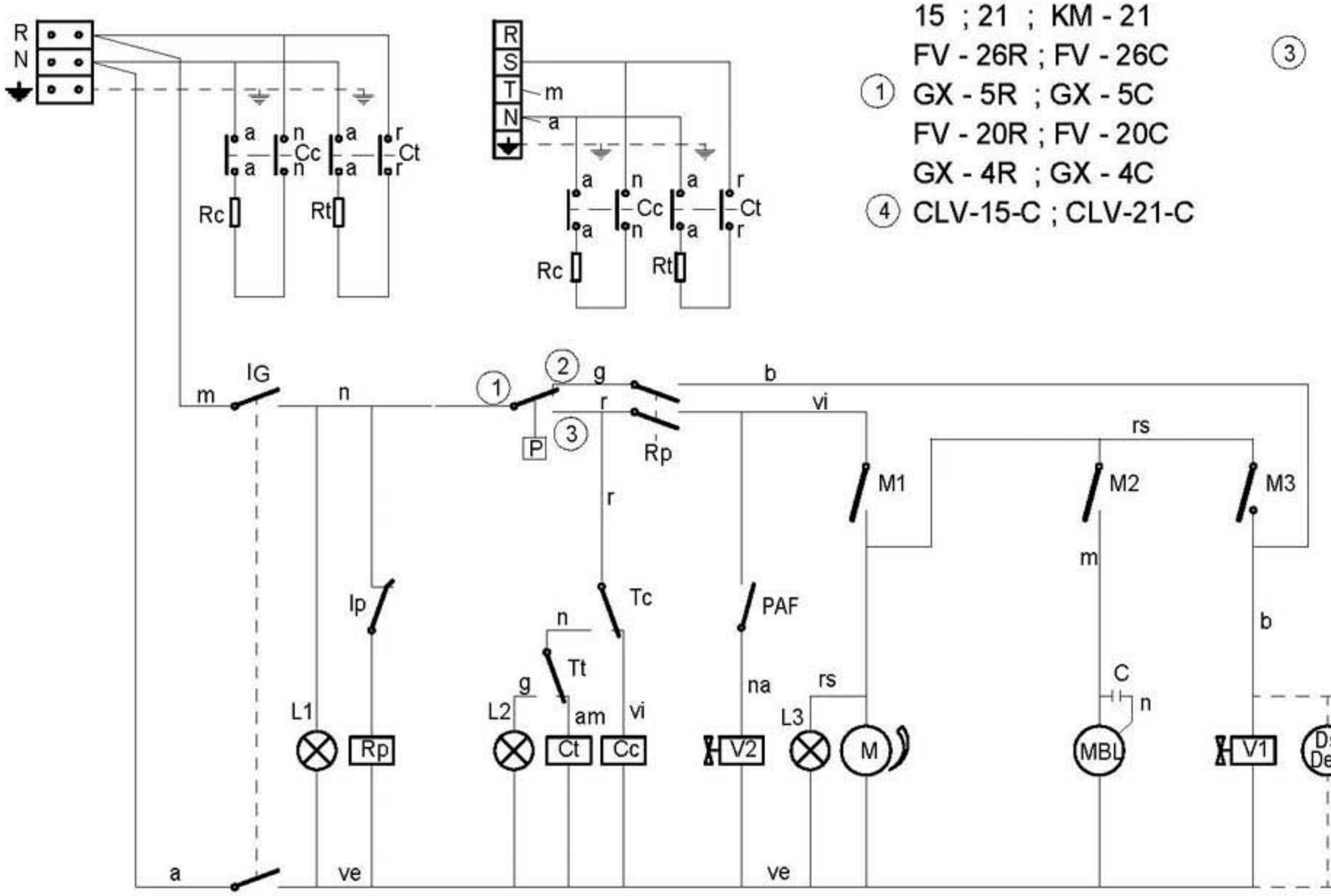

LVR - 14 ; LVC - 15
LVR - 20 ; LVC - 21
15 ; 21 ; KM - 21
FV - 26R ; FV - 26C ③
① GX - 5R ; GX - 5C
FV - 20R ; FV - 20C
GX - 4R ; GX - 4C
④ CLV-15-C ; CLV-21-C

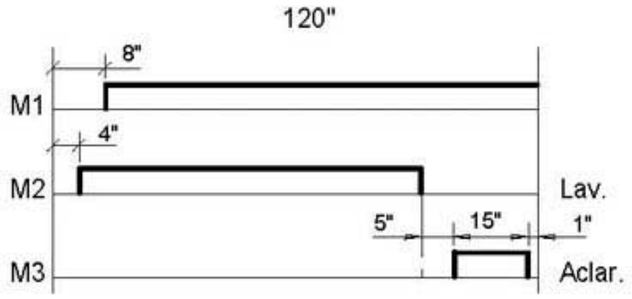

CODIGO DE COLORES:
r = rojo-red-rouge
m = marron-brown-marron
g = gris-grey-gris
n = negro-black-noir
a = azul-blue-bleu
b = blanco-white-blanc
vi = violeta-violette-violet
am = amarillo-yellow-jaune
na = naranja-orange-orange
rs = rosa-rose-pink
ve = verde-green-vert
am/ve = amarillo verde-yellow green-jaune vert

I_G= Interruptor General
L1 = Lampara de marcha
Ip = Micro de puerta
Rp = Relé puerta
P = Presostato
Tc = Termostato calderin
Tt = Termostato tanque
Cc = Contactor calderin
Ct = Contactor tanque
L2 = Lampara máquina preparada
Rc = Resistencia calderin
Rt = Resistencia tanque
Ds Det = Dosificador de detergente (opcional)

M = Motor programador
M1 = Micro programador marcha
M2 = Micro programador lavado
M3 = Micro programador aclarado
L3 = Lámpara de ciclo
MBL= Motobomba lavado
C = Condensador de motobomba
V1 = Válvula de llenado y aclarado
V2 = Válvula de aclarado en frio
EB = Electrobomba de presión (Opcional)
PAF= Pulsador aclarado en frio

	Esquema teorico adhesivo		Papel adhesivo	Z-403014		
Nº	Pieza	Cant.	Material	Nº Clasificacion	Acabado	
Nº	Modificacion		Propuesta de	Fecha	Tolerancias generales	
①	Actualizar versiones		Egidon	17-7-97	<5± / 5–25± / 25–50±	50–100± / >100± / ∝±
②	Modificar color en Tt		I. Urisabel	20-4-99		
③	Introducir versión KM - 21		J.M.P.	22-7-99		
④	Introducir modelos CORECO		Palacio	28-1-00		

	Firma	Fecha	
Dibujado	S. N.	28-9-95	FAGOR — Fagor Industrial,Koop.Elk, Mugatua
Proyectado			
Comprobado			
Escala			Mecanizado superficial

LAVAVASOS

Plano hau ez dateke erabil ez berrota gure baimentz gabe

Plano numero HC-16496 -4
Sustituye al Nº
Sustituido por

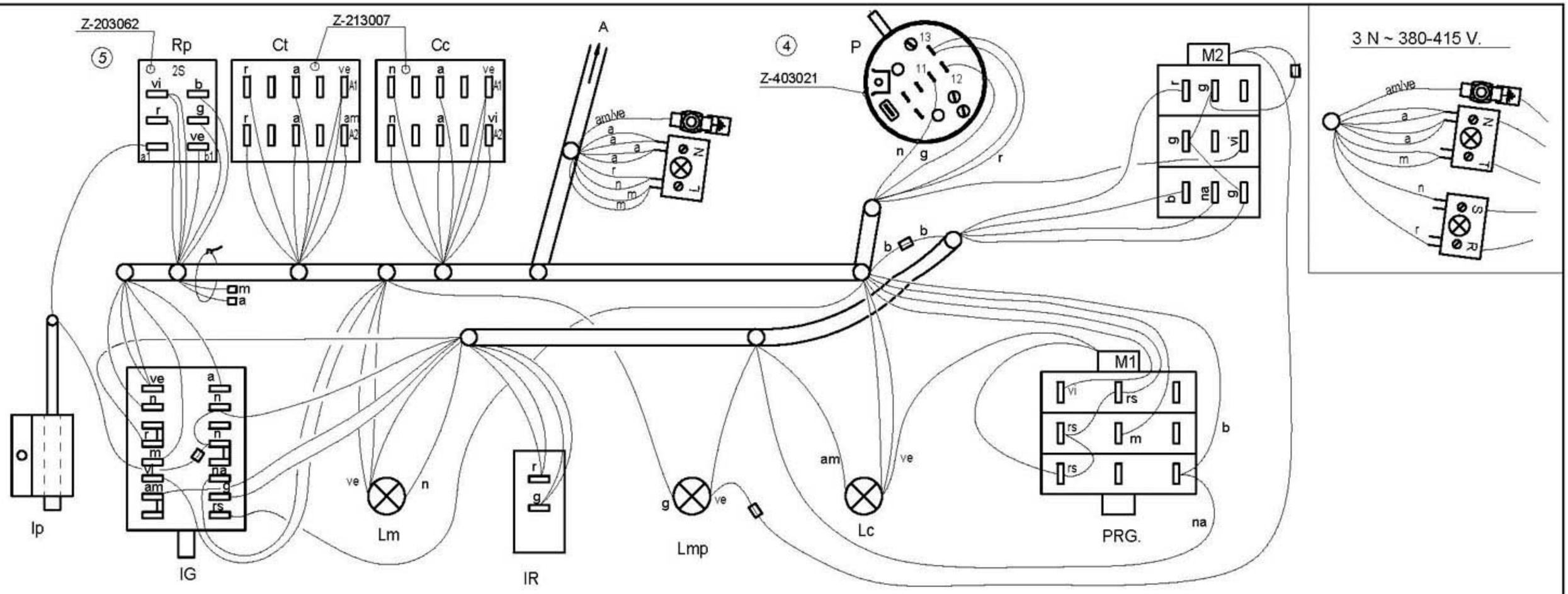

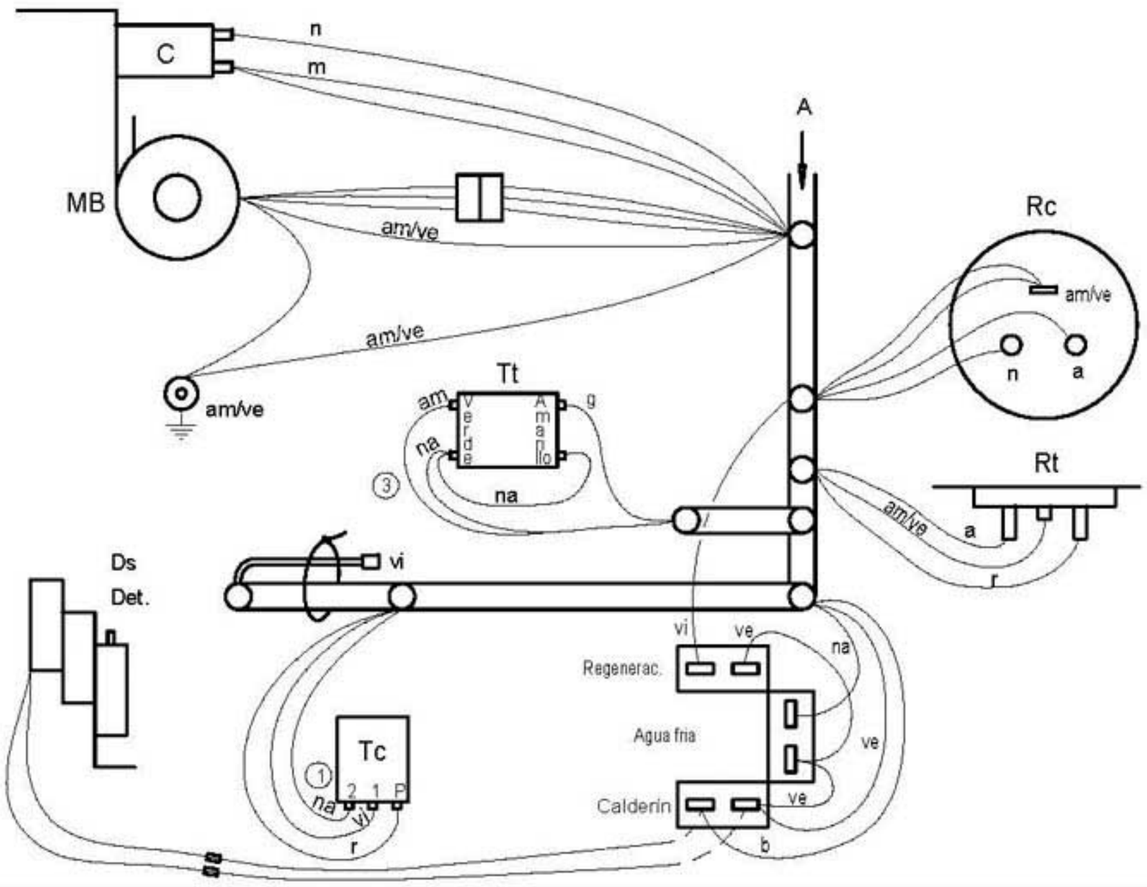

			②	
	Esquema de montaje LVR-14D; LVC-15D; LVR-20D; LVC-21D		Z-473035	
Nº	Pieza		N° Clasificación	
Nº	Modificacion	Propuesta de	Fecha	Tolerancias generales
②	Introducir N° Clasificación	Palacio	10-7-97	<5± ; 5–25± ; 25–50± ; 50–100± ; >100± ; ∝±
③	Introducir Termostato tanque ZERTAN	Egidon	14-1-98	
④	Sustituir presostato por Z-403021	J.M.P.	19-10-99	
⑤	Sustituir relé Z-203018 por Z-203062, cambiar colores en Rp	J.M.P.A.	13-05-02	

	Firma	Fecha		
Dibujado	S. N.	5-2-96	FAGOR	Mecanizado superficial
Proyectado				
Comprobado			Fagor Industrial,Koop.Elk, Mugatua	
Escala	LAVAVASOS			Plano numero HC-16530 -5
	Plano hau ez dateke erabilez bemzta gure baimentz gabe			Sustituye al N°
				Sustituido por

LVR-14 D; LVC-15 D
LVR-20 D; LVC-21 D
① CLV-15-CD; CLV-21-CD

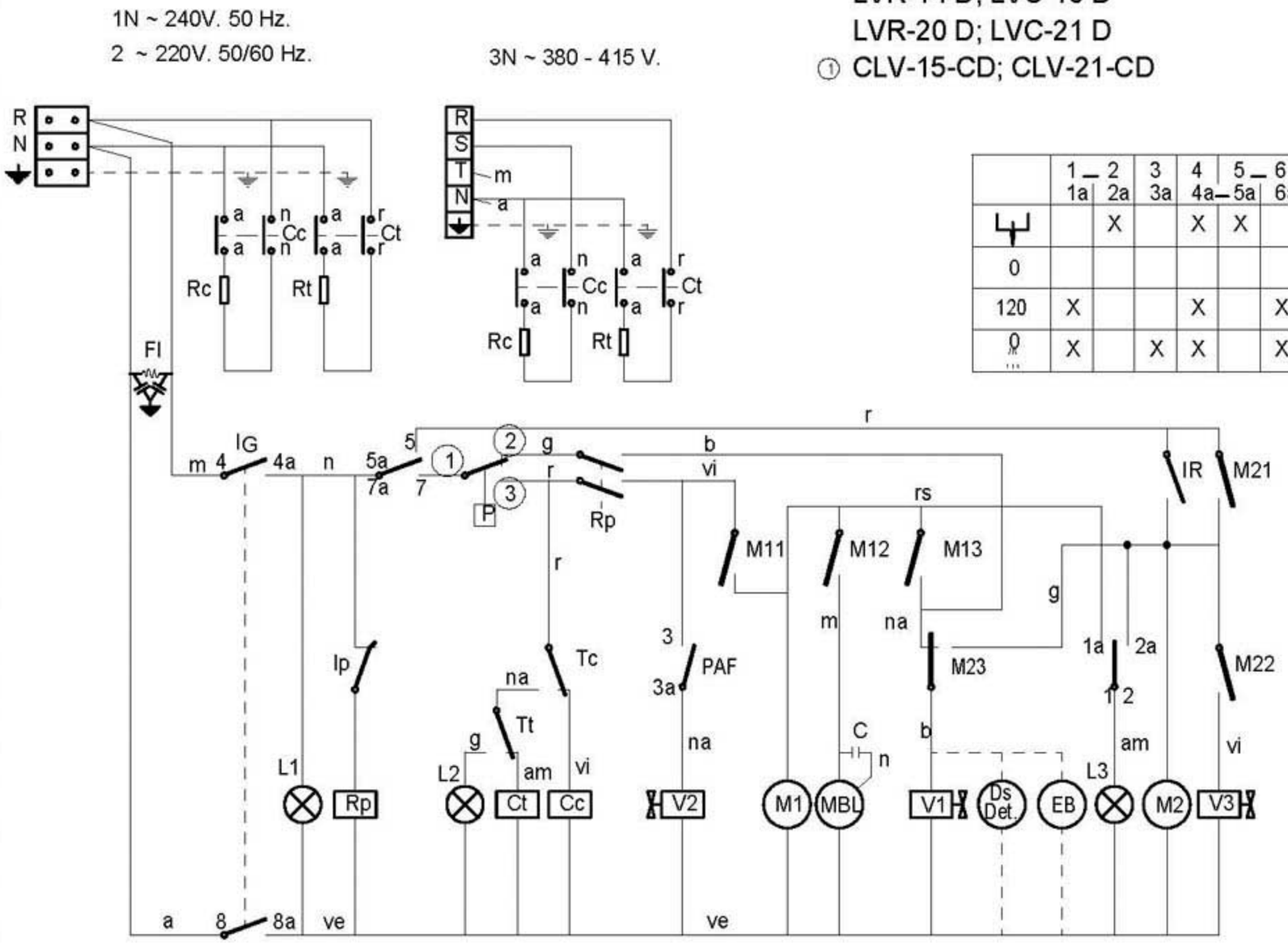

	1 1a	2 2a	3 3a	4 4a	5 5a	6 6a	7 7a	8 8a
⊔		X		X	X			X
0								
120	X			X		X	X	X
0 ...	X		X	X		X	X	X

IG

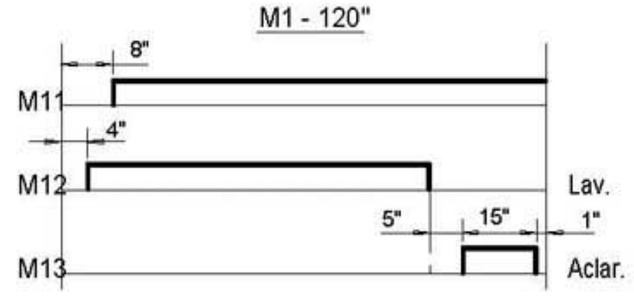

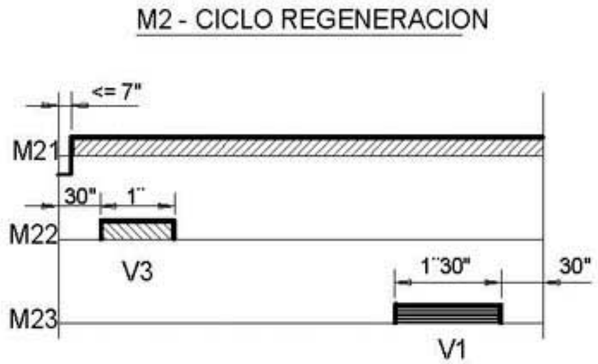

CODIGO DE COLORES:
r = rojo-red-rouge
m = marron-brown-marron
g = gris-grey-gris
n = negro-black-noir
a = azul-blue-bleu
b = blanco-white-blanc
vi = violeta-violette-violet
am = amarillo-yellow-jaune
na = naranja-orange-orange
rs = rosa-rose-pink
ve = verde-green-vert
am/ve = amarillo verde-yellow green-jaune vert

I_G= Interruptor General
L1 = Lampara de marcha
Ip = Micro de puerta
Rp = Relé puerta
P = Presostato
Tc = Termostato calderin
Tt = Termostato tanque
Cc = Contactor calderin
Ct = Contactor tanque
L2 = Lampara máquina preparada
Rc = Resistencia calderin
Rt = Resistencia tanque
Ds Det = Dosificador de detergente (opcional)
V3 = Electroválvula regeneración
IR = Pulsador regeneración

M1 = Motor programador
M11 = Micro programador marcha
M12 = Micro programador lavado
M13 = Micro programador aclarado
M2 = Motor programador
M21 = Micro programador marcha regeneración
M22 = Micro programador regeneración por depósito de sal
M23 = Micro programador regeneración por descalcificador
L3 = Lampara de ciclo y regeneración
MBL= Motobomba lavado
C = Condensador de motobomba
V1 = Válvula de llenado y aclarado
V2 = Válvula de aclarado en frio
EB = Electrobomba de presión (Opcional)
PAF= Pulsador aclarado en frio

	Esquema teorico adhesivo		Papel adhesivo	Z-473002		
Nº	Pieza	Cant.	Material	Nº Clasificacion	Acabado	
Nº	Modificacion		Propuesta de	Fecha	Tolerancias generales	
①	Introducir modelo CORECO		Palacio	28-1-00	<5±	50–100±
					5–25±	>100±
					25–50±	<x±

	Firma	Fecha
Dibujado	S. N.	6-2-96
Proyectado		
Comprobado		
Escala		

FAGOR
Fagor Industrial,Koop.Elk, Mugatua

Mecanizado superficial

LAVAVASOS

Plano numero HC-16531 -1

Sustituye al N°

Sustituido por

Plano hau ez daiteke erabil ez berrizta gure baimenitz gabe

1N ~ 240V. 50 Hz.
2 ~ 220V. 50/60 Hz.

3N ~ 380 - 415 V.

LVR - 10; LVC - 12

9 ; LVC-12 T ①

② CLV-12-C

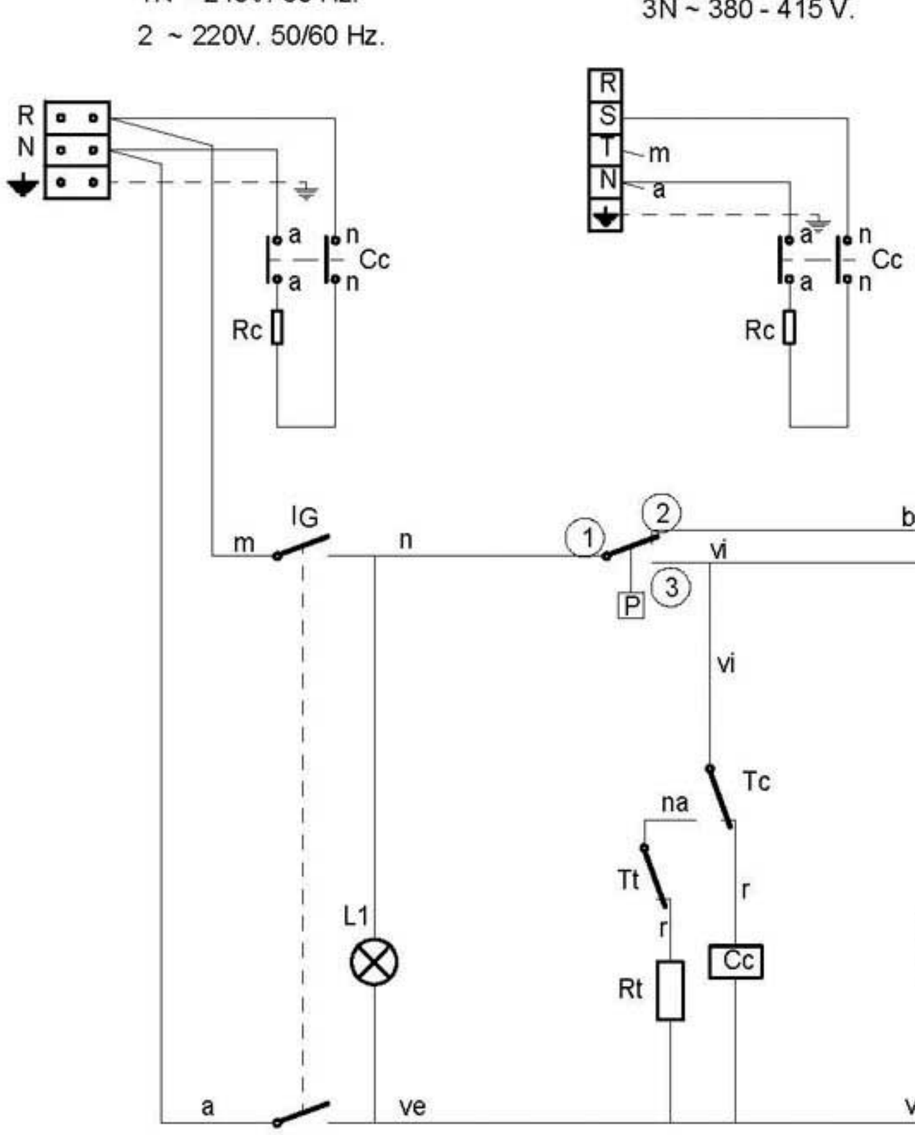

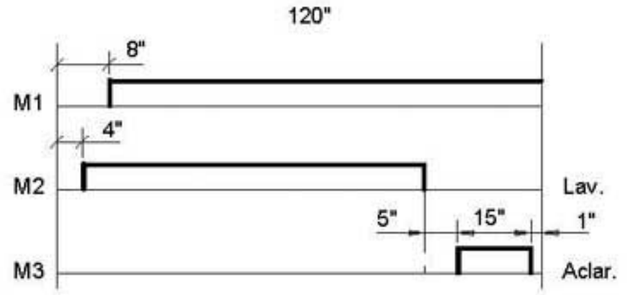

CODIGO DE COLORES:

r = rojo-red-rouge
m = marron-brown-marron
g = gris-grey-gris
n = negro-black-noir
a = azul-blue-bleu
b = blanco-white-blanc
vi = violeta-violette-violet
am = amarillo-yellow-jaune
na = naranja-orange-orange
rs = rosa-rose-pink
ve = verde-green-vert
am/ve = amarillo verde-yellow green-jaune vert

I_G= Interruptor General
L1 = Lampara de marcha
P = Presostato
Tc = Termostato calderin
Cc = Contactor calderin
Rc = Resistencia calderin
Ds Det = Dosificador de detergente (opcional)
EB = Electrobomba de presión (Opcional)
Tt = Termostato tanque
Rt = Resistencia tanque

M = Motor programador
M1 = Micro programador marcha
M2 = Micro programador lavado
M3 = Micro programador aclarado
L2 = Lámpara de ciclo
MBL= Motobomba lavado
C = Condensador de motobomba
V = Válvula de llenado y aclarado

	Esquema teorico adhesivo		Papel adhesivo	Z-393010		
Nº	Pieza	Cant.	Material	Nº Clasificacion	Acabado	
Nº	Modificacion		Propuesta de	Fecha	Tolerancias generales	
①	Introducir denominación LVC-12T		Palacio	20-4-98	<5± 5–25± 25–50±	50–100± >100± ∝±
②	Introducir modelo CORECO		Palacio	28-1-00		

	Firma	Fecha		
Dibujado	S. N.	7-10-97	FAGOR	Mecanizado superficial
Proyectado			Fagor Industrial,Koop.Elk, Mugatua	
Comprobado				
Escala	LAVAVASOS			Plano numero HC-16738 -2
	Plano hau ez dateke erabil ez berrizta gure baimenitz gabe			Sustituye al Nº
				Sustituido por

Mods.: LVC - 21 EW ; LVC - 21 W ; MF- 21 W

208-220-240 V. 1Ph

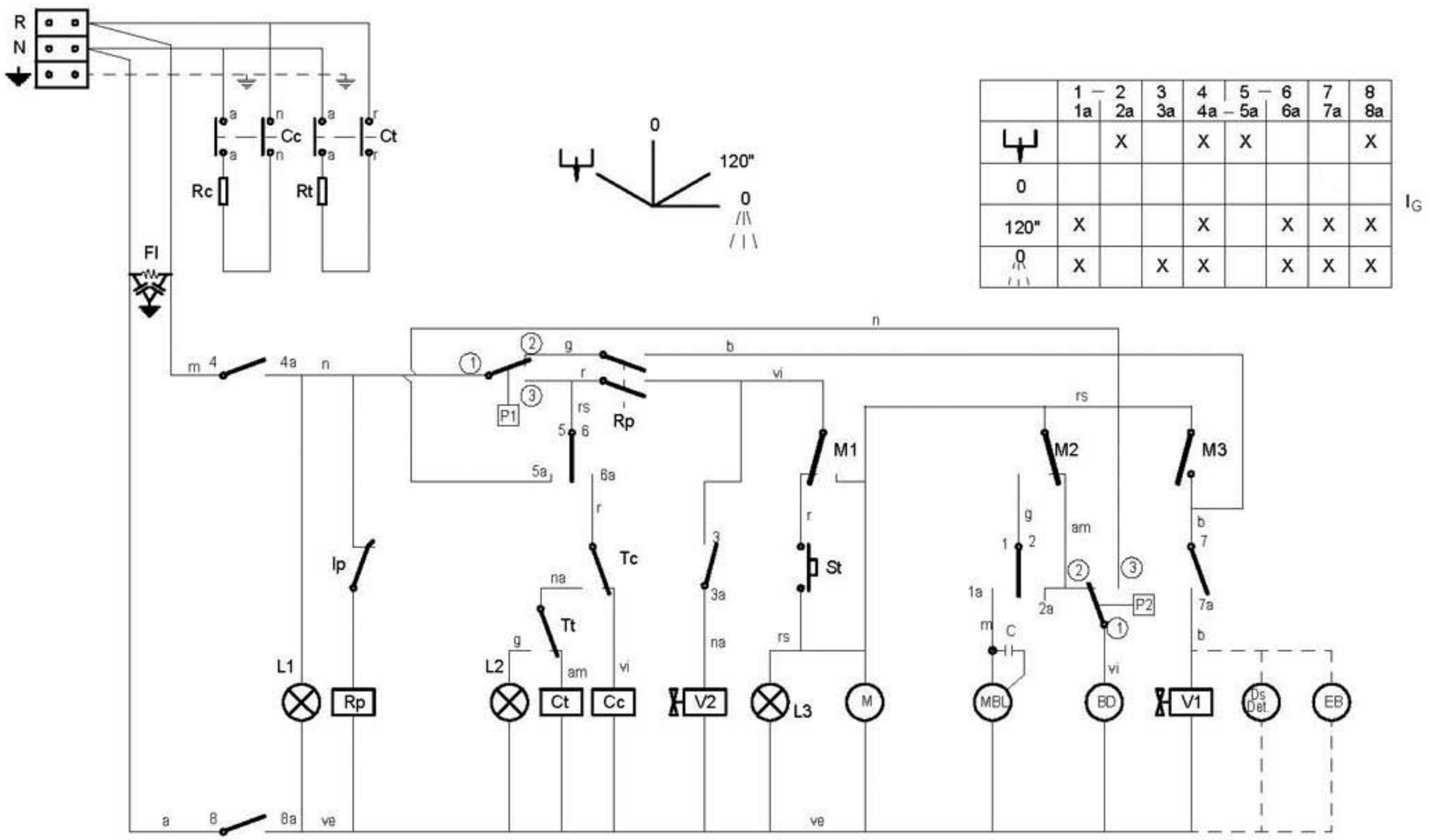

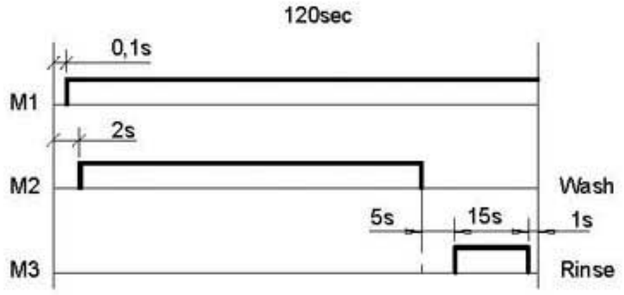

	1 – 2 1a 2a	3 3a	4 4a	5 – 6 5a 6a	7 7a	8 8a
⏚	X		X	X		X
0						
120"	X		X		X	X
0 /I\ / I \	X	X	X		X	X

I_G

Colours code-Code de couleurs-Codigo de colores:

r = red-rouge-rojo
m = brown-marron-marron
g = grey-gris-gris
n = black-noir-negro
a = blue-bleu-azul
b = white-blanc-blanco
vi = violette-violet-violeta
am = yellow-jaune-amarillo
na = orange-orange-naranja
rs = rose-pink-rosa
ve = green-vert-verde
am/ve = yellow green-jaune vert-amar./verde

I_G= General switch	Interrupteur general	Interruptor General
L1 = On lamp	Témoin de marche	Lampara de marcha
Ip = Door micro	Micro de porte	Micro de puerta
Rp = Door relay	Relais de porte	Relé puerta
P1 = Pressure switch	Presostat	Presostato
Tc = Drum thermostat	Thermostat du surchauffeur	Termostato calderin
Tt = Tank thermostat	Thermostat de cuve	Termostato tanque
Cc = Drum contactor	Contacteur du surchauffeur	Contactor calderin
Ct = Tank contactor	Contacteur de cuve	Contactor tanque
L2 = Machine ready light	Témoin de marchine preparée	Lampara máquina preparada
Rc = Drum heating element	Resistance du surchauffeur	Resistencia calderin
St = Start button	Bouton de márche	Pulsador de marcha
FI = Interferences filter	Filtre d'interferences	Filtro de interferencias
BD = Drain pump	Pompe de vidange	Bomba de Desagüe

Rt = Tank heating element	Resistance de cuve	Resistencia tanque
M = Motor programmer	Moteur du programmateur	Motor programador
M1 = Micro programmer on	Micro du programm. de marche	Micro programador marcha
M2 = Micro programmer wash	Micro du programm. de lavage	Micro programador lavado
M3 = Micro programmer rinse	Micro du programm. de rincage	Micro programador aclarado
L3 = Cycle light	Témoin de cycle	Lámpara de ciclo
MBL= Motor pump wash	Motobopompe de lavage	Motobomba lavado
C = Motor pump condenser	Condensateur de la motopompe	Condensador de motobomba
V1 = Filling and rinsing valve	Valve de remplisage et de vidange	Válvula de llenado y aclarado
V2 = Cold rinsing valve	Valve de rincage froid	Válvula aclarado en frio
Ds Det = Detergent dispenser (Optional)	Doseur de detergent (Option)	Dosificador de detergente (opcional)
P2 = Safety pressure switch	Presostat de sécurité	Presostato de seguridad
EB = Electric pressure pump (Optional)	Electropompe de pression (Option)	Electrobomba de presión (Opcional)

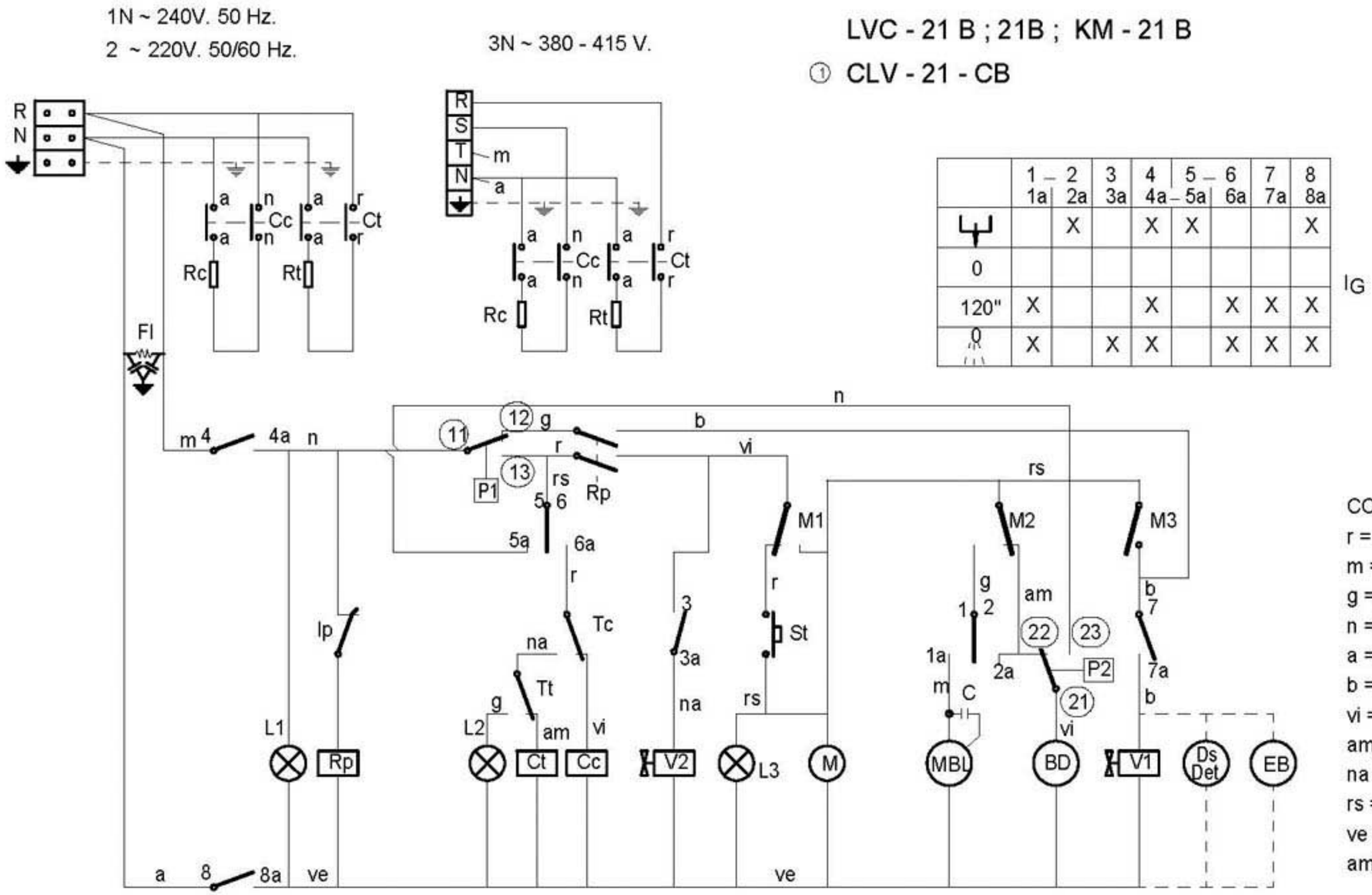

	1 – 1a	2 2a	3 3a	4 4a	5 – 5a	6 6a	7 7a	8 8a
		X		X	X			X
0								
120"	X			X		X	X	X
0	X		X	X		X	X	X

I_G

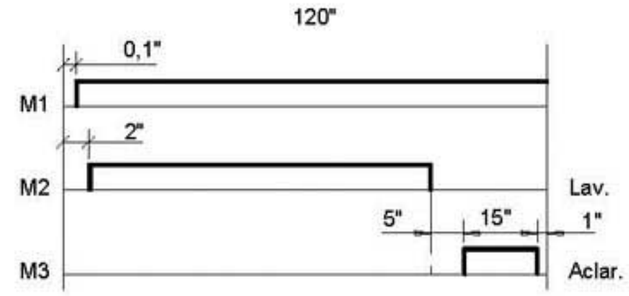

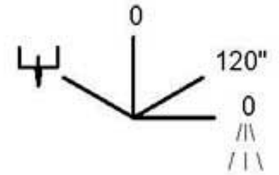

CODIGO DE COLORES:
r = rojo-red-rouge
m = marron-brown-marron
g = gris-grey-gris
n = negro-black-noir
a = azul-blue-bleu
b = blanco-white-blanc
vi = violeta-violette-violet
am = amarillo-yellow-jaune
na = naranja-orange-orange
rs = rosa-rose-pink
ve = verde-green-vert
am/ve = amarillo verde-yellow green-jaune vert

I_G= Interruptor General
L1 = Lampara de marcha
Ip = Micro de puerta
Rp = Relé puerta
P1 = Presostato
Tc = Termostato calderin
Tt = Termostato tanque
Cc = Contactor calderin
Ct = Contactor tanque
L2 = Lampara máquina preparada
Rc = Resistencia calderin
St = Pulsador de marcha
Fl = Filtro de interferencias
BD = Bomba de Desagüe

Rt = Resistencia tanque
M = Motor programador
M1 = Micro programador marcha
M2 = Micro programador lavado
M3 = Micro programador aclarado
L3 = Lámpara de ciclo
MBL= Motobomba lavado
C = Condensador de motobomba
V1 = Válvula de llenado y aclarado
Ds Det = Dosificador de detergente (opcional)
P2 = Presostato de seguridad
EB = Electrobomba de presión (Opcional)
V2 = Válvula aclarado en frio

	Esquema teorico adhesivo		Papel adhesivo	Z-433009		
Nº	Pieza	Cant.	Material	Nº Clasificacion	Acabado	
Nº	Modificacion		Propuesta de	Fecha	Tolerancias generales	
①	Introducir modelo CORECO		Palacio	28-1-00	<5±	50–100±
					5–25±	>100±
					25–50±	∝±

	Firma	Fecha
Dibujado	J.M.P.	20-10-99
Proyectado		
Comprobado		
Escala		

FAGOR
Fagor Industrial,Koop.Elk, Mugatua

Mecanizado superficial

LAVAVASOS

Plano numero HC-17195 -1

Sustituye al Nº

Sustituido por

Plano hau ez daiteke erabil ez berrizta gure baimenitz gabe