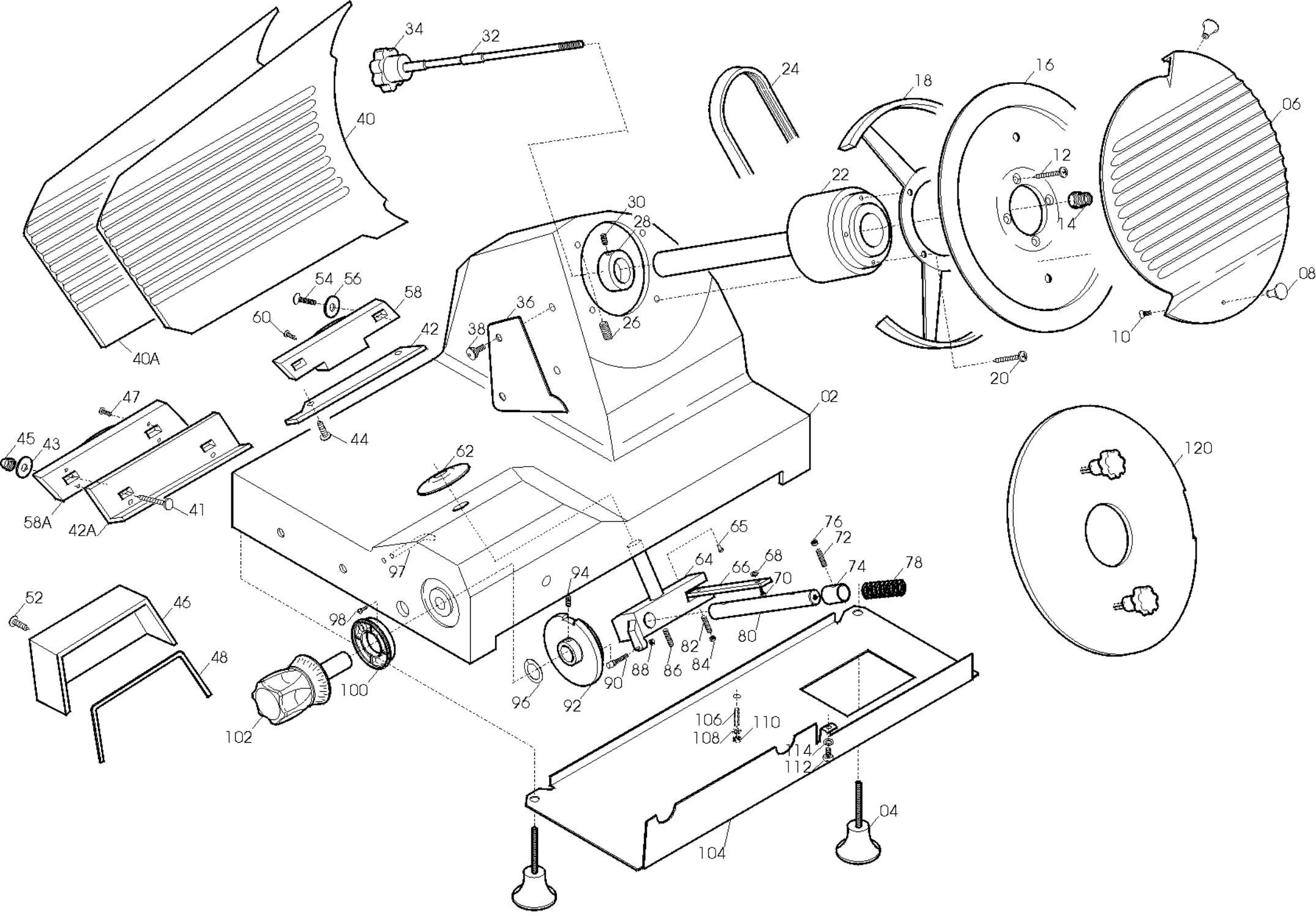
34
32
24
18
16
06
40
12
22
30
28
14
54
56
58
36
08
60
42
38
26
10
40A
20
47
02
45
43
44
62
120
58A
42A
41
65
76
72
97
64
66
68
74
78
94
70
52
46
98
80
82
48
88
86
84
90
100
96
92
106
110
102
108
114
112
04
104

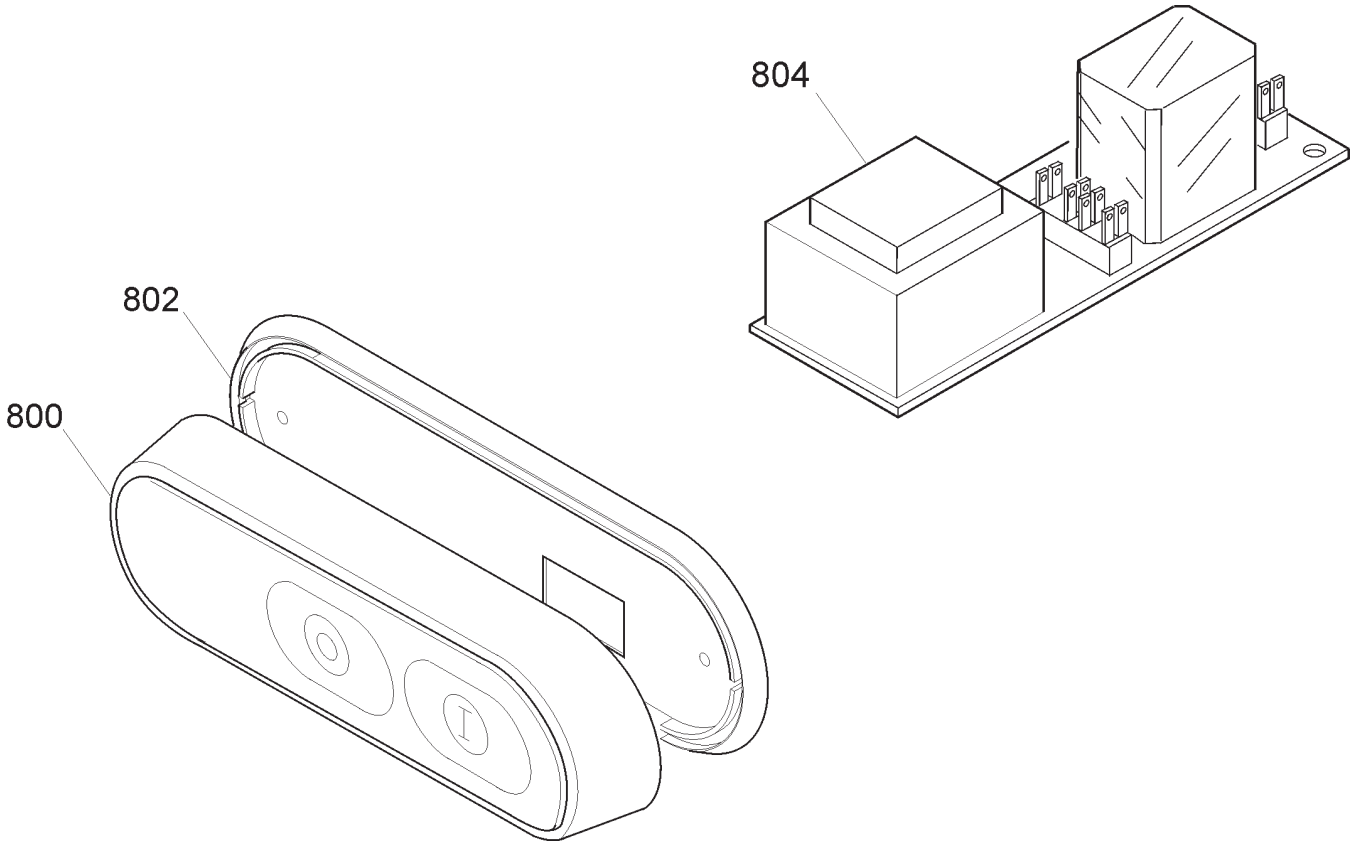
804
802
800

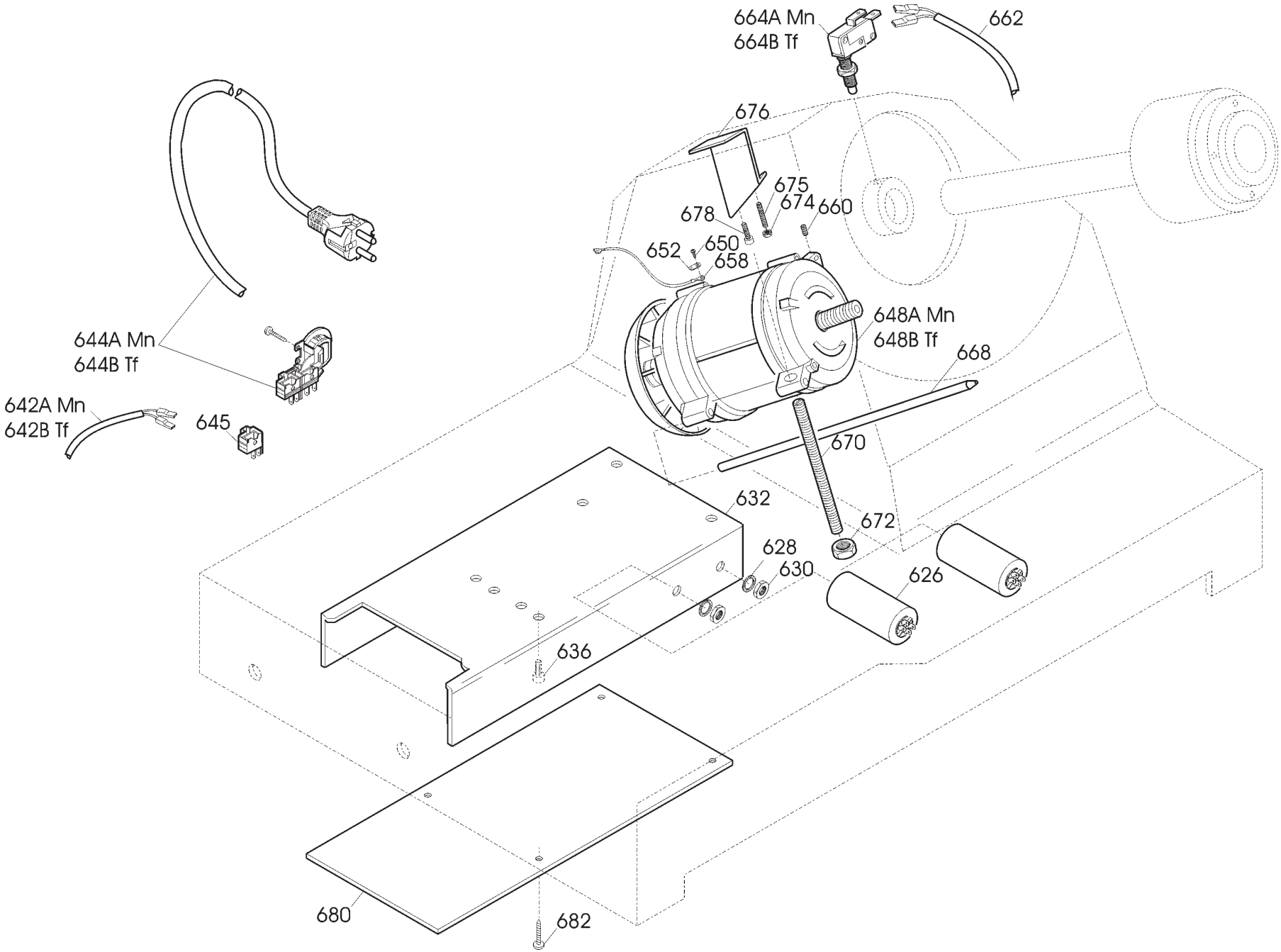
664A Mn
664B Tf
662
676
675
674
660
678
652
650
658
648A Mn
648B Tf
668
644A Mn
644B Tf
642A Mn
642B Tf
645
670
632
672
628
630
626
636
680
682

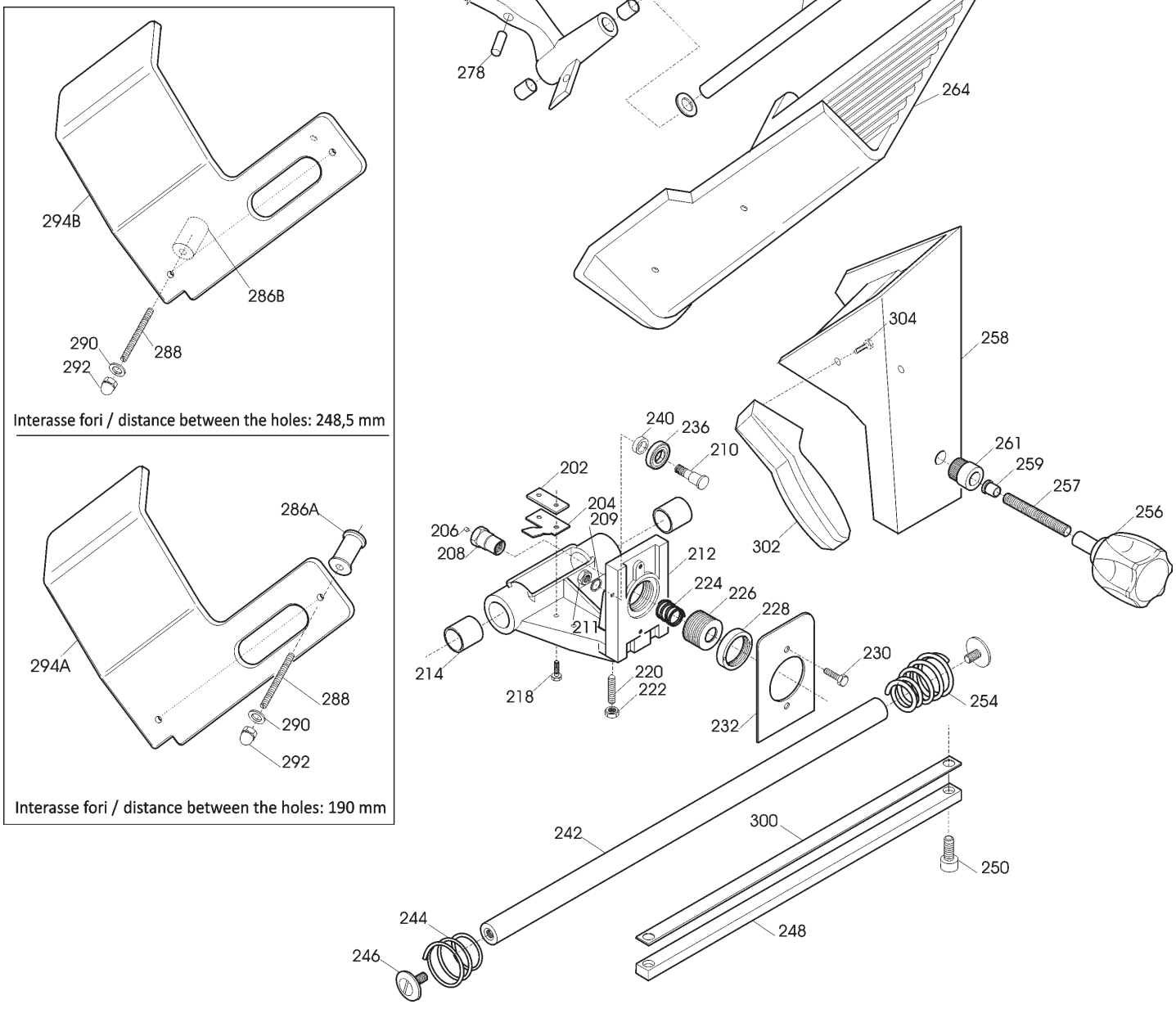
284
282
280
278
274
268
266
270
264
294B
286B
290
292
288
Interasse fori / distance between the holes: 248,5 mm
286A
294A
288
290
292
Interasse fori / distance between the holes: 190 mm
304
258
302
261
259
257
256
240
236
210
202
204
209
206
208
212
224
226
228
211
214
218
220
222
230
232
254
242
300
250
244
246
248

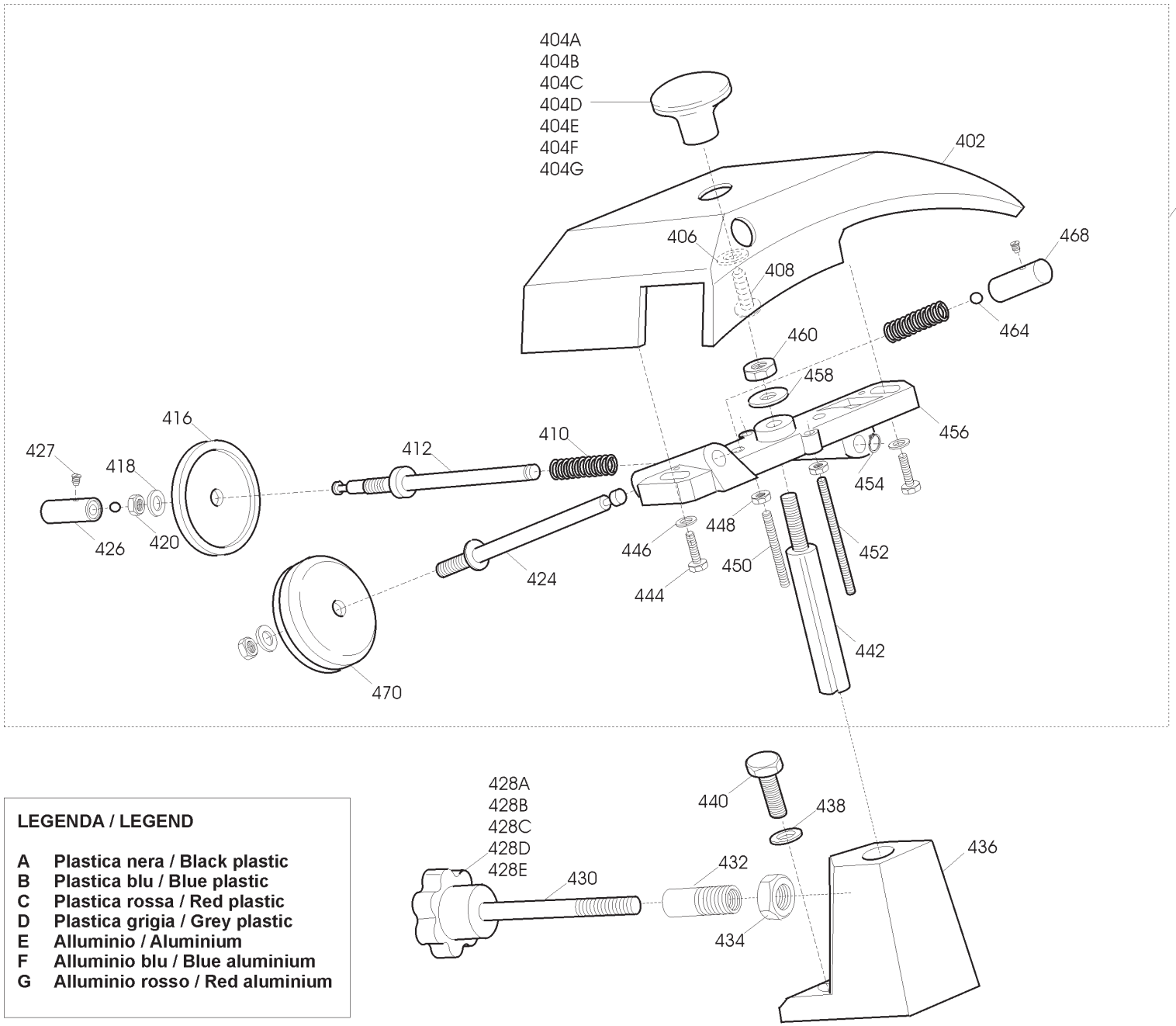

LEGENDA / LEGEND

A	**Plastica nera / Black plastic**
B	**Plastica blu / Blue plastic**
C	**Plastica rossa / Red plastic**
D	**Plastica grigia / Grey plastic**
E	**Alluminio / Aluminium**
F	**Alluminio blu / Blue aluminium**
G	**Alluminio rosso / Red aluminium**

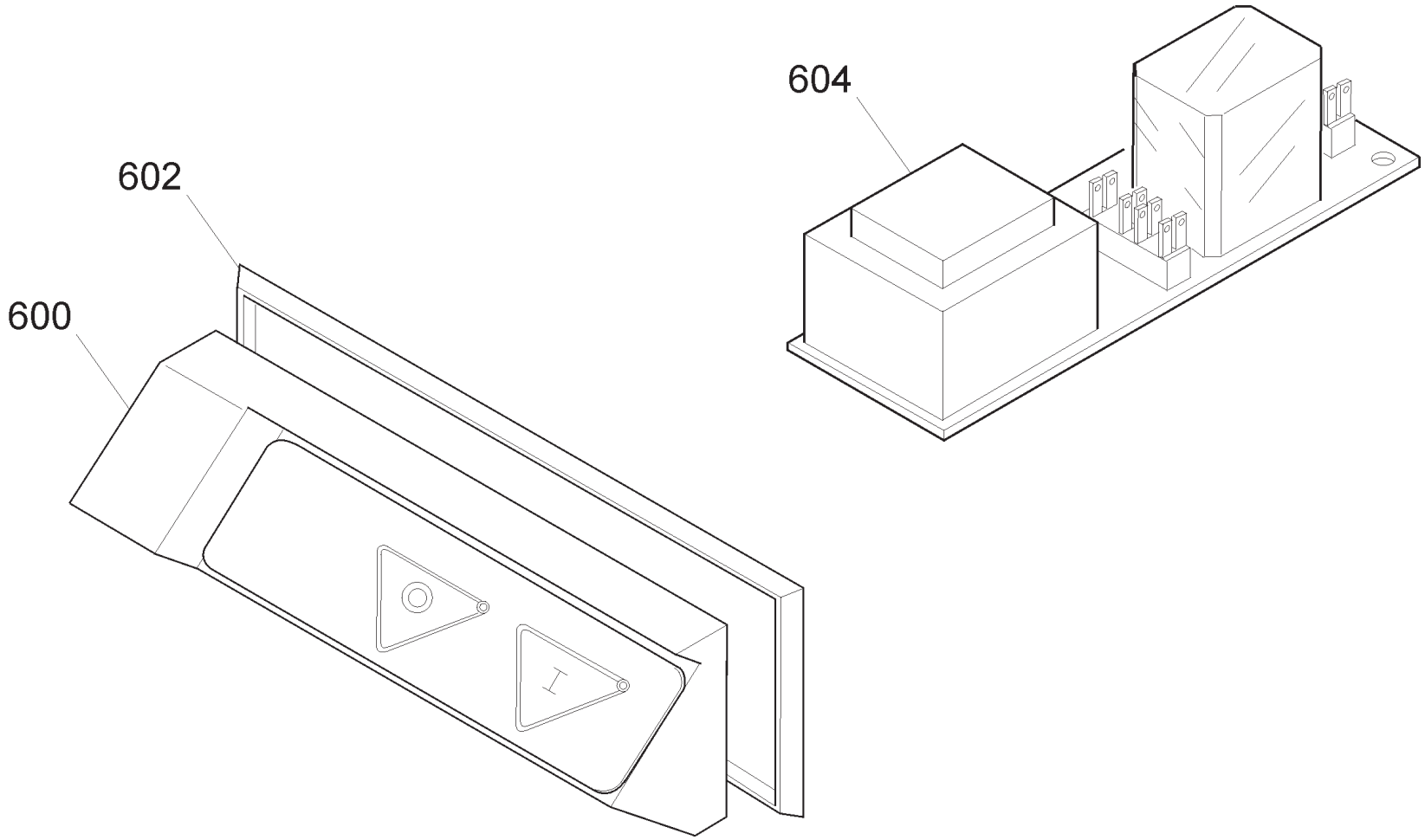
604
602
600

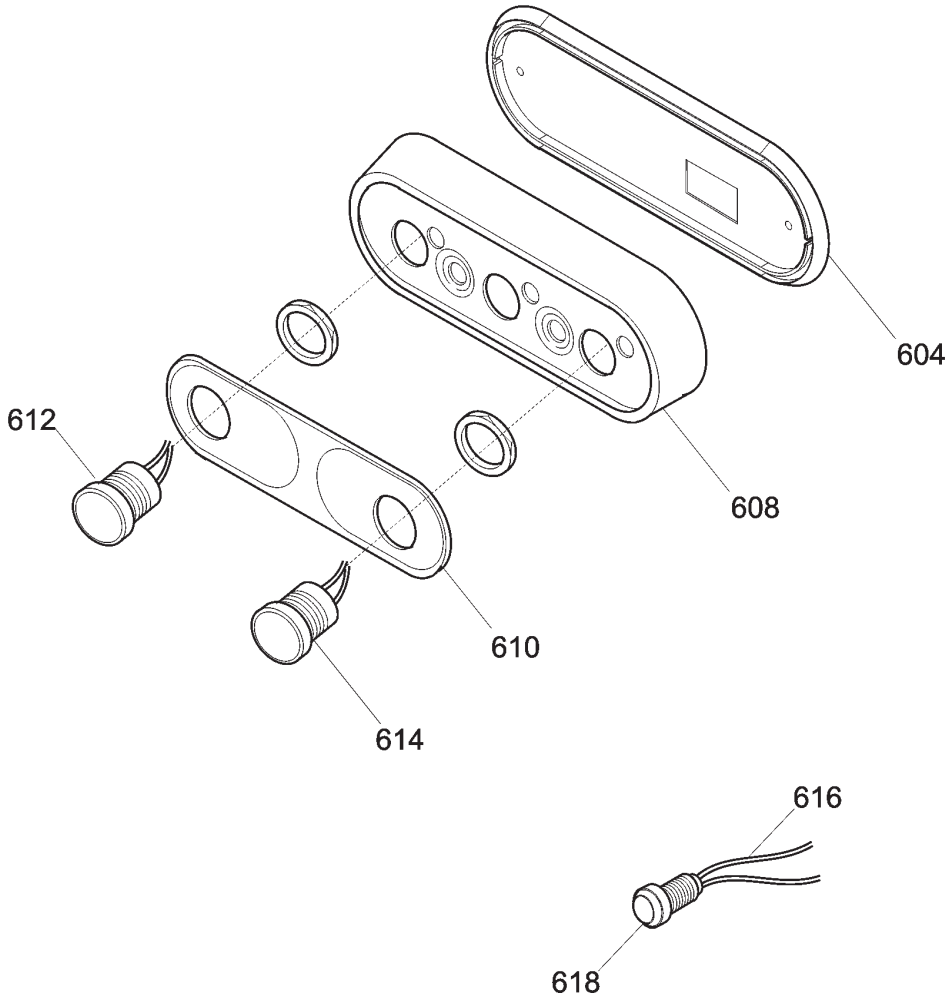
604
608
612
610
614
616
618

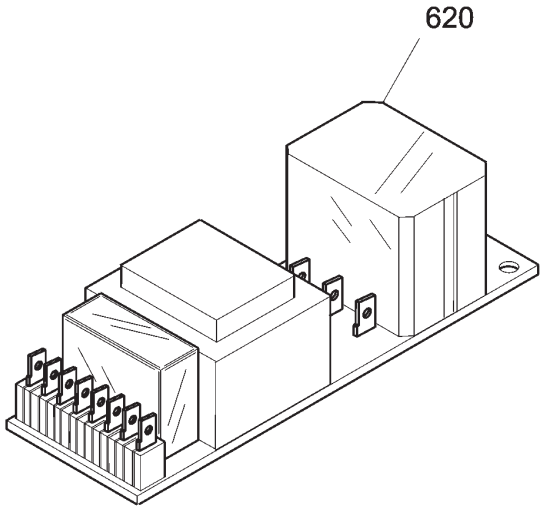
620

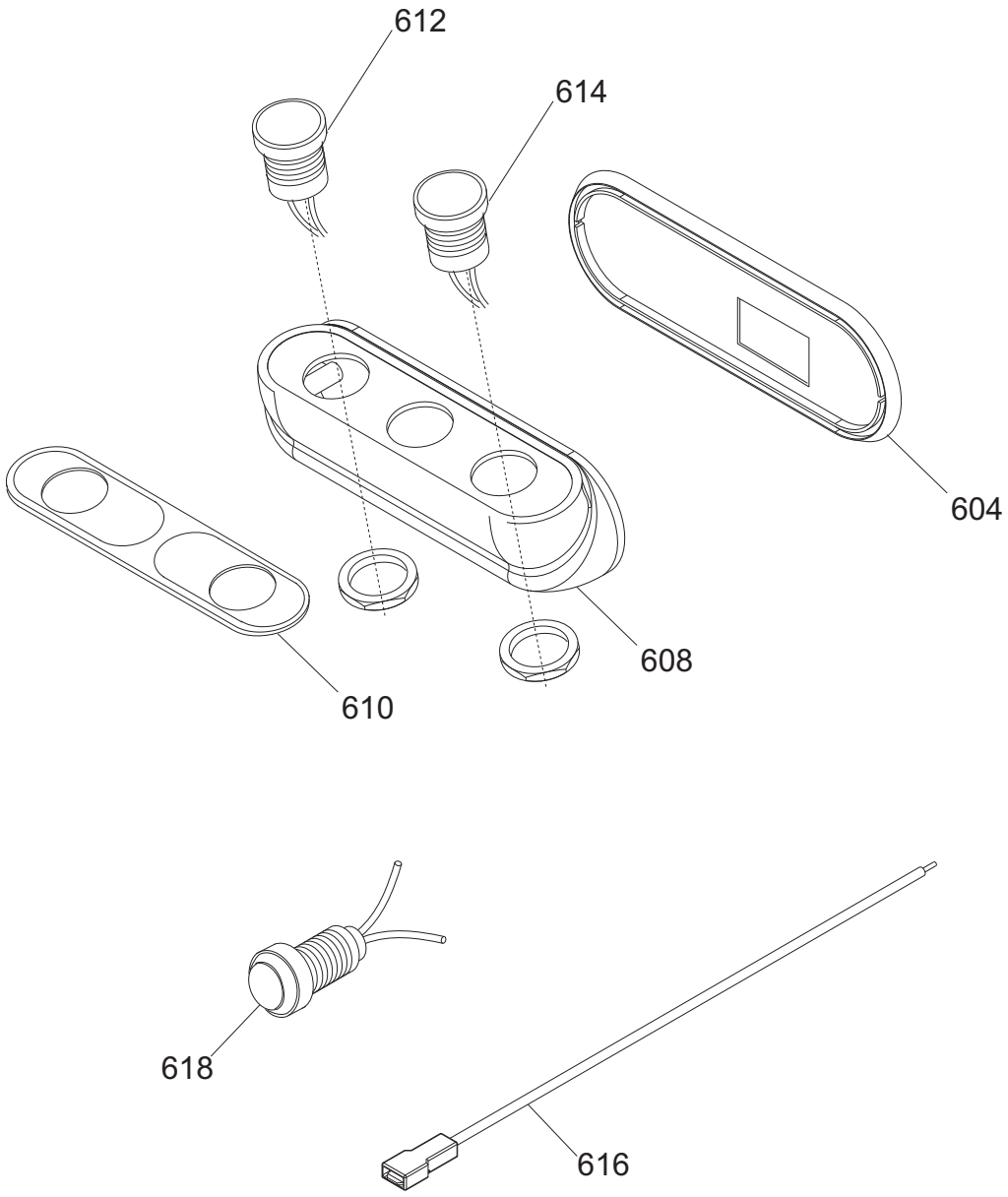
612
614
604
608
610
618
616

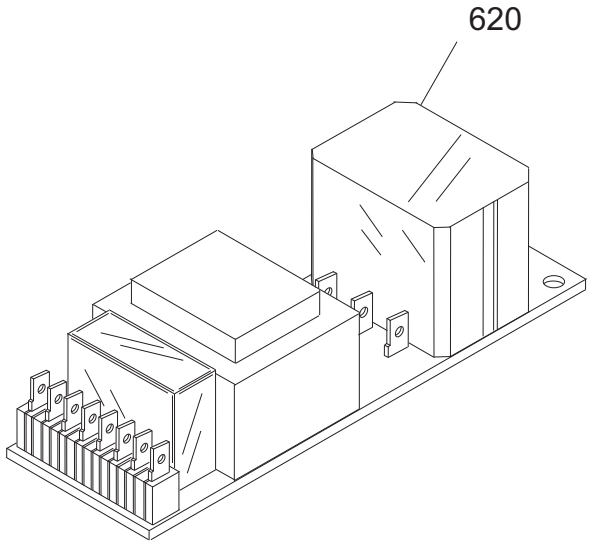
620

Pulsantiera SELCE 350 CE TAV. UNICA

Riferiment	Nome prodotto	Codice
800C	CORPO PUL.BIANCA NEUTRA MONTATA	19702022
800B	CORPO PUL.BLU NEUT.MONT.NO GUAR	19702021
800A	CORPO PUL.NEUTRA MONT.NO GUARNIZIO	19702004
802	GUARNIZIONE PULSANT.NEUTRA TONDA	19563034
804B	CIRCUITO DI POT.RIP.220-380 TF	19411008
804A	CIRCUITO DI POTENZA TUV 220 MN	19411007
600	CORPO PUL.GRANDE MONT.NO GUARNIZIO	19702002
602	GUARNIZIONE PULSANT.GRANDE SRM	19563032
604B	CIRCUITO DI POT.RIP.220-380 TF	19411008
604A	CIRCUITO DI POTENZA TUV 220 MN	19411007
NR	CORPO PUL.NEUTRA IT MONTATA NO GUAR	19702036
RS	CORPO PUL.NEUTRA RS IT MON.NO GUAR	19702040
604	GUARNIZIONE PULSANT.NEUTRA TONDA	19563034
608 RS	SCATOLA PER PULS.ROSSA NEUTRA	19563120
608 NR	SCATOLA PER PULSANTI NEUTRA	19563118
610	MASCHERINA X PULSANTIERA OP/NEUT.IT	19420164
612	PULSANTE NERO NO	19410140
614	PULSANTE BIANCO NO	19410142
616	CAVETTO PROLUNGA LAMPADA SPIA	19410750
618	SPIA UNIFICATA 220-380 VOLT	19410406
620A	SCHEDA POT.LED SID 110-230 OM.UL CB	19411102
620B	SCHEDA POT.LED SID 400 OM. CB	19411103
-	CORPO PUL.OPERA MONTATA NO GUAR	19702034
604	GUARNIZIONE PULSANT.NEUTRA TONDA	19563034
608	SCATOLA PULSANTI OPERA	19563123
610	MASCHERINA X PULSANTIERA OP/NEUT.IT	19420164
612	PULSANTE NERO NO	19410140
614	PULSANTE BIANCO NO	19410142
616	CAVETTO PROLUNGA LAMPADA SPIA	19410750
618	SPIA UNIFICATA 220-380 VOLT	19410406
620TF	SCHEDA POT.LED SID 230/400	19411000.12
620MN	SCHEDA POT.LED SID 110-230 OM.UL CB	19411102
2	CASSA SG 350-370 OSSIDATA	19510109
4	PIEDINO 275:370 M8	19560202
6	*PARALAMA 350 CE OSSIDATO	19510209
8	POMELLO PARALAMA _ LAV	19021110
14	QUADRETTO PARALAMA 350-370	19530909
16	LAMA 350 - 57/4/280 G&B F.ESTR.	18350574280GF
16	LAMA 350 - 57/4/280 NAZ. F.ESTR.	18350574280F
16T	LAMA 350 - 57/4/280 TEFLON F.ESTR.	18350574280TF
18B	AN.PR.LAMA 350 GRAV. Y03	19513009.03
18A	AN.PR.LAMA 350 OLD GRAV.	19513009
22	*PULEG.PIAT.MONT.F03 SG350-370	19700309
24	CINGH.PIAT.SG 350 TB2 480 X 11	19310209
28	ANELLO PORTA MICRO 350-370	19540909
32	TIRANTE PARALAMA SG 350-370	19530509
34	POM. TIR.PARAL.300-370 M8 5 LOBI	19562504

38	VITE ZIGR.M5 PARAF.MRR BULTH	19335014
40A	VELA SG 350 ESTRUSA Y03 CE OSSIDATA	195103E09C.03
41	VITE BLOCC.VELA TI 8 X 33 AF 350	19334007
42	PARASANGUE 350 SG 370 OSSIDATO	19520109
42A	SQUADR.SUP VELA ESTRUS 350-370	19520117
46	PROTEZIONE SUPP. VELA 350	SM504425
48	GUARN. COPER.SUP.VELA AFF 350	19563040
54	VITE BLOCC.VELA TI 8 X 30 AF 300	19334004
56	RONDELLA X VELA 300-330 SVASAT	19346009
58A	SUP.VELA 350-370 ESTR OSSIDATO	1,95E+14
58	SUP.VELA SG 350-370 OSSIDATO	19510709
62	PARA ACQUA GRANDE	19563002
64	MOVIMENTO VELA SG 350-375 LAVORATO	19500109
65	FUNGHETTO MOVIMENTO D8,5XHT2	19563201
66	PIASTRINA MOV. 300-370 ZINCATA	19540609
72	GRANO BRONZINA MOVIMENTO M6X18	19335040
74	BOCCOLE BRONZO 19.22.20 PC032 MOVIM	19324005
78	MOLLA MOVIMENTO VELA UNIFICATA	19390205
80	PERNO MOV. VELA SG 350-370	19530709
90	RULLINO MOVIMENTO AFF. GRAV.CE	19336066
92	CAMMA SLC 350-370 CE LAVORATO	19563512
96	RONDELLA ONDULATA 19	19342006
97	TUBETTO OLIATORE 350-370	19553009
100	GHIERA DISTANZIALE MAN.NUMERAT	19562410
102	MANOPOLA NUMERATA GRANDE GH.30 BIZ.	19562406BZ
104	PROTEZIONE INF. SG 350-370	19531609
120	DISCO ESTRATTORE LAMA PER 350	19702512
202	PIAST. SGANCIO FILET.AFF.CE	19533200
204	PIAST. SGANCIO CARR. SLC 350-370 CE	19533217
206	PUNTALE SGANCIO 300-385 CE	19565001
208	PERNO PER SGANC. 300-370 CE	19534035
210	PERNO CUSCINETTO 350-370	19540809
212	CARRELLO 350-370 CE LAVORATO	19500519
214	BOCCOLE AUTOLUBR.28.32.30	19324109
220	PRIGIONIERO 6 X 25 OTTONE	19337002
224	MOLLA PER SGANCIO 300-370 CE	19390601
226	BUSSOLA FIL.X SGANC.300-330 CE	19534025
228	GHIERA FILET.ESTER. 300-330 CE	19534030
232	PIASTRINA CARRELLO 350-370 CE	19533009
236	CUSCINETTO CARR. 6000 2RS R11	19320154
240	RONDELLA A SPESSORE CUSCINETTO	19346015
242	BARRA TONDA CARR. SG 350-370	19530609
244	MOLLA BARRA TONDA 350-370 SG CE	19390119
246	VITE CROMATA T.32 BARRA TONDA	19335003
248	BARRA QUADRA 350-370 ZINCATA	19540109
254	MOLLA BARRA TONDA 350 SG	19390109
256	MANOP.BLOCCA GAMBO M10X6L X CE	19562802
257	PRIGIONIERO M10 X GAMBO X CE	19336038
258	GAMBO SG 350-370 CE OSSIDATO	19510619
259	BUSS.FRES FERMA MAN.300-370 CE	19534016

261	BUSSOLA INOX GAMBO 300 LNR-MNT	19534022
264	PIATTO CE 350-370 OSSIDATO	19510424
268	GOMMINO PARAC.D.12 SG300 DAL 2001	19560103
270	ASTINA PRESSAMERCE SG 350-370	19530409
274	BOCCOLE AUTOLUBR.12.14.12 DAL 01	19324102
276	PARACOLPO PRESSAMERCE POST.SG TUV	19563211
278	PARAC. P.MERCE G. D8,5XH36	19563206
280	PRESSA MERCE SGF 350-370 OSSIDATO	19510924
282	DIST.PRES.D14X121 300-370 CE P	19541509
284	MANOPOLA PRES.MERC.CON FLANG.X CE	19562904
286A-B	DISTANZIALI PARAMANO 300-385	19521609
288	PRIG. P.MANO M6X62 330-370	19336004
290	RONDELLA 6 X 24	19340165
292	DADO CIECO M 06	19362008
294B	P.MANO PIATTO AFFETT. 300-370	19562336
294A	P.MANO PIATTO GTA 330-350	19562335
300	PIASTRINA TEMPR. 350-370	19530809
302	MANIGLIA X GAMBO SAGOMATA	19562806
402	CAPPOTT. 330-370 CE OSSIDATA	19511208C
404	POMELLO CAPPOTTINA A FUNGO	19562702
410	MOLLA PERNO AFF.+SBAV. 300:385	19390309
412	PERNO AFFILATURA 330:370	19540708
414	PARA POLVERE 220:300	19550101
416	MOLA SB.350 D.50 H.8 F.8 MOZ	19300208
424	PERNO SBAVATURA 330:370	19540709
426	PULSANTE AFFILATOIO 330:370	19550208
428	MANOPOLA PRIG. AFFIL. M8 6 LOBI	19562602
430	PRIGIONIERO COLONNINA L=75	19336010
436	COLONNIN.330-350 ALL OSSIDATO	19511108
442	PERNO COL0NNINA FRES.330:370	19540408
450	PRIG. DISTANZ. PARAMAN.M5 X 30	19336003
452	PRIG. LUNGO AFFILATOIO M5 X 63	19336005
456	CORPO AFF. 330:370 LAVORATO	19500208
470	MOLA AF.330-385 D.48 H.15 F.8 Y10	19300108C.10
626	CONDENSATORE SG300 10UF CODOLO M8	19410307
632	SCATOLA RELAIS	19563111
642A	CAVET.ALIM PULS-PA 205 AFF MN	19410718
642B	CAVET.ALIM PULS-PA 205 AFF TF	19410719
644A	CAVO ALIM.COMP. SUKO CON PA 205	19410530
644B	CAVO ALIM.COMP. TF ITALIANA PA 205	19410536
645	MODULO PER PA 205/X AFF. TRIFASE	19410802
648A	MOT.350-370 MN C.PIATTA 230-50	19400109
648B	MOTORE 350 TF C.PIATTA 380-50	19400409
662	CAVO MICRO 300-370 AFF.PULSANTIERA	19410703
664	MICRO INTERRUTT.MN X AFFETTATR	19410201
668	PERNO MOTORE 350-370 SG-SV INOX	19540509
670	PRIGIONIERO TIRANTE MOTORE 350	19336020
676	STAFFA TIR. MOTORE SG 350-370	19540309
680	COPERCHIO RELAIS	19563112