MODULAR
MOD. 90/120 CEG
ED. 01-07
TAV. 253.677.01

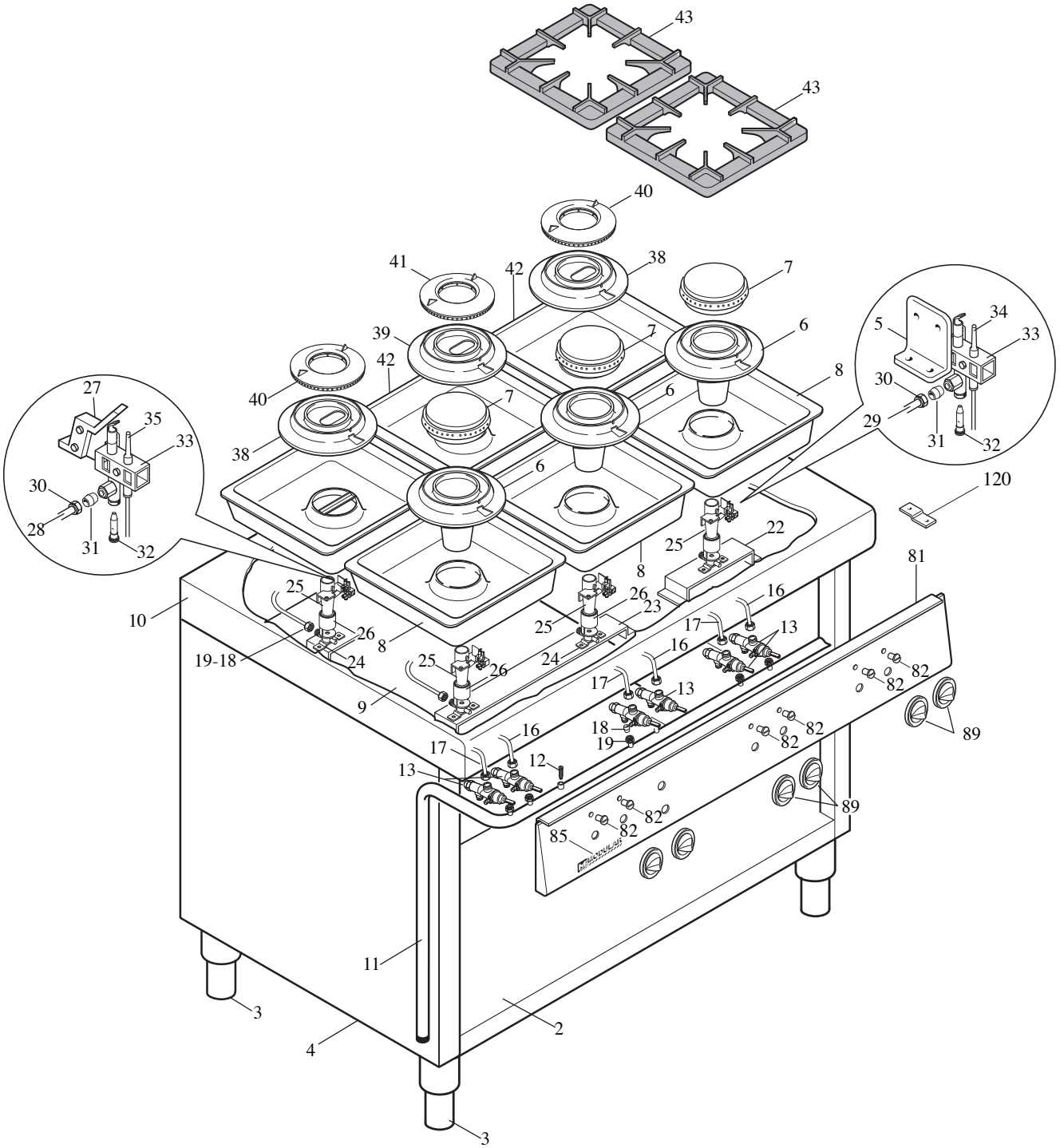

MODULAR

LISTA RICAMBI

cod. 253.678.01

CUCINA EXPORT

ED. 01-07

MOD. 90/120 CEG

POS.	CODICE	RIF. MODIFICHE	DENOMINAZIONE	PREZZO
2	922.190.00		Fondo mobile 90/120 CEG	
3	912.033.00		Piede 2" vite M10	
4	921.188.13		Fianco cucina EXPORT 80	
5	623.240.00		Supporto pilota bruciatore "C"	
6	672.076.00		Corpo bruciatore "C" D. 84 3,7 kW	
7	672.078.00		Spartifiamma bruc. "C" D. 84 - 3,7 kW	
8	925.000.00		Bacinella smaltata bruc. "C"	
9	922.192.00		Fondo top 90/120 CEG	
10	911.185.00		Ass. piano 90/120 CEG	
11	975.002.00		Assieme rampa 90/120 CFG	
12	641.012.00		Vite M4 per presa di pressione	
13	671.001.00		Rubinetto gas in sicurezza SC PEL 21S	
16	975.022.00		Collegamento rubinetto bruciatore "C" ant.	
17	975.023.00		Collegamento rubinetto bruc. "D" "E" pos.	
18	673.001.00		Bicono D.10	
19	673.011.00		Dado per bicono D.10 M16x1,5	
22	922.014.00		Supporto bruciatore da 40	
23	922.015.00		Supporto bruciatore da 80	
24	673.020.00		Portaugello per bruciatore top	
25	672.010.00		Venturi per bruciatore top	
26	672.016.00		Boccola regolazione aria bruc. top	
27	623.241.00		Supporto bruciatore pilota "D"	
28	975.048.00		Collegamento pilota bruc. "D" post. 90	
29	975.047.00		Collegamento pilota bruc. "C" ant. 90	
30	673.013.00		Raccordo bicono D. 4 M10x1 095813	
31	673.004.00		Bicono pilota D.4	
32	672.094.00		Portaugello con ugello D.0,20	
33	672.080.00		Pilota reg. deflettore 1 fiamma	
34	672.025.00		Termocoppia M9x1xL. 500 G unificato	
35	672.099.00		Termocoppia M9x1xL. 850 G unificato	
38	672.077.00		Corpo bruciatore "D" D. 150 5,5kW	
39	672.101.00		Corpo bruciatore "E" D. 150 7,5kW	
40	672.079.00		Spartifiamma bruc. "D" D. 109 5,5 kW	
41	672.093.00		Spartifiamma bruc. "E" D. 109 7,5 kW	
42	911.011.00		Ass. bacinella smaltata bruc. "D" "E"	
43	681.019.00		Griglia 1 fuoco 400x400	
81	921.071.00		Cruscotto 90/120 PCGT	
82	682.003.00		Placchetta per indice	
85	250.389.00		Marchio "Modular"	
89	912.042.00	sost.il 912.003.00 dal 01/07/07	Ass. manopola gas pilota De 82	
120	623.002.15		Squadretta fissaggio cruscotto	