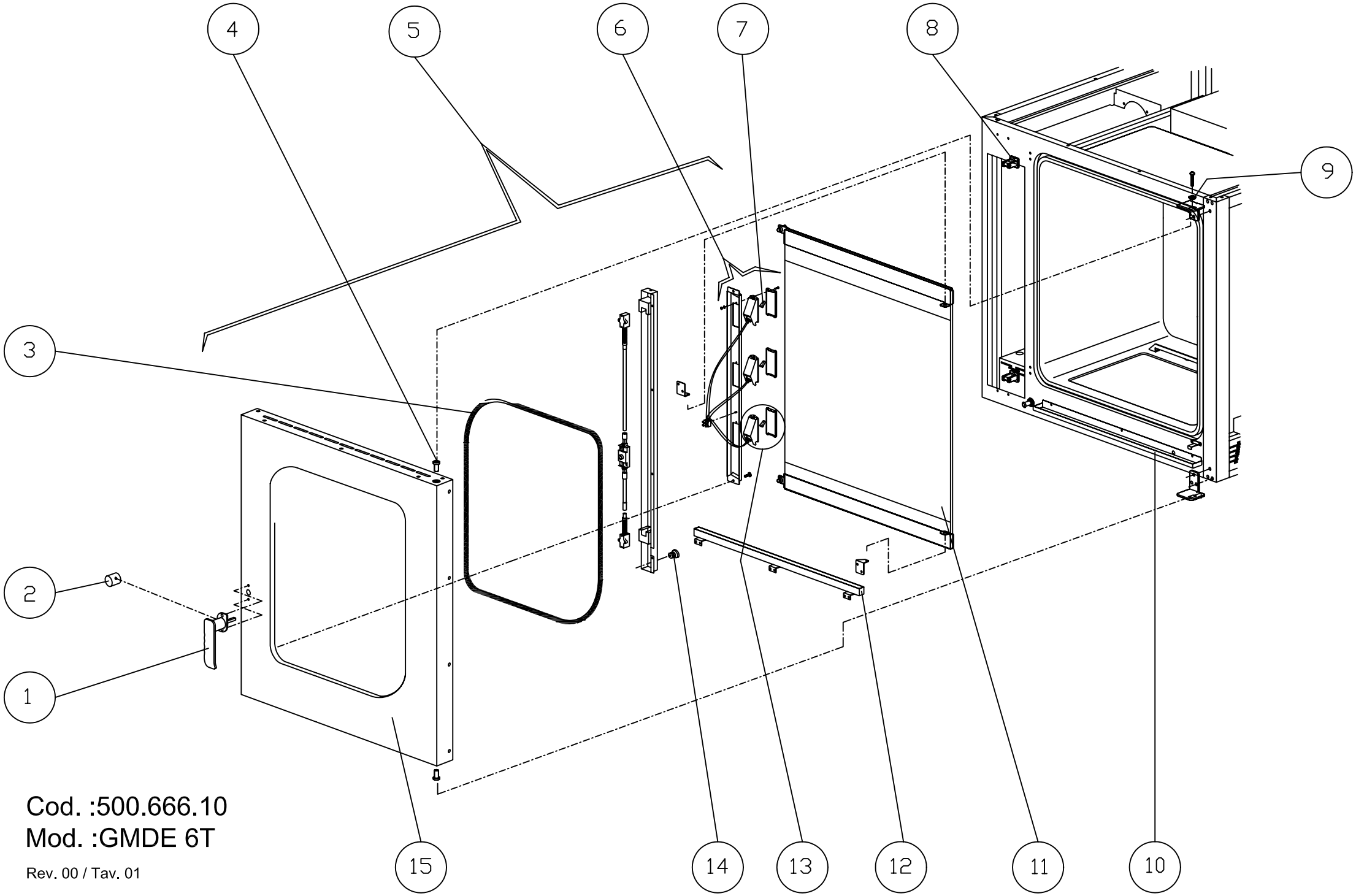

Cod. :500.666.10
Mod. :GMDE 6T

Rev. 00 / Tav. 01

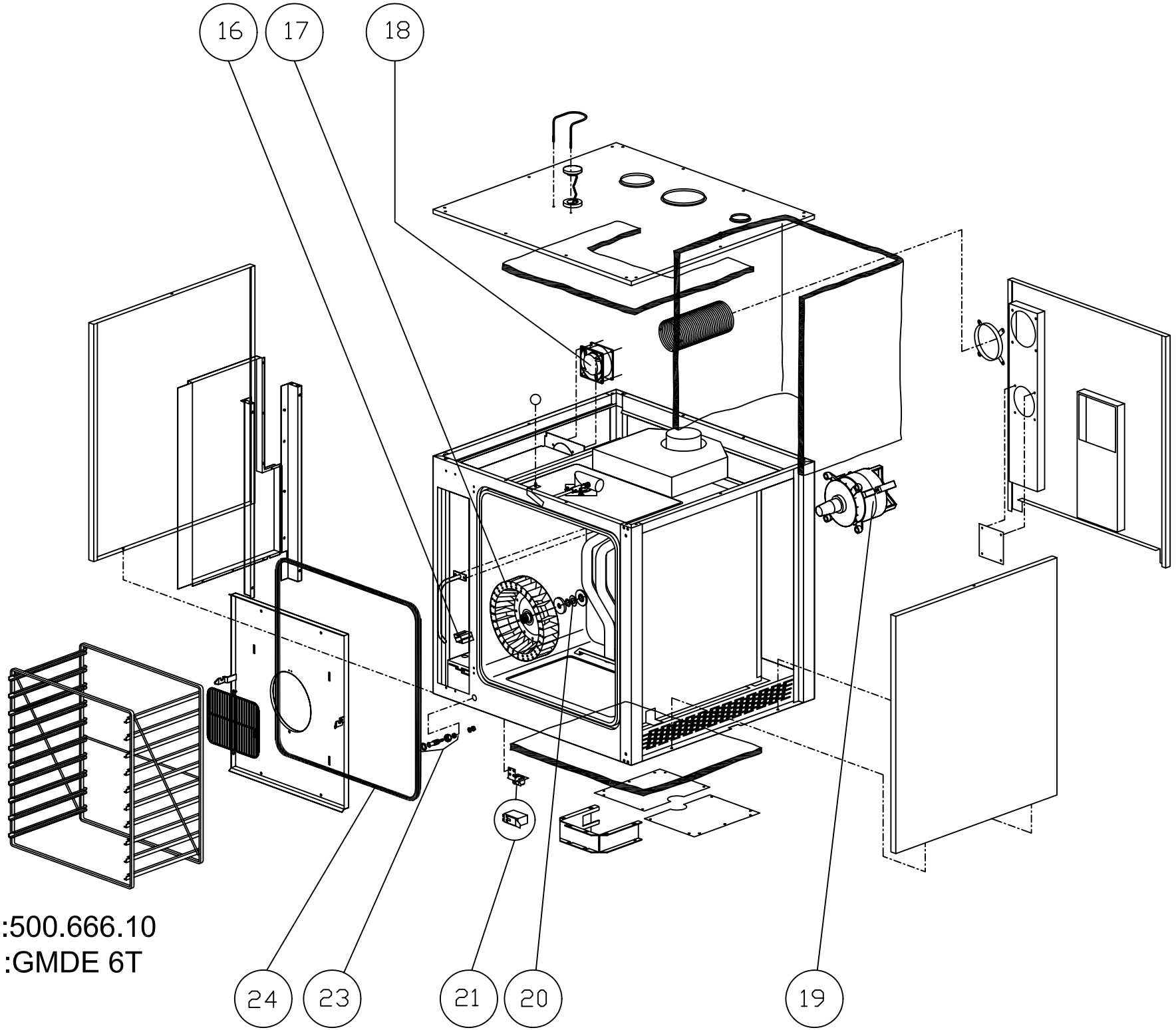

Cod. :500.666.10
Mod. :GMDE 6T

Tav. 02

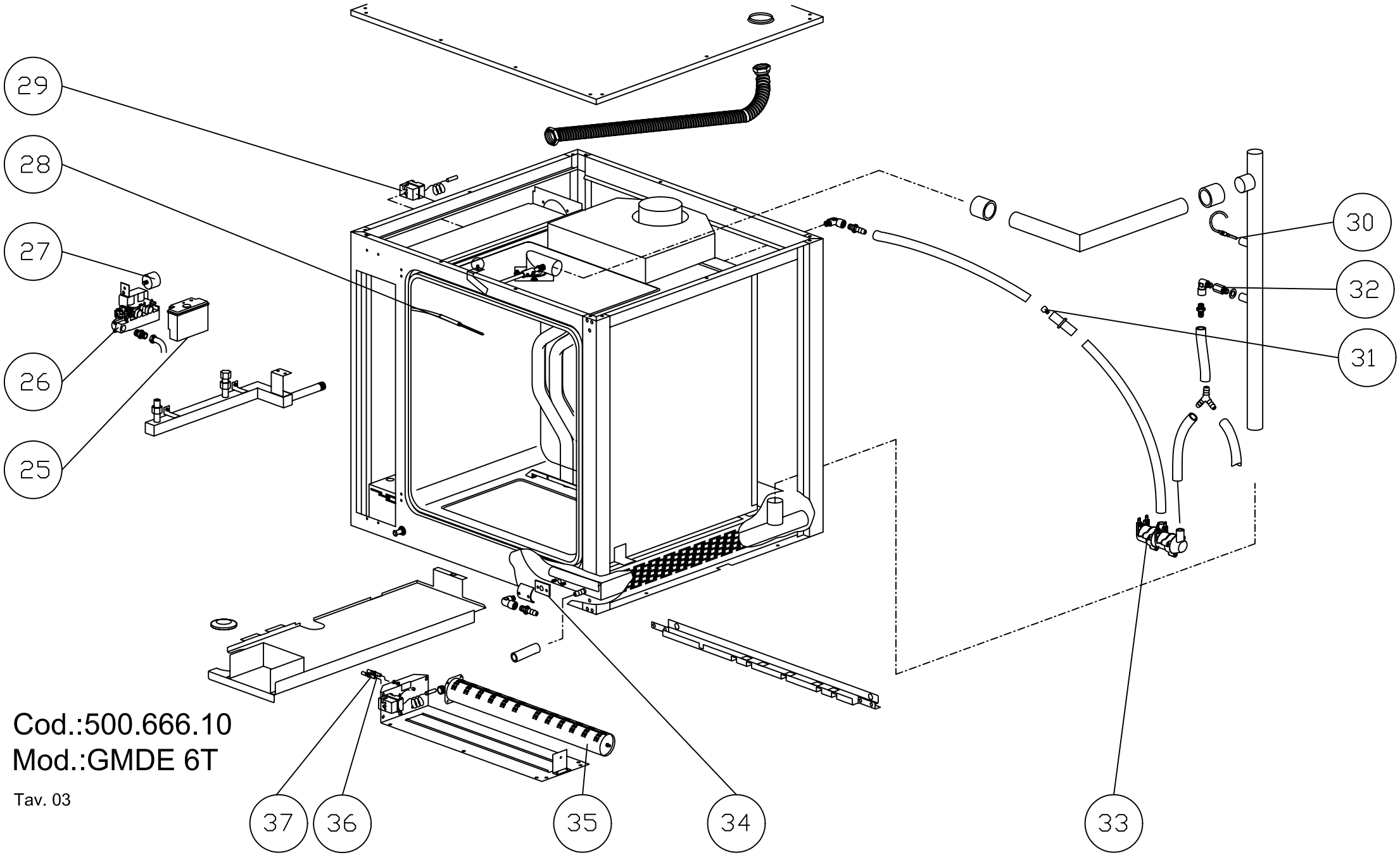

Cod.:500.666.10
Mod.:GMDE 6T

Tav. 03

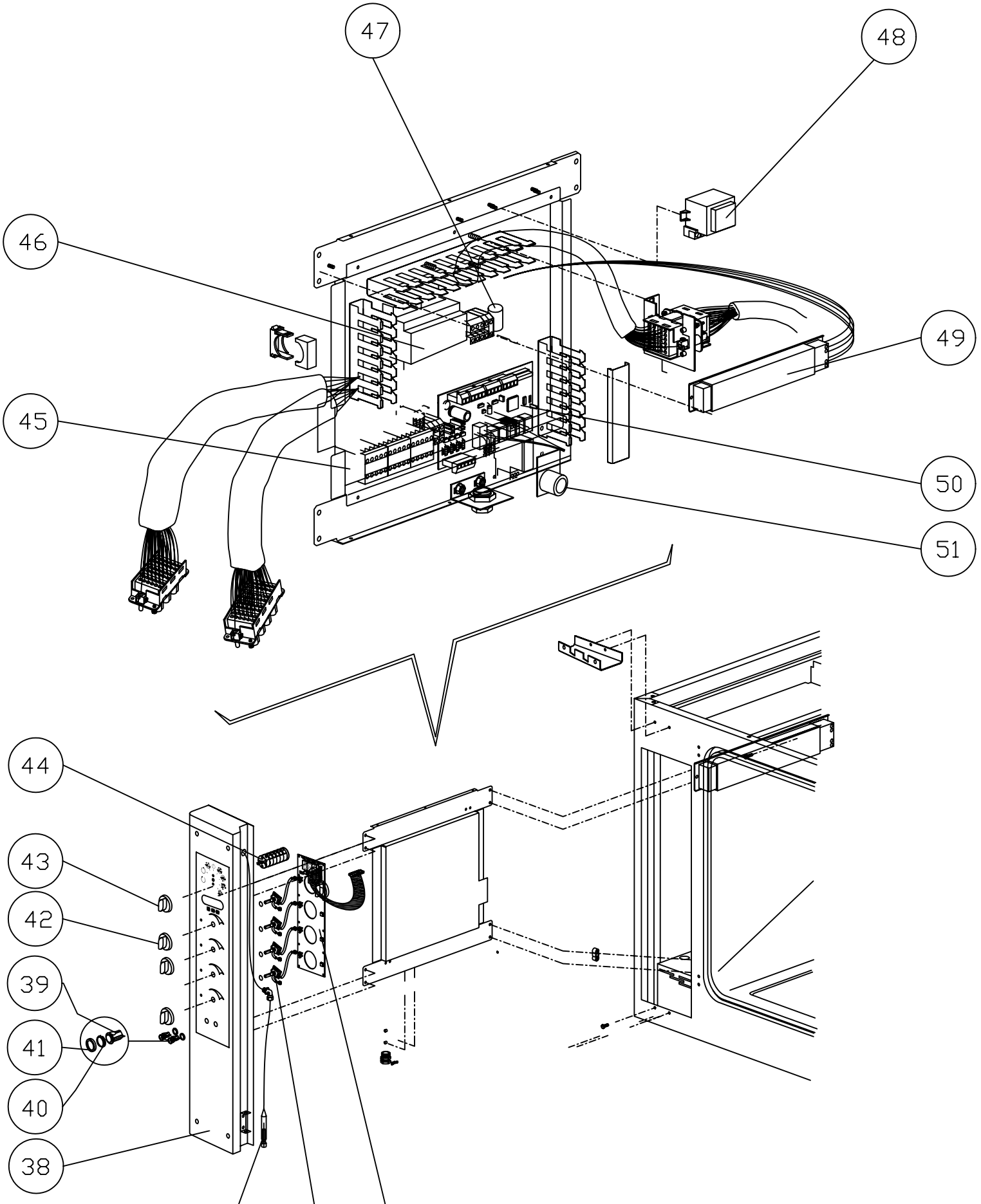

Cod. : 500.666.10
Mod. : GMDE 6T

Tav. 04

CODICE	VALID.	SCAD.	POS.	ITA
2012263			1	Maniglia per porta forno completa
2011212			2	Bussola interna maniglia d=36
7070179			3	Guarnizione nera x porta 50 SH
2011881			4	Perno sup. Per porta d.19
2013120			5	Porta completa
2012515			6	Portalampada cablato completo
6061054			7	Lampada alogena 12v 20w
5900122			8	Nasello x chiusura 01.0218
2011882			9	Perno regolazione porta d.20
2011892			10	Bacinella s/condensa forno ass.ta
2013129			11	Vetro serigrafato x forno ass.to
2011888			12	Bacinella r/condensa vetro ass.ta
6063075			13	Portalampada completo lamp.vet.ca.
6063077			13A	Vetro x lampada
2011887			14	Riscontro x perno micro porta
2013121			15	Porta + vetro temp. per forno
2011806			16	Iniettore
5901006			17	Ventola forno pala polig. 180x100
6033175			18	Ventilatore 120x120x38 classe f
6032122			19	Motore as.3ph 2758 HP0,25/0,05 CL.H
7070150			20	Guarnizione albero m. 9461-15x33x3
6043088			21	Micro bip. a pulsante VBR0004
2011886			23	Perno micro porta ass.to
7070166			24	Guarnizione 08716 nera x porta
7020085			25	Controllo di fiamma efd 0503xxx
7020080			26	Corpo valvola sit tandem 0830041
6090057			27	Filtro antidisturbo flcs270501
6000093			28	Sonda j tubo 110x3 cavo 1400
6010008			29	Termostato 3f sic.350°c 5532562807
6000100			30	Sonda ntc cavo 1,5ml d.6x30
2011783			31	Ugello x umidificatore d. 0,5 m7x1
2006624			32	Ugello per abbattimento vapore
6042070			33	Elettrovalvola 1 via c/filtro v240
2011777			34	Guarnizione x flangia s.u. .58x46
7090102			35	Bruciatore polidoro 104.0535.00
2012109			36	Candela accensione vap.
2012108			37	Candela rivelazione fiamma vap.
2013825			38	Cruscotto compl. MOD 6gr cl2
6032038			39	Pulsante lum. 1x3a p12n31600000
6032021			40	Cappuccio x pulsante p12 00580055
6032022			41	Controcornice nera p1 p12 00551950
2012260			42	Manopola neutra per encoder d=6
2012261			43	Manopola serigrafata per forno d=6
6030030			44	Commutatore 7x16a 5p cs0169138291
6046045			45	Contattore trip. Mc6.10.230 50/60
6010084			46	Scheda controllo inversione marcia
6090050			47	Filtro antidisturbo 411.13.2210
6010079			48	Trasformatore scheda 220/12v 5/6va
6041065			49	Trasformatore str105si-h 11,5/230v
6010101			50	Scheda forno base
6010103			51	Scheda buzzer con cavo
6010100			52	Scheda forno tastiera
6010102			53	Encoder di impostazione
6000098			54	Sonda/spillone j 4x100 grk00002

CODICE	VALID.	SCAD.	POS.	GB
2012263			**1**	Oven door knob (complete)
2011212			**2**	Internal handle bushing d=36
7070179			**3**	Seal black for door 50 SH
2011881			**4**	Suppoer spindle for door d.19
2013120			**5**	Door (complete)
2012515			**6**	Wired lamp-holder (complete)
6061054			**7**	Halogen bulb 12v 20w
5900122			**8**	Whiting for closing
2011882			**9**	Adjustment spindle for door d.20
2011892			**10**	Condensation drain tray (oven) (assembly)
2013129			**11**	Silf-screened glass panel for oven (assembly)
2011888			**12**	Condensation collector tray (glass) (assembly)
6063075			**13**	Lamp-holder (complete) for glass lamp ca.
6063077			**13A**	Glass for lamp
2011887			**14**	Counterplate for door microswitch spindle
2013121			**15**	door+ Glass for oven
2011806			**16**	Injector
5901006			**17**	Oven fan with polygonal blades 180x100
6033175			**18**	Fan 120x120x38 class f
6032122			**19**	Motor a.3ph 2758 hp0,25/0,05 cl.h
7070150			**20**	Shaft seal m. 9461-15x33x3
6043088			**21**	Two-pole microswitch to push button VBR0004
2011886			**23**	Door microswitch spindle (assembly)
7070166			**24**	Seal 08716 black - for door
7020085			**25**	Flame control efd 0503xxx
7020080			**26**	Valve body sit tandem 0830041
6090057			**27**	Suppressor flcs270501
6000093			**28**	Sensor j tube 110x3 cable 1400
6010008			**29**	Thermostat 3f safety.350°c 5532562807
6000100			**30**	Ntc sensor with 1,5ml wire d.6x30
2011783			**31**	Umidifier nozzle d. 0,5 m7x1
2006624			**32**	Steam reduction nozzle
6042070			**33**	1-way solenoid valve with filter v240
2011777			**34**	Flange seal s.u. .58x46
7090102			**35**	Polidoro burner 104.0535.00
2012109			**36**	Vaporizer ignition spark plug
2012108			**37**	Vaporizer flame detector spark plug
2013825			**38**	Oven control panel MOD 6gr cl2
6032038			**39**	Illuminated button 1x3a p12n31600000
6032021			**40**	Cap for button p12 00580055
6032022			**41**	Black surround p1 p12 00551950
2012260			**42**	Neutral knob for encoder d=6
2012261			**43**	Silk-screened knob for oven d=6
6030030			**44**	Commutator 7x16a 5p cs0169138291
6046045			**45**	Three-pole contactor mc6.10.230 50/60
6010084			**46**	Control/direction reversal board
6090050			**47**	Suppressor 411.13.2210
6010079			**48**	Transformer board 220/12v 5/6va
6041065			**49**	Transformer str105si-h 11,5/230v
6010101			**50**	Standard oven board
6010103			**51**	Buzzer board with cable
6010100			**52**	Oven keyboard board
6010102			**53**	Encoder
6000098			**54**	Sensor/probe j 4x100 grk00002

CODICE	VALID.	SCAD.	POS.	F
2012263			1	Poignée pour porte four complète
2011212			2	Douille interne poignée d=36
7070179			3	Joint noir pour porte 50 SH
2011881			4	Pivot sup. Pour porte d.19
2013120			5	Porte complète
2012515			6	Douille câblée complète
6061054			7	Lampe halogène 12v 20w
5900122			8	Mentonnet de fermeture
2011882			9	Pivot réglage porte d.20
2011892			10	Bac s/condensation four assemblé
2013129			11	Vitre sérigraphiée x chambre assemblée
2011888			12	Bac r/condensation vitre assemblé
6063075			13	Douille complète lamp. Vitre ch.
6063077			13A	Vitre por lampe
2011887			14	Butée x pivot microcontact porte
2013121			15	porte + Vitre pour four
2011806			16	pulvérisateur
5901006			17	Ventilateur four pale polyg. 180x100
6033175			18	Ventilateur 120x120x38 classe f
6032122			19	Moteur as.3ph 2758 hp0,25/0,05 cl.h
7070150			20	Joint arbre m. 9461-15x33x3
6043088			21	Microcontact bip. a button VBR0004
2011886			23	Pivot microcontact porte assemblé
7070166			24	Joint 08716 noir x porte
7020085			25	Contrôle de flamme efd 0503xxx
7020080			26	Corps vanne sit tandem 0830041
6090057			27	Filtre antiparasites flcs270501
6000093			28	Sonde j tube 110x3 câble 1400
6010008			29	Thermostat 3f séc.350°c 5532562807
6000100			30	Sonde ntc câble 1,5ml d.6x30
2011783			31	Buse x humidificateur d. 0,5 m7x1
2006624			32	Buse abattement vapeur
6042070			33	Électrovanne 1 voie + filtre v240
2011777			34	Joint x bride s.u. .58x46
7090102			35	Brûleur polidoro 104.0535.00
2012109			36	Bougie activation vap.
2012108			37	Bougie détection flamme vap.
2013825			38	Bandeau de commande compl. MOD 6gr cl2
6032038			39	Bouton-poussoir lum. 1x3a p12n31600000
6032021			40	Capuchon x bouton-poussoir p12 00580055
6032022			41	Contre-cadre noir p1 p12 00551950
2012260			42	Bouton neutre pour encodeur d=6
2012261			43	Bouton sérigraphié pour four d=6
6030030			44	Commutateur 7x16a 5p cs0169138291
6046045			45	Contacteur trip. Mc6.10.230 50/60
6010084			46	Carte contrôle inversion marche
6090050			47	Filtre antiparasites 411.13.2210
6010079			48	Transformateur carte 220/12v 5/6va
6041065			49	Transformateur str105si-h 11,5/230v
6010101			50	Carte four base
6010103			51	Carte avertisseur avec câble
6010100			52	Carte four clavier
6010102			53	Encodeur de sélection
6000098			54	Sonde/sonde alim. J 4x100 grk00002

CODICE	VALID.	SCAD.	POS.	D
2012263			**1**	Griff für ofentür komplett
2011212			**2**	Buchse innen griff d=36
7070179			**3**	Dichtung schwarz für ofentür 50 SH
2011881			**4**	Stift ober für tür d.19
2013120			**5**	Komplette tür
2012515			**6**	Verkabelte lampenfassung komplett
6061054			**7**	Halogenlampe 12v 20w
5900122			**8**	Verschluss
2011882			**9**	Einstellstift tür d.20
2011892			**10**	Zus gebauter schale l/kondenswasser ofen
2013129			**11**	Zus gebauter serigraphiertes glas für ofen
2011888			**12**	Zus gebauter schale r/kondenswasser glas
6063075			**13**	Lampenfassung komplett
6063077			**13A**	Lampenglas
2011887			**14**	Anschlag x stift türmikroschalter
2013121			**15**	ofentür+ Gehärtetes glass
2011806			**16**	Injektornabe
5901006			**17**	Gebläse ofen polig. Flügel 180x100
6033175			**18**	Gebläse 120x120x38 klasse f
6032122			**19**	Motor a.3ph 2758 hp0,25/0,05 cl.h
7070150			**20**	Dichtung welle m. 9461-15x33x3
6043088			**21**	Microschalter zweipolig mit drukknopf VBR0004
2011886			**23**	Zus gebauter stift türmikroschalter
7070166			**24**	Dichtung 08716 schwarz x tür
7020085			**25**	Flammenkontrolle efd 0503xxx
7020080			**26**	Ventilkörper sit tandem 0830041
6090057			**27**	Entstörfilter flcs270501
6000093			**28**	Sonde j schlauch 110x3 kabel 1400
6010008			**29**	Thermostat 3f sic.350°c 5532562807
6000100			**30**	Ntc-sonde kabel 1,5ml d.6x30
2011783			**31**	Düse für befeuchter d. 0,5 m7x1
2006624			**32**	Düse zur dampfbeseitigung
6042070			**33**	1-wegiges magnetventil mit filter v240
2011777			**34**	Dichtung x flansch s.u. .58x46
7090102			**35**	Brenner polidoro 104.0535.00
2012109			**36**	Zündkerze kompletter gasbetriebener dampfgenerator
2012108			**37**	Flammenerkennungskerze kompletter gasbetriebener da
2013825			**38**	Kompl. Bedienblende ofen MOD 6gr cl2
6032038			**39**	Leuchtknopf 1x3a p12n31600000
6032021			**40**	Kappe x knopf p12 00580055
6032022			**41**	Schwarzer gegenrahmen p1 p12 00551950
2012260			**42**	Neutraler griff für encoder d=6
2012261			**43**	Serigraph. Griff für ofen d=6
6030030			**44**	Umschalter 17x16a 5p cs0169138291
6046045			**45**	Dreif. Schaltschütz mc6.10.230 50/60
6010084			**46**	Steuerplatine umsteuerung
6090050			**47**	Entstörfilter 411.13.2210
6010079			**48**	Transformator platine 220/12v 5/6va
6041065			**49**	Transformator str105si-h 11,5/230v
6010101			**50**	Platine ofen
6010103			**51**	Platine buzzer mit kabel
6010100			**52**	Platine ofen tastatur
6010102			**53**	Einstell-encoder
6000098			**54**	Sonde/kerntemperaturfühler j 4x100 grk00002

CODICE	VALID.	SCAD.	POS.	E
2012263			**1**	Asa para puerta horno completa
2011212			**2**	Forro interno asa d=36
7070179			**3**	Junta negra para puerta 50 SH
2011881			**4**	Perno sup. Para puerta d.19
2013120			**5**	Puerta completa
2012515			**6**	Portalámparas cableado completo
6061054			**7**	Luz alógena 12v 20w
5900122			**8**	Codillo para cierre
2011882			**9**	Perno regulación puerta d.20
2011892			**10**	Cubeta v/agua condens. Horno ens.da
2013129			**11**	Cristal serigrafiado para horno ens.do
2011888			**12**	Cubeta r/agua condens. Cristal ens.da
6063075			**13**	Portalámparas completo lamp.vet.ca.
6063077			**13A**	Cristal para lámparas
2011887			**14**	Alojamiento para perno micro puerta
2013121			**15**	puerta + Cristal templado para horno
2011806			**16**	Inyector
5901006			**17**	Ventilador horno pala polig. 180x100
6033175			**18**	Ventilador 120x120x38 clase f
6032122			**19**	Motor a.3ph 2758 hp0,25/0,05 cl.h
7070150			**20**	Junta eje m. 9461-15x33x3
6043088			**21**	Micro bip. a pulsador VBR0004
2011886			**23**	Perno micro puerta ens.do
7070166			**24**	Junta 08716 negra x puerta
7020085			**25**	Control de llama efd 0503xxx
7020080			**26**	Cuerpo válvula sit tandem 0830041
6090057			**27**	Filtro antiparásito flcs270501
6000093			**28**	Sonda j tubo 110x3 cavo 1400
6010008			**29**	Termostato 3f seg.350°c 5532562807
6000100			**30**	Sonda ntc cavo 1,5ml d.6x30
2011783			**31**	Boquilla x humidificador d. 0,5 m7x1
2006624			**32**	Tobera para abatimiento del vapor
6042070			**33**	Electroválvula 1 via c/filtro v240
2011777			**34**	Junta para brida s.u. 58x46
7090102			**35**	Quemador polidoro 104.0535.00
2012109			**36**	Bujía encendido vap.
2012108			**37**	Bujía detección llama vap.
2013825			**38**	Tablero compl.horno MOD 6gr cl2
6032038			**39**	Tecla lum. 1x3a p12n31600000
6032021			**40**	Capucha para tecla p12 00580055
6032022			**41**	Contramarco negro p1 p12 00551950
2012260			**42**	Llave neutra para encoder d=6
2012261			**43**	Llave serigrafiada para horno d=6
6030030			**44**	Conmutador 7x16a 5p cs0169138291
6046045			**45**	Contactor trip. Mc6.10.230 50/60
6010084			**46**	Circuito control inversión sentido
6090050			**47**	Filtro antiparásito 411.13.2210
6010079			**48**	Transformador circuito 220/12v 5/6va
6041065			**49**	Transformador str105si-h 11,5/230v
6010101			**50**	Circuito horno base
6010103			**51**	Circuito buzzer con cable
6010100			**52**	Circuito horno teclado
6010102			**53**	Encoder de selección
6000098			**54**	Sonda/agujón j 4x100 grk00002