DESPIECES DEL SERVICIO TECNICO

LAVAVAJILLAS - LAVEVAISSELLE
DISHWASHERS - GESCHIRRSPÜLER
LAVASTOVIGLIE

Modelo

FI-30

DICIEMBRE 2000

FAGOR

Fagor Industrial

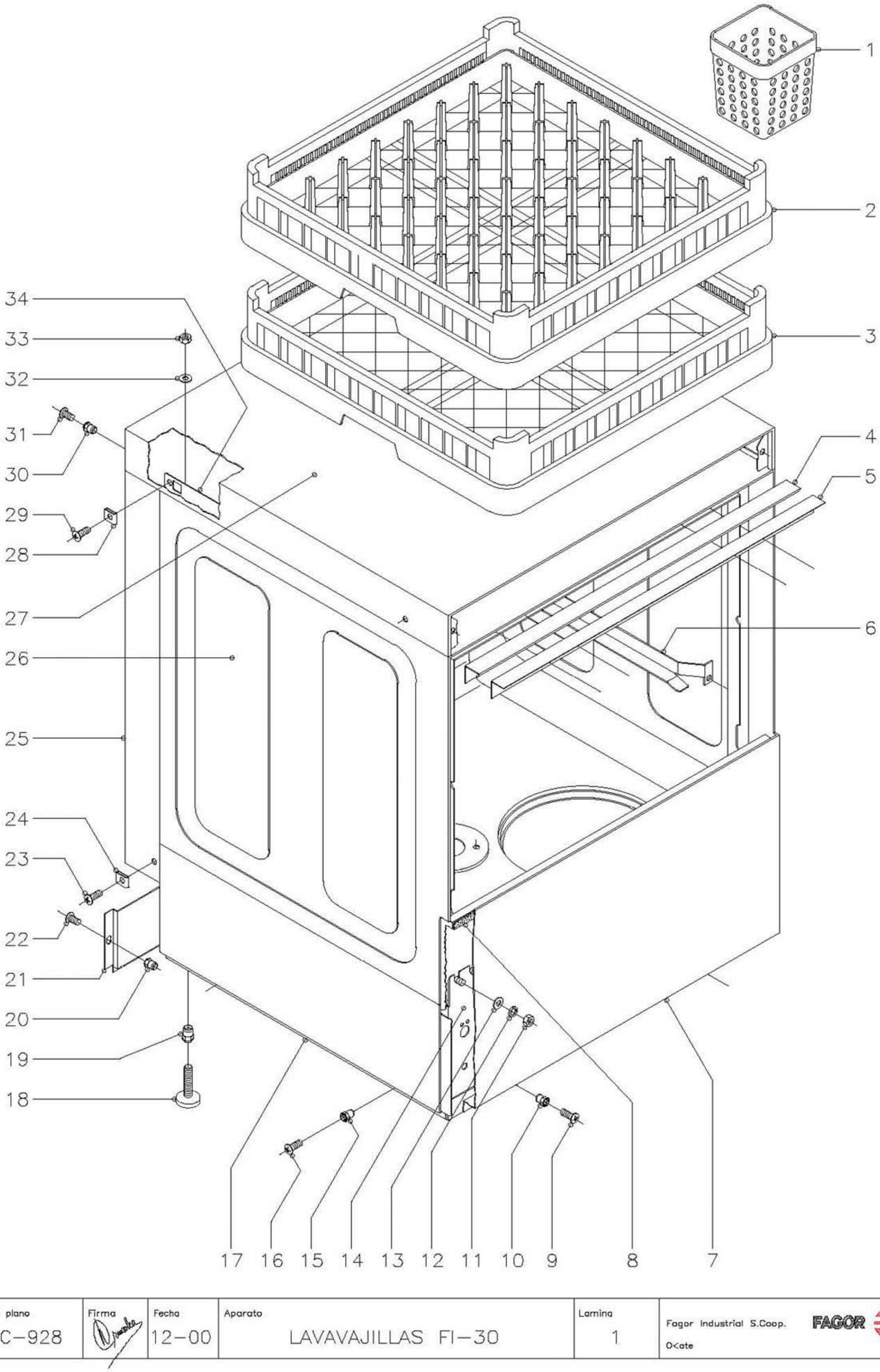

N plano	Firma	Fecha	Aparato	Lamina	
C-928		12-00	LAVAVAJILLAS FI-30	1	Fagor Industrial S.Coop. O<ate

MOD.	LAVAVAJILLAS FRONTAL	ZONA	MUEBLE	PLANO	C-928

ITEM	CODIGO	DENOMINACION	TEXTO	FI-30									NOTAS
1	Z655314	Cestillo cubiertos		1									
2	Z655302	Cestillo platos CP-16/18		1									
3	Z655301	Cestillo base CT-10		1									
4	Z200315	Perfil caja		1									
5	Z200309	Escuadra sujecion perfil		1									
6	Z200305	Guia cestillo derecha		1									
s/n	Z200306	Guia cestillo izquierda		1									
	Q232040	Arandela plana A-6		4									
	Q162040	Tuerca exagonal M-6		4									
7	Z202913	Panel frontal		1									
8	Z200313	Perfil goma esponjosa		1									
9	Q152004	Tornillo aplastado M-5x13		2									
10	Q221342	Remache exagonal M-5		2									
11	Q162040	Tuerca exagonal M-6		8									
12	Q262040	Arandela muelle A-6		8									
13	Q232040	Arandela plana A-6		8									
14	Z200101	Armazon completo		1									
15	Q221342	Remache exagonal M-5		4									
16	Q152004	Tornillo aplastado M-5x13		4									
17	Z202903	Panel lateral izquierdo		1									
s/n	Z202902	Panel lateral derecho		1									
18	Z200105	Pata regulable		4									
19	Q221345	Remache exagonal M-10		4									
20	Q221342	Remache exagonal M-5		2									
21	Z202912	Panel posterior inferior		1									
22	Q152004	Tornillo aplastado M-5x13		2									
23	Q152004	Tornillo aplastado M-5x13		2									
24	Q221012	Tuerca rapida M-5		2									
25	Z202904	Panel posterior		1									

MOD.	LAVAVAJILLAS FRONTAL	ZONA	MUEBLE	PLANO	C-928

ITEM	CODIGO	DENOMINACION	TEXTO	FI-30									NOTAS
26	Z200325	Caja soldada		1									
27	Z202906	Tapa		1									
28	Q221012	Tuerca rapida M-5		4									
29	Q152004	Tornillo aplastado M-5x13		4									
30	Q221342	Remache exagonal M-5		2									
31	Q152004	Tornillo aplastado M-5x13		2									
32	Q232040	Arandela plana A-6		4									
33	Q162040	Tuerca exagonal M-6		4									
34	Z200307	Escuadra amarre tapa		2									

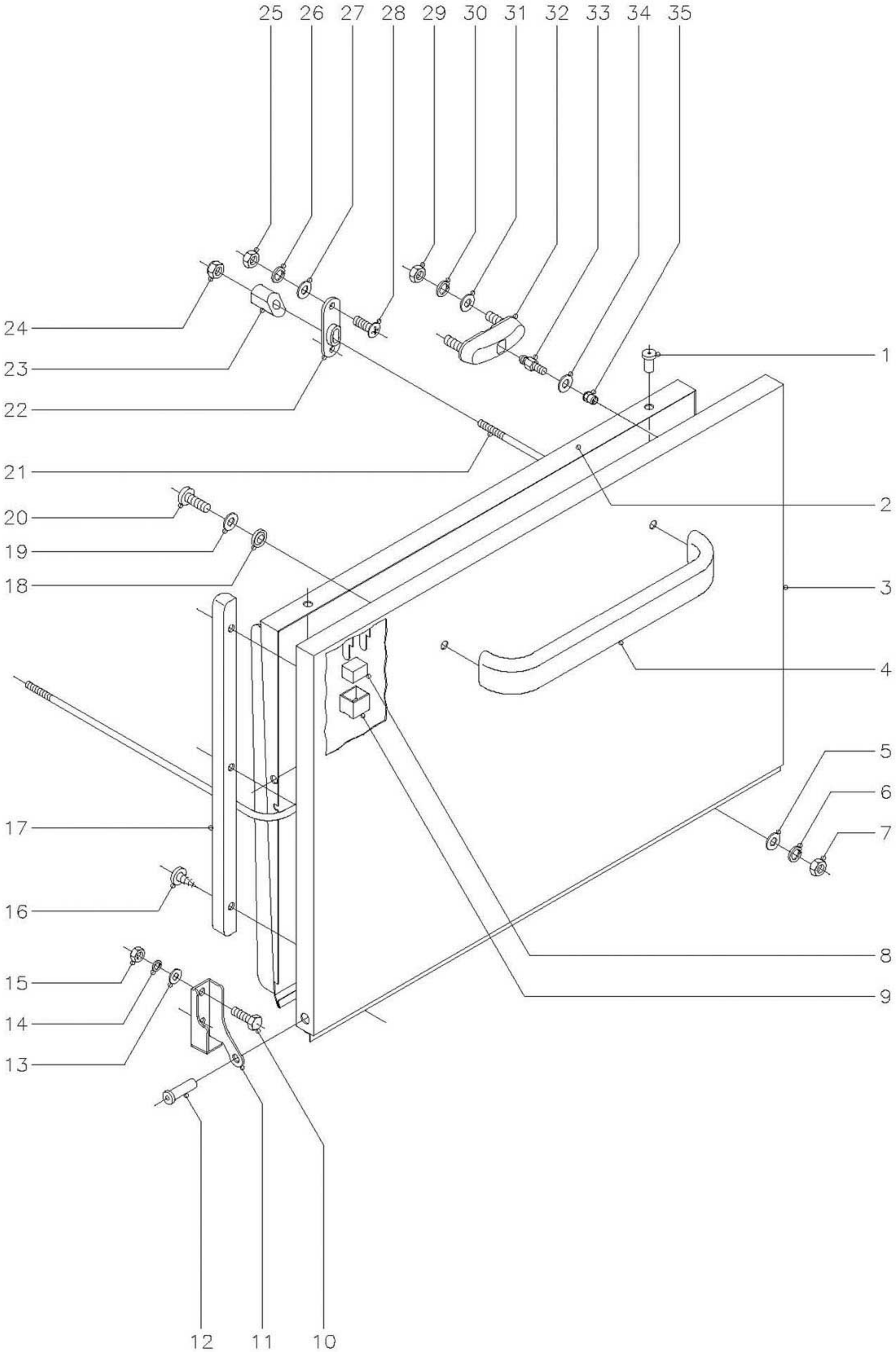

N plano	Firma	Fecha	Aparato	Lamina	
C–929		12–00	LAVAVAJILLAS FI–30	2	Fagor Industrial S.Coop. Oate

MOD.	LAVAVAJILLAS FRONTAL	ZONA	PUERTA	PLANO	C-929

ITEM	CODIGO	DENOMINACION	TEXTO	FI-30									NOTAS
1	Q412000	Remache tubular Ø4x8		4									
2	Z200545	Contrapuerta soldada		1									
3	Z200541	Puerta soldada		1									
4	Z200512	Asa puerta		1									
5	Q232030	Arandela plana A-5		2									
6	Q262030	Arandela muelle A-5		2									
7	Q162030	Tuerca exagonal M-5		2									
8	Z200506	Iman		1									
9	Z200507	Protector iman		1									
10	Q012042	Tornillo exagonal M-6x15		4									
11	Z400514	Bisagra izquierda		1									
s/n	Z400515	Bisagra derecha		1									
12	Z400516	Eje puerta		2									
13	Q232040	Arandela plana A-6		4									
14	Q262040	Arandela muelle A-6		4									
15	Q162040	Tuerca exagonal M-6		4									
16	Q082005	Tornillo chapa 4,2x13		6									
17	Z200524	Marco puerta		2									
18	Q308002	Arandela dubo A-6		2									
19	Q232040	Arandela plana A-6		2									
20	Q032041	Tornillo alomado M-6x10		2									
21	Z200521	Varilla tensor		1									
22	Z200310	Soporte tensor		2									
23	Z200522	Tensor de puerta		2									
24	Q222012	Tuerca autoblocante M-6		2									
25	Q162030	Tuerca exagonal M-5		4									
26	Q262030	Arandela muelle A-5		4									
27	Q232030	Arandela plana A-5		4									
28	Q152004	Tornillo aplastado M-5x13		4									

MOD.	LAVAVAJILLAS FRONTAL	ZONA	PUERTA	PLANO	C-929

ITEM	CODIGO	DENOMINACION	TEXTO	FI-30									NOTAS
29	Q222012	Tuerca autoblocante M-6		4									
30	Q262040	Arandela muelle A-6		4									
31	Q232040	Arandela plana A-6		4									
32	Z200607	Conjunto cierre puerta		2									
33	Z200601	Enganche cierre		2									
34	Q232030	Arandela plana A-5		2									
35	Q222011	Remache exagonal M-5		2									

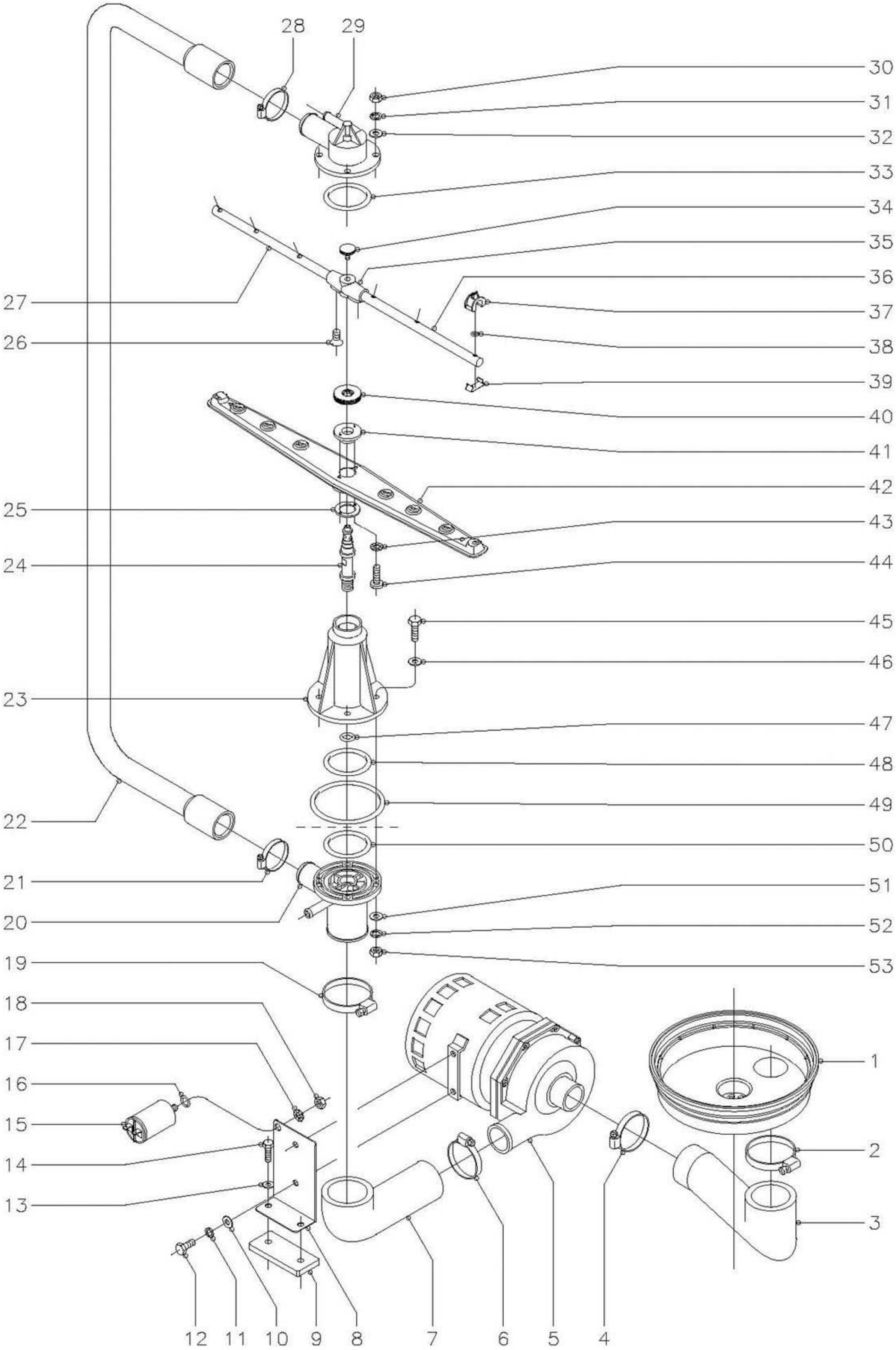

N plano	Firma	Fecha	Aparato	Lamina	
C–930		12–00	LAVAVAJILLAS FI–30	3	Fagor Industrial S.Coop. Oñate

MOD.	LAVAVAJILLAS FRONTAL	ZONA	PARTE FUNCIONAL DE LAVADO	PLANO	C-930

ITEM	CODIGO	DENOMINACION	TEXTO	FI-30									NOTAS
1	Z200906	Cubeta		1									
2	Q881324	Abrazadera 50 - 70		1									
3	Z200904	Codo aspiracion		1									
4	Q881307	Abrazadera 40 - 60		1									
5	Z201011	Bomba de lavado (230 V., 50Hz.)		1									
5	Z203511	Bomba de lavado (230 V., 60Hz.)		1									
	Z201081	Conjunto junta y reten de bomba		1									
	Z201082	Turbina 50 Hz. (Ø88mm.)		1									
	Z203571	Turbina 60 Hz. (Ø77mm.)		1									
6	Q881307	Abrazadera 40 - 60		1									
7	Z200905	Codo impulsion		1									
8	Z201002	Soporte motobomba		1									
9	Z201003	Base bomba lavado		1									
10	Q232040	Arandela plana A-6		2									
11	Q262040	Arandela muelle A-6		2									
12	Q012041	Tornillo exagonal M-6x10		2									
13	Q232030	Arandela plana A-5		2									
14	Q012033	Tornillo exagonal M-5x20		2									
15	V321300	Condensador 10 mF.		1									
16	Q307048	Junta torica Ø16,18xØ9,12xØ3,53		1									
17	Q242050	Arandela abanico A-8		1									
18	Q162050	Tuerca exagonal M-8		1									
19	Q881324	Abrazadera 50 - 70		1									
20	Z200703	Pasamuros		1									
21	Q881305	Abrazadera 25 - 40		1									
22	Z200706	Arbol de lavado		1									
23	Z200701	Soporte distribuidor inferior		1									
24	Z200704	Eje central		2									
25	Z650711	Amarre enganche distribuidor		2									

MOD.	LAVAVAJILLAS FRONTAL	ZONA	PARTE FUNCIONAL DE LAVADO	PLANO	C-930

ITEM	CODIGO	DENOMINACION	TEXTO	FI-30									NOTAS
26	Q152024	Tornillo avellanado M-4x8		4									
27	Z201902	Rama aclarado izquierda		2									
28	Q881305	Abrazadera 25 - 40		1									
29	Z200707	Soporte distribuidor superior		1									
30	Q162040	Tuerca exagonal M-6		4									
31	Q262040	Arandela muelle A-6		4									
32	Q232040	Arandela plana A-6		4									
33	Q307052	Junta torica Ø60,83xØ50,17xØ5,33		1									
34	Q152016	Tornillo especial M-5x0,8		2									
35	Z201903	Soporte ramas aclarado		2									
36	Z201901	Rama aclarado derecha		2									
37	Z201905	Tobera aclarado		12									
38	Q307036	Junta torica Ø5,28xØ8,84xØ1,78		12									
39	Z201906	Enganche tobera aclarado		12									
40	Z200705	Tuerca especial M-14x1		2									
41	Z650704	Enganche distribuidor		2									
42	Z650716	Distribuidor montado		2									
43	Q242010	Arandela abanico A-3		4									
44	Q152015	Tornillo alomado M-3x6		4									
45	Q012046	Tornillo exagonal M-6x40		4									
46	Q306050	Arandela fibra roja Ø11xØ6,2x1,5		4									
47	Q307050	Junta torica Ø19,18xØ13,94xØ2,62		1									
48	Q307052	Junta torica Ø60,83xØ50,17xØ5,33		1									
49	Q307049	Junta torica Ø95,75xØ85,09xØ5,33		1									
50	Q307052	Junta torica Ø60,83xØ50,17xØ5,33		1									
51	Q232040	Arandela plana A-6		4									
52	Q262040	Arandela muelle A-6		4									
53	Q162040	Tuerca exagonal M-6		4									

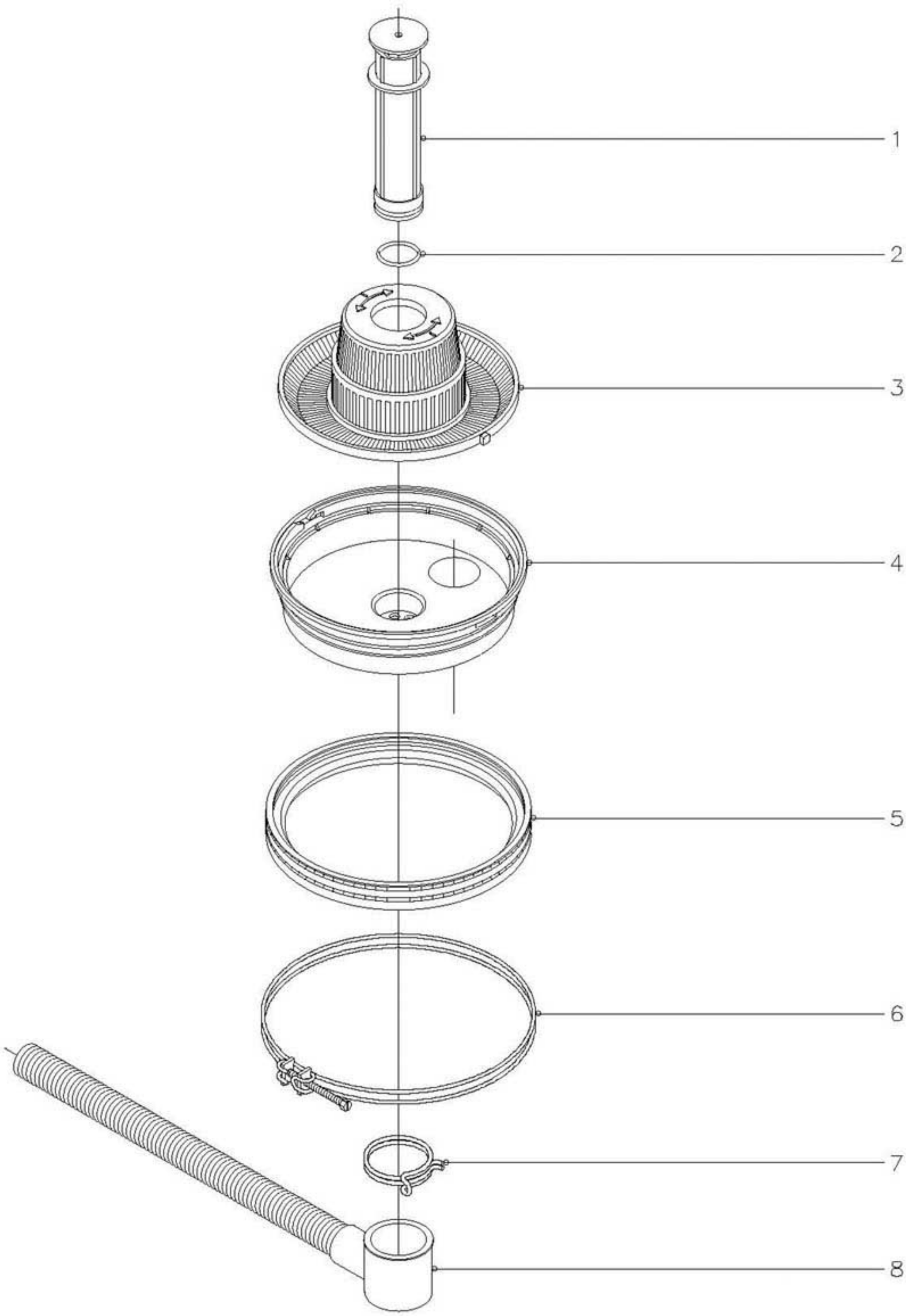

N plano	Firma	Fecha	Aparato	Lamina	
C-931		12-00	LAVAVAJILLAS FI-30	4	Fagor Industrial S.Coop. FAGOR Oate

MOD.	LAVAVAJILLAS FRONTAL	ZONA	PARTE FUNCIONAL DESAGÜE	PLANO	C-931

ITEM	CODIGO	DENOMINACION	TEXTO	FI-30									NOTAS
1	Z200909	Aliviadero		1									
2	Q307051	Junta torica Ø41,41xØ36,17xØ2,62		1									
3	Z200901	Filtro aspiracion		1									
4	Z200906	Cubeta		1									
5	Z200907	Junta cubeta		1									
6	Z200908	Abrazadera cubeta		1									
7	Q901308	Abrazadera elastica 56 - 58,8		1									
8	Z200910	Manguera desagüe		1									

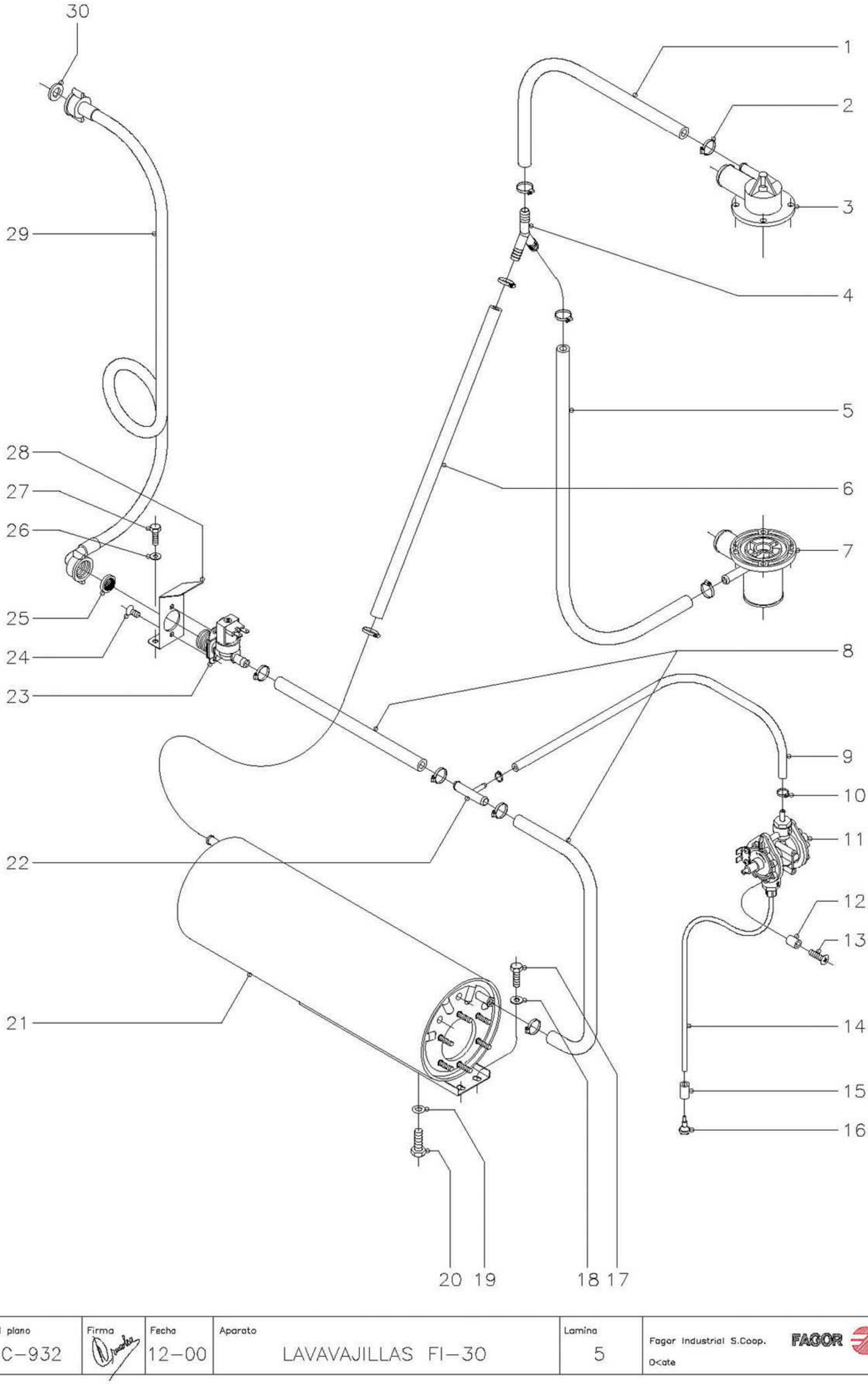

N plano	Firma	Fecha	Aparato	Lamina	
C–932		12–00	LAVAVAJILLAS FI–30	5	Fagor Industrial S.Coop. FAGOR O<ate

MOD.	LAVAVAJILLAS FRONTAL	ZONA	PARTE FUNCIONAL ACLARADO	PLANO	C-932

ITEM	CODIGO	DENOMINACION	TEXTO	FI-30									NOTAS
1	3676900	Tubo goma negra Ø17xØ10x360		1									
2	Q881302	Abrazadera 12 - 20		10									
3	Z200707	Soporte distribuidor superior		1									
4	Z201106	Racord en "Y"		1									
5	3676900	Tubo goma negra Ø17xØ10x780		1									
6	3676900	Tubo goma negra Ø17xØ10x580		1									
7	Z200703	Pasamuros		1									
8	3676900	Tubo goma negra Ø17xØ10x80		2									
9	3704000	Tubo goma negra Ø10,5xØ5x620		1									
10	Q881308	Abrazadera 8 - 14		2									
11	Z651123	Dosificador tensoactivo		1									
12	Z203007	Casquillo		2									
13	Q041324	Tornillo avellanado M-4x25		2									
14	3699200	Conducto tensoactivo Ø6xØ4x650		1									
15	Z701152	Peso filtro		1									
16	Z601153	Filtro aspiracion tensoactivo		1									
17	Q012031	Tornillo exagonal M-5x10		2									
18	Q232030	Arandela plana A-5		2									
19	Q307048	Junta torica Ø16,18xØ9,12xØ3,53		1									
20	Q012063	Tornillo exagonal M-10x20		1									
21	Z201710	Cuerpo calderin		1									
22	Z601157	Toma presion		1									
23	Z701135	Electrovalvula entrada de agua		1									
24	Q152024	Tornillo avellanado M-4x8		2									
25	Z701132	Filtro junta		1									
26	Q232030	Arandela plana A-5		2									
27	Q012031	Tornillo exagonal M-5x10		2									
28	Z201101	Escuadra amarre electrovalvula		1									
29	Z602121	Manguera entrada de agua		1									
30	Q307031	Arandela junta		1									

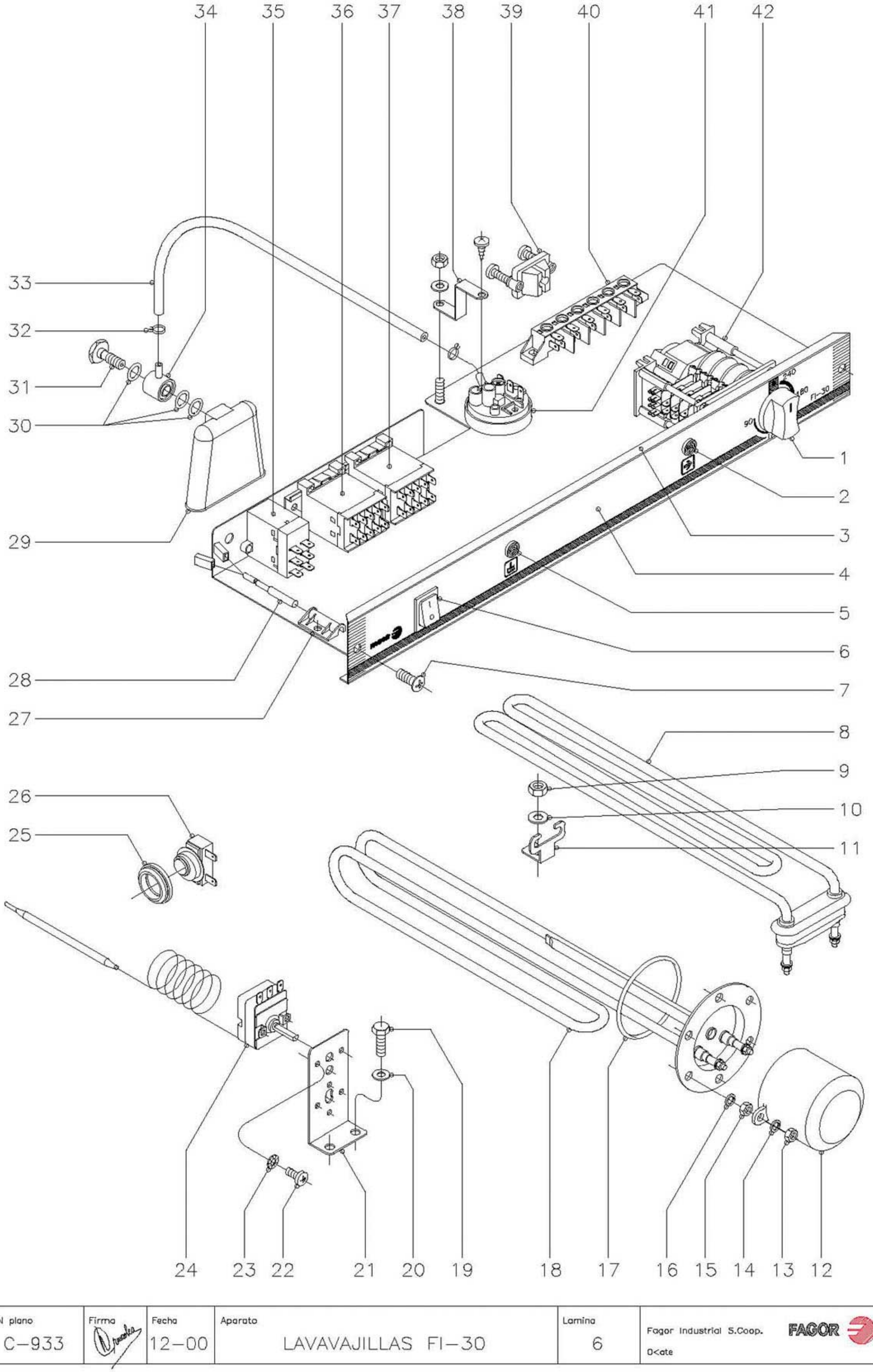

N plano	Firma	Fecha	Aparato	Lamina	
C-933		12-00	LAVAVAJILLAS FI-30	6	Fagor Industrial S.Coop. FAGOR O<ate

MOD.	LAVAVAJILLAS FRONTAL	ZONA	PARTE FUNCIONAL ELECTRICA	PLANO	C-933

ITEM	CODIGO	DENOMINACION	TEXTO	FI-30									NOTAS
1	R663062	Boton de mando completo		1									
2	Z203005	Piloto ambar		1									
3	Z202907	Frente extraible		1									
4	Z202909	Embellecedor adhesivo		1									
5	Z203004	Piloto verde		1									
6	Z203033	Interruptor general		1									
7	Q152004	Tornillo aplastado M-5x13		2									
8	Z203601	Resistencia tanque 2800 W. 230V.		1									
9	Q162040	Tuerca exagonal M-6		1									
10	Q232040	Arandela plana A-6		1									
11	Z603602	Soporte resistencia tanque		1									
12	Z651731	Caperuza resistencia calderin		1									
13	Q163140	Tuerca exagonal M-6		2									
14	Q262040	Arandela muelle A-6		2									
15	Q163140	Tuerca exagonal M-6		6									
16	Q262040	Arandela muelle A-6		6									
17	Q307035	Junta torica AN-36		1									
18	Z201706	Resistencia calderin 2800 W.230V.		1									
19	Q012031	Tornillo exagonal M-5x10		2									
20	Q232030	Arandela plana A-5		2									
21	Z203016	Soporte termostato		1									
22	Q153111	Tornillo alomado M-4x8		2									
23	Q242020	Arandela abanico A-4		2									
24	Z203014	Termostato calderin		1									
25	N503017	Soporte termostato		1									
26	Z718405	Termostato doble (tanque)		1									
27	Z203010	Amarre interruptor magnetico		1									
28	Z203009	Interruptor magnetico		1									
29	Z203011	Camara presostato		1									

MOD.	LAVAVAJILLAS FRONTAL	ZONA	PARTE FUNCIONAL ELECTRICA	PLANO	C-933

ITEM	CODIGO	DENOMINACION	TEXTO	FI-30									NOTAS
30	Q307003	Junta torica Ø16,01xØ10,77xØ2,62		3									
31	Z203013	Tornillo presostato		1									
32	P102154	Brida elastica para tubo		2									
33	3702400	Tubo goma negra Ø8xØ4x1300		1									
34	Z203012	Empalme presostato		1									
35	Z203018	Rele puerta 230 V., 50/60 Hz.		1									
36	Z213007	Contactor tanque 230V.,50/60 Hz.		1									
37	Z203050	Contactor calderin 230V.,50/60 Hz.		1									
38	Z602923	Soporte presostato		1									
	Q232030	Arandela plana A-5		1									
	Q162030	Tuerca exagonal M-5		1									
39	Z203020	Retenedor de cable		1									
40	R253044	Regleta de conexiones		1									
41	Z203023	Presostato de nivel		1									
	Q082032	Tornillo alomado BZ-3,5x9,5		1									
42	Z203030	Programador ciclo		1									
	Z203007	Casquillo		2									
	Q041324	Tornillo avellanado M-4x25		2									

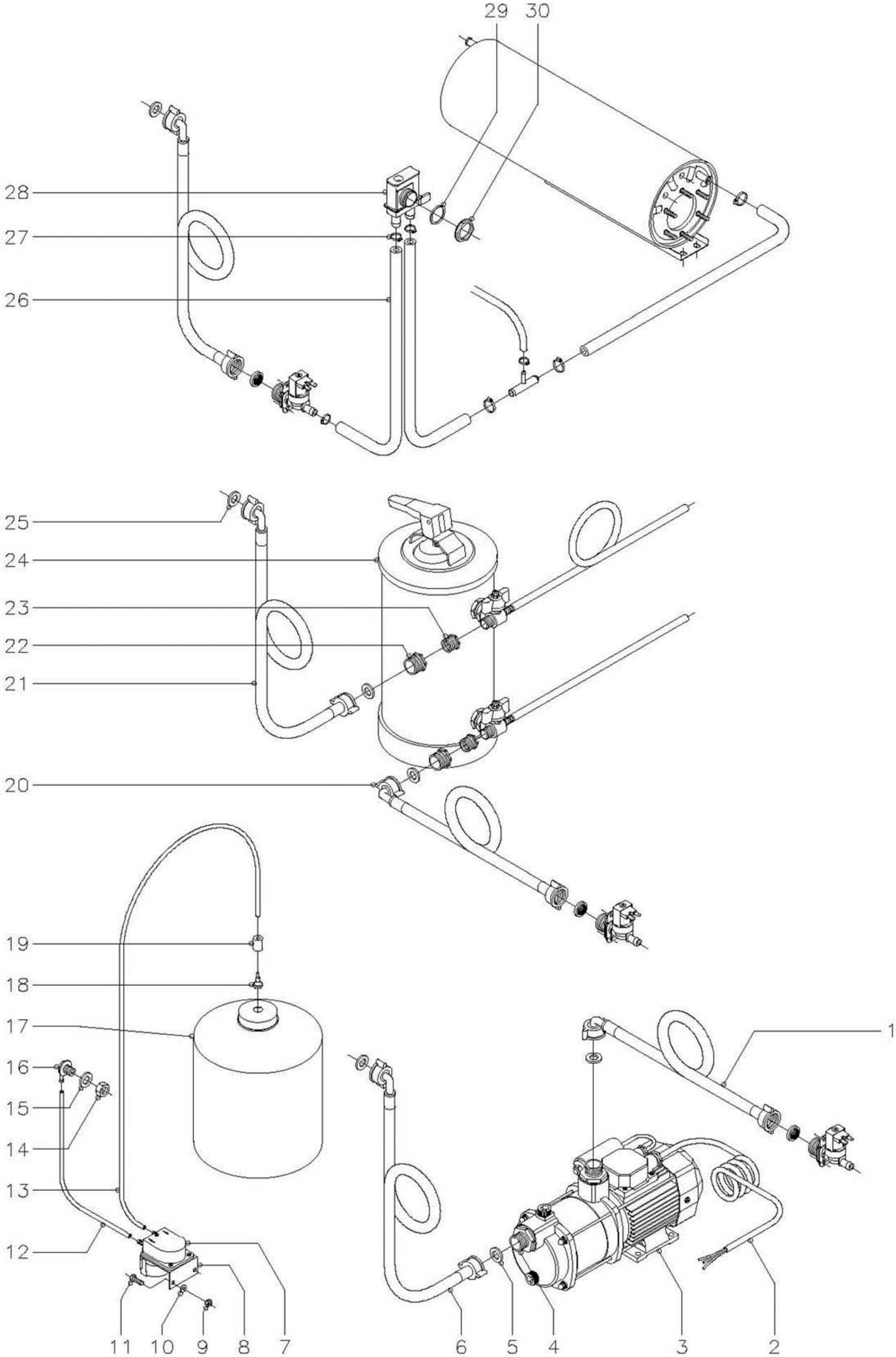

N plano	Firma	Fecha	Aparato	Lamina	
C–934		12–00	ACCESORIOS LAVAVAJILLAS	7	Fagor Industrial S.Coop. FAGOR O<ate

MOD.	LAVAVAJILLAS FRONTAL	ZONA	ACCESORIOS PARA LAVAVAJILLAS	PLANO	C-934

ITEM	CODIGO	DENOMINACION	TEXTO	FI-30									NOTAS
	1210305187 KIT BOMBA PRESION												
1	-	Manguera de maquina		-									
2	Z209510	Cableado bomba de presion		1									
3	Z209508	Bomba de presion		1									
4	Z209509	Manguito		2									
5	Q307031	Junta manguera entrada agua		2									
6	Z602121	Manguera entrada de agua		1									
	1210305188 KIT DOSIFICADOR DETERGENTE												
7	Z209521	Dosificador de detergente		1									
	Q082005	Tornillo chapa 4,2x13		2									
8	Z209518	Soporte dosificador de detergente		1									
9	Q162030	Tuerca exagonal M-5		2									
10	Q232030	Arandela plana A-5		2									
11	Q012031	Tornillo exagonal M-5x10		2									
12	3699200	Conducto detergente Ø6xØ4x500		1									
13	3699200	Conducto detergente Ø6xØ4x2000		1									
14	Q162070	Tuerca exagonal M-12		1									
15	Q307031	Arandela junta Ø24xØ14x3		1									
16	Z230902	Pasamuros detergente		1									
17	-	Garrafa detergente		-									
18	Z601153	Filtro aspiracion		1									
19	Z701152	Peso filtro		1									

MOD.	LAVAVAJILLAS FRONTAL	ZONA	ACCESORIOS PARA LAVAVAJILLAS	PLANO	C-934

ITEM	CODIGO	DENOMINACION	TEXTO	FI-30									NOTAS
	1210305191 KIT DESCALCIFICADOR 8l.												
20	-	Manguera de maquina		-									
21	Z602121	Manguera entrada de agua		1									
22	Z209515	Tuerca reduccion 3/4" - 1/2"		2									
23	Z209516	Tuerca reduccion 1/2" - 3/8"		2									
24	Z209511	Descalcificador 8l.		1									
25	Q307031	Junta manguera entrada agua		2									
	1210305186 KIT DESCALCIFICADOR 12l.												
20	-	Manguera de maquina		-									
21	Z602121	Manguera entrada de agua		1									
22	Z209515	Tuerca reduccion 3/4" - 1/2"		2									
23	Z209516	Tuerca reduccion 1/2" - 3/8"		2									
24	Z209507	Descalcificador 12l.		1									
25	Q307031	Junta manguera entrada agua		2									
	1210305192 KIT DESCALCIFICADOR 16l.												
20	-	Manguera de maquina		-									
21	Z602121	Manguera entrada de agua		1									
22	Z209515	Tuerca reduccion 3/4" - 1/2"		2									
23	Z209516	Tuerca reduccion 1/2" - 3/8"		2									
24	Z209512	Descalcificador 16l.		1									
25	Q307031	Junta manguera entrada agua		2									

MOD.	LAVAVAJILLAS FRONTAL	ZONA	ACCESORIOS PARA LAVAVAJILLAS	PLANO	C-934

ITEM	CODIGO	DENOMINACION	TEXTO	FI-30									NOTAS
	1210305189 KIT VALVULA ANTIRRETORNO												
26	3676900	Tubo goma negra Ø17xØ10x950		2									
27	Q881302	Abrazadera 12 - 20		2									
28	Z231105	Valvula antirretorno		1									
29	Q307029	Arandela junta Ø31xØ26,5x2		1									
30	R023025	Contratuerca		1									

MOD.	LAVAVAJILLAS FRONTAL	ZONA	VARIOS	PLANO	

ITEM	CODIGO	DENOMINACION	TEXTO	FI-30									NOTAS
	Z206131	Folleto de instrucciones		1									
	Z203032	Esquema electrico adhesivo		1									(Plano HC-16498-3)
	Z203051	Esquema electrico de montaje		1									(Plano HC-17262)
	Z603041	Cable de alimentacion		1									
	Z203025	Instalacion electrica		1									

MOD.	LAVAVAJILLAS FRONTAL	ZONA	PIEZAS ESPECIFICAS PARA LA VERSION (220/240 V., II , 60Hz.)	PLANO	C-930

ITEM	CODIGO	DENOMINACION	TEXTO	FI-30									NOTAS
5	Z203511	Bomba de lavado 230V., 60Hz.		1									

MOD.	LAVAVAJILLAS FRONTAL AZKOYEN	ZONA	PIEZAS ESPECIFICAS (AZKOYEN)	PLANO	

ITEM	CODIGO	DENOMINACION	TEXTO	A-320 (FI-30)									NOTAS
	Z218611	Panel frontal		1									
	Z218603	Adhesivo panel		1									
	Z212902	Puerta deposito completa		1									
	Z212906	Eje puerta		1									
	Q352001	Pasador de aletas Ø2x15		2									
	Z211101	Deposito abrillantador tensoactivo		1									
	N023064	Pasamuros Ø6xØ13		1									
	Z208604	Embellecedor adhesivo		1									
	Z658813	Boton de mando con anillo comp.		1									
	Z658607	Indicador de mando		1									
	Z658602	Asa puerta		1									
	Z208603	Adhesivo puerta		1									
	Z208608	Libro de instrucciones		1									
	Z208610	Hoja garantia Azkoyen		1									
	Z658609	Palet Azkoyen		1									

MOD.	LAVAVAJILLAS FRONTAL AZKOYEN	ZONA	PIEZAS ESPECIFICAS (AZKOYEN)	PLANO	

ITEM	CODIGO	DENOMINACION	TEXTO	A-320-B (FI-30)									NOTAS
	Z228811	Panel frontal B		1									
	Z228805	Adhesivo panel		1									
	Z212902	Puerta deposito completa		1									
	Z212906	Eje puerta		1									
	Q352001	Pasador de aletas Ø2x15		2									
	Z211101	Deposito abrillantador tensoactivo		1									
	N023064	Pasamuros Ø6xØ13		1									
	Z208801	Frente extraible		1									
	Z208802	Embellecedor adhesivo		1									
	Z223001	Conmutador de funciones		1									
	Z223005	Presostato simple		1									
	Z103077	Racord en "Y" presostatos		1									
	Z658813	Boton de mando con anillo comp.		1									
	Z658607	Indicador de mando		1									
	Z658602	Asa puerta		1									
	Z208603	Adhesivo puerta		1									
	Z208608	Libro de instrucciones		1									
	Z208610	Hoja garantia Azkoyen		1									
	Z658609	Palet Azkoyen		1									
	Z220901	Bomba de desagüe		1									
	Z220904	Soporte bomba de desagüe		1									
	Z220902	Acumulador		1									
	Z220903	Manguera de desagüe		1									
	Z230902	Pasamuros		1									
	Q307031	Arandela junta Ø24xØ14x3		1									
	Q162070	Tuerca exagonal M-12		1									
	Z208803	Cableado auxiliar bomba desagüe		1									
	Z208807	Esquema electrico adhesivo		1									Plano HC-16504
	Z203055	Esquema electrico de montaje		1									Plano HC-17263

MOD.	LAVAVAJILLAS FRONTAL GAGGIA	ZONA	PIEZAS ESPECIFICAS (GAGGIA)	PLANO	

ITEM	CODIGO	DENOMINACION	TEXTO	GX14C (FI-30)									NOTAS
	Z204601	Embellecedor adhesivo		1									
	Z658813	Boton de mando con anillo compr.		1									
	Z658607	Indicador de mando		1									
	Z200539	Asa puerta		1									
	Q012042	Tornillo exagonal M-6x15		2									

MOD.	LAVAVAJILLAS FRONTAL FUTURMAT	ZONA	PIEZAS ESPECIFICAS (FUTURMAT)	PLANO	

ITEM	CODIGO	DENOMINACION	TEXTO	FV34C (FI-30)									NOTAS
	Z204501	Embellecedor adhesivo		1									
	Z204504	Boton de mando con anillo compr.		1									
	Z604505	Indicador de mando		1									
	Z200539	Asa puerta		1									
	Q012042	Tornillo exagonal M-6x15		2									

MOD.	LAVAVAJILLAS FRONTAL ITALCREM	ZONA	PIEZAS ESPECIFICAS (ITALCREM)	PLANO	

ITEM	CODIGO	DENOMINACION	TEXTO	LP300C (FI-30)									NOTAS
	Z204701	Embellecedor adhesivo		1									
	Z204504	Boton de mando con anillo compr.		1									
	Z608704	Indicador de mando		1									
	Z200539	Asa puerta		1									
	Q012042	Tornillo exagonal M-6x15		2									

MOD.	LAVAVAJILLAS FRONTAL MAIRALI	ZONA	PIEZAS ESPECIFICAS (MAIRALI)	PLANO	

ITEM	CODIGO	DENOMINACION	TEXTO	RP14C (FI-30)									NOTAS
	Z204801	Embellecedor adhesivo		1									
	R340043	Boton de mando con anillo compr.		1									
	Z658607	Indicador de mando		1									
	Z200539	Asa puerta		1									
	Q012042	Tornillo exagonal M-6x15		2									

MOD.	LAVAVAJILLAS FRONTAL RESTOMAT	ZONA	PIEZAS ESPECIFICAS (RESTOMAT)	PLANO	

ITEM	CODIGO	DENOMINACION	TEXTO	KM-30 (FI-30)									NOTAS
	Z204911	Embellecedor adhesivo		1									
	Z214902	Boton de mando con anillo compr.		1									
	Z650531	Asa puerta		1									

MOD.	LAVAVAJILLAS FRONTAL CORECO	ZONA	PIEZAS ESPECIFICAS (CORECO)	PLANO	

ITEM	CODIGO	DENOMINACION	TEXTO	CLV-30 (FI-30)									NOTAS
	Z208101	Embellecedor adhesivo		1									

MOD.	LAVAVAJILLAS FRONTAL	ZONA	PIEZAS ESPECIFICAS FI-30T (220 V., II , 60Hz.)	PLANO	

ITEM	CODIGO	DENOMINACION	TEXTO	FI-30T (FI-30)									NOTAS
	Z208301	Embellecedor adhesivo		1									
	Z208302	Programador ciclo		1									
	Z203511	Bomba de lavado 60 Hz.		1									
	Z208311	Folleto de instrucciones		1									

1N + 240V.
2 + 220V.

3N + 380 - 415 V.

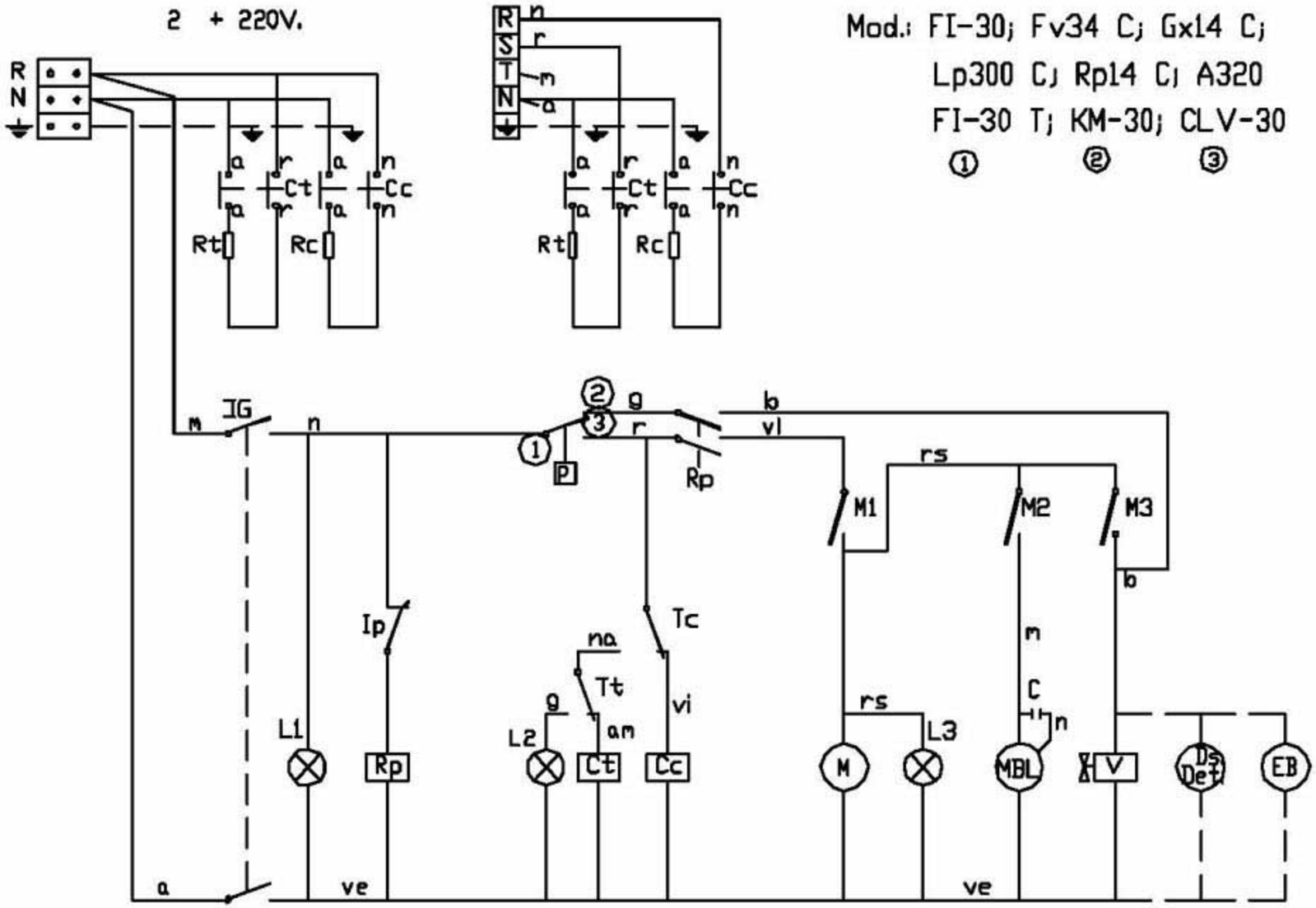

Mod.: FI-30; Fv34 C; Gx14 C;
Lp300 C; Rp14 C; A320
FI-30 T; KM-30; CLV-30
① ② ③

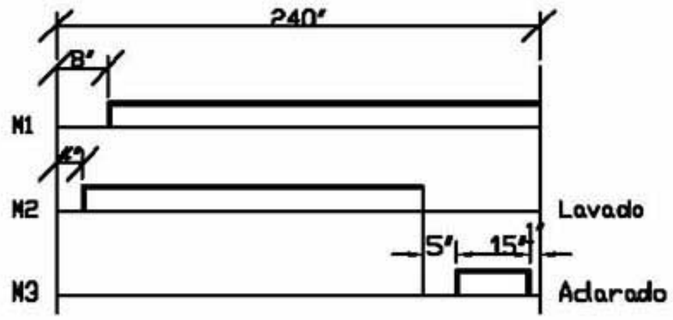

CODIGO DE COLORES:
r = rojo-red-rouge
m = marron-brown-marron
g = gris-grey-gris
n = negro-black-noir
a = azul-blue-bleu
b = blanco-white-blanc
vi = violeta-violette-violet
am = amarillo-yellow-jaune
na = naranja-orange-orange
rs = rosa-rose-pink
ve = verde-green-vert
am/ve = amarillo verde-yellow green-Jaune vert

I_G = Interruptor General
L1 = Lampara de marcha
Ip = Micro de puerta
Rp = RelA puerta
P = Presostato
Tc = Termostato calderin
Tt = Termostato tanque
Cc = Contactor calderin
Ct = Contactor tanque
L2 = Lampara mAquina preparado
Rc = Resistencia calderin
Ds Det = Dosificador detergente (opcional)

Rt = Resistencia tanque
M = Motor programador
M1 = Micro programador marcha
M2 = Micro programador lavado
M3 = Micro programador aclarado
L3 = LAmpara de ciclo
MBL = Motobomba lavado
C = Condensador de motobomba
V = VAlvula de llenado y aclarado
EB = Electrobomba de presiEn (opcional)

	Esquema teorico adhesivo		Papel adhesivo	Z-203032		
Nº	Pieza	Cant.	Material	Nº Clasificacion	Acabado	
Nº	Modificacion		Propuesta de	Fecha	Tolerancias generales	
①	Introducir denominaciEn FI-20 T		Palacio	20-4-98	< 3 ±	30÷180
②	Introducir denominaciEn KM - 30		J.M.P.	22-7-99	3÷25	> 180
③	Introducir modelo CORECO		Palacio	28-1-00	25÷ 50	CX I

	Firma	Fecha
Dibujado	S. N.	27-9-95
Proyectado		
Comprobado		
Escala		

FAGOR
Fagor Industrial Koop.Elk. Mugatua

Mecanizado superficial

LAVAVAJILLAS

Plano numero HC-16498-3

Sustituye al Nº

Sustituido por

Plano hau ez dabilela erabili ez lortzeko gure laborritz guke

1N + 240V.
2 + 220V.

3N + 380 - 415 V.

Mod.: A 320 B

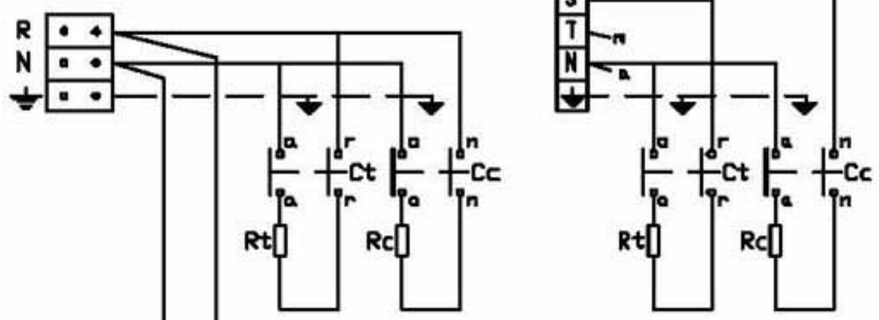

	1 — 2 1a	2a	3 3a	4 4a	5 — 6 5a	6a	7 7a	8 8a
		X		X	X			X
0								
	X			X		X	X	X

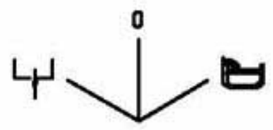

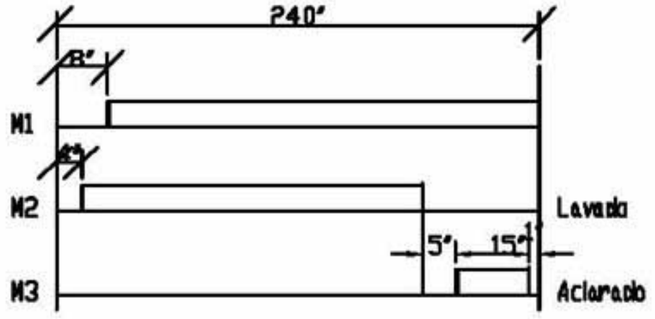

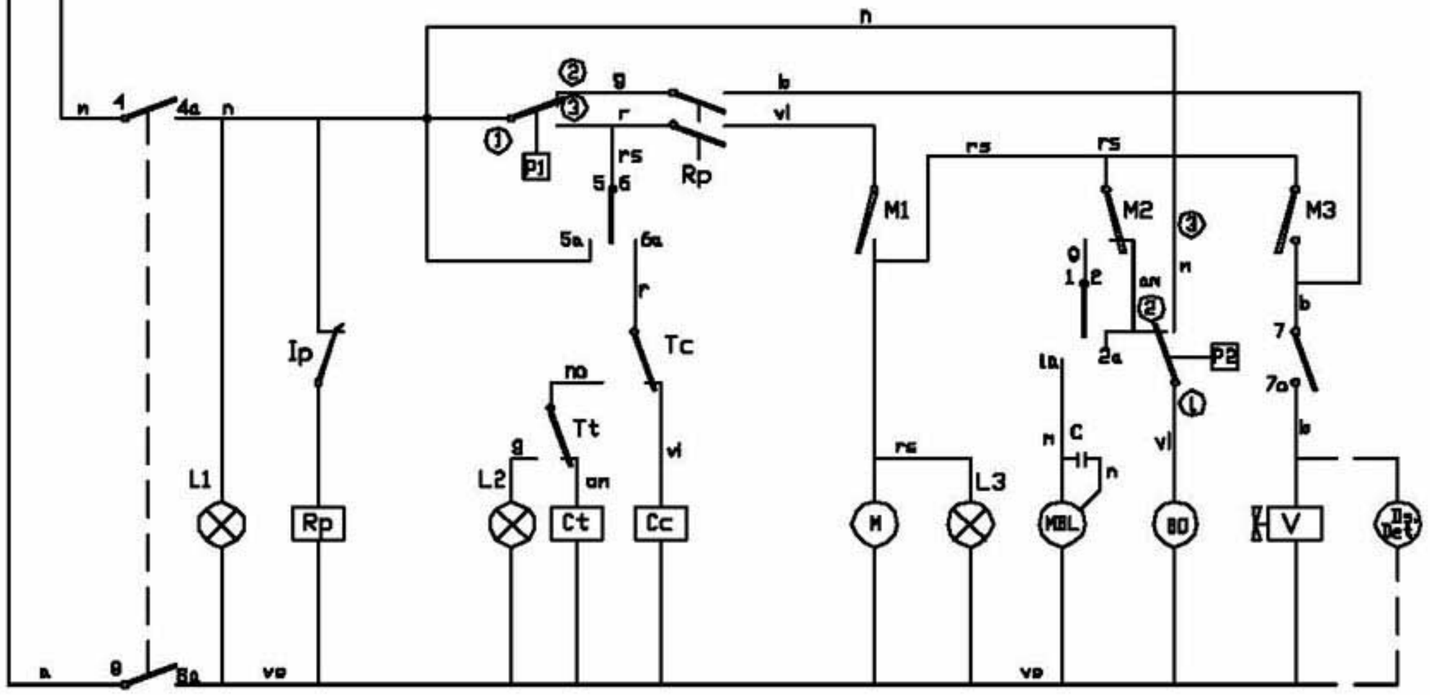

CODIGO DE COLORES:

r = rojo-red-rouge
m = marron-brown-marron
g = gris-grey-gris
n = negro-black-noir
a = azul-blue-bleu
b = blanco-white-blanc
vi = violeta-violette-violet
am = amarillo-yellow-jaune
na = naranja-orange-orange
rs = rosa-rose-pink
ve = verde-green-vert
am/ve = amarillo verde-yellow green-jaune vert

NOTAS.-
- Fondo del esquema: Color Blanca
- Grabaciones: Color Negro
- Dimensiones: 235x120
- Nº Clasificación: Parte inferior dcha.

P1 = Presostato
P2 = Presostato de seguridad
L1 = Lampara de marcha
Ip = Micro de puerta
Rp = Relé puerta
Tc = Termostato calderin
Tt = Termostato tanque
Cc = Contactor calderin
Ct = Contactor tanque
L2 = Lampara máquina preparada
Rc = Resistencia calderin
Ds Det = Dosificador detergente (opcional)

Rt = Resistencia tanque
M = Motor programador
M1 = Micro programador marcha
M2 = Micro programador lavado
M3 = Micro programador aclarado
L3 = Lámpara de ciclo
MBL= Motobomba lavado
C = Condensador de motobomba
V = Válvula de llenado y aclarado
EB = Electrobomba de presión (opcional)
BD = Bomba de desagüe

	Esquema teorico adhesivo		Papel adhesivo	Z-208807		
Nº	Pieza	Cant.	Material	Nº Clasificación	Acabado	
Nº	Modificación		Propuesta de	Fecha	Tolerancias generales	
					< 5 ±	50÷1000
					5÷25	> 1000
					25÷50	Otra

	Firma	Fecha
Dibujado	S. N.	28-9-95
Proyectado		
Comprobado		
Escala		

FAGOR
Fagor Industrial,Koop.Elk, Mugatxa

Mecanizado superficial

LAVAVAJILLAS

Plano nº: HC-16504
Sustituye al Nº
Sustituido por

Plano bajo el dibujo queda la propiedad que prohibe su reproducción

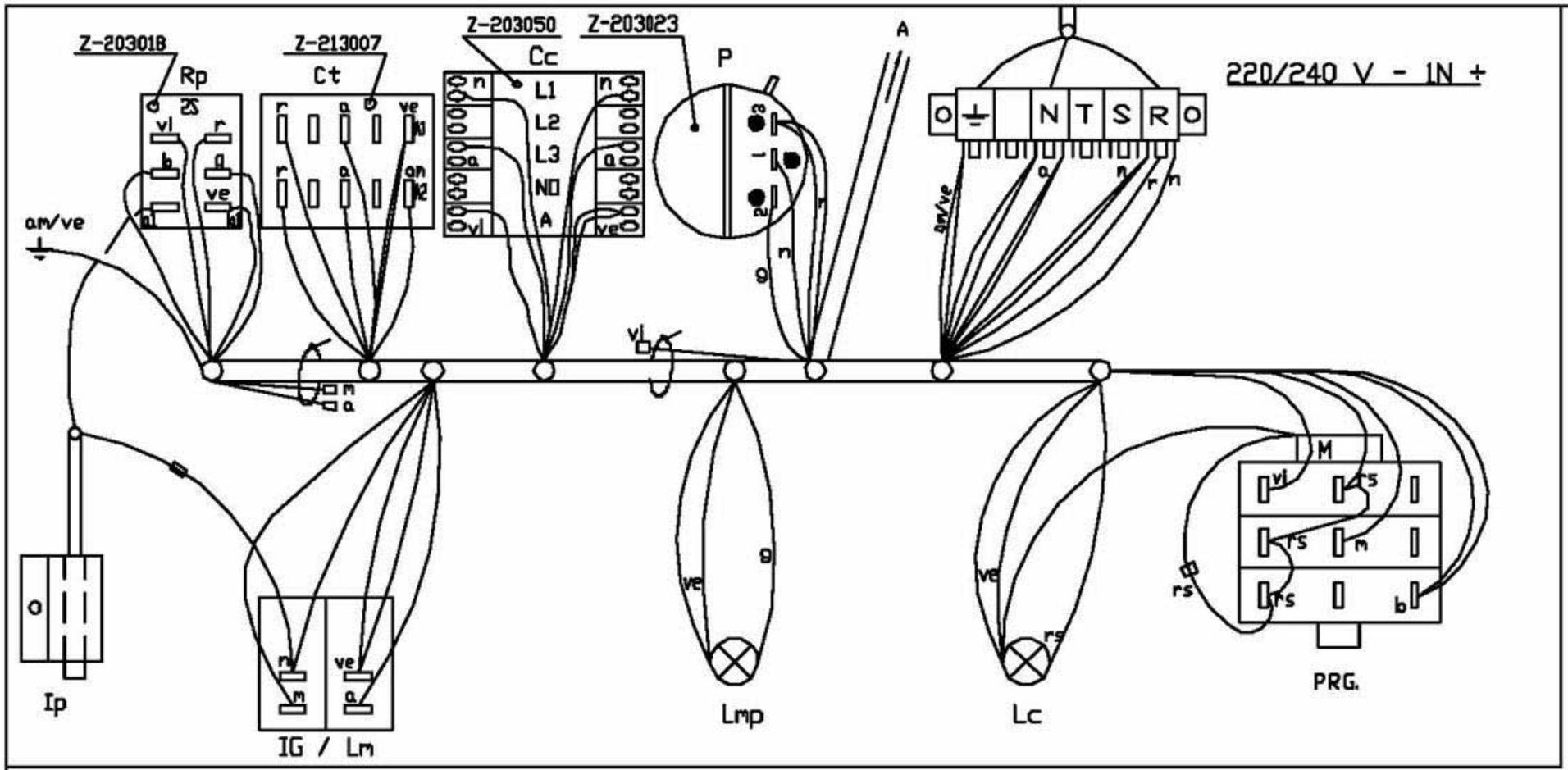

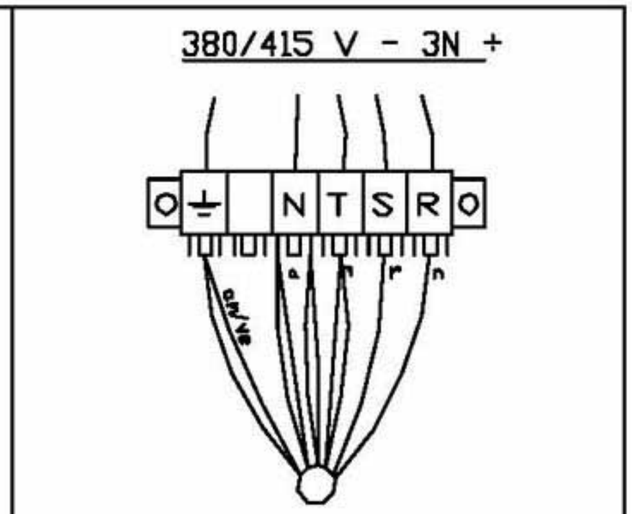

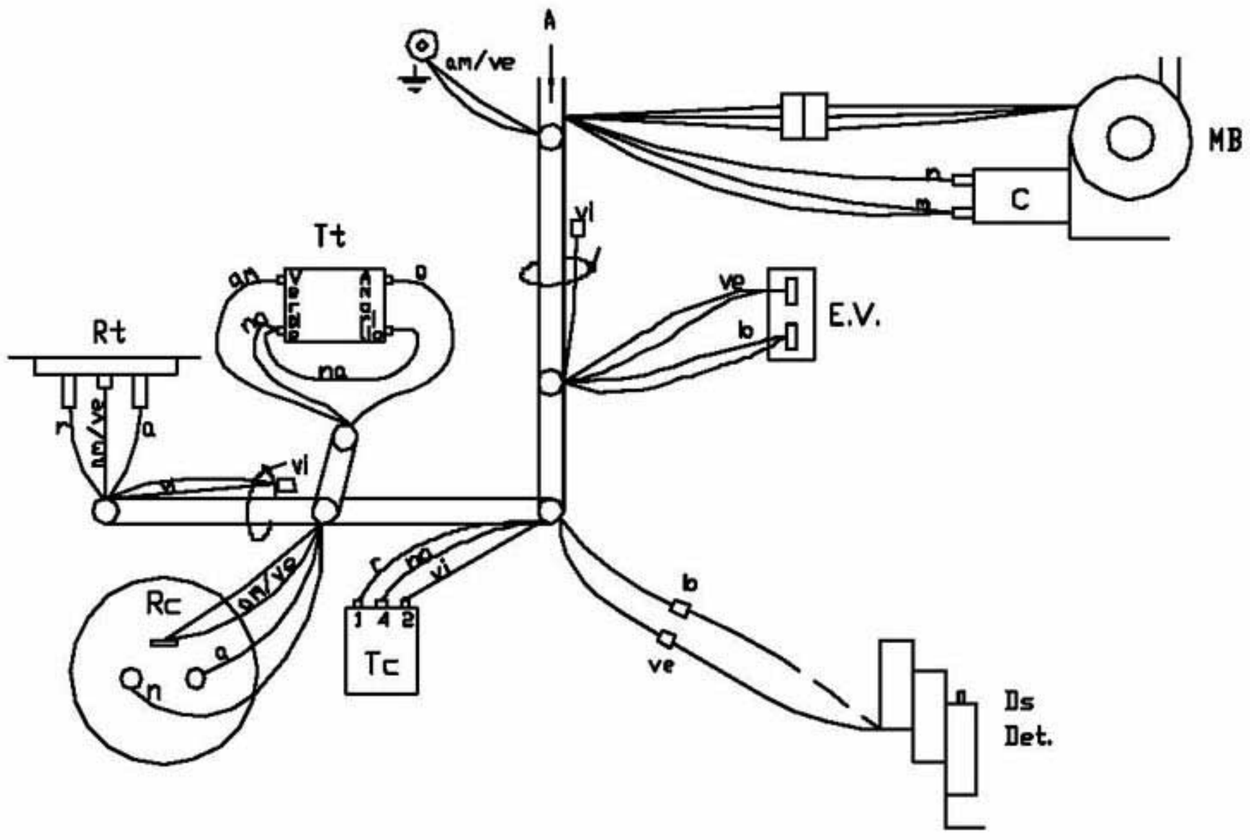

	Esquema de montaje FI-30		Z-203051		
Nº	Pieza	Material	Nº Clasificación	Acabado	
Nº	Modificación	Propuesta de	Fecha	Tolerancias generales	
				< 5 ±	50÷100
				5÷25	> 100
				25÷50	∝ 1

	Firma	Fecha
Dibujado	Santi Cara	07-07-00
Proyectado		
Comprobado		
Escala		

FAGOR

Fagor Industrial, Kaopelik, Mugartua

Mecanizado superficial

LAVAVAJILLAS

Plano número
HC-17262

Sustituye al Nº HC-16176

Sustituido por

Plano hau ez dateke erabili ez berrizta gure baimenik gabe

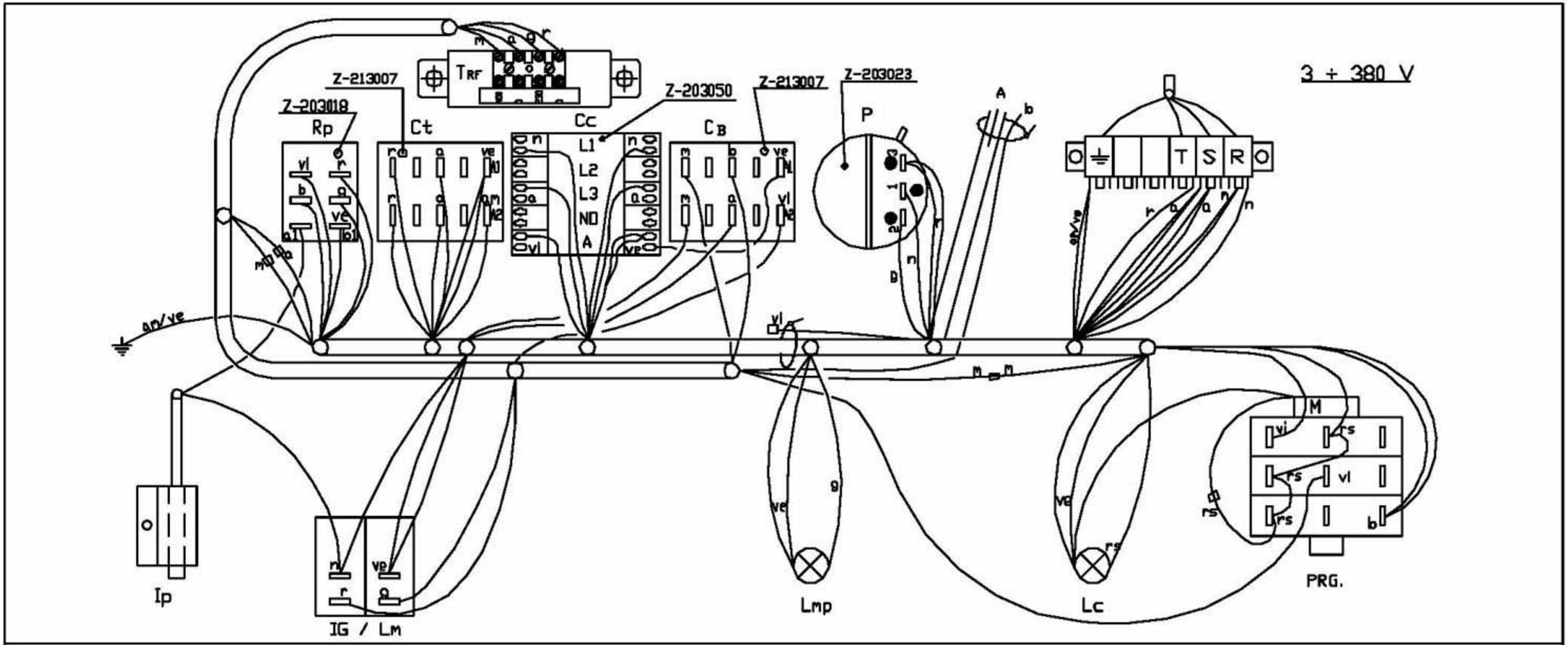

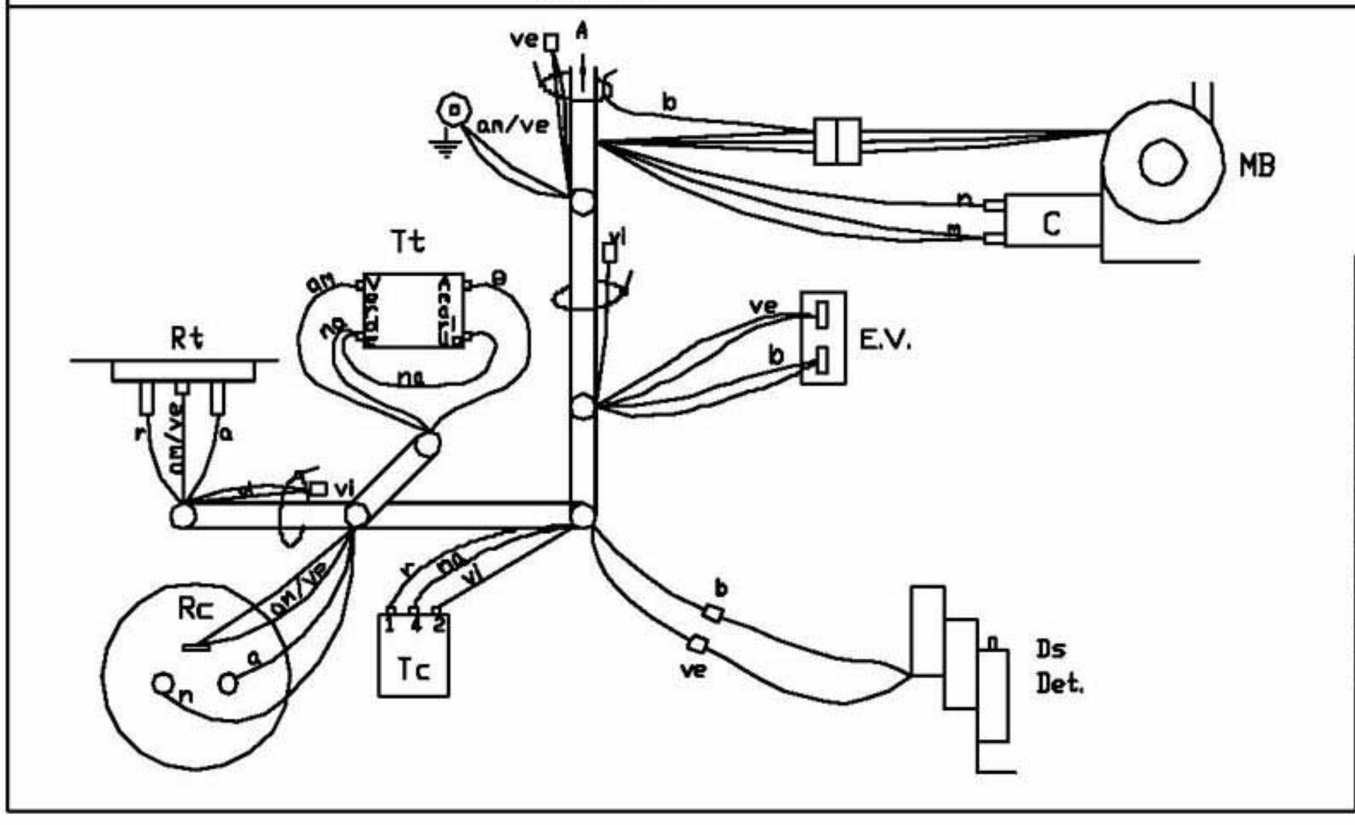

	Esquema de montaje FI-30 3+ 380V.		Z-203055		
N°	Pieza	Material	N° Clasificacion	Acabado	
N°	Modificacion	Propuesta de	Fecha	Tolerancias generales	
				< 3 ±	30÷100
				3÷25	> 100
				25 ÷ 500	∝ 1

	Firma	Fecha
Dibujado	Santi Caro	07-07-00
Proyectado		
Comprobado		
Escala		

FAGOR

Fagor Industrial,Koop.Elk, Mugatua

Mecanizado superficial

LAVAVAJILLAS

Plano numero HC-17263

Sustituye al N° HC-16642

Sustituido por

Plano hau ez obtiene erabil ez berrizto gure baimenitz gabe