1 GRUPPO LAVAGGIO
2 GRUPPO RISCIAQUO
3 GRUPPO VASCA
4 QUADRO ELETTRICO
5 GRUPPO POMPA SCARICO
6 SPORTELLO
7 CARROZZERIA
8 GRUPPO DEPURATORE
9 DOSATORI

| lamber | GRUPPO LAVAGGIO - COMPOSANTS LAVAGE<br>WASH COMPONENTS - WASCHROHR - LAVADO | MOD. 040F-ek | TAV. 1 B<br>ED. 03/2006 |
|---|---|---|---|

TAV. 1 DI 9

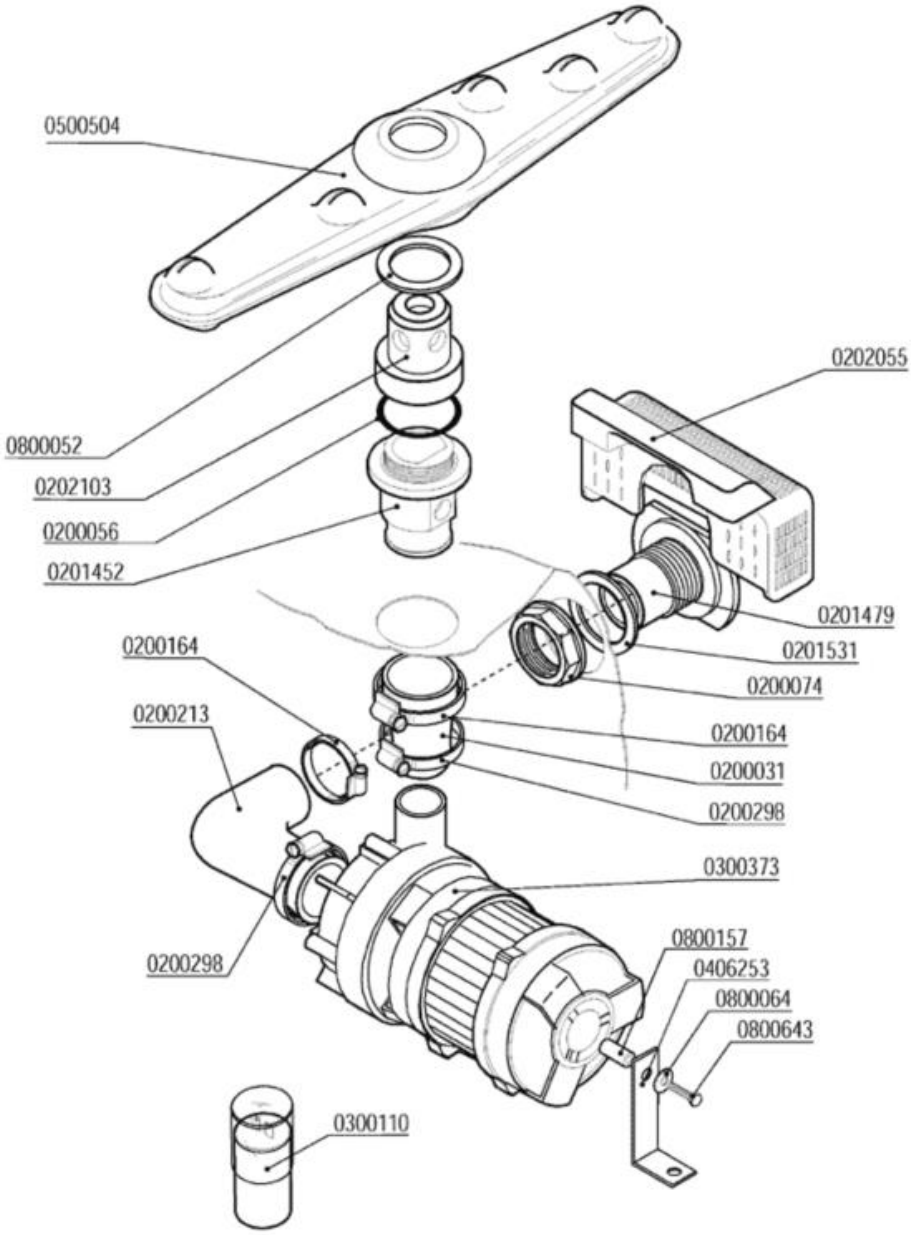

| Codice | Descrizione |
|---|---|
| 0200031 | Manicotto ridotto 38x26x45 |
| 0200056 | OR 144 pilette 1" 1/4 |
| 0200074 | Dado PP 1" 2190 |
| 0200164 | Fascetta 32-50 |
| 0200213 | Manicotto premente SRMR/Pompa sca.687-88 |
| 0200298 | Fascetta 25-40 |
| 0201452 | Colonna lavaggio LB VST 7775 |
| 0201479 | Flangia aspirazione LB VST 7307 |
| 0201531 | Guarnizione piletta apirazione LB VST |
| 0202055 | Filtro aspirazione LB VST 7837 |
| 0202103 | Testina lavaggio d.18 4F NSF |
| 0300110 | Condensatore 6,3 óf |
| 0300373 | Elettropompa Hp 0,2 ZF130 SX 230/1/50 |
| 0406253 | Squadretta supporto pompa GS4 2240 |
| 0500504 | Mulinello lavaggio 380 045F-LS NSF 6503 |
| 0800052 | Rondella teflon 57x41x2 |
| 0800064 | Rondella piana inox diam.6x18 |
| 0800157 | Distanziali pompa F85 |
| 0800643 | Vite inox TEM6X30 |

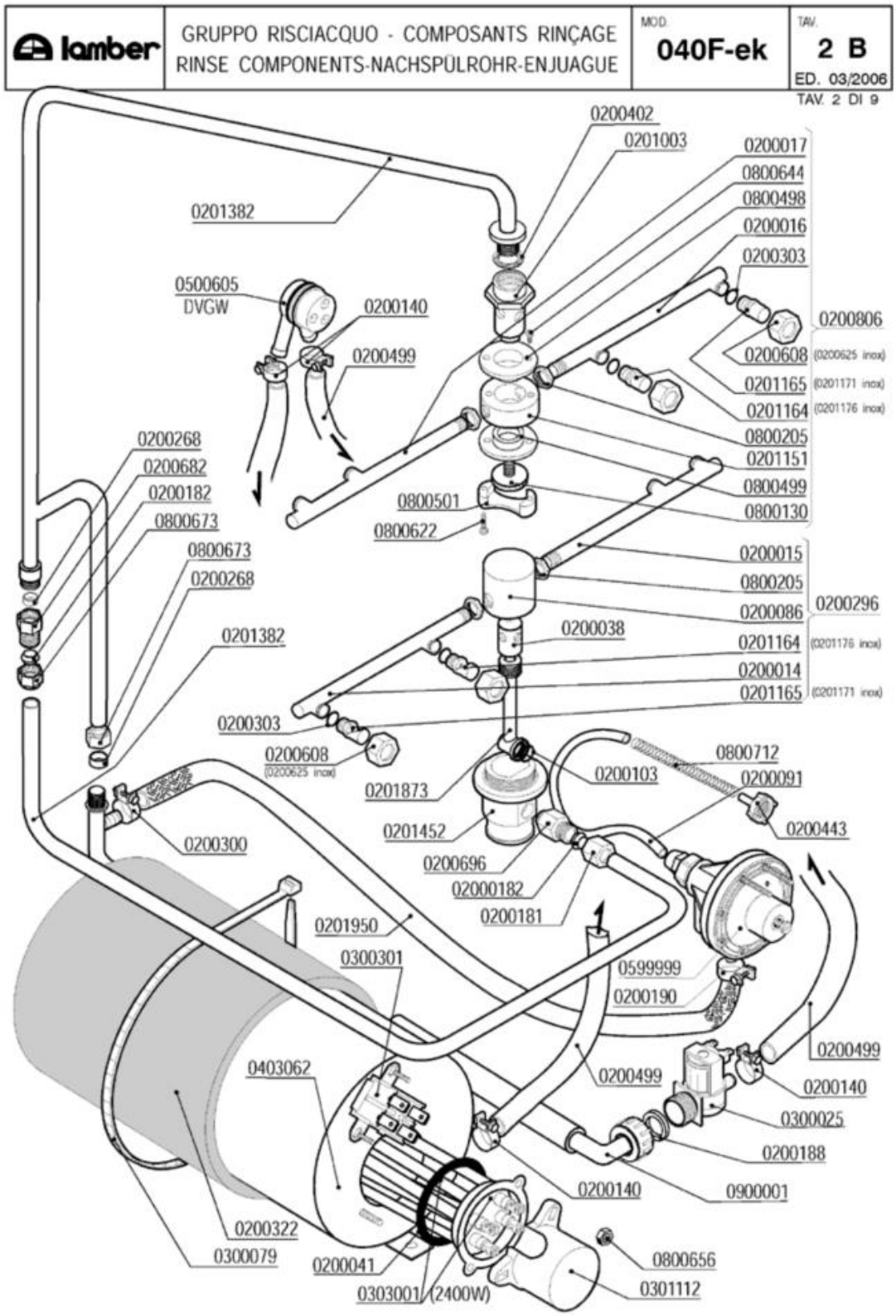
lamber
GRUPPO RISCIACQUO - COMPOSANTS RINÇAGE
RINSE COMPONENTS-NACHSPÜLROHR-ENJUAGUE
MOD.
040F-ek
TAV.
2 B
ED. 03/2006
TAV. 2 DI 9
0200402
0201003
0200017
0800644
0800498
0200016
0200303
0201382
0500605
DVGW
0200140
0200499
0200806
0200608 (0200625 inox)
0201165 (0201171 inox)
0201164 (0201176 inox)
0800205
0201151
0800499
0800130
0800501
0800622
0200268
0200682
0200182
0800673
0800673
0200268
0200015
0800205
0200086
0200296
0200038
0201164 (0201176 inox)
0200014
0201165 (0201171 inox)
0201382
0200303
0200608 (0200625 inox)
0201873
0800712
0200103
0200091
0200443
0200300
0201452
0200696
02000182
0200181
0201950
0300301
0599999
0200190
0200499
0403062
0200499
0200140
0300025
0200188
0200140
0900001
0200322
0300079
0200041
0303001 (2400W)
0800656
0301112

| Codice | Descrizione |
|---|---|
| 0200014 | Braccio di risciacquo 175mm DX |
| 0200015 | Braccio di risciacquo 175mm SX cesto 40 |
| 0200016 | Braccio di risciacquo 150mm DX cesto 35 |
| 0200017 | Braccio di risciacquo 150mm SX cesto 35 |
| 0200038 | Perno risciacquo inox 1205 |
| 0200041 | OR 6225 resistenza boiler |
| 0200086 | Testina mulinello risciacquo 1206 |
| 0200091 | Tubo cristallo PP 4x6 |
| 0200103 | OR 2050 supporto ugello d.16mm |
| 0200140 | Fascetta collare 17x19 |
| 0200181 | Dado bicono inox 3/8"x12 1040-91 |
| 0200182 | Bicono OT 3/8"x12 1311-92 |
| 0200188 | Guarnizione gomma 25x16x2 |
| 0200190 | Fascetta collare benzina 13x15 |
| 0200268 | Bicono TEFLON 3/8"x12 |
| 0200296 | Mulinello risciacquo inf.MB/QS 400 6322 |
| 0200300 | Fascetta collare benzina 15x17 |
| 0200303 | OR 2021 ugelli risciacquo mescola FDA |
| 0200322 | Coibentazione boiler 3lt 2126 |
| 0200402 | Guarnizione piana 25x18,5x2 3752 |
| 0200443 | Filtro fondo dos.idrico 3000 |
| 0200499 | Tubo gomma 12x19,5 food quality |
| 0200608 | **SOSTITUITO DA 0200625** |
| 0200625 | Ghiera inox fissaggio ugelli 2611 |
| 0200682 | Dado raccordo 3/8"x27 7002 |
| 0200806 | **SOSTITUITO DA 0200856** |
| 0201003 | Perno risciacquo sup.rotante 2608/96 NSF |
| 0201151 | Testina risciacquo rotante 2142 |
| 0201164 | Ugello risciacquo foro 1,2 D.2612 NSF |
| 0201165 | Ugello risciacquo foro 1,5 D.2609 NSF |
| 0201171 | Ugello risciacquo inox foro 1,5 2609 |
| 0201176 | Ugello risciacquo inox foro 1,2 2612 |
| 0201382 | Condotta risciacquo esterna S280VST 7633 |
| 0201452 | Colonna lavaggio LB VST 7775 |
| 0201873 | Collettore risciacquo LB VST 7776 |
| 0201950 | Tubo dos./boiler silicone/inox L=20cm |
| 0300025 | Elettrovalvola 1 via 329069 |
| 0300079 | Fascetta coib. boiler 5231-540-78 |
| 0300301 | Termostato bipolare riarmo 105º TY 62 |
| 0301112 | Copriresistenza 1 elemento 3x6mm |
| 0303001 | Resistenza 2400W/2 flangia inox |
| 0403062 | Boiler 3lt LB VST 7354 |
| 0500605 | Valvola rompivuoto DVGW GD |
| 0599999 | Dosatore brillantante MOD.3000 |
| 0800130 | Vite mulinello risc.rot.super.671/88 |

| Codice | Descrizione |
|---|---|
| 0800205 | Dado inox M12x1 E16S5 |
| 0800498 | Bussola mul.risc.PTFE/C25% d.16.2 2143 |
| 0800499 | Bussola mul.risc.PTFE/C25% d.13.3 2606 |
| 0800501 | Blocchetto vite mulinello risc.sup.7366 |
| 0800622 | Vite inox TPSTCR M3X16 |
| 0800644 | Vite inox TPSTCR M3x8 |
| 0800656 | Dado ottone esagonale M6 |
| 0800673 | Dado bicono ottone 3/8"x12 |
| 0800712 | Molla inox 160mm per tubo brillantante |
| 0900001 | Tubo carico gomma 90ºC VDE |

| lamber | GRUPPO VASCA - COMPOSANTS CUVE<br>TANK COMPONENTS - TANKROHR - GRUPO CUBA | MOD. 040F-ek | TAV. 3 B<br>ED. 03/2006 |
|---|---|---|---|

TAV. 3 DI 9

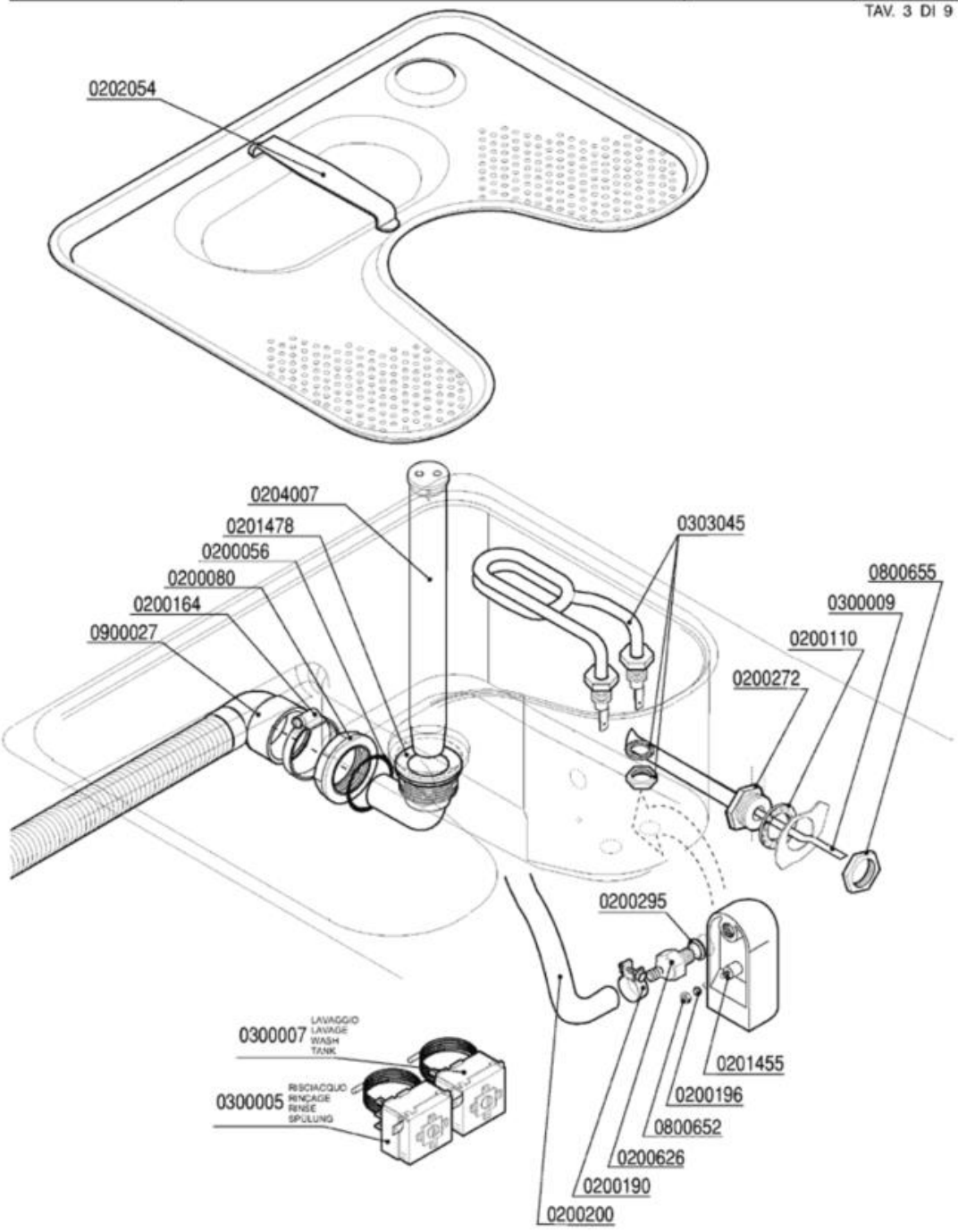

| Codice | Descrizione |
|---|---|
| 0200056 | OR 144 pilette 1" 1/4 |
| 0200080 | Ghiera 1"1/42190 |
| 0200110 | Guarnizione piana 31x21x2 |
| 0200164 | Fascetta 32-50 |
| 0200190 | Fascetta collare benzina 13x15 |
| 0200196 | Guarnizione Nyltite M3 |
| 0200200 | Tubo a pipa per pressostato |
| 0200295 | Guarnizione Nyltite M12 |
| 0200626 | Portagomma trappola aria ELLE 3381 |
| 0201455 | Trappola d'aria anteriore L=85 mm |
| 0201478 | Piletta scarico LB VST 7350 |
| 0202054 | Filtro vasca stampata LB inox 7390 |
| 0204007 | Troppopieno LB VST 7315 |
| 0300005 | Termostato 90ºC c.2000 1NONC boiler IMIT |
| 0300007 | Termostato 80ºC c.2100V.1NANC vasca IMIT |
| 0300009 | Molla a frizione Rif.134 |
| 0303045 | Resistenza vasca 1000W LB VST |
| 0800652 | Dado inox autobloccante M3 |
| 0800655 | Dado OT 1/2" nichelato |
| 0900027 | Tubo scarico d.25 l.1,5 LB a gomito |

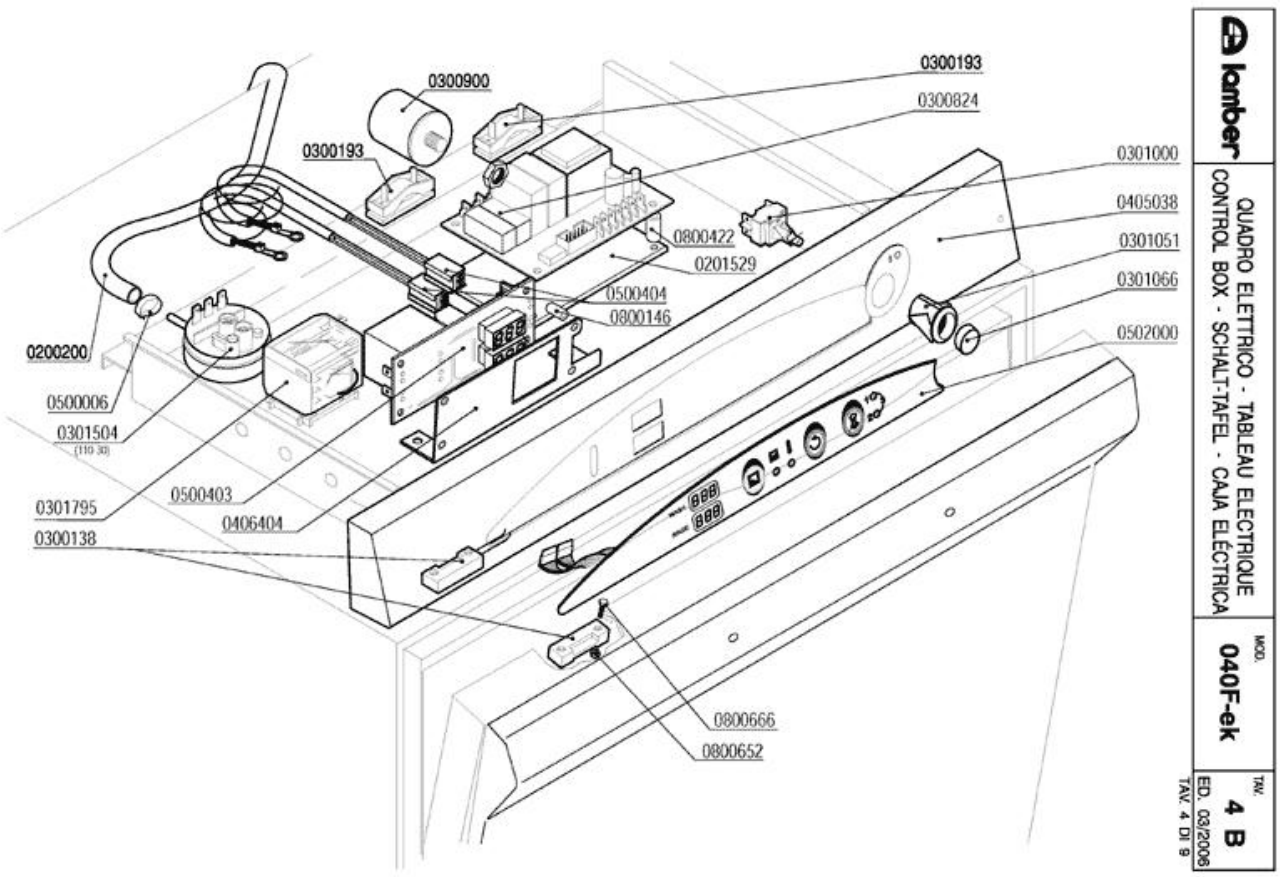
0300193
0300824
0300900
0300193
0301000
0405038
0800422
0201529
0301051
0301066
0500404
0800146
0502000
0200200
0500006
0301504
(110 30)
0500403
0406404
0301795
0300138
0800666
0800652
lamber
QUADRO ELETTRICO - TABLEAU ELECTRIQUE
CONTROL BOX - SCHALT-TAFEL - CAJA ELÉCTRICA
MOD.
040F-ek
TAV.
4 B
ED. 03/2006
TAV. 4 DI 9

| Codice | Descrizione |
|---|---|
| 0200200 | Tubo a pipa per pressostato |
| 0201529 | Piastrina isolante timer 7461 |
| 0300138 | Micro contatto magnetico 1NO +0800142 |
| 0300193 | Fissacavo PA 268 + vite 3,5X25 |
| 0300824 | Timer elettronico lavastoviglie ...-ek |
| 0300900 | Filtro antidisturbo 411135001 |
| 0301000 | Interruttore bip. 0V 2N0 16 amp COMPLETO |
| 0301051 | Supporto tasto ovale |
| 0301066 | Tasto verde ovale |
| 0301504 | Pressostato 110-30 |
| 0301795 | Relé FINDER 3NA 16A 230/50 |
| 0405038 | Pannello comando QS-ek 7375 |
| 0500006 | Fascetta SNP2/CLIC 11,5-13,5 |
| 0500403 | Termometro doppio elettronico 230V |
| 0500404 | Sonda termometro elettronico |
| 0502000 | Tastiera membrana F92ek |
| 0800146 | Distanziale AVP M3x10 term.digit.GI. |
| 0800422 | Distanziale filettato FF01 4080 15 |
| 0800652 | Dado inox autobloccante M3 |
| 0800666 | Vite inox TEM3X10 |

| lamber | GRUPPO POMPA SCARICO - POMPE DE VIDANGE<br>DRAIN PUMPE PARTS - ABLAUFPUMPE<br>BOMBA DESAGUE | MOD.<br>040F-ek | TAV.<br>5 B<br>ED. 03/2006 |
|---|---|---|---|

TAV. 5 DI 9

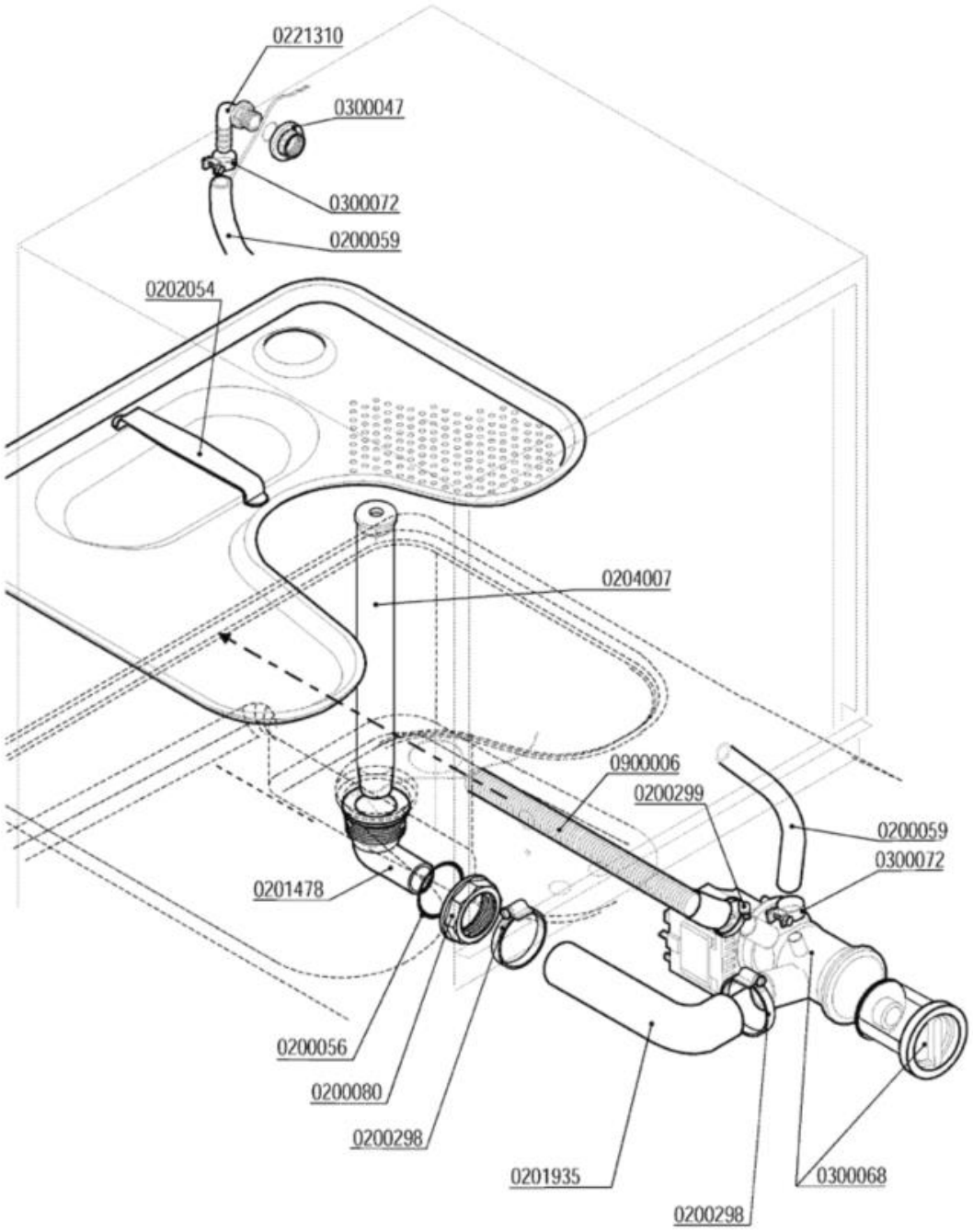

| Codice | Descrizione |
|---|---|
| 0200056 | OR 144 pilette 1" 1/4 |
| 0200059 | Tubo gomma 10x17 food quality |
| 0200080 | Ghiera 1"1/42190 |
| 0200298 | Fascetta 25-40 |
| 0200299 | Fascetta 20-32 |
| 0201478 | Piletta scarico LB VST 7350 |
| 0201935 | Manicotto Pompa Scarico 7052 |
| 0202054 | Filtro vasca stampata LB inox 7390 |
| 0204007 | Troppopieno LB VST 7315 |
| 0221310 | Portagomma a gomito 3/8"Mx12 |
| 0300047 | Dado PP 3/8" 2190 |
| 0300068 | Elettropompa scarico 40W/230/50 FILTRO |
| 0300072 | Fascetta nylon 5215-200-48 |
| 0900006 | Tubo scarico d.19,5 per pompa scarico |

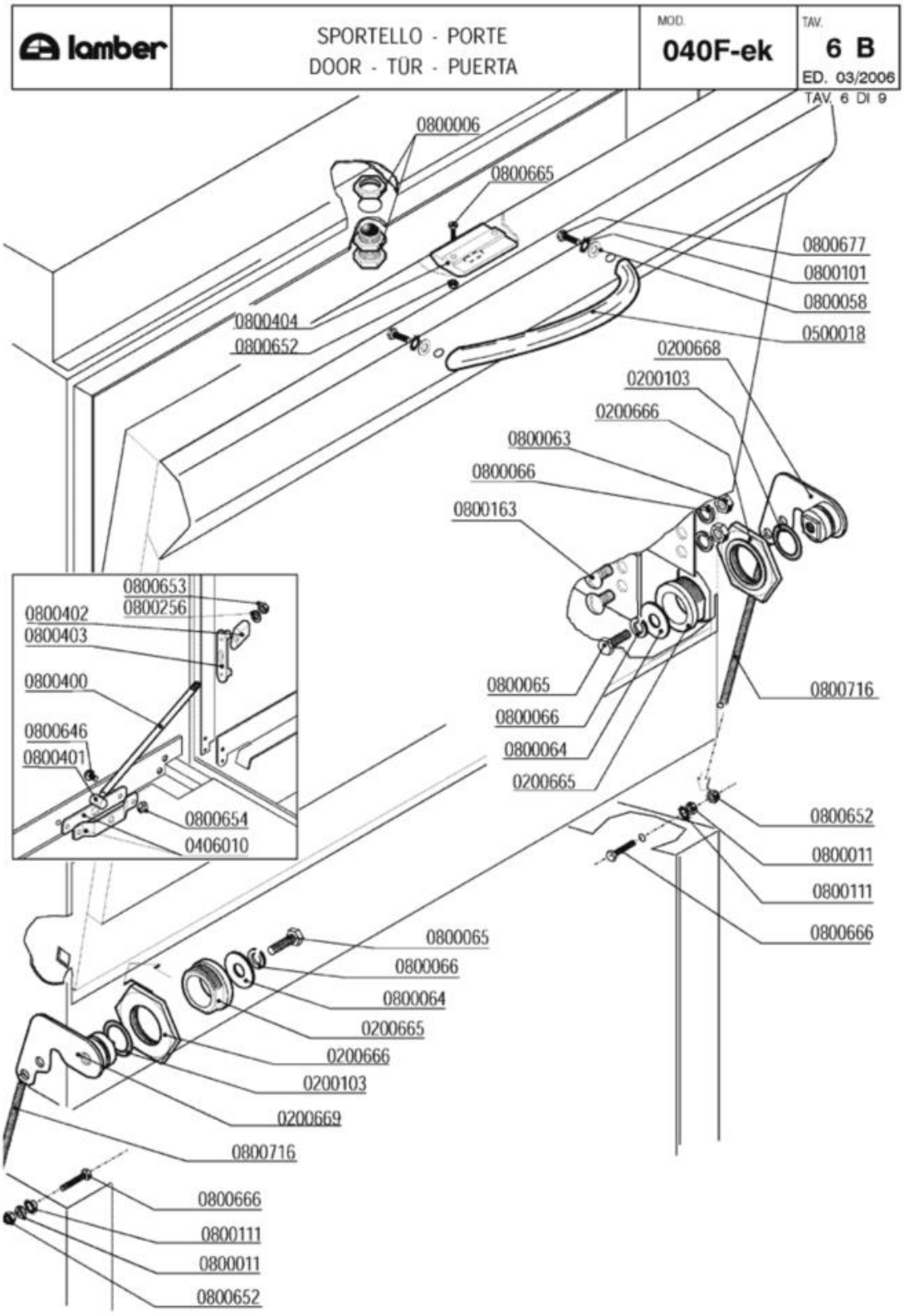
lamber
SPORTELLO - PORTE
DOOR - TÜR - PUERTA
MOD.
040F-ek
TAV.
6 B
ED. 03/2006
TAV. 6 DI 9
0800006
0800665
0800677
0800101
0800058
0500018
0800404
0800652
0200668
0200103
0200666
0800063
0800066
0800163
0800653
0800256
0800402
0800403
0800400
0800646
0800401
0800654
0406010
0800065
0800066
0800064
0200665
0800716
0800652
0800011
0800111
0800666
0800065
0800066
0800064
0200665
0200666
0200103
0200669
0800716
0800666
0800111
0800011
0800652

| Codice | Descrizione | |
|---|---|---|
| 0200103 | OR 2050 supporto ugello d.16mm | |
| 0200665 | Bussola perno sportello c/molla 5952 | |
| 0200666 | Dado perno sportello c/molla 5952 | |
| 0200668 | Piastrina/perno tendimolla porta DX 6291 | |
| 0200669 | Piastrina/perno tendimolla porta SX 6291 | |
| 0406010 | Staffa tirante porta F/LB 2500-2501/95 | |
| 0500018 | Maniglia inox LB ELESA 160mm | |
| 0800006 | Cricchetto Rif.32+33+32 con dadi 255-83 | |
| 0800011 | Dado inox M3 | |
| 0800058 | Rondella piana inox 4x12 | |
| 0800063 | Dado inox M6 | |
| 0800064 | Rondella piana inox diam.6x18 | |
| 0800065 | Vite inox TEM6x16 | |
| 0800066 | Rondella grower inox diam.6 | |
| 0800101 | Rondella dentellata inox d.4 | |
| 0800111 | Rondella dentellata inox d.3 | |
| 0800163 | Vite inox POELIER M6X10 | |
| 0800256 | Rondella piana inox d.5 | |
| 0800400 | Tirante sportello M5x305 795 | |
| 0800401 | Perno tirante sportello | |
| 0800402 | Fermo tirante sportello | |
| 0800403 | Piastrina scorrimento sportello | |
| 0800404 | Bloccascrocchetto | |
| 0800646 | Vite inox POELIER M4X10 largh.testa 9,5 | |
| 0800652 | Dado inox autobloccante M3 | |
| 0800653 | Dado inox autobloccante M5 | |
| 0800654 | Dado inox autobloccante M4 | |
| 0800665 | Vite inox TEM3X8 | |
| 0800666 | Vite inox TEM3X10 | |
| 0800677 | Vite inox TEM4x10 | |
| 0800716 | Molla sportelli LB | |

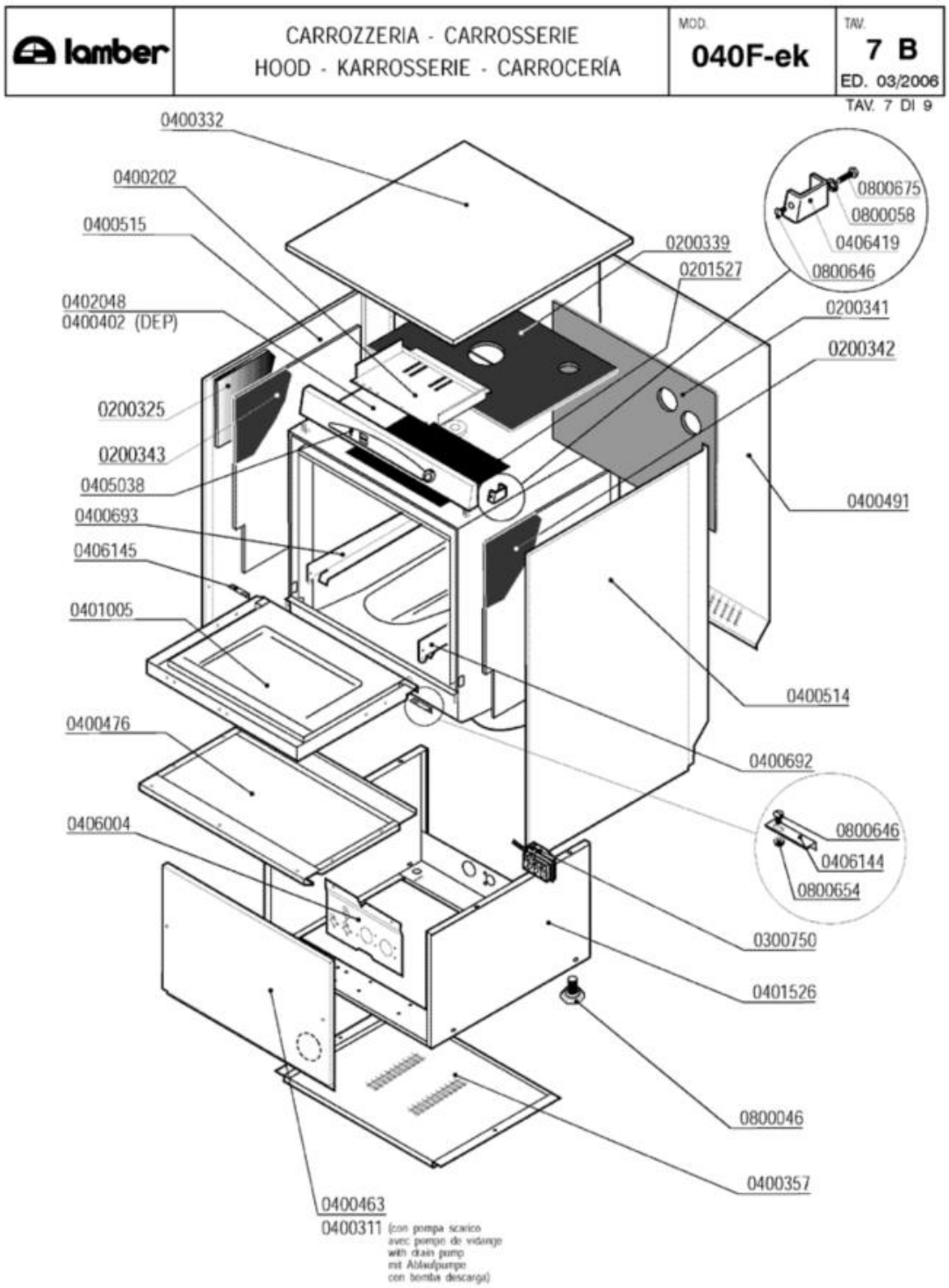
lamber
CARROZZERIA - CARROSSERIE
HOOD - KARROSSERIE - CARROCERÍA
MOD.
040F-ek
TAV.
7 B
ED. 03/2006
TAV. 7 DI 9
0400332
0400202
0400515
0402048
0400402 (DEP)
0200325
0200343
0405038
0400693
0406145
0401005
0400476
0406004
0400463
0400311 (con pompa scarico avec pompe de vidange with drain pump mit Ablaufpumpe con bomba descarga)
0200339
0201527
0800675
0800058
0406419
0800646
0200341
0200342
0400491
0400514
0400692
0800646
0406144
0800654
0300750
0401526
0800046
0400357

| Codice | Descrizione | |
|---|---|---|
| 0200325 | Pannello fonoassorbente 500x500x8 MTP/30 | |
| 0200341 | Coibentazione post.cassone F85 7465 | |
| 0200342 | Coibentazione lat.DX cassone F85 7466 | |
| 0300750 | Fissacavo esterno PA244-C/PA244L-N4 | |
| 0400202 | Piastra cablaggio LB/A81EM 2564 | |
| 0400311 | Pannello anteriore QS COIB.P.S. 2842 | |
| 0400332 | Pannello superiore QS-S280 COIB.GS4 2654 | |
| 0400357 | Pannello inferiore QS basamento 1781-94 | |
| 0400463 | Pannello anteriore QS/S280 COIB.2660 | |
| 0400476 | Pannello sportello S280 | |
| 0400491 | Pannello retro S280 COIB.2658 | |
| 0400514 | Pannello laterale DX S280 2657 | |
| 0400515 | Pannello laterale S280 SX 2657 | |
| 0400692 | Guida cestello QS dx 6799 | |
| 0400693 | Guida cestello QS sx 6799 | |
| 0401005 | Sportello S280 COIB.2672/2673 | |
| 0401526 | Basamento QS-S280 vasca stampata 7843 | |
| 0405038 | Pannello comando QS-ek 7375 | |
| 0406419 | Distanziale pannello comando 7747 | |
| 0800046 | Piedino M10 | |
| 0800058 | Rondella piana inox 4x12 | |
| 0800646 | Vite inox POELIER M4X10 largh.testa 9,5 | |
| 0800654 | Dado inox autobloccante M4 | |
| 0800675 | Vite inox TEM4x12 | |

| lamber | GRUPPO DEPURATORE-GROUPE ADOUCISSEUR<br>WATER-SOFTENER-WASSERENTKALKER<br>DESCONCENTRADOR | MOD.<br>040F-ek | TAV.<br>8 B<br>ED. 03/2006 |
|---|---|---|---|

TAV. 8 DI 9

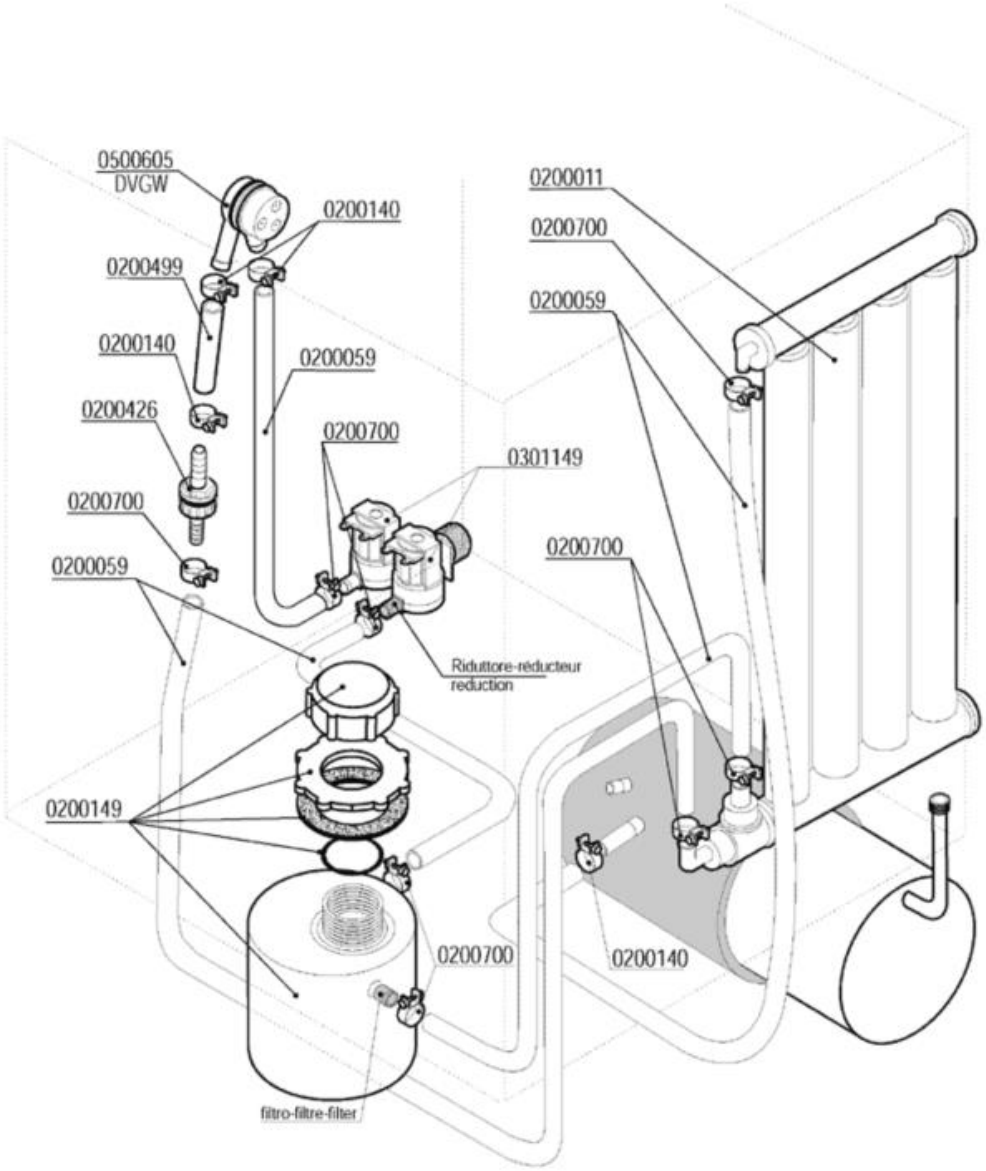

| Codice | Descrizione | |
|---|---|---|
| 0200011 | Decalcificatore a colonna | |
| 0200059 | Tubo gomma 10x17 food quality | |
| 0200140 | Fascetta collare 17x19 | |
| 0200149 | Contenitore sale per depuratore | |
| 0200426 | Valvola antiritorno dep AuK WZ-165-004 | |
| 0200499 | Tubo gomma 12x19,5 food quality | |
| 0200700 | Fascetta collare benzina 16x18 | |
| 0301149 | Elettrovalvola doppia c/regolatore 0,5lt | |
| 0500605 | Valvola rompivuoto DVGW GD | |

| lamber | DOSATORI - DOSEURS<br>DISPENSERS - DOSIERGERÄTE-DOSIFICADORES | MOD.<br>040F-ek | TAV.<br>9 B<br>ED. 03/2006 |
|---|---|---|---|

TAV. 9 DI 9

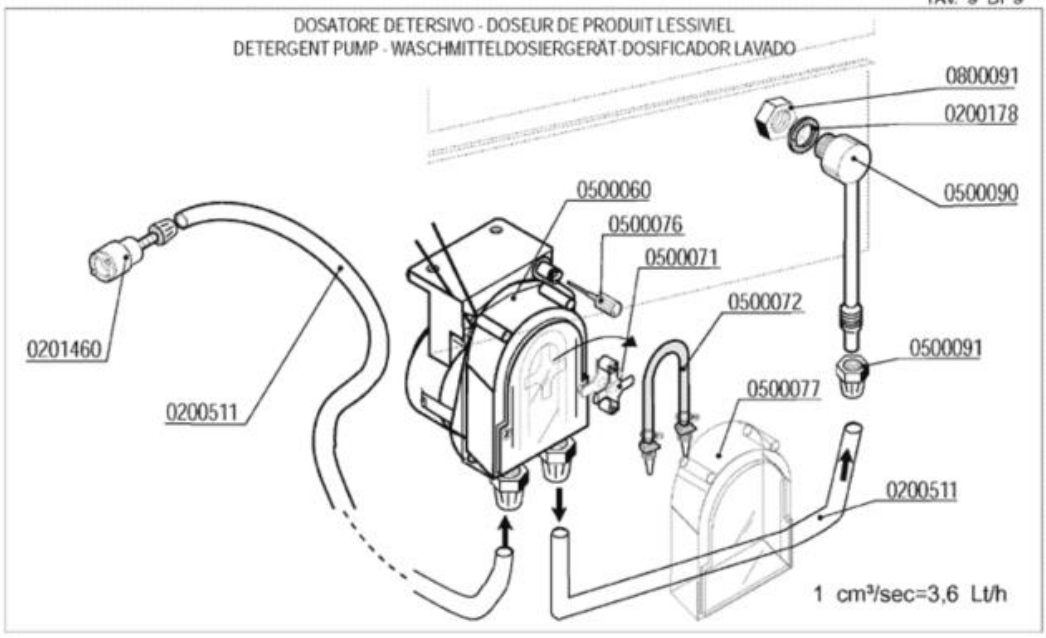


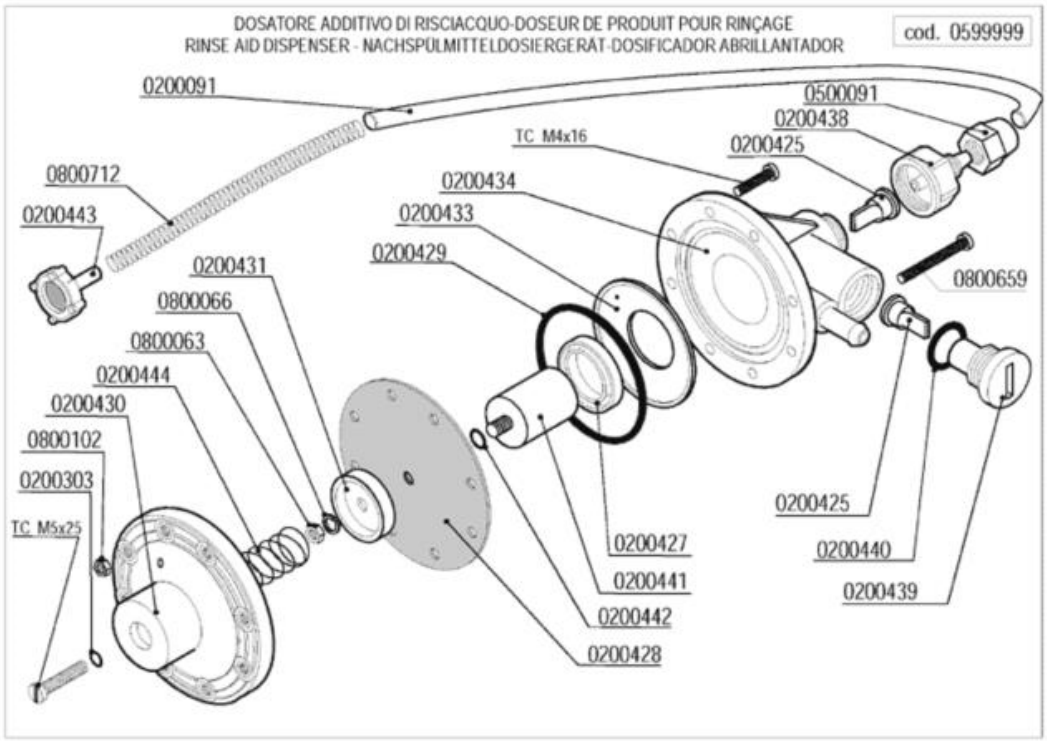

| Codice | Descrizione | |
|---|---|---|
| 0200091 | Tubo cristallo PP 4x6 | |
| 0200178 | Guarnizione piana 19x12x2 Rif.121 | |
| 0200303 | OR 2021 ugelli risciacquo mescola FDA | |
| 0200425 | Valvola Dosatore Brillantante | |
| 0200427 | Anello MIN VITON Dosatore Idrico 3000 | |
| 0200428 | Membrana Dosatore Idrico mod.3000 | |
| 0200429 | OR 3218 Dosatore Idrico mod.3000 | |
| 0200431 | Rosetta guida molla dos.idrico mod.3000 | |
| 0200433 | Flangia interna dosatore idrico mod.3000 | |
| 0200434 | Corpo dosatore idrico mod.3000 | |
| 0200438 | Raccordo aspirazione dos.idrico 3000 | |
| 0200439 | Tappo portavalvola dos.idrico 3000 | |
| 0200440 | Guarnizione OR 3056 dos.idrico 3000 | |
| 0200441 | Kit pistone completo dos.idrico 3000 | |
| 0200442 | OR 2025 Dosatore Idrico 3000 | |
| 0200443 | Filtro fondo dos.idrico 3000 | |
| 0200511 | Tubo PVC cristallo 4x6 rosso (detersivo) | |
| 0201460 | Filtro inox di fondo dosatore lavaggio | |
| 0500060 | Dosatore detersivo tempo pausa F92 | |
| 0500071 | Croce portarullini peristaltica 1PRL001 | |
| 0500072 | Tubo SANTOPRENE peris.ET. new model | |
| 0500076 | Manopola trimmer  dostore 403307 | |
| 0500077 | Coperchio peristaltica PDP F  ET. | |
| 0500090 | Iniettore inox detersivo 2101/2103/1821 | |
| 0500091 | Dado PVC iniettore detersivo 2102 | |
| 0599999 | Dosatore brillantante MOD.3000 | |
| 0800063 | Dado inox M6 | |
| 0800066 | Rondella grower inox diam.6 | |
| 0800091 | Dado inox M12 | |
| 0800102 | Dado inox M4 | |
| 0800659 | Vite inox TCTCR M4x40 | |
| 0800712 | Molla inox 160mm per tubo brillantante | |