1	LAVAGGIO INFERIORE
2	LAVAGGIO SUPERIORE
3	VASCA LAVAGGIO
4	GRUPPO RISCIACQUO
5	GRUPPO BOILER DISTRIBUZIONE ACQUA
6	QUADRO ELETTRICO
7	CASS. ELETTR. AUSILIARIA
8	GUIDE E FILTRI
9	BASAMENTO
10	CARROZZERIA CAPOTTA
11	GRUPPO SOLLEVAMENTO

lamber	LAVAGGIO INFERIORE - LAVAGE INFERIEUR LOWER WASHING - UNTERER WASCHROHR LAVADO INFERIOR	MOD. PT1500-M	TAV. 1 D ED. 07/2006

TAV.1 DI 11

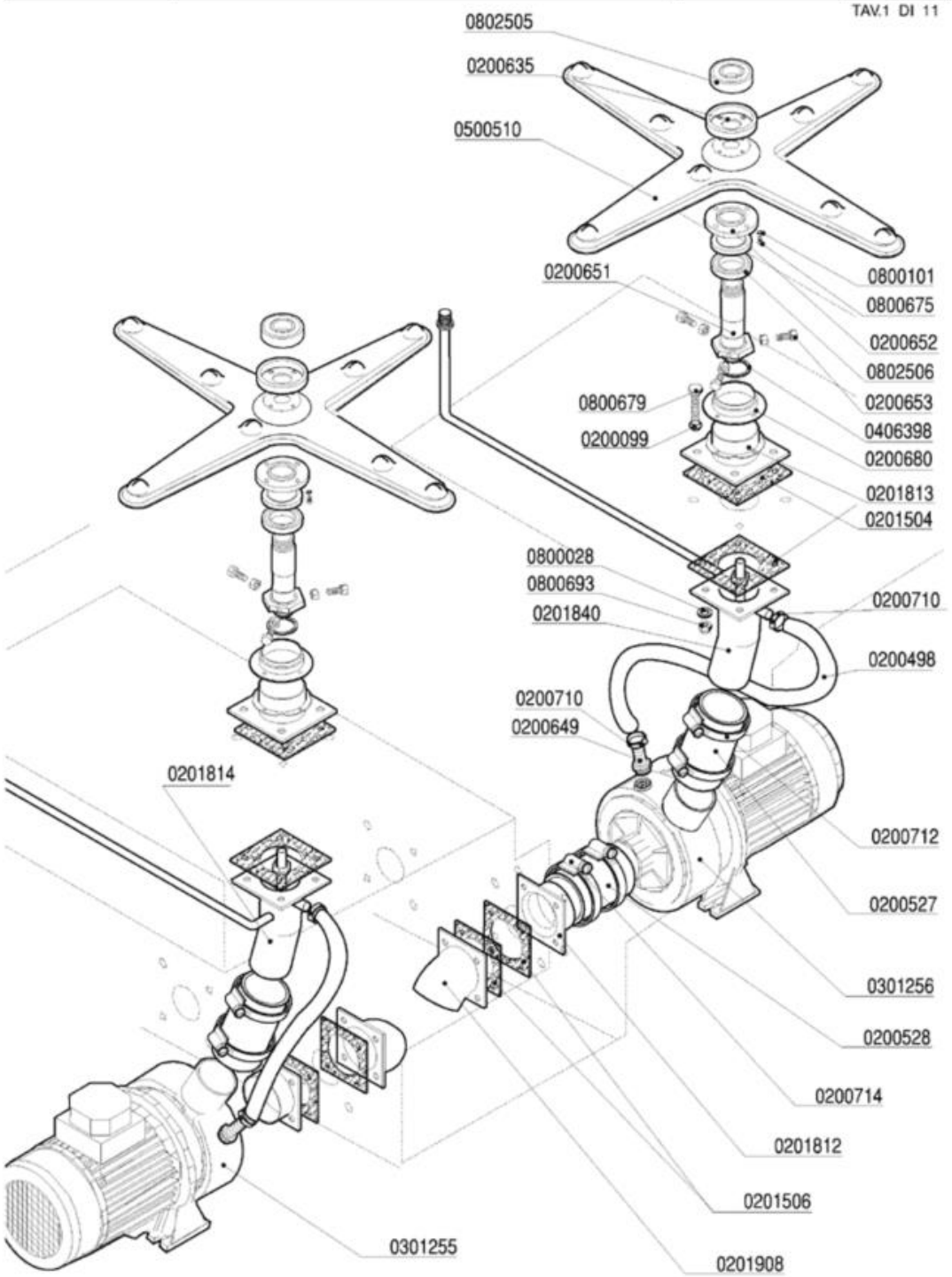

Codice	Descrizione
0200099	Guarnizione Nyltite M8
0200498	Tubo gomma 20 bar 13x23
0200527	Tubo RADIOR d.i.60
0200528	Tubo RADIOR d.i.80
0200635	Bussola porta cuscinetto LP 4426
0200649	Portagomma ricircolo pompe DWO 5002
0200651	Perno mul.lavaggio inferiore LP 5021
0200652	Bussola centraggio mul.lav.inf. LP 5023
0200653	Vite centraggio mulin.lav.inf.LP 5143
0200680	Bussola mulinello lavaggio sup.LP 6977
0200710	Fascetta robusta 14-27/12.7
0200712	Fascetta robusta 52-76/12.7
0200714	Fascetta robusta 78-102/12.7
0201504	Guarnizione 100x100xsp.3 F.61 Matic 3966
0201506	Guarnizione 100x100xsp.3 F.72 3451
0201812	Flangia esterna pompa HP3 LP 4090-4089
0201813	Flangia interna mul.lav.LP 4405-3966
0201814	Collettore lav.ris.in.LP31 sx 4411-3966
0201840	Collettore lav.ris.in.LP6 dx 4410-3966
0201908	Manicotto inox lavaggio M39 3452-3451
0301255	Elettropompa HP 3 inox DWO300 SX 30º LP
0301256	Elettropompa HP 3 inox DWO300 DX 20º
0406398	Anello distanziale perno risc. LP 7469
0500510	Mulinello lavaggio LP 4B-8F NSF
0800028	Rondella piana inox d.8
0800101	Rondella dentellata inox d.4
0800675	Vite inox TEM4x12
0800679	Vite inox TEM8X30
0800693	Dado OT M8
0802505	Cuscinetto inox 6204H2RS mulinello LP
0802506	Cuscinetto inox 68042HRS mul.lav.inf.LP

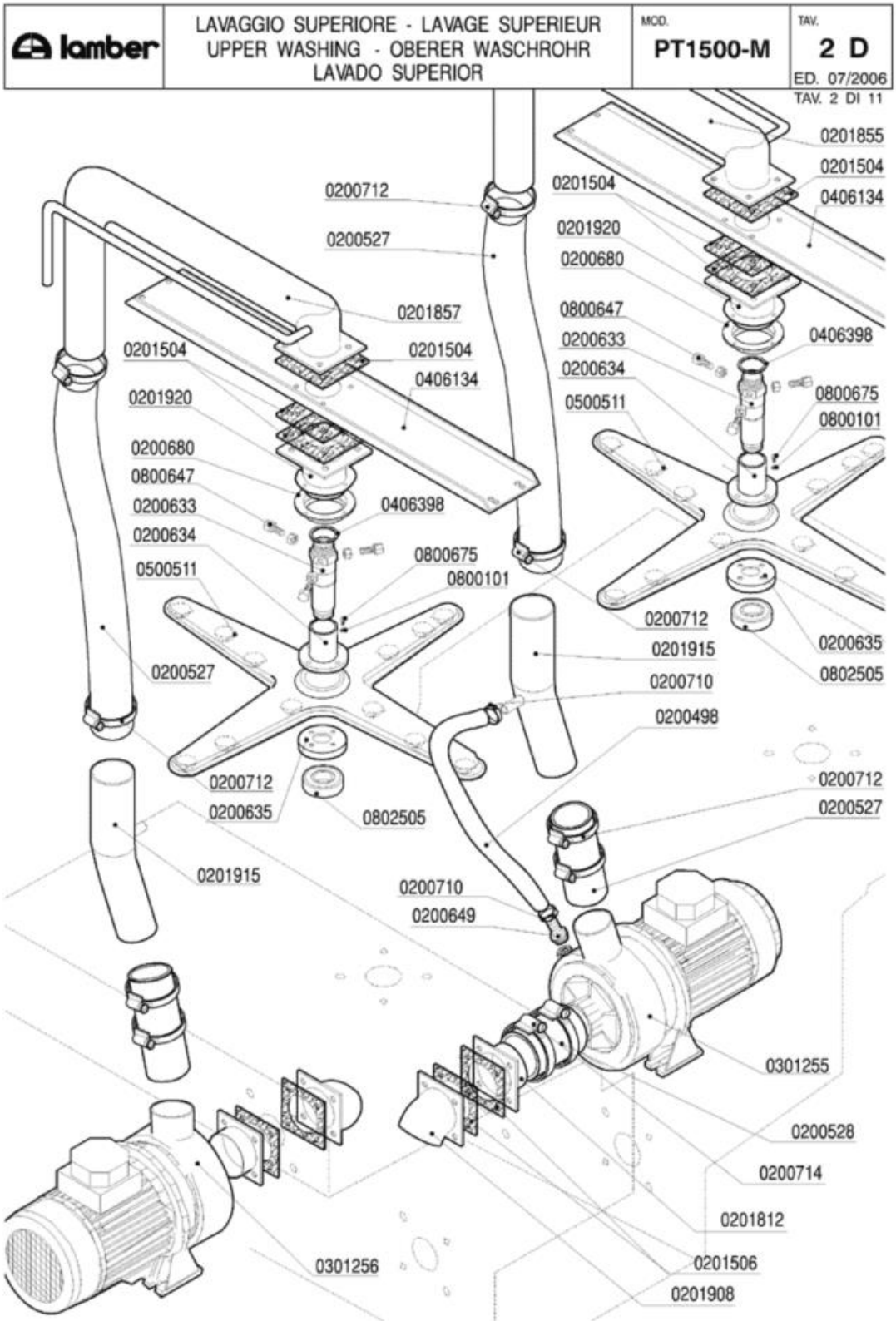
lamber
LAVAGGIO SUPERIORE - LAVAGE SUPERIEUR
UPPER WASHING - OBERER WASCHROHR
LAVADO SUPERIOR
MOD.
PT1500-M
TAV.
2 D
ED. 07/2006
TAV. 2 DI 11
0201855
0201504
0406134
0200712
0201504
0200527
0201920
0200680
0201857
0800647
0200633
0406398
0200634
0800675
0500511
0800101
0201504
0201504
0406134
0201920
0200680
0800647
0200633
0200634
0500511
0406398
0800675
0800101
0200712
0201915
0200635
0802505
0200710
0200498
0200527
0200712
0200635
0802505
0200712
0200527
0201915
0200710
0200649
0301255
0200528
0200714
0201812
0301256
0201506
0201908

Codice	Descrizione
0200498	Tubo gomma 20 bar 13x23
0200527	Tubo RADIOR d.i.60
0200528	Tubo RADIOR d.i.80
0200633	Perno supporto mulinello lav.LP 4388
0200634	Bussola centrale mul. lav. sup. LP 5023
0200635	Bussola porta cuscinetto LP 4426
0200649	Portagomma ricircolo pompe DWO 5002
0200680	Bussola mulinello lavaggio sup.LP 6977
0200710	Fascetta robusta 14-27/12.7
0200712	Fascetta robusta 52-76/12.7
0200714	Fascetta robusta 78-102/12.7
0201504	Guarnizione 100x100xsp.3 F.61 Matic 3966
0201506	Guarnizione 100x100xsp.3 F.72 3451
0201812	Flangia esterna pompa HP3 LP 4090-4089
0201855	Condotta lavaggio est.dx LP 4729-3966
0201857	Condotta lavaggio est.LP31 4730-3966
0201908	Manicotto inox lavaggio M39 3452-3451
0201915	Manicotto mandata lav.sup.est LP-PT 4973
0201920	Flangia int.superiore x mul.lav.LP 4726
0301255	Elettropompa HP 3 inox DWO300 SX 30º LP
0301256	Elettropompa HP 3 inox DWO300 DX 20º
0406134	Rinforzo superiore lavaggio est.LP 4718
0406398	Anello distanziale perno risc. LP 7469
0500511	Mulinello lavaggio LP 4B-12F NSF 2966/A
0800101	Rondella dentellata inox d.4
0800647	Vite centraggio perno mul.lav.LP 5014
0800675	Vite inox TEM4x12
0802505	Cuscinetto inox 6204H2RS mulinello LP

lamber	VASCA LAVAGGIO - CUVE LAVAGE WASH TANK - WASCHTANKROHR - GRUPO CUBA	MOD. PT1500-M	TAV. 3 D ED. 07/2006

TAV. 3 DI 11

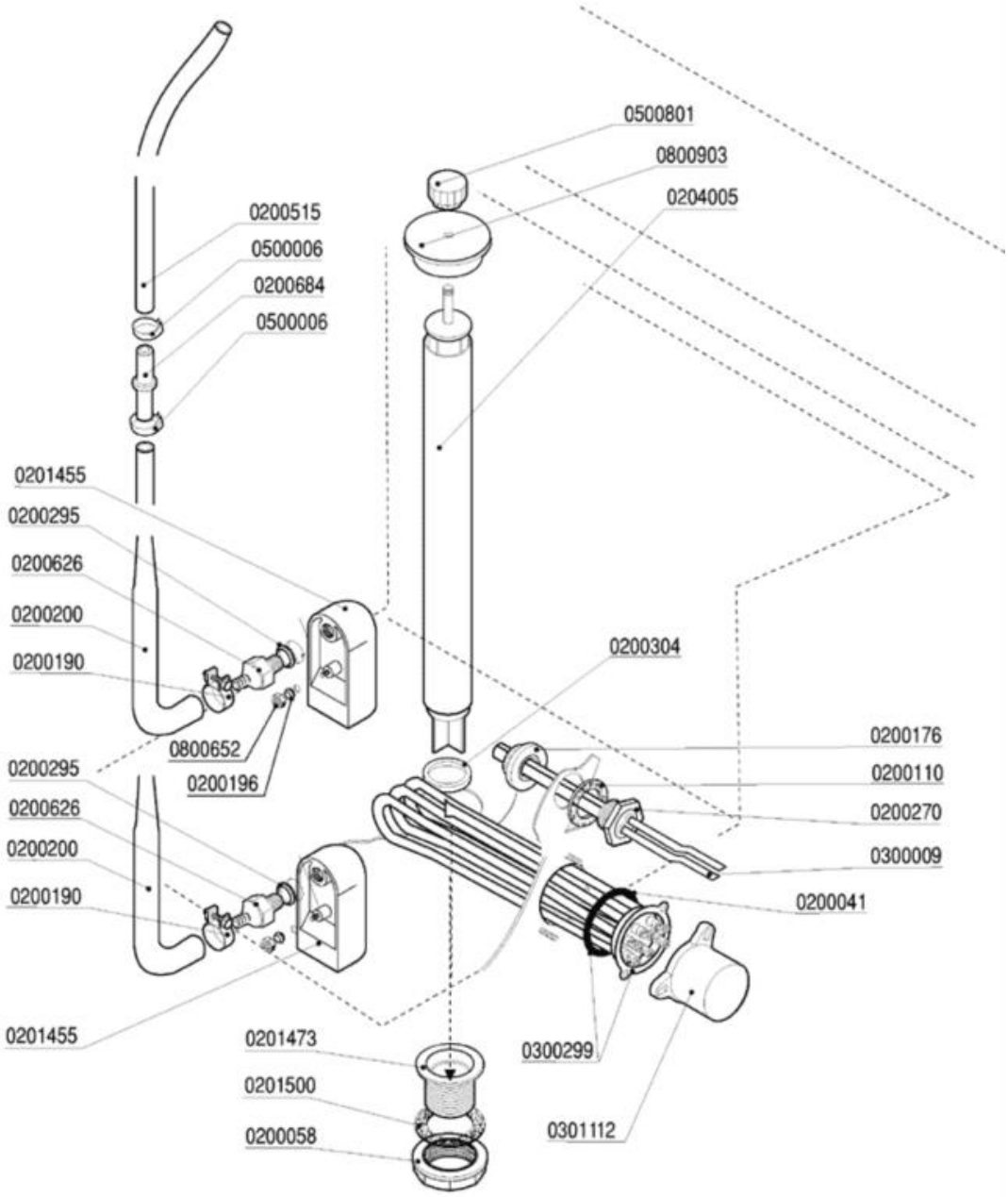

Codice	Descrizione
0200041	OR 6225 resistenza boiler
0200058	Ghiera 1" 1/2
0200110	Guarnizione piana 31x21x2
0200176	Dado 1/2" 2190
0200190	Fascetta collare benzina 13x15
0200196	Guarnizione Nyltite M3
0200200	Tubo a pipa per pressostato
0200270	Guaina 1/2" ES25 doppia 7x8x120
0200295	Guarnizione Nyltite M12
0200304	Guarnizione silicone scarico LINEAR
0200515	Tubo pressostato 4,2x10,4
0200626	Portagomma trappola aria ELLE 3381
0200684	Raccordo tubo pressostato 7146
0201455	Trappola d'aria anteriore L=85 mm
0201473	Piletta scarico LP-Matic-Linear 2396
0201500	Guarnizione piletta scarico MATIC 10 LA
0204005	Troppopieno LP31-PT1500 5841
0300009	Molla a frizione Rif.134
0300299	Resistenza 9000W 230/400V flangia inox
0301112	Copriresistenza 1 elemento 3x6mm
0500006	Fascetta SNP2/CLIC 11,5-13,5
0500801	Volantino troppopieno M8
0800652	Dado inox autobloccante M3
0800903	Coperchio troppopieno Matic 3924/A

lamber	GRUPPO RISCIACQUO - COMPOSANTS RINCAGE RINSE COMPONENTS - NACHSPÜLROHR ACLARADO	MOD. PT1500-M	TAV. 4 D ED.07/2006

TAV.4 DI 11

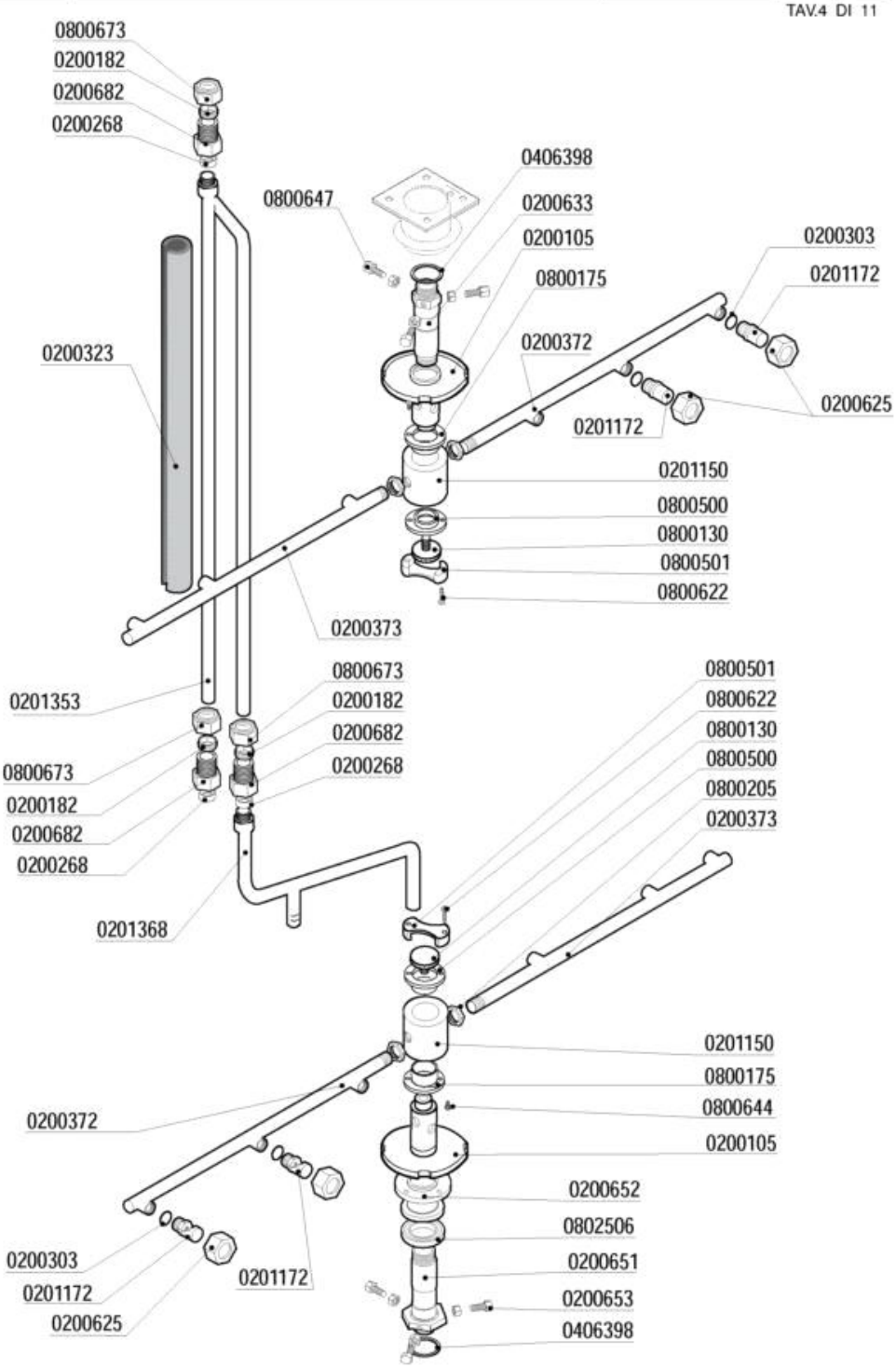

Codice	Descrizione
0200105	Perno risciacquo LP-PT ghiera 2019-3418
0200182	Bicono OT 3/8"x12 1311-92
0200268	Bicono TEFLON 3/8"x12
0200303	OR 2021 ugelli risciacquo mescola FDA
0200323	Tubo isolante 12X6 pretagliato
0200372	Braccio di risciacquo P700 DX
0200373	Braccio di risciacquo P700 SX
0200625	Ghiera inox fissaggio ugelli 2611
0200633	Perno supporto mulinello lav.LP 4388
0200651	Perno mul.lavaggio inferiore LP 5021
0200652	Bussola centraggio mul.lav.inf. LP 5023
0200653	Vite centraggio mulin.lav.inf.LP 5143
0200682	Dado raccordo 3/8"x27 7002
0201150	**CODICE ESAURITO***
0201172	Ugello risciacquo inox foro 1,2 2609
0201353	Cond.risc.est.LP6/31 particolare A 5086
0201368	Cond.risc.est LP6/31 particolare B 5086
0406398	Anello distanziale perno risc. LP 7469
0800130	Vite mulinello risc.rot.super.671/88
0800175	Bussola mulinello risc.LP d.16.2 2018
0800205	Dado inox M12x1 E16S5
0800500	***SOSTITUITO DA 0800499***
0800501	Blocchetto vite mulinello risc.sup.7366
0800622	Vite inox TPSTCR M3X16
0800644	Vite inox TPSTCR M3x8
0800647	Vite centraggio perno mul.lav.LP 5014
0800673	Dado bicono ottone 3/8"x12
0802506	Cuscinetto inox 68042HRS mul.lav.inf.LP

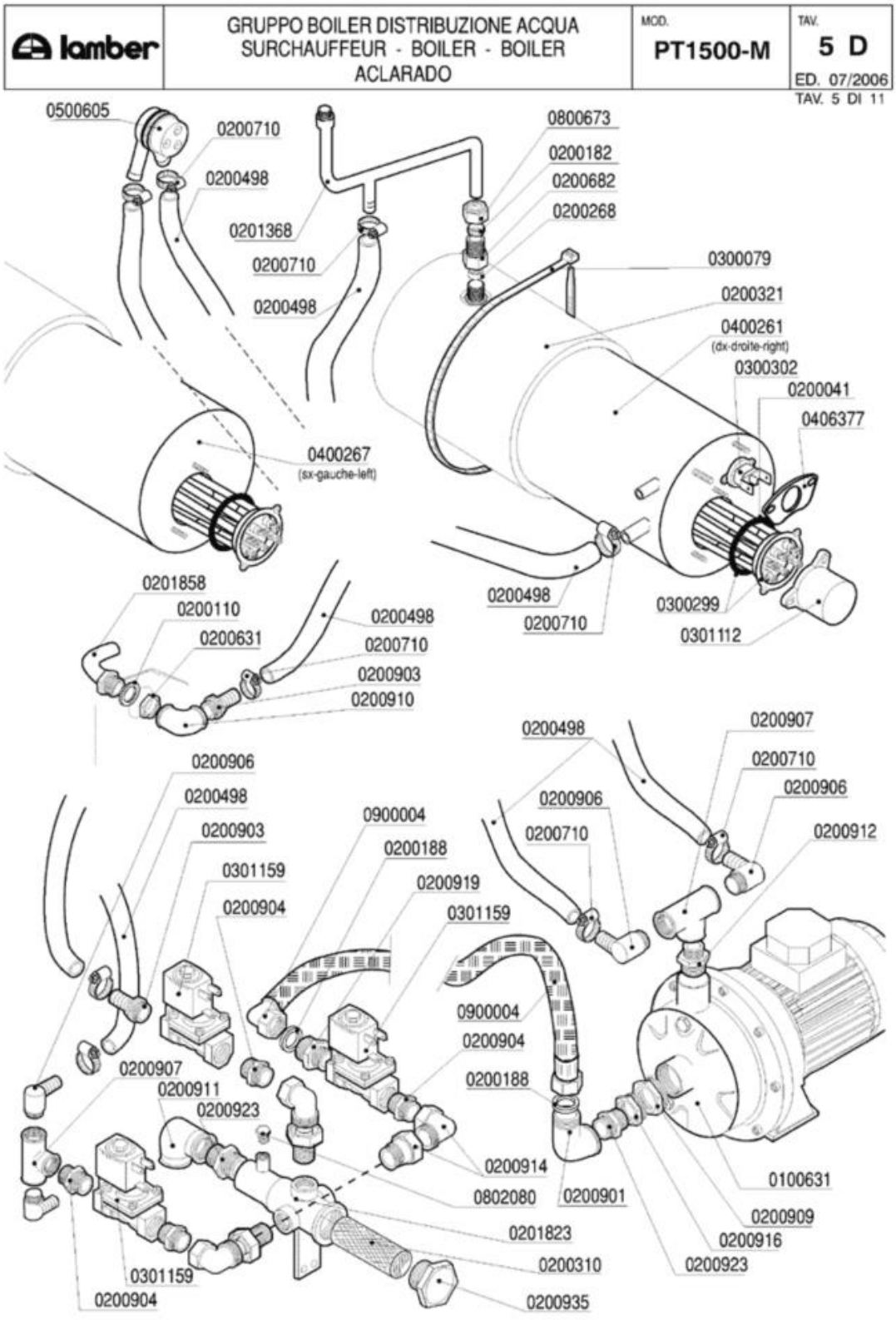
lamber
GRUPPO BOILER DISTRIBUZIONE ACQUA
SURCHAUFFEUR - BOILER - BOILER
ACLARADO
MOD.
PT1500-M
TAV.
5 D
ED. 07/2006
TAV. 5 DI 11
0500605
0200710
0200498
0201368
0200710
0200498
0800673
0200182
0200682
0200268
0300079
0200321
0400261
(dx-droite-right)
0300302
0200041
0406377
0400267
(sx-gauche-left)
0201858
0200110
0200631
0200498
0200710
0200903
0200910
0200498
0200710
0300299
0301112
0200906
0200498
0200903
0301159
0200904
0900004
0200188
0200919
0301159
0200498
0200907
0200710
0200906
0200912
0200906
0200710
0900004
0200904
0200188
0200907
0200911
0200923
0200914
0802080
0200901
0201823
0200310
0200935
0301159
0200904
0100631
0200909
0200916
0200923

Codice	Descrizione
0100631	Elettropompa HP 0,75 CDX/A 120-07
0200041	OR 6225 resistenza boiler
0200110	Guarnizione piana 31x21x2
0200182	Bicono OT 3/8"x12 1311-92
0200188	Guarnizione gomma 25x16x2
0200268	Bicono TEFLON 3/8"x12
0200310	Filtro collettore ETV Matic-Linear
0200321	Coibentazione boiler 9lt 2129
0200498	Tubo gomma 20 bar 13x23
0200631	Dado OT 1/2"x7 55/83
0200682	Dado raccordo 3/8"x27 7002
0200710	Fascetta robusta 14-27/12.7
0200901	Gomito OT 3/4 MF
0200903	Portagomma OT 1/2x16
0200904	Nipplo OT 1/2
0200906	Portagomma OT a gomito 1/2x15
0200907	T OTTONE 1/2
0200909	Riduzione OT 1"1/4M-1"F
0200910	Gomito OT 1/2 FF
0200911	Gomito OT 3/4 FF
0200912	Nipplo ridotto OT 1"-3/4"
0200914	Bocchettone curvo OT 1/2" MF
0200916	Riduzione OT 1M-3/4F
0200919	Nipplo ridotto OT 3/4-1/2
0200923	Nipplo OT 3/4
0200935	Tappo OT 1"
0201368	Cond.risc.est LP6/31 particolare B 5086
0201823	Collettore 2ETV Matic 2978
0201858	Gomito interno carico vasca LP 4962-3953
0300079	Fascetta coib. boiler 5231-540-78
0300299	Resistenza 9000W 230/400V flangia inox
0300302	Termostato unipolare riarmo 105º BN5
0301112	Copriresistenza 1 elemento 3x6mm
0301159	Elettrovalvola 1/2" 230V ottone
0400261	Boiler 8lt L25
0400267	Boiler 8lt SX LP31/PT1500 3020
0406377	Piastrina termostato boiler DSP 7267
0500605	Valvola rompivuoto DVGW GD
0800673	Dado bicono ottone 3/8"x12
0802080	Tappo ottone 1/8" maschio 3361
0900004	Tubo carico inox 3/4" A81-P700

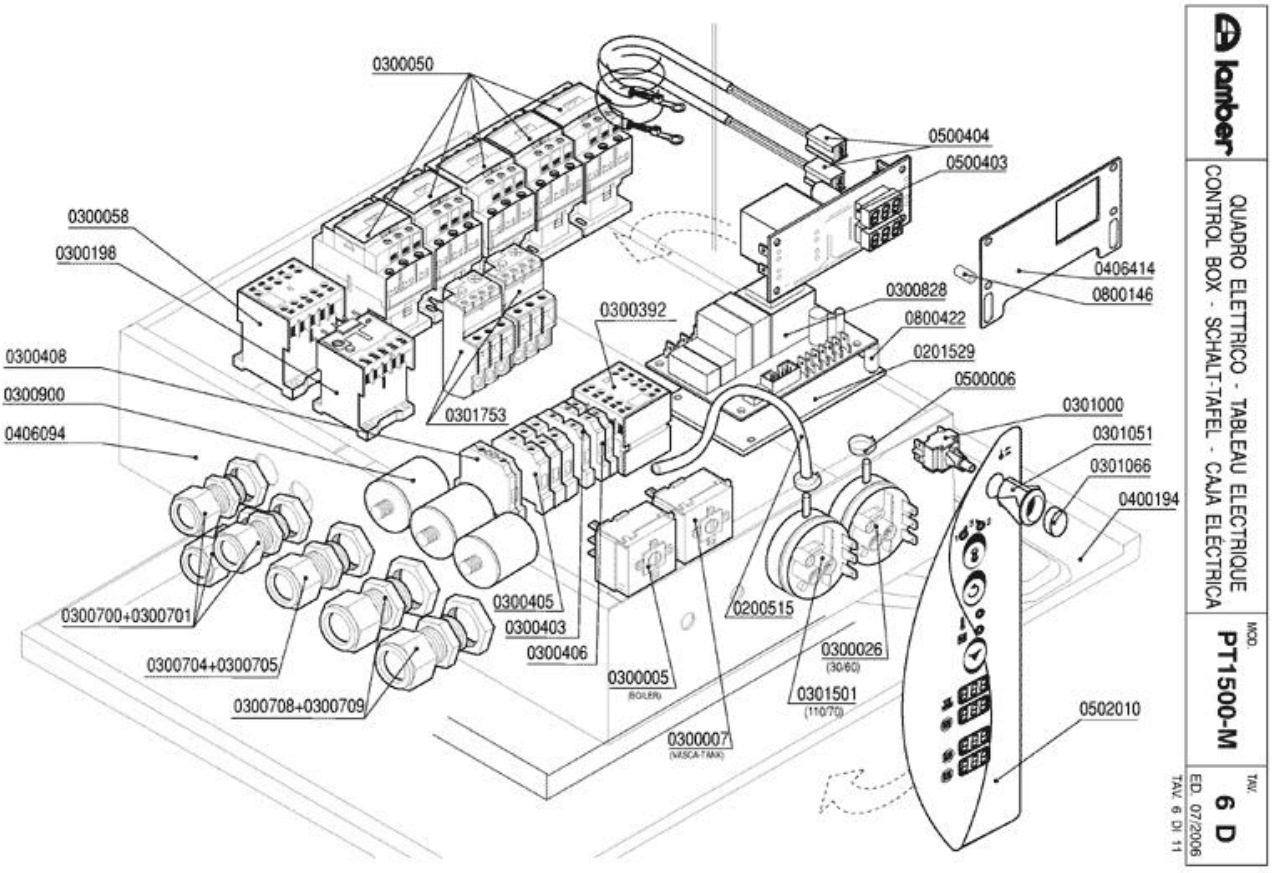

lamber

QUADRO ELETTRICO - TABLEAU ELECTRIQUE
CONTROL BOX - SCHALT-TAFEL - CAJA ELÉCTRICA

MOD. PT1500-M

TAV. 6 D

ED. 07/2006

TAV. 6 DI 11

Codice	Descrizione	
0200515	Tubo pressostato 4,2x10,4	
0201529	Piastrina isolante timer 7461	
0300005	Termostato 90ºC c.2000 1NONC boiler IMIT	
0300007	Termostato 80ºC c.2100V.1NANC vasca IMIT	
0300026	Pressostato 60/30 16A 1NONC	
0300050	Contattore 25A 4NO 230V 50Hz 2172	
0300058	Contattore 20A 4NO 230V LC1-K0610M7 TEL.	
0300198	Relé termico 1,8-2,6 16A	
0300392	Contattore 16A 3NO1NC AUX LS07.01	
0300403	Morsetto 6 mmq neutro blu	
0300405	Morsetto 16mmq marrone	
0300406	Morsetto 4 mmq rosso	
0300408	Morsetto 16 mmq terra giallo-verde	
0300700	Pressacavo PG 13,5	
0300701	Controdado PG13,5	
0300704	Pressacavi "HEICO" PG21	
0300705	Controdado PG21 "HEICO"	
0300708	Pressacavo PG29	
0300709	Controdado PG29	
0300828	Timer elettronico LP6-31/PT850-1500-ek	
0300900	Filtro antidisturbo 411135001	
0301000	Interruttore bip. 0V 2N0 16 amp COMPLETO	
0301051	Supporto tasto ovale	
0301066	Tasto verde ovale	
0301501	Pressostato 110/70	
0301753	Relé termico LR2D1310 4-6A	
0406414	Squadretta termom.elettronici L25 7658	
0500006	Fascetta SNP2/CLIC 11,5-13,5	
0500403	Termometro doppio elettronico 230V	
0500404	Sonda termometro elettronico	
0502010	Tastiera membrana LP31 LAMBER	
0800146	Distanziale AVP M3x10 term.digit.GI.	
0800422	Distanziale filettato FF01 4080 15	

lamber	CASS. ELETTR. AUSILIARIA-BOÎTE ELECTRIQUE AUXILIAIRE AUXILIARY CONTROL BOX - ELEKTRO SCHALTTAFEL CAJA ELÉCTRICA	MOD. PT1500-M	TAV. 7 D ED. 07/2006

TAV. 7 DI 11

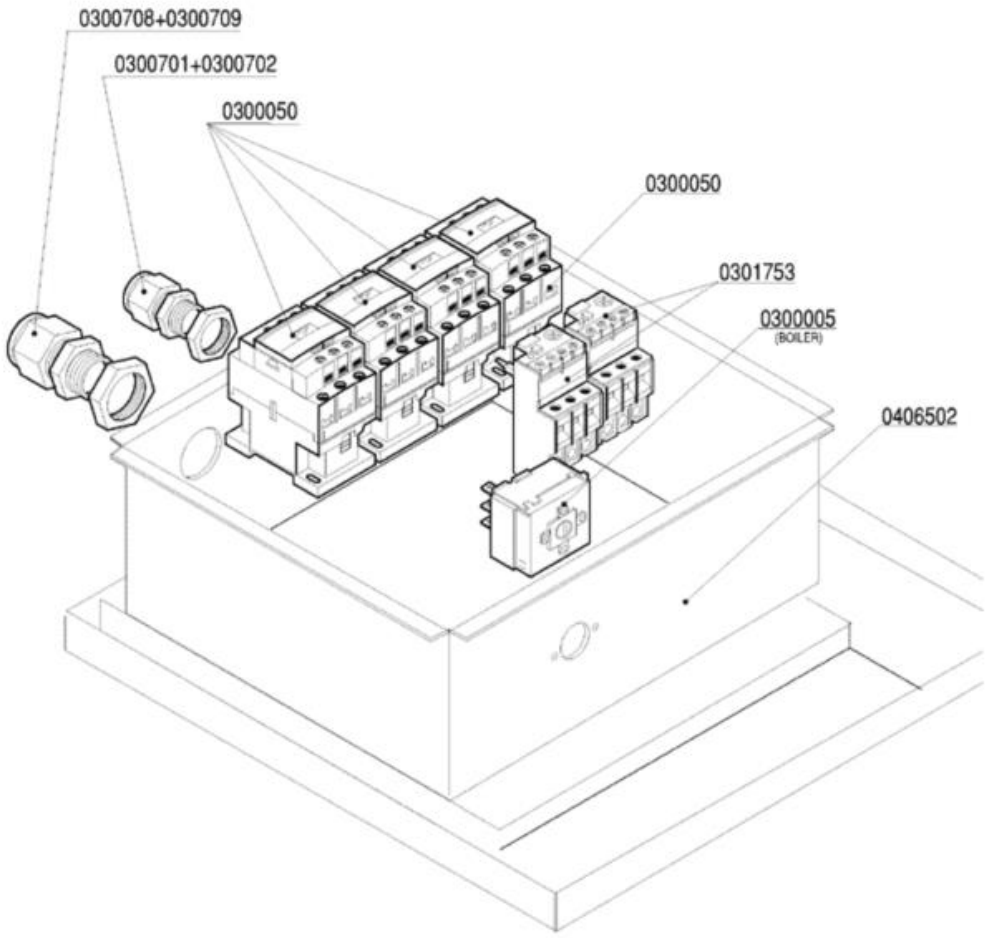

Codice	Descrizione
0300005	Termostato 90ºC c.2000 1NONC boiler IMIT
0300050	Contattore 25A 4NO 230V 50Hz 2172
0300702	Pressacavo PG16
0300709	Controdado PG29
0301753	Relé termico LR2D1310 4-6A

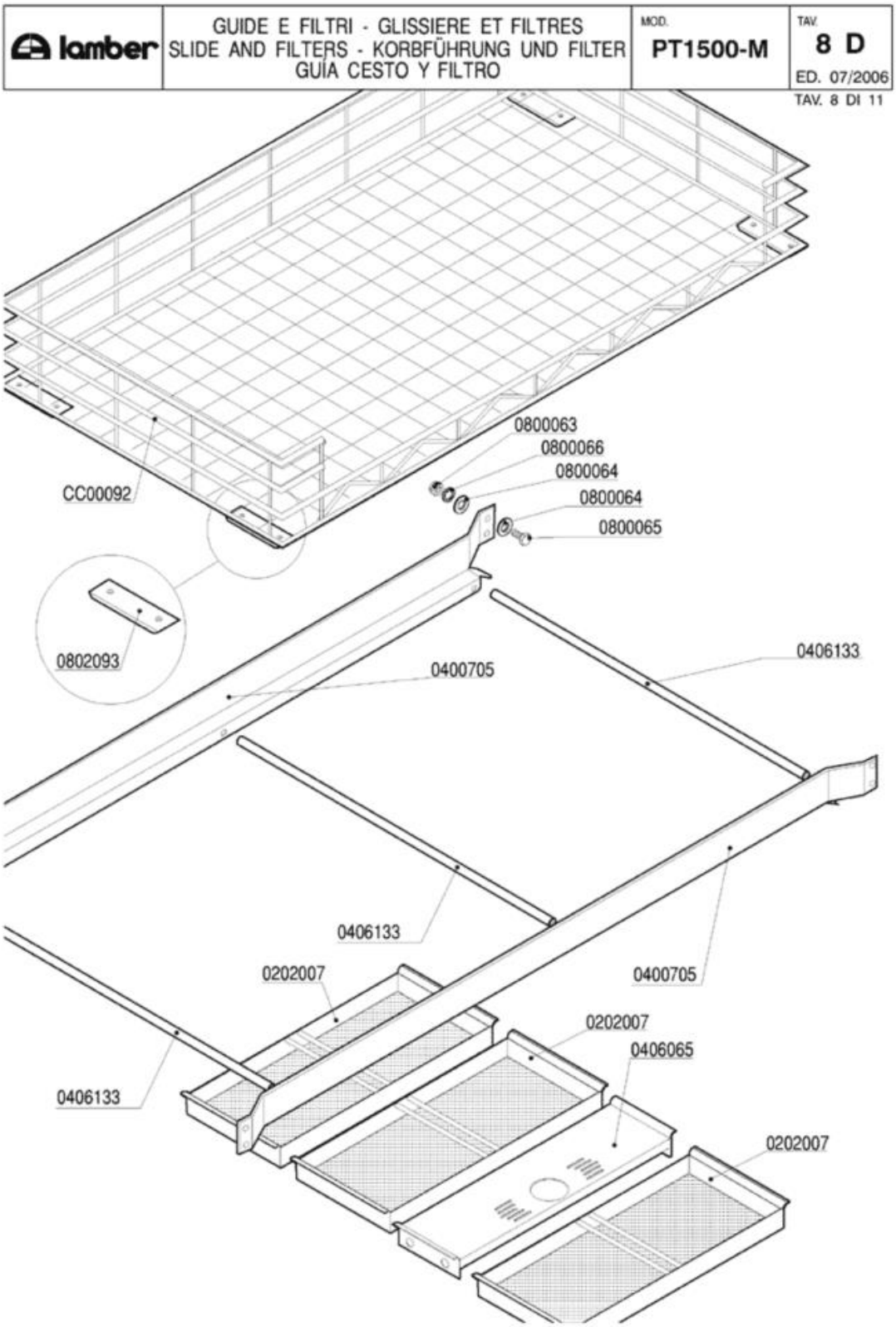
lamber
GUIDE E FILTRI - GLISSIERE ET FILTRES
SLIDE AND FILTERS - KORBFÜHRUNG UND FILTER
GUÍA CESTO Y FILTRO
MOD.
PT1500-M
TAV.
8 D
ED. 07/2006
TAV. 8 DI 11
0800063
0800066
0800064
0800064
0800065
CC00092
0802093
0400705
0406133
0406133
0202007
0400705
0202007
0406065
0406133
0202007

Codice	Descrizione
0202007	Filtro cassetto PT1500 2959
0406065	Supporto troppopieno LP31 2932
0406133	Traverso ant.guida cestello LP6/8 4741
0800063	Dado inox M6
0800064	Rondella piana inox diam.6x18
0800065	Vite inox TEM6x16
0800066	Rondella grower inox diam.6
0802093	Pattino teflon cestello LP 2044
CC00092	Cestello p.LP31-38-PT1500 135x70 CLP-135

lamber	BASAMENTO - SOCLE BASE - SOCKEL - BASAMENTO	MOD. **PT1500-M**	TAV. **9 D** ED. 07/2006

TAV. 9 DI 11

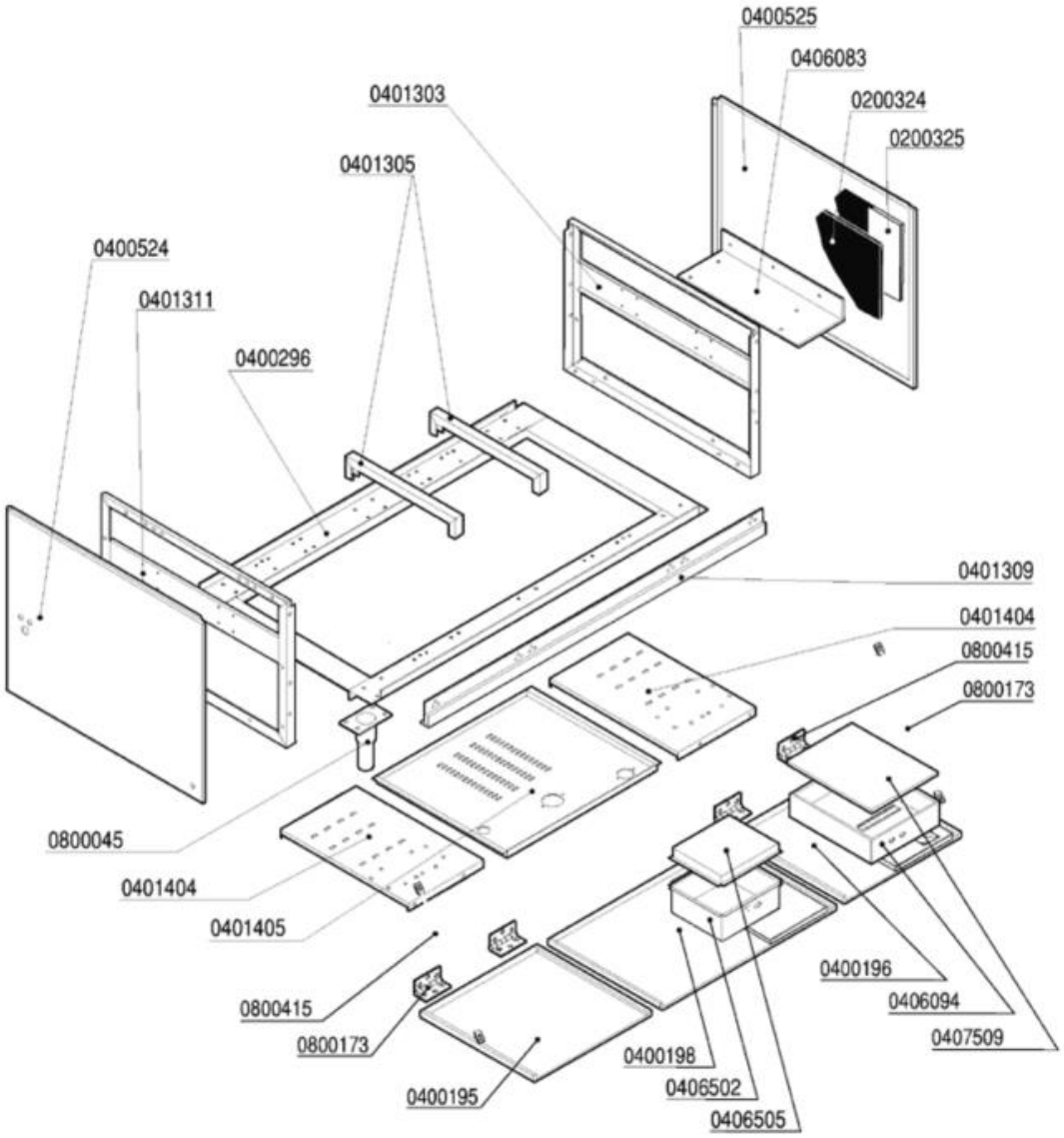

Codice	Descrizione
0200324	Pannello termoisolante 500x500x5 PE/R30
0200325	Pannello fonoassorbente 500x500x8 MTP/30
0400195	Pannello anteriore sx LP31 ek
0400196	Pannello anteriore/comando DX LP31 7863
0400198	Pannello anteriore centrale LP31 ek
0400524	Pannello lat.inf.SX LP-PT 2936
0400525	Pannello laterale infer.DX LP-PT 2938
0407509	Coperchio cassetta M115 7588
0800045	Piedino inox 2"x160 100x85x2,5
0800173	Cerniera pannello anteriore ELLE
0800415	Fune tirante quadro comando ELLE

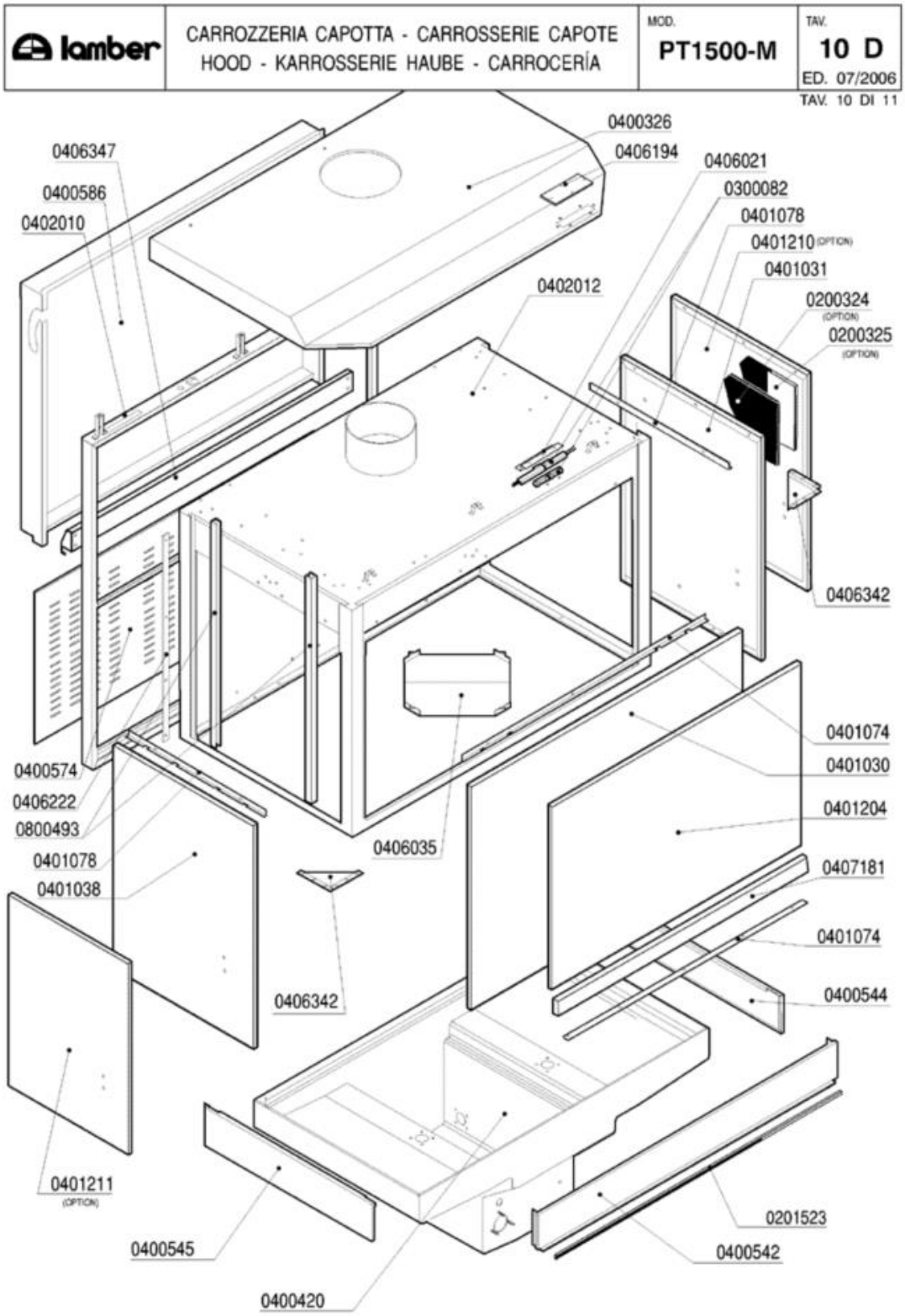
lamber
CARROZZERIA CAPOTTA - CARROSSERIE CAPOTE
HOOD - KARROSSERIE HAUBE - CARROCERÍA
MOD.
PT1500-M
TAV.
10 D
ED. 07/2006
TAV. 10 DI 11
0400326
0406194
0406347
0406021
0400586
0300082
0402010
0401078
0401210 (OPTION)
0401031
0402012
0200324 (OPTION)
0200325 (OPTION)
0406342
0401074
0401030
0400574
0406222
0800493
0401204
0406035
0401078
0407181
0401038
0401074
0406342
0400544
0401211 (OPTION)
0201523
0400545
0400542
0400420

Codice	Descrizione
0200324	Pannello termoisolante 500x500x5 PE/R30
0200325	Pannello fonoassorbente 500x500x8 MTP/30
0201523	Profilo adesivo POR 15x8
0300082	Micro contatto magnetico Matic-Linear
0400326	Pannello superiore PT1500 6965
0400574	Pannello retro inferiore PT1500 6964
0400586	Pannello retro superiore PT1500
0401030	Sportello anteriore PT1500 6958
0401031	Sportello laterale PT850/1500 DX 6892
0401038	Sportello laterale PT850/1500 SX 6892
0401074	Paraspruzzi sportello anter.PT1500 6959
0401078	Paraspruzzi sportello ant.PT850 6919
0406021	Squadretta micro porta MATIC 3177
0406194	Piastrina cava ispezione micro LP 5587
0406342	Piastra bloccaggio sportelli PT 6904
0406347	Traverso sostegno molle PT1500 6960
0407181	Rinforzo anteriore sportello PT1500 6974
0800493	Guida polizene sportelli LINEAR 5306

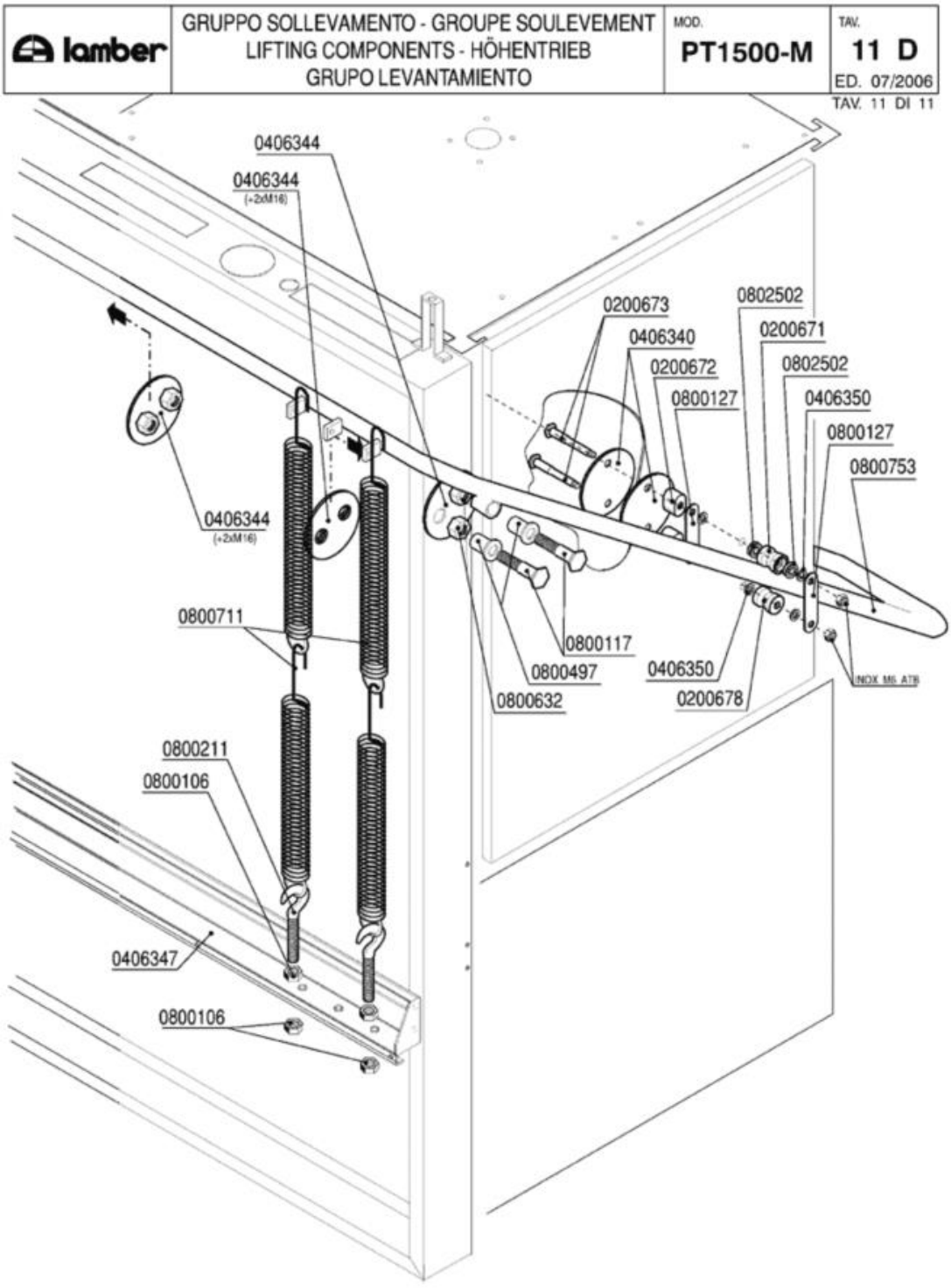
lamber
GRUPPO SOLLEVAMENTO - GROUPE SOULEVEMENT
LIFTING COMPONENTS - HÖHENTRIEB
GRUPO LEVANTAMIENTO
MOD.
PT1500-M
TAV.
11 D
ED. 07/2006
TAV. 11 DI 11
0406344
0406344
(+2xM16)
0200673
0406340
0200672
0800127
0802502
0200671
0802502
0406350
0800127
0800753
0406344
(+2xM16)
0800711
0800117
0800497
0800632
0406350
0200678
(NOX M6 ATB)
0800211
0800106
0406347
0800106

Codice	Descrizione
0200671	Rullino scorr.super.manigl.PT850 6905
0200672	Distanziale laterale manigl.PT850 6902
0200673	Perno laterale rullino manigl,PT850 6901
0200678	Rullino scorr.infer.manigl.PT850 6976
0406340	Piastra rinforzo dist.manigl.PT850 6903
0406344	Rinforzo interno perno col.PT M16 6907
0406347	Traverso sostegno molle PT1500 6960
0406350	Rondella spessore 1,0x8x14 maniglione PT
0800106	Dado FE M10 zincato
0800117	Perno maniglione 015/24L
0800127	Maglia catena nastro Linear
0800211	Vite tirante con gancio M10x120 (fil.70)
0800497	Bussola perno maniglione
0800632	Dado inox M16
0800711	Molla sollevamento L23..L25 gancio lungo
0800753	Maniglione PT1500 6961
0802502	Cuscinetto INOX manovella CM GRW SS698