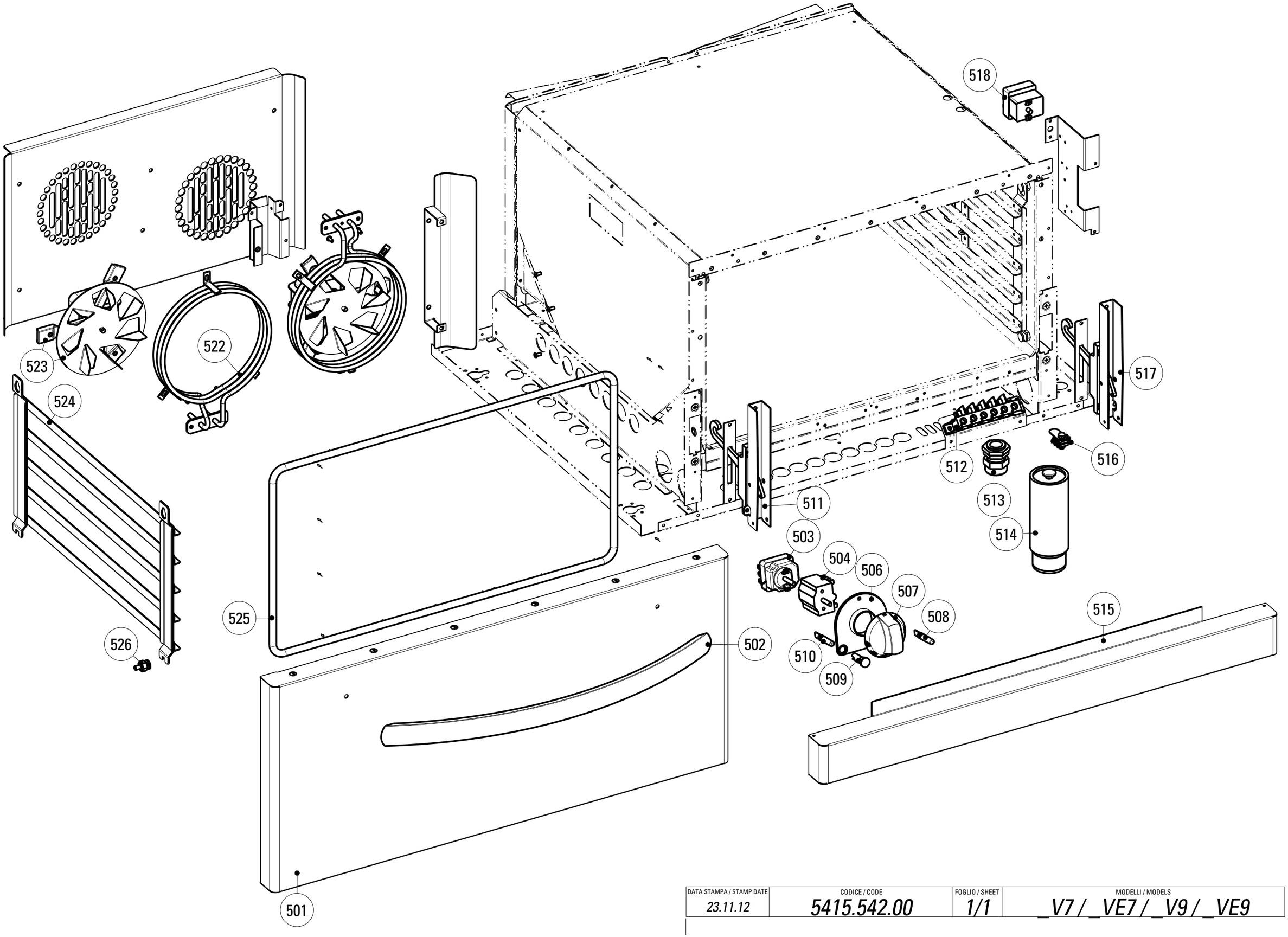

DATA STAMPA / STAMP DATE	CODICE / CODE	FOGLIO / SHEET	MODELLI / MODELS
23.11.12	*5415.542.00*	*1/1*	*_V7 / _VE7 / _V9 / _VE9*

Artic./Item	Descrizione/Description	Modello/Model
716104	**BASE FORNO ELETTRICA VENTILATA GN1/1** **GN1/1 ELECTRIC FAN ASSISTED OVEN BASE**	**F8V7**

Cons./Recom.	Pos./Posit.	Ricambio/Replacement			Prezzo/Price List
	501	RC02043000	PORTA FORNO GN2/1 TECNO74/90	GN2/1 OVEN DOOR	284,94
	502	RC02082000	MANIGLIA FORNO	OVEN HANDLE	55,54
	503	RC01610000	TERMOSTATO DI LAVORO FORNO	WORKING THERMOSTAT OVEN L9	82,86
	504	RC00070000	COMMUTATORE TRIFASE	SWITCH	20,52
	507a	RC01835000	MANOPOLA PF NERA	BLACK KNOB	9,76
	507b	RC02054000	MANOPOLA PF GRIGIA	GREY KNOB	9,05
*	508	RC00052000	LAMPADA SEGN.NEON FASTON ARANCIO 230V	SIGNAL LAMP	5,19
*	509	RC01783000	PORTALAMPADA TRASPARENTE D10	TRANSPARENT LAMP HOLDER D10	5,30
*	510	RC01782000	LAMPADA SEGN.NEON FASTON VERDE 230V	GREEN NEON LAMP 230V	6,09
	511	RC01068000	CERNIERA SX PORTA FORNO GN C/P.RULLINO	LEFT HINGE	37,51
	512	RC00194000	MORSETTIERA FV 122 B	CONNECTING BLOCK	9,16
	513	RC01055000	PRESSACAVO PG21 CON DADO	CABLE GLAND WITH NUT	9,16
	514	RC00602000	PIEDE 1"3/4 INOX	FOOT	36,41
	515	RC01389000	ZOCCOLO FORNO TECNO74/90	OVEN SOCLE L9	68,63
	516	RC00304000	MORSETTO EQUIPOTENZIALE COMPLETO	EQUIPOTENTIAL CONNECTING BLOCK	6,62
	517	RC01067000	CERNIERA DX PORTA FORNO GN C/P.RULLINO	RIGHT HINGE	37,51
	518	RC00305000	TERMOSTATO DI SICUREZZA	SAFETY THERMOSTAT	85,19
	522	RC01562000	RESISTENZA CIRCOLARE 2,5kW	CIRCULAR HEATING ELEMENT	68,74
	523	RC01561000	MOTOVENTILATORE COMPLETO FORNO EL.VENT.	ELECTRIC VENTILATOR _VE7	106,18
	524	RC02032000	SUPPORTO GRIGLIA FORNO EL.VENTILATO	OVEN GRID HOLDER	85,40
	525	RC01826000	GUARNIZIONE TESSILE PER FORNO GN	TEXTILE GASKET FOR OVEN	52,43
	526	RC01585000	PIOLINO SUPP.GRIGLIA FORNO EL.VENTILATO	PIN FOR OVEN RUNNERS SUPPORT	14,94

L'azienda si riserva il diritto di apportare ulteriori aggiornamenti senza preavviso. / The data may be updated without prior warning