| | |
|---|---|
| 1 | LAVAGGIO INFERIORE |
| 2 | LAVAGGIO SUPERIORE |
| 3 | VASCA LAVAGGIO |
| 4 | GRUPPO RISCIACQUO |
| 5 | GRUPPO BOILER DISTRIBUZIONE ACQUA |
| 6 | QUADRO ELETTRICO |
| 7 | SPORTELLO |
| 8 | SPORTELLO |
| 9 | GUIDE E FILTRI |
| 10 | BASAMENTO |
| 11 | CARROZZERIA CAPOTTA |
| 12 | CARROZZERIA CAPOTTA |
| 13 | GRUPPO BREAK TANK/CVP-S |
| 14 | CARROZZERIA CVP-S |

| lamber | LAVAGGIO INFERIORE - LAVAGE INFERIEUR<br>LOWER WASHING - UNTERER WASCHROHR<br>LAVADO INFERIOR | MOD.<br>LP6-ek<br>LP8-ek | TAV.<br>1 E<br>ED. 07/2010<br>TAV. 1 DI 14 |
|---|---|---|---|

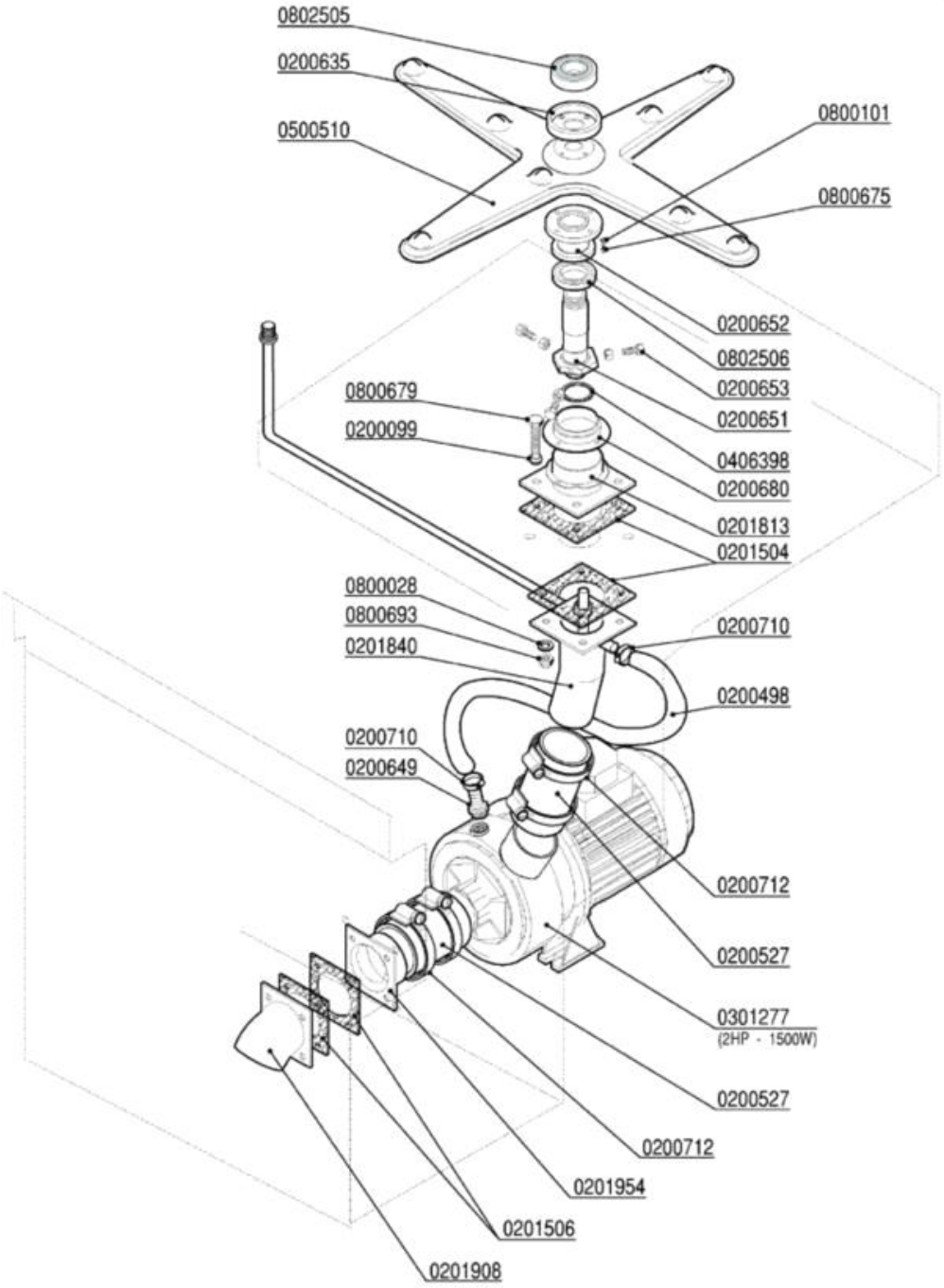

| Codice | Descrizione |
|---|---|
| 0200099 | Guarnizione Nyltite M8 |
| 0200498 | Tubo gomma 20 bar 13x23 |
| 0200527 | Tubo RADIOR d.i.60 |
| 0200635 | Bussola porta cuscinetto LP 4426 |
| 0200649 | Portagomma ricircolo pompe DWO 5002 |
| 0200651 | Perno mul.lavaggio inferiore LP 5021 |
| 0200652 | Bussola centraggio mul.lav.inf. LP 5023 |
| 0200653 | Vite centraggio mulin.lav.inf.LP 5143 |
| 0200680 | Bussola mulinello lavaggio sup.LP 6977 |
| 0200710 | Fascetta robusta 14-27/12.7 |
| 0200712 | Fascetta robusta 52-76/12.7 |
| 0201504 | Guarnizione 100x100xsp.3 F.61 Matic 3966 |
| 0201506 | Guarnizione 100x100xsp.3 F.72 3451 |
| 0201813 | Flangia interna mul.lav.LP 4405-3966 |
| 0201840 | Collettore lav.ris.in.LP6 dx 4410-3966 |
| 0201908 | Manicotto inox lavaggio M39 3452-3451 |
| 0201954 | Flangia esterna pompa HP2 LP6 |
| 0301277 | Elettropompa HP 2 DWO200 DX 20º LP/L |
| 0406398 | Anello distanziale perno risc. LP 7469 |
| 0500510 | Mulinello lavaggio LP 4B-8F NSF |
| 0800028 | Rondella piana inox d.8 |
| 0800101 | Rondella dentellata inox d.4 |
| 0800675 | Vite inox TEM4x12 |
| 0800679 | Vite inox TEM8X30 |
| 0800693 | Dado OT M8 |
| 0802505 | Cuscinetto inox 6204H2RS mulinello LP |
| 0802506 | Cuscinetto inox 68042HRS mul.lav.inf.LP |

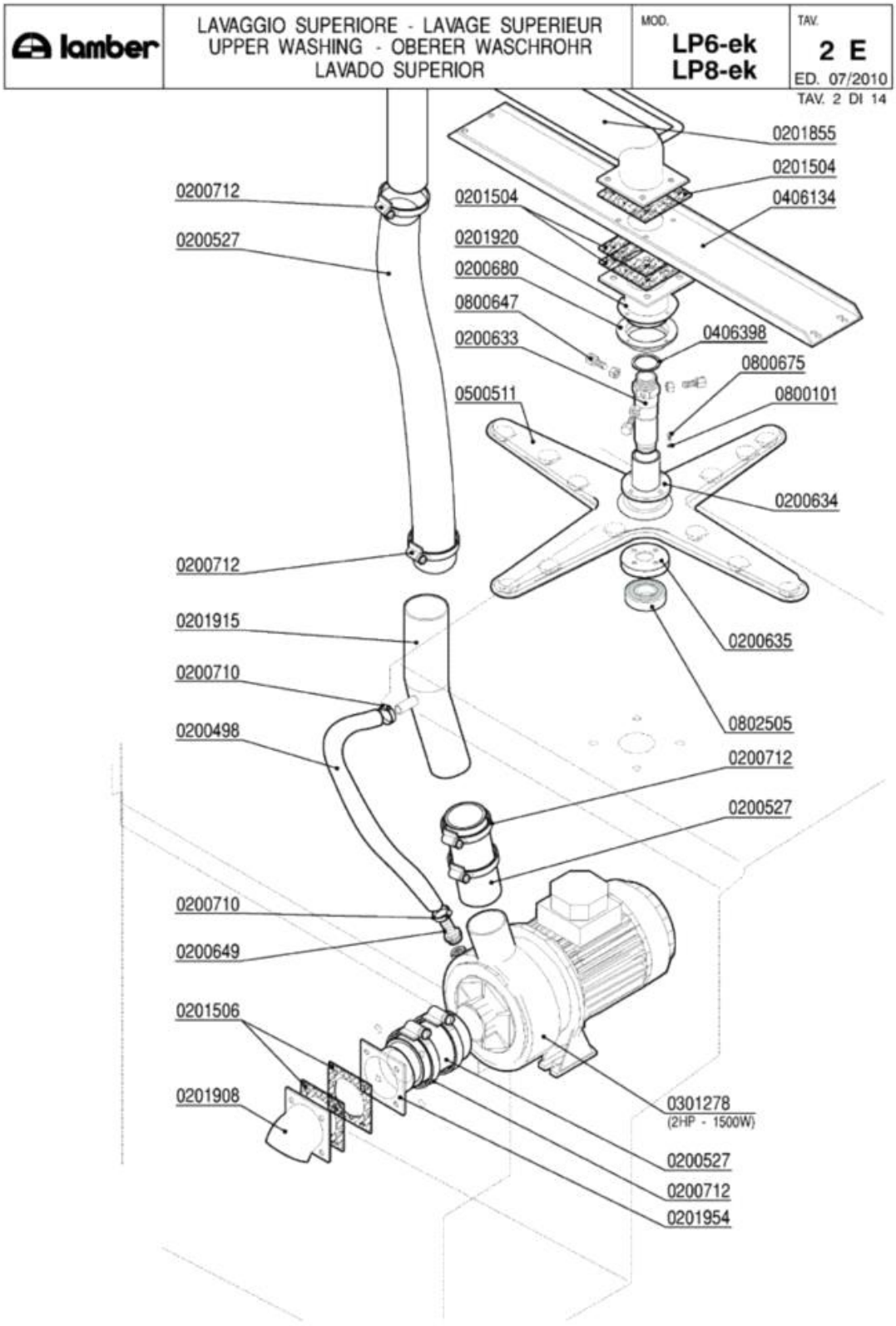
lamber
LAVAGGIO SUPERIORE - LAVAGE SUPERIEUR
UPPER WASHING - OBERER WASCHROHR
LAVADO SUPERIOR
MOD.
LP6-ek
LP8-ek
TAV.
2 E
ED. 07/2010
TAV. 2 DI 14
0201855
0201504
0406134
0200712
0201504
0200527
0201920
0200680
0800647
0200633
0406398
0800675
0500511
0800101
0200634
0200712
0201915
0200635
0200710
0802505
0200498
0200712
0200527
0200710
0200649
0201506
0201908
0301278
(2HP - 1500W)
0200527
0200712
0201954

| Codice | Descrizione |
|---|---|
| 0200498 | Tubo gomma 20 bar 13x23 |
| 0200527 | Tubo RADIOR d.i.60 |
| 0200633 | Perno supporto mulinello lav.LP 4388 |
| 0200634 | Bussola centrale mul. lav. sup. LP 5023 |
| 0200635 | Bussola porta cuscinetto LP 4426 |
| 0200649 | Portagomma ricircolo pompe DWO 5002 |
| 0200680 | Bussola mulinello lavaggio sup.LP 6977 |
| 0200710 | Fascetta robusta 14-27/12.7 |
| 0200712 | Fascetta robusta 52-76/12.7 |
| 0201504 | Guarnizione 100x100xsp.3 F.61 Matic 3966 |
| 0201506 | Guarnizione 100x100xsp.3 F.72 3451 |
| 0201855 | Condotta lavaggio est.dx LP 4729-3966 |
| 0201908 | Manicotto inox lavaggio M39 3452-3451 |
| 0201915 | Manicotto mandata lav.sup.est LP-PT 4973 |
| 0201920 | Flangia int.superiore x mul.lav.LP 4726 |
| 0201954 | Flangia esterna pompa HP2 LP6 |
| 0301278 | Elettropompa HP 2 DWO200 SX 30º LP/L |
| 0406134 | Rinforzo superiore lavaggio est.LP 4718 |
| 0406398 | Anello distanziale perno risc. LP 7469 |
| 0500511 | Mulinello lavaggio LP 4B-12F NSF 2966/A |
| 0800101 | Rondella dentellata inox d.4 |
| 0800647 | Vite centraggio perno mul.lav.LP 5014 |
| 0800675 | Vite inox TEM4x12 |
| 0802505 | Cuscinetto inox 6204H2RS mulinello LP |

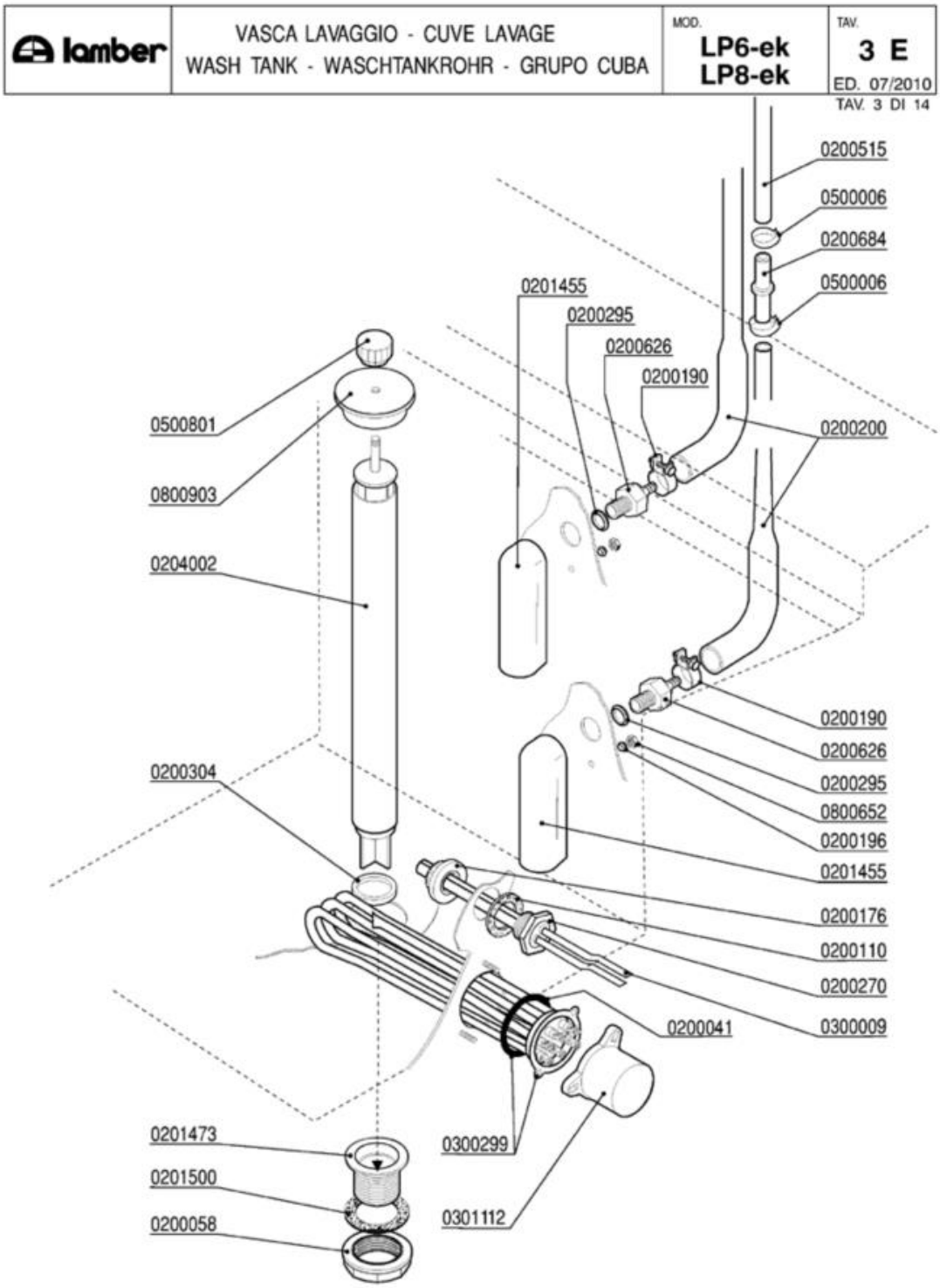
lamber
VASCA LAVAGGIO - CUVE LAVAGE
WASH TANK - WASCHTANKROHR - GRUPO CUBA
MOD.
LP6-ek
LP8-ek
TAV.
3 E
ED. 07/2010
TAV. 3 DI 14
0200515
0500006
0200684
0500006
0201455
0200295
0200626
0200190
0200200
0500801
0800903
0204002
0200190
0200626
0200295
0800652
0200196
0201455
0200304
0200176
0200110
0200270
0300009
0200041
0201473
0201500
0200058
0300299
0301112

| Codice | Descrizione |
|---|---|
| 0200041 | OR 6225 resistenza boiler |
| 0200058 | Ghiera 1" 1/2 |
| 0200110 | Guarnizione piana 31x21x2 |
| 0200176 | Dado 1/2" 2190 |
| 0200190 | Fascetta collare benzina 13x15 |
| 0200196 | Guarnizione Nyltite M3 |
| 0200200 | Tubo a pipa per pressostato |
| 0200270 | Guaina 1/2" ES25 doppia 7x8x120 |
| 0200295 | Guarnizione Nyltite M12 |
| 0200304 | Guarnizione silicone scarico LINEAR |
| 0200515 | Tubo pressostato 4,2x10,4 |
| 0200626 | Portagomma trappola aria ELLE 3381 |
| 0200684 | Raccordo tubo pressostato 7146 |
| 0201455 | Trappola d'aria anteriore L=85 mm |
| 0201473 | Piletta scarico LP-Matic-Linear 2396 |
| 0201500 | Guarnizione piletta scarico MATIC 10 LA |
| 0204002 | Troppopieno inox LP-PT 4982 |
| 0300009 | Molla a frizione Rif.134 |
| 0300299 | Resistenza 9000W 230/400V flangia inox |
| 0301112 | Copriresistenza 1 elemento 3x6mm |
| 0500006 | Fascetta SNP2/CLIC 11,5-13,5 |
| 0500801 | Volantino troppopieno M8 |
| 0800652 | Dado inox autobloccante M3 |
| 0800903 | Coperchio troppopieno Matic 3924/A |

| lamber | GRUPPO RISCIACQUO - COMPOSANTS RINCAGE<br>RINSE COMPONENTS - NACHSPÜLROHR<br>ACLARADO | MOD.<br>LP6-ek<br>LP8-ek | TAV.<br>4 E<br>ED. 07/2010<br>TAV. 4 DI 14 |
|---|---|---|---|

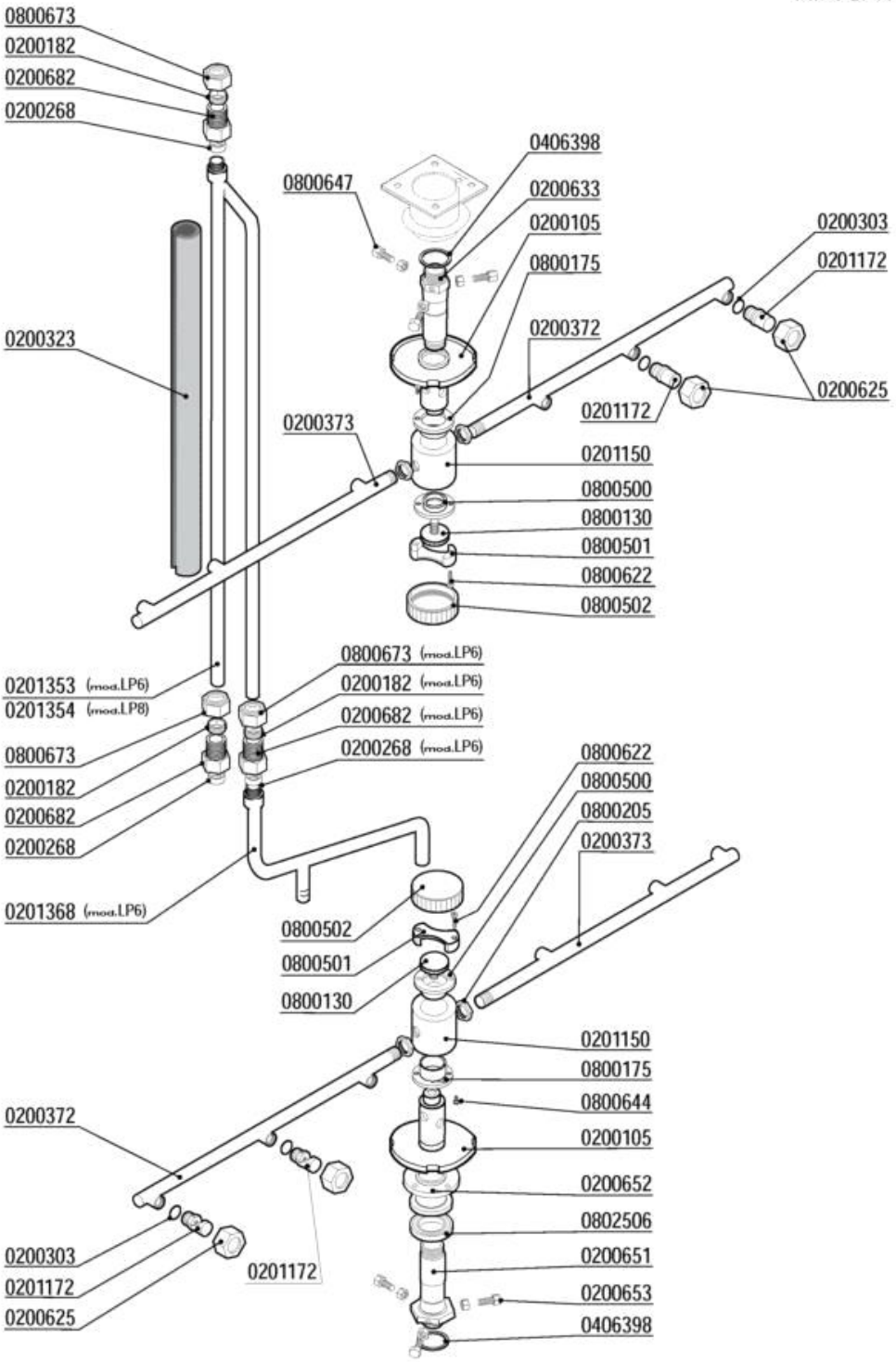

| Codice | Descrizione |
|---|---|
| 0200105 | Perno risciacquo LP-PT ghiera 2019-3418 |
| 0200182 | Bicono OT 3/8"x12 1311-92 |
| 0200268 | Bicono TEFLON 3/8"x12 |
| 0200303 | OR 2021 ugelli risciacquo mescola FDA |
| 0200323 | Tubo isolante 12X6 pretagliato |
| 0200372 | Braccio di risciacquo P700 DX |
| 0200373 | Braccio di risciacquo P700 SX |
| 0200625 | Ghiera inox fissaggio ugelli 2611 |
| 0200633 | Perno supporto mulinello lav.LP 4388 |
| 0200651 | Perno mul.lavaggio inferiore LP 5021 |
| 0200652 | Bussola centraggio mul.lav.inf. LP 5023 |
| 0200653 | Vite centraggio mulin.lav.inf.LP 5143 |
| 0200682 | Dado raccordo 3/8"x27 7002 |
| 0201150 | **CODICE ESAURITO*** |
| 0201172 | Ugello risciacquo inox foro 1,2 2609 |
| 0201353 | Cond.risc.est.LP6/31 particolare A 5086 |
| 0201354 | Condotta risciacquo est.sup.inf.LP8 4955 |
| 0201368 | Cond.risc.est LP6/31 particolare B 5086 |
| 0406398 | Anello distanziale perno risc. LP 7469 |
| 0800130 | Vite mulinello risc.rot.super.671/88 |
| 0800175 | Bussola mulinello risc.LP d.16.2 2018 |
| 0800205 | Dado inox M12x1 E16S5 |
| 0800500 | ***SOSTITUITO DA 0800499*** |
| 0800501 | Blocchetto vite mulinello risc.sup.7366 |
| 0800502 | Coperchio vite mul.risc.sup.7898 |
| 0800622 | Vite inox TPSTCR M3X16 |
| 0800644 | Vite inox TPSTCR M3x8 |
| 0800647 | Vite centraggio perno mul.lav.LP 5014 |
| 0800673 | Dado bicono ottone 3/8"x12 |
| 0802506 | Cuscinetto inox 68042HRS mul.lav.inf.LP |

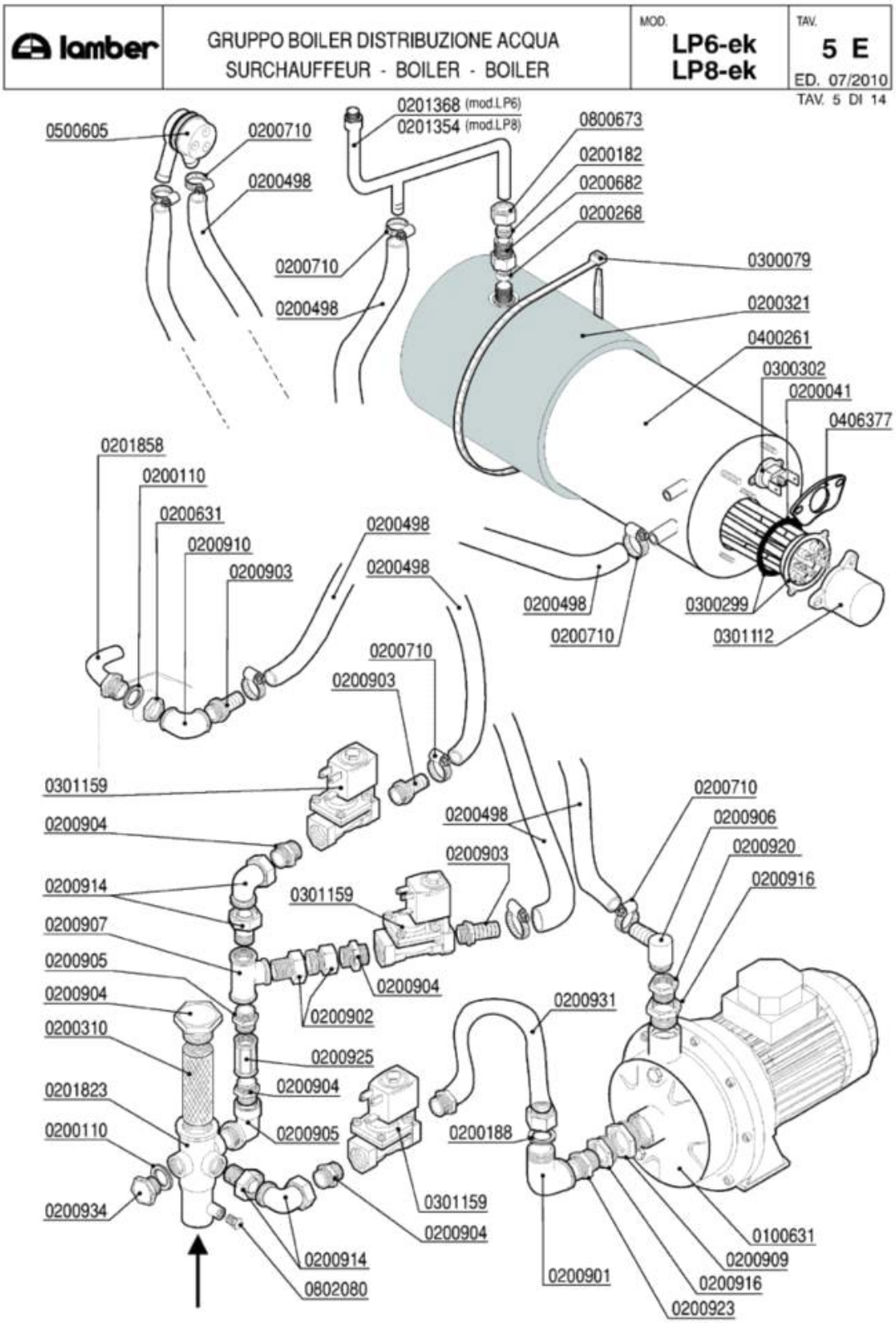
lamber
GRUPPO BOILER DISTRIBUZIONE ACQUA
SURCHAUFFEUR - BOILER - BOILER
MOD.
LP6-ek
LP8-ek
TAV.
5 E
ED. 07/2010
TAV. 5 DI 14
0500605
0200710
0200498
0201368 (mod.LP6)
0201354 (mod.LP8)
0800673
0200182
0200682
0200268
0200710
0200498
0300079
0200321
0400261
0300302
0200041
0406377
0201858
0200110
0200631
0200910
0200903
0200498
0200498
0200498
0200710
0300299
0301112
0200710
0200903
0301159
0200904
0200498
0200710
0200906
0200920
0200916
0200903
0200914
0301159
0200907
0200905
0200904
0200904
0200902
0200931
0200310
0200925
0200904
0201823
0200110
0200905
0200188
0200934
0301159
0200904
0100631
0200909
0200916
0200923
0200914
0802080
0200901

| Codice | Descrizione |
|---|---|
| 0100631 | Elettropompa HP 0,75 CDX/A 120-07 |
| 0200041 | OR 6225 resistenza boiler |
| 0200110 | Guarnizione piana 31x21x2 |
| 0200182 | Bicono OT 3/8"x12 1311-92 |
| 0200188 | Guarnizione gomma 25x16x2 |
| 0200268 | Bicono TEFLON 3/8"x12 |
| 0200310 | Filtro collettore ETV Matic-Linear |
| 0200321 | Coibentazione boiler 9lt 2129 |
| 0200498 | Tubo gomma 20 bar 13x23 |
| 0200631 | Dado OT 1/2"x7 55/83 |
| 0200682 | Dado raccordo 3/8"x27 7002 |
| 0200710 | Fascetta robusta 14-27/12.7 |
| 0200901 | Gomito OT 3/4 MF |
| 0200902 | Bocchettone diritto OT 1/2 MF |
| 0200903 | Portagomma OT 1/2x16 |
| 0200904 | Nipplo OT 1/2 |
| 0200905 | Gomito OT 1/2" MF |
| 0200906 | Portagomma OT a gomito 1/2x15 |
| 0200907 | T OTTONE 1/2 |
| 0200909 | Riduzione OT 1"1/4M-1"F |
| 0200910 | Gomito OT 1/2 FF |
| 0200914 | Bocchettone curvo OT 1/2" MF |
| 0200916 | Riduzione OT 1M-3/4F |
| 0200920 | Manicotto ridotto OT 3/4M-1/2F |
| 0200923 | Nipplo OT 3/4 |
| 0200925 | Manicotto OT 1/2 FF |
| 0200931 | Tubo flessibile di raccordo 1/2x3/4 |
| 0200934 | Tappo OT 1/2" Maschio |
| 0201354 | Condotta risciacquo est.sup.inf.LP8 4955 |
| 0201368 | Cond.risc.est LP6/31 particolare B 5086 |
| 0201823 | Collettore 2ETV Matic 2978 |
| 0201858 | Gomito interno carico vasca LP 4962-3953 |
| 0300079 | Fascetta coib. boiler 5231-540-78 |
| 0300299 | Resistenza 9000W 230/400V flangia inox |
| 0300302 | Termostato unipolare riarmo 105º BN5 |
| 0301112 | Copriresistenza 1 elemento 3x6mm |
| 0301159 | Elettrovalvola 1/2" 230V ottone |
| 0400261 | Boiler 8lt L25 |
| 0406377 | Piastrina termostato boiler DSP 7267 |
| 0500605 | Valvola rompivuoto DVGW GD |
| 0800673 | Dado bicono ottone 3/8"x12 |
| 0802080 | Tappo ottone 1/8" maschio 3361 |

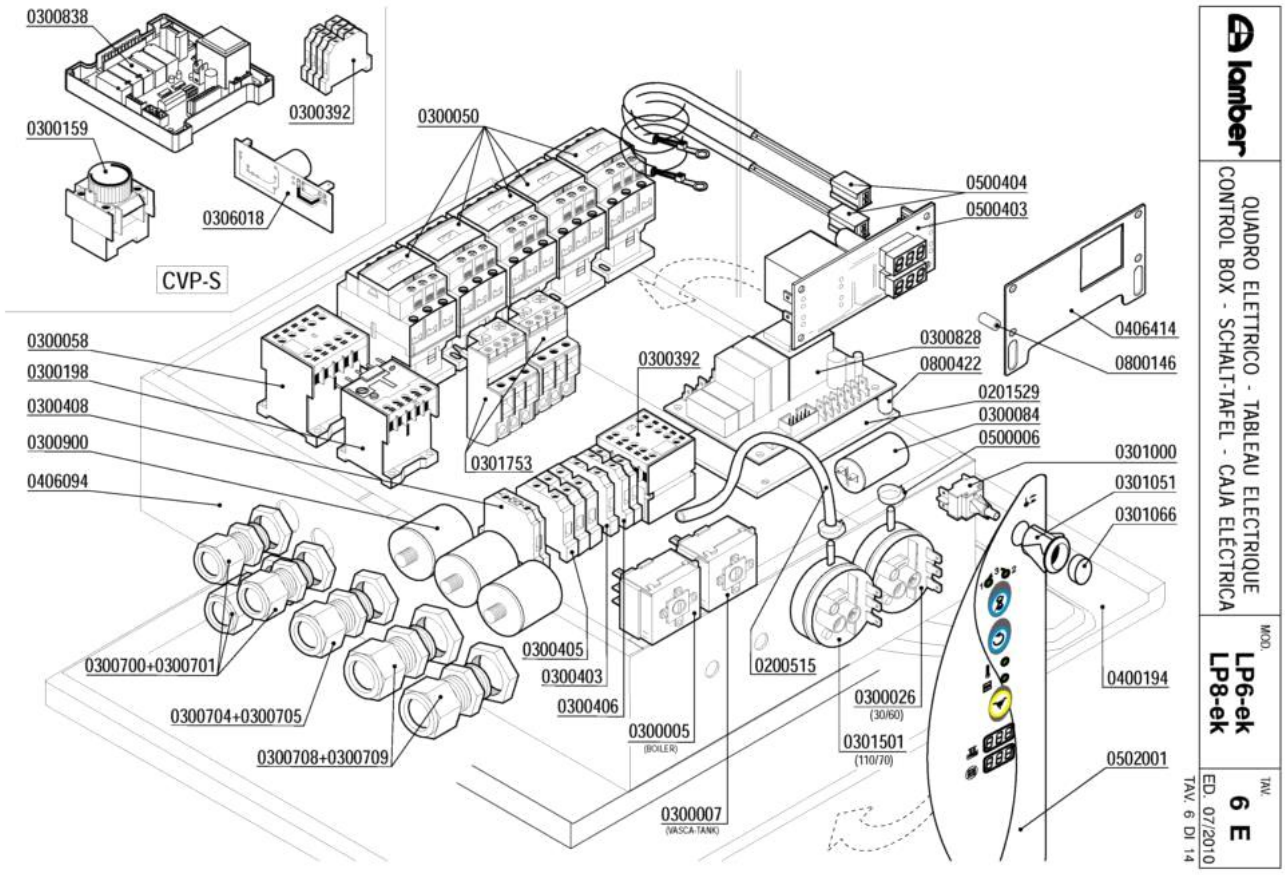
0300838
0300392
0300159
0306018
CVP-S
0300050
0500404
0500403
0406414
0300828
0800422
0800146
0300392
0201529
0300084
0500006
0301000
0301051
0301066
0300058
0300198
0300408
0300900
0406094
0301753
0300700+0300701
0300704+0300705
0300708+0300709
0300405
0300403
0300406
0300005
(BOILER)
0300007
(VASCA-TANK)
0200515
0300026
(30/60)
0301501
(110/70)
0400194
0502001
lamber
QUADRO ELETTRICO - TABLEAU ELECTRIQUE
CONTROL BOX - SCHALT-TAFEL - CAJA ELECTRICA
MOD.
LP6-ek
LP8-ek
TAV.
6 E
ED. 07/2010
TAV. 6 DI 14

| Codice | Descrizione |
|---|---|
| 0300700 | Pressacavo PG 13,5 |
| 0300704 | Pressacavi "HEICO" PG21 |
| 0300708 | Pressacavo PG29 |
| 0200515 | Tubo pressostato 4,2x10,4 |
| 0201529 | Piastrina isolante timer 7461 |
| 0300005 | Termostato 90ºC c.2000 1NONC boiler IMIT |
| 0300007 | Termostato 80ºC c.2100V.1NANC vasca IMIT |
| 0300026 | Pressostato 60/30 16A 1NONC |
| 0300050 | Contattore 25A 4NO 230V 50Hz 2172 |
| 0300058 | Contattore 20A 4NO 230V LC1-K0610M7 TEL. |
| 0300159 | Bobina temporizz.rit.acc.1-30" LA2DT2 |
| 0300198 | Relé termico 1,8-2,6 16A |
| 0300392 | Contattore 16A 3NO1NC AUX LS07.01 |
| 0300403 | Morsetto 6 mmq neutro blu |
| 0300405 | Morsetto 16mmq marrone |
| 0300406 | Morsetto 4 mmq rosso |
| 0300408 | Morsetto 16 mmq terra giallo-verde |
| 0300701 | Controdado PG13,5 |
| 0300705 | Controdado PG21 "HEICO" |
| 0300709 | Controdado PG29 |
| 0300828 | Timer elettronico LP6-31/PT850-1500-ek |
| 0300838 | Timer LP-CVP SRS-ASP |
| 0300900 | Filtro antidisturbo 411135001 |
| 0301000 | Interruttore bip. 0V 2N0 16 amp COMPLETO |
| 0301051 | Supporto tasto ovale |
| 0301066 | Tasto verde ovale |
| 0301501 | Pressostato 110/70 |
| 0301753 | Relé termico LR2D1310 4-6A |
| 0306018 | Scheda buzzer LC305-CV |
| 0406414 | Squadretta termom.elettronici L25 7658 |
| 0500006 | Fascetta SNP2/CLIC 11,5-13,5 |
| 0500403 | Termometro doppio elettronico 230V |
| 0500404 | Sonda termometro elettronico |
| 0502001 | Tastiera membrana ELLE L25ek |
| 0800146 | Distanziale AVP M3x10 term.digit.GI. |
| 0800422 | Distanziale filettato FF01 4080 15 |

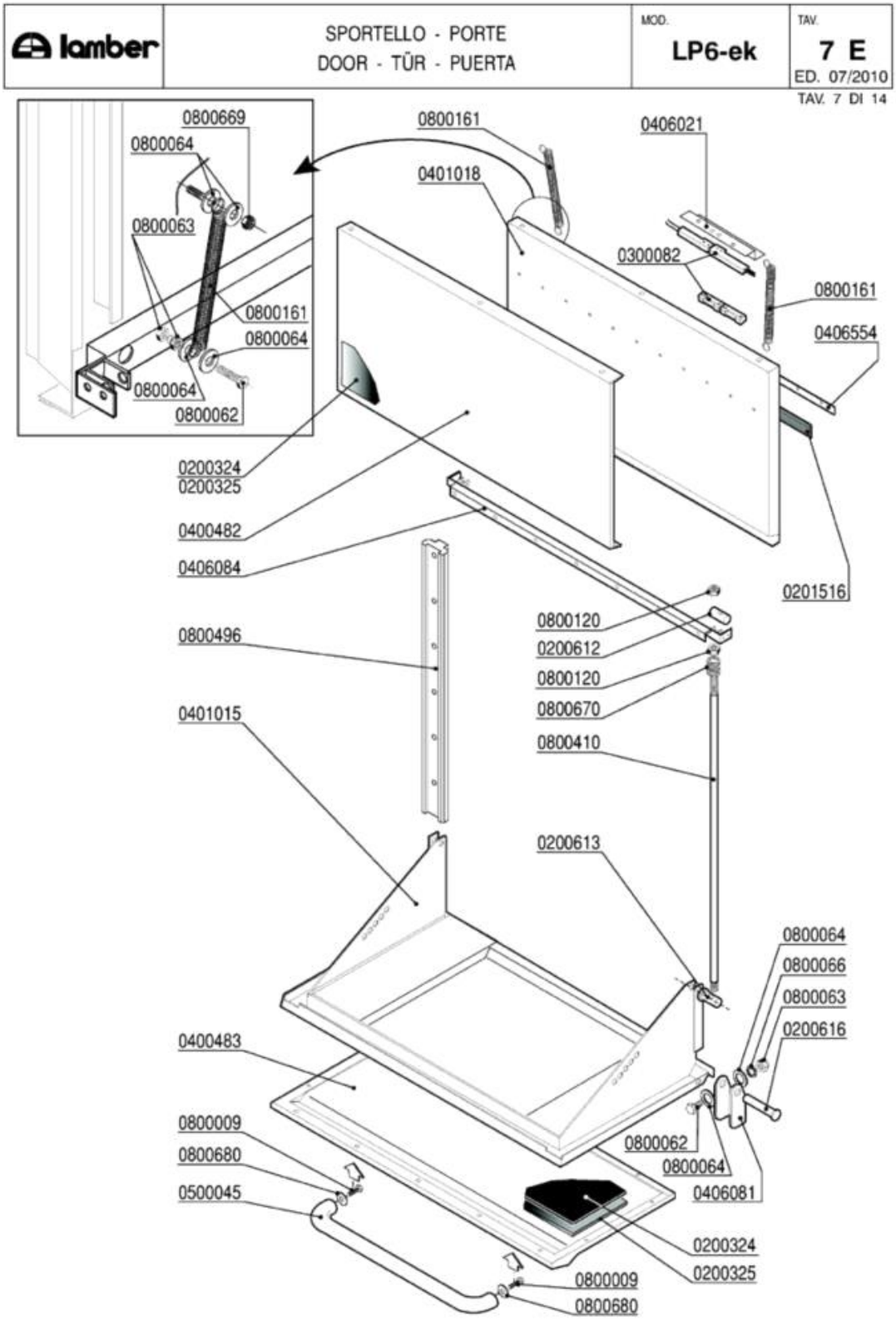
lamber
SPORTELLO - PORTE
DOOR - TÜR - PUERTA
MOD.
LP6-ek
TAV.
7 E
ED. 07/2010
TAV. 7 DI 14
0800669
0800064
0800063
0800161
0800064
0800064
0800062
0800161
0401018
0406021
0300082
0800161
0406554
0200324
0200325
0400482
0406084
0201516
0800120
0200612
0800120
0800670
0800410
0800496
0401015
0200613
0800064
0800066
0800063
0200616
0400483
0800009
0800680
0500045
0800062
0800064
0406081
0200324
0200325
0800009
0800680

| Codice | Descrizione |
|---|---|
| 0200324 | Pannello termoisolante 500x500x5 PE/R30 |
| 0200325 | Pannello fonoassorbente 500x500x8 MTP/30 |
| 0200612 | Grano tirante sportello sup.LP6-31 2651 |
| 0200613 | Grano tirante sportello inf.LP6-31 2651 |
| 0200616 | Perno staffa sportello LP6 2650 |
| 0201516 | Profilo EPDM per sportelli MATIC-LINEAR |
| 0300082 | Micro contatto magnetico Matic-Linear |
| 0400482 | Pannello sportello superiore LP6 2895 |
| 0400483 | Pannello sportello inferiore LP6 6347 |
| 0401015 | Sportello inferiore LP6 2816 |
| 0401018 | Sportello superiore LP6 2804 |
| 0406021 | Squadretta micro porta MATIC 3177 |
| 0406081 | Staffa sportello inferiore LP 2649 |
| 0406084 | Sgocciolatoio sportello sup.LP6 2633 |
| 0500045 | Maniglia sportello laterale PT 5122 |
| 0800009 | Vite inox TEM8x15 |
| 0800062 | Vite inox TEM6x20 |
| 0800063 | Dado inox M6 |
| 0800064 | Rondella piana inox diam.6x18 |
| 0800066 | Rondella grower inox diam.6 |
| 0800120 | Dado inox M8 |
| 0800161 | Molla porta superiore LP6/Finecorsa LINEAR |
| 0800410 | Tirante sportello LP6-LP31 2652 |
| 0800496 | Guida scorrimento sport.sup LP6-31 2653 |
| 0800669 | Dado inox autobloccante M6 |
| 0800670 | Rondella grower inox diam.8 |
| 0800680 | Rondella piana inox 8X24 |

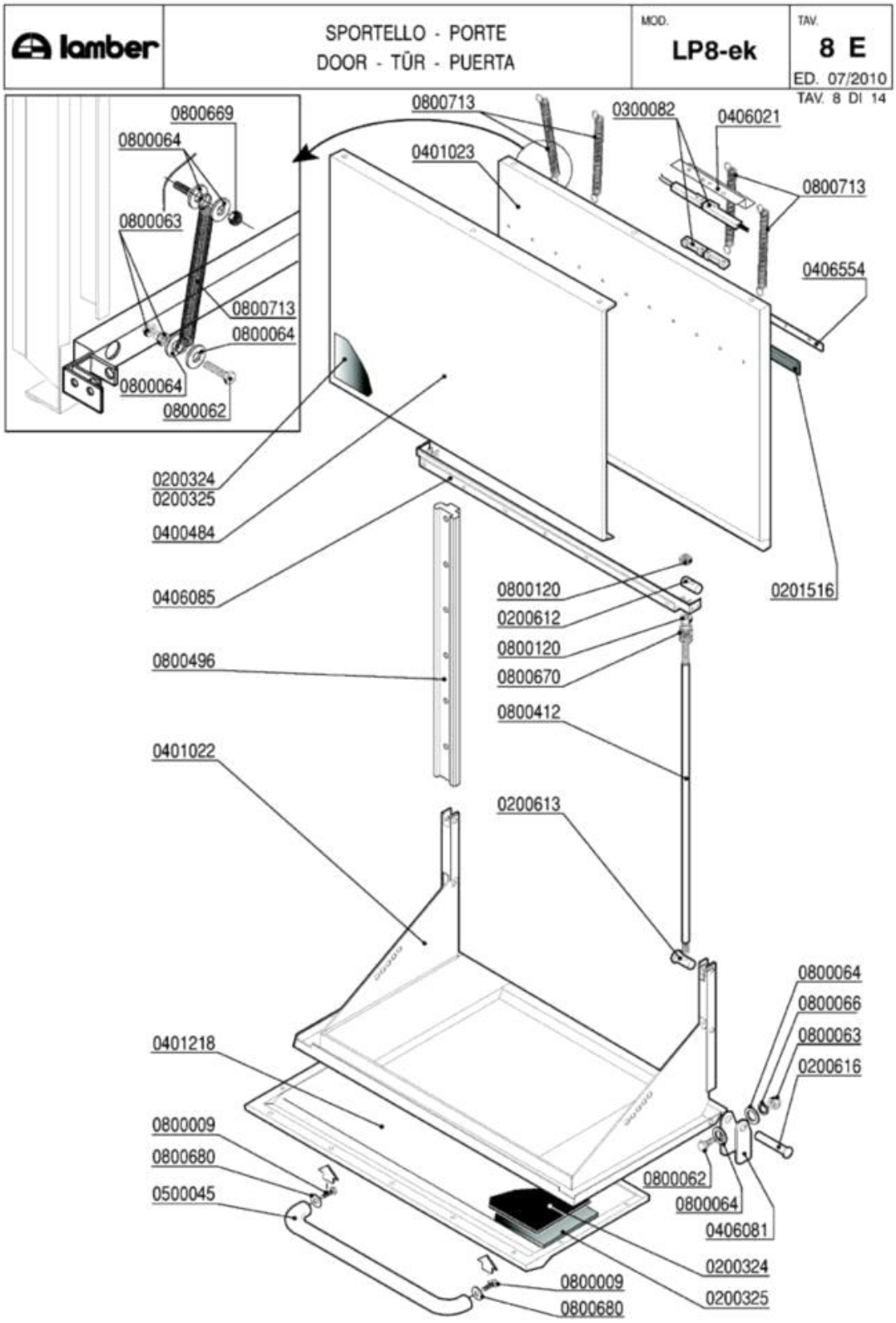
lamber
SPORTELLO - PORTE
DOOR - TÜR - PUERTA
MOD.
LP8-ek
TAV.
8 E
ED. 07/2010
TAV. 8 DI 14
0800669
0800064
0800063
0800713
0800064
0800064
0800062
0800713
0300082
0406021
0401023
0800713
0406554
0200324
0200325
0400484
0406085
0800496
0401022
0401218
0800009
0800680
0500045
0800120
0200612
0800120
0800670
0800412
0200613
0201516
0800064
0800066
0800063
0200616
0800062
0800064
0406081
0200324
0200325
0800009
0800680

| Codice | Descrizione |
|---|---|
| 0200324 | Pannello termoisolante 500x500x5 PE/R30 |
| 0200325 | Pannello fonoassorbente 500x500x8 MTP/30 |
| 0200612 | Grano tirante sportello sup.LP6-31 2651 |
| 0200613 | Grano tirante sportello inf.LP6-31 2651 |
| 0200616 | Perno staffa sportello LP6 2650 |
| 0201516 | Profilo EPDM per sportelli MATIC-LINEAR |
| 0300082 | Micro contatto magnetico Matic-Linear |
| 0401022 | Sportello inferiore LP8 4419 |
| 0401218 | Pannello sportello inferiore LP8 5397 |
| 0406021 | Squadretta micro porta MATIC 3177 |
| 0406081 | Staffa sportello inferiore LP 2649 |
| 0406085 | Sgocciolatoio sportello sup.LP8 4421 |
| 0500045 | Maniglia sportello laterale PT 5122 |
| 0800009 | Vite inox TEM8x15 |
| 0800062 | Vite inox TEM6x20 |
| 0800063 | Dado inox M6 |
| 0800064 | Rondella piana inox diam.6x18 |
| 0800066 | Rondella grower inox diam.6 |
| 0800120 | Dado inox M8 |
| 0800412 | Tirante sportello LP8 4420 |
| 0800496 | Guida scorrimento sport.sup LP6-31 2653 |
| 0800669 | Dado inox autobloccante M6 |
| 0800670 | Rondella grower inox diam.8 |
| 0800680 | Rondella piana inox 8X24 |
| 0800713 | Molla sportello superiore LP8 4919 |

| lamber | GUIDE E FILTRI - GLISSIERE ET FILTRES<br>SLIDE AND FILTERS - KORBFÜHRUNG UND FILTER<br>GUÍA CESTO Y FILTRO | MOD.<br>LP6-ek<br>LP8-ek | TAV.<br>9 E<br>ED. 07/2010 |
|---|---|---|---|

TAV. 9 DI 14

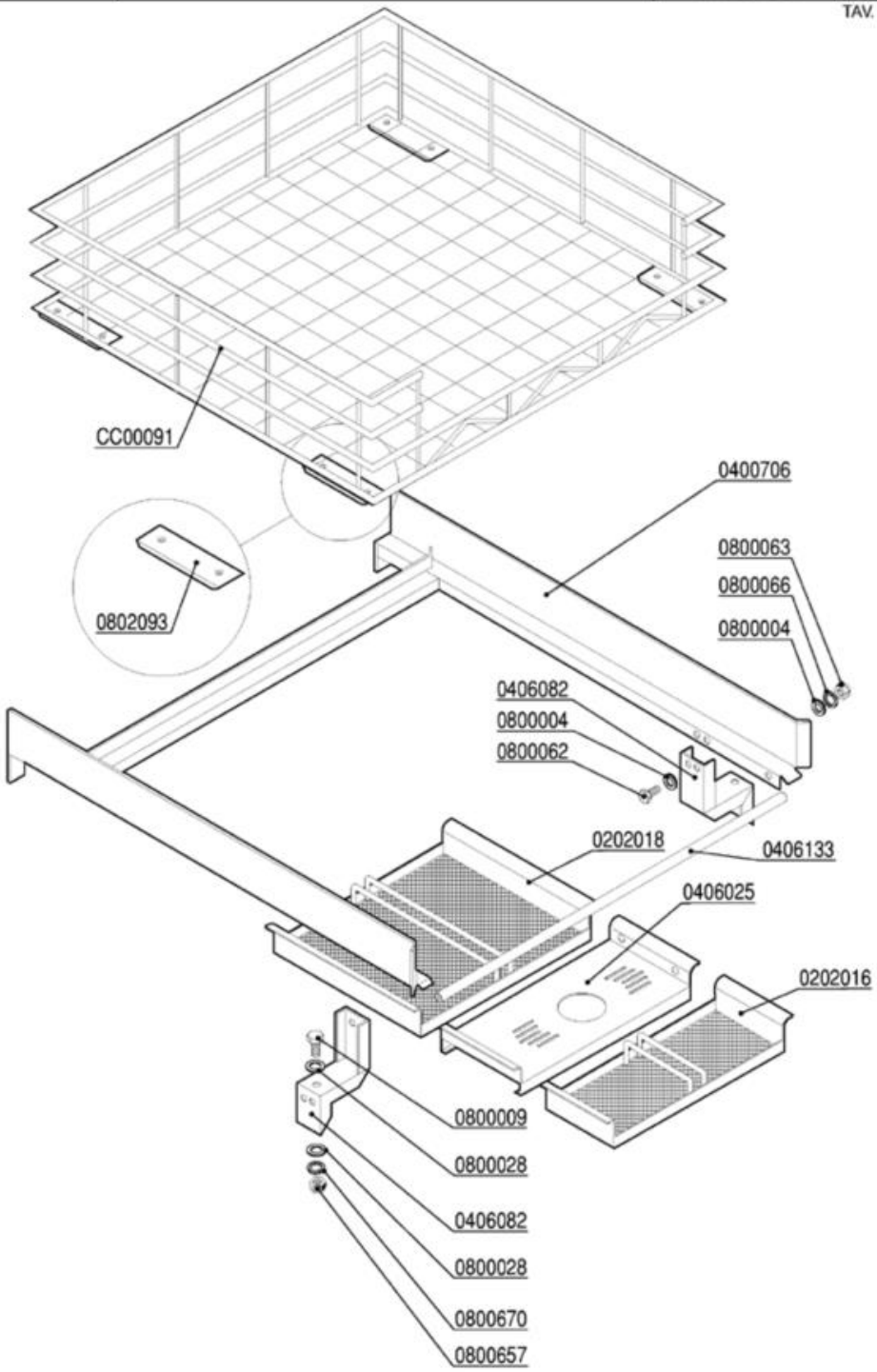

| Codice | Descrizione |
|---|---|
| 0202016 | Filtro cassetto LP6-PT850 anteriore 2361 |
| 0202018 | Filtro cassetto LP6-PT850 posterior.2362 |
| 0406025 | Supporto troppopieno LP6-PT850 2360 |
| 0406082 | Supporto guida LP6/LP31 2885 |
| 0406133 | Traverso ant.guida cestello LP6/8 4741 |
| 0800004 | Rondella piana inox d.6 UNI6592 |
| 0800009 | Vite inox TEM8x15 |
| 0800028 | Rondella piana inox d.8 |
| 0800062 | Vite inox TEM6x20 |
| 0800063 | Dado inox M6 |
| 0800066 | Rondella grower inox diam.6 |
| 0800657 | Dado inox autobloccante M8 |
| 0800670 | Rondella grower inox diam.8 |
| 0802093 | Pattino teflon cestello LP 2044 |
| CC00091 | Cestello inox 70x70 LP6-LP8-PT850 CLP-70 |

| lamber | BASAMENTO - SOCLE<br>BASE - SOCKEL - BASAMENTO | MOD.<br>**LP6-ek**<br>**LP8-ek** | TAV.<br>**10 E**<br>ED. 07/2010<br>TAV. 10 DI 14 |
|---|---|---|---|

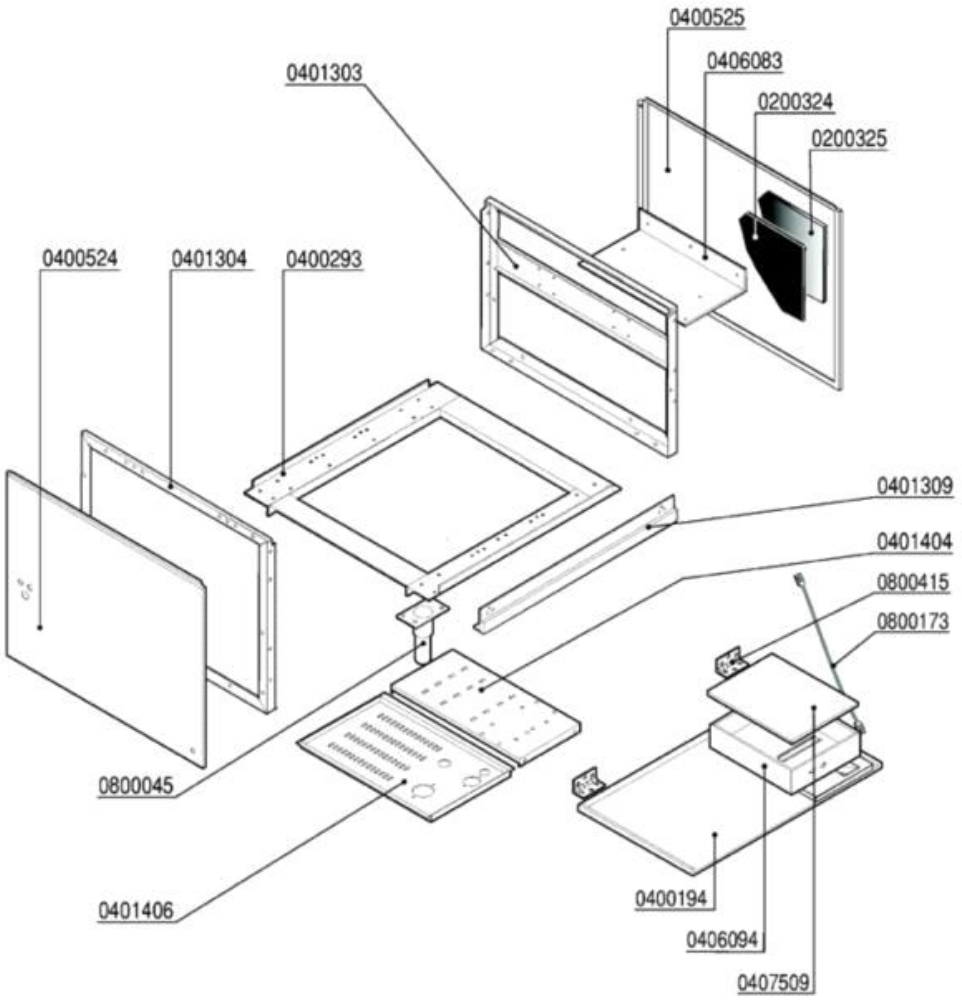

| Codice | Descrizione |
|---|---|
| 0200324 | Pannello termoisolante 500x500x5 PE/R30 |
| 0200325 | Pannello fonoassorbente 500x500x8 MTP/30 |
| 0400524 | Pannello lat.inf.SX LP-PT 2936 |
| 0400525 | Pannello laterale infer.DX LP-PT 2938 |
| 0407509 | Coperchio cassetta M115 7588 |
| 0800045 | Piedino inox 2"x160 100x85x2,5 |
| 0800173 | Cerniera pannello anteriore ELLE |
| 0800415 | Fune tirante quadro comando ELLE |

| lamber | CARROZZERIA CAPOTTA - CARROSSERIE CAPOTE<br>HOOD - KARROSSERIE HAUBE - CARROCERÍA | MOD.<br>LP6-ek | TAV.<br>11 E<br>ED. 07/2010 |
|---|---|---|---|

TAV. 11 DI 14

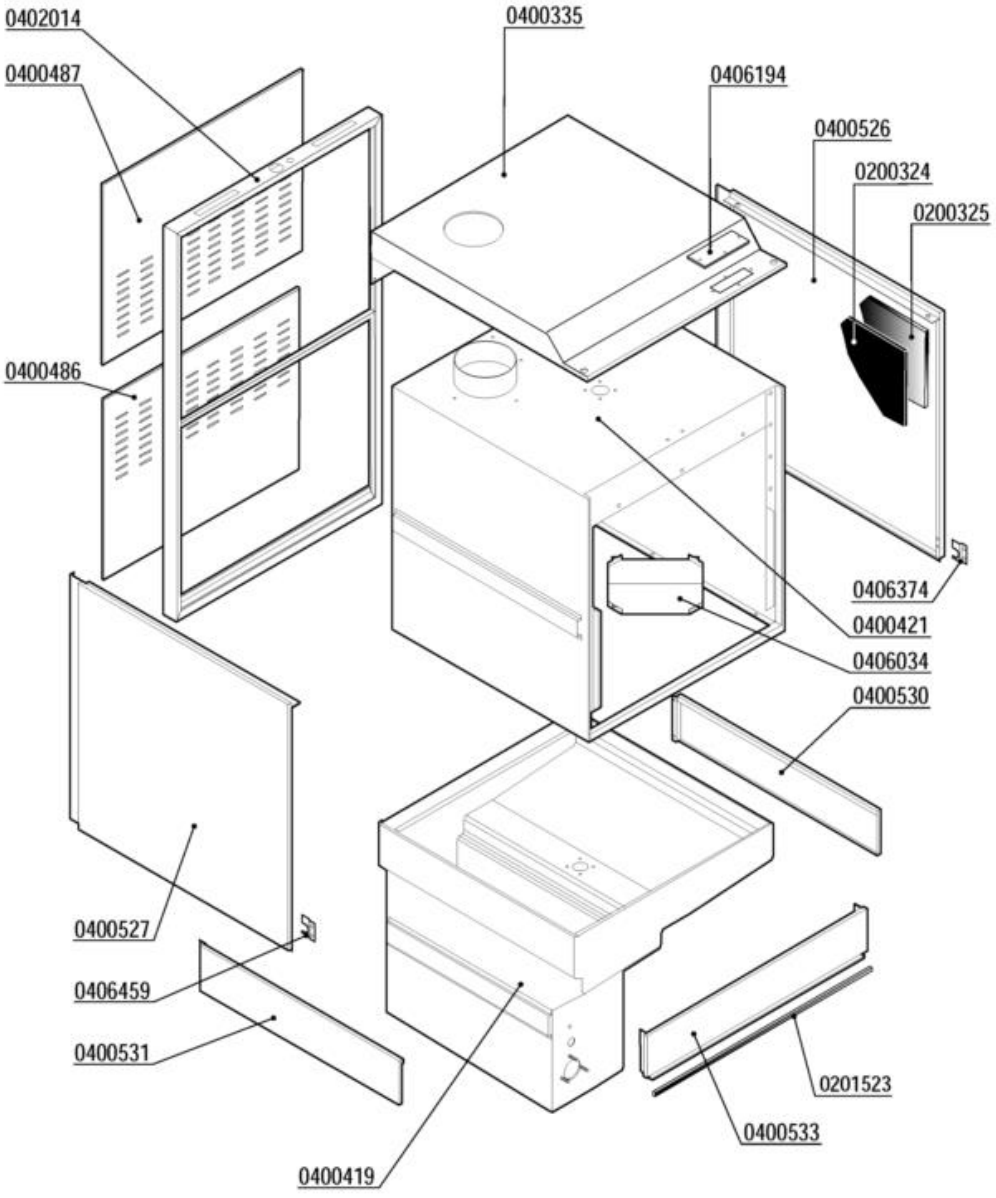

| Codice | Descrizione |
|---|---|
| 0200324 | Pannello termoisolante 500x500x5 PE/R30 |
| 0200325 | Pannello fonoassorbente 500x500x8 MTP/30 |
| 0201523 | Profilo adesivo POR 15x8 |
| 0400487 | Pannello retro superiore LP6-PT850 2337 |
| 0400526 | Pannello laterale sup.DX LP6/LP31 7520 |
| 0400527 | Pannello laterale sup.SX LP6/LP31 7520 |
| 0406194 | Piastrina cava ispezione micro LP 5587 |
| 0406374 | Piastrina paraspruzzi perno LP 7248 DX |
| 0406459 | Piastrina paraspruzzi perno LP 7248 SX |

| lamber | CARROZZERIA CAPOTTA - CARROSSERIE CAPOTE<br>HOOD - KARROSSERIE HAUBE | MOD.<br>LP8-ek | TAV.<br>12 E<br>ED. 07/2010<br>TAV. 12 DI 14 |
|---|---|---|---|

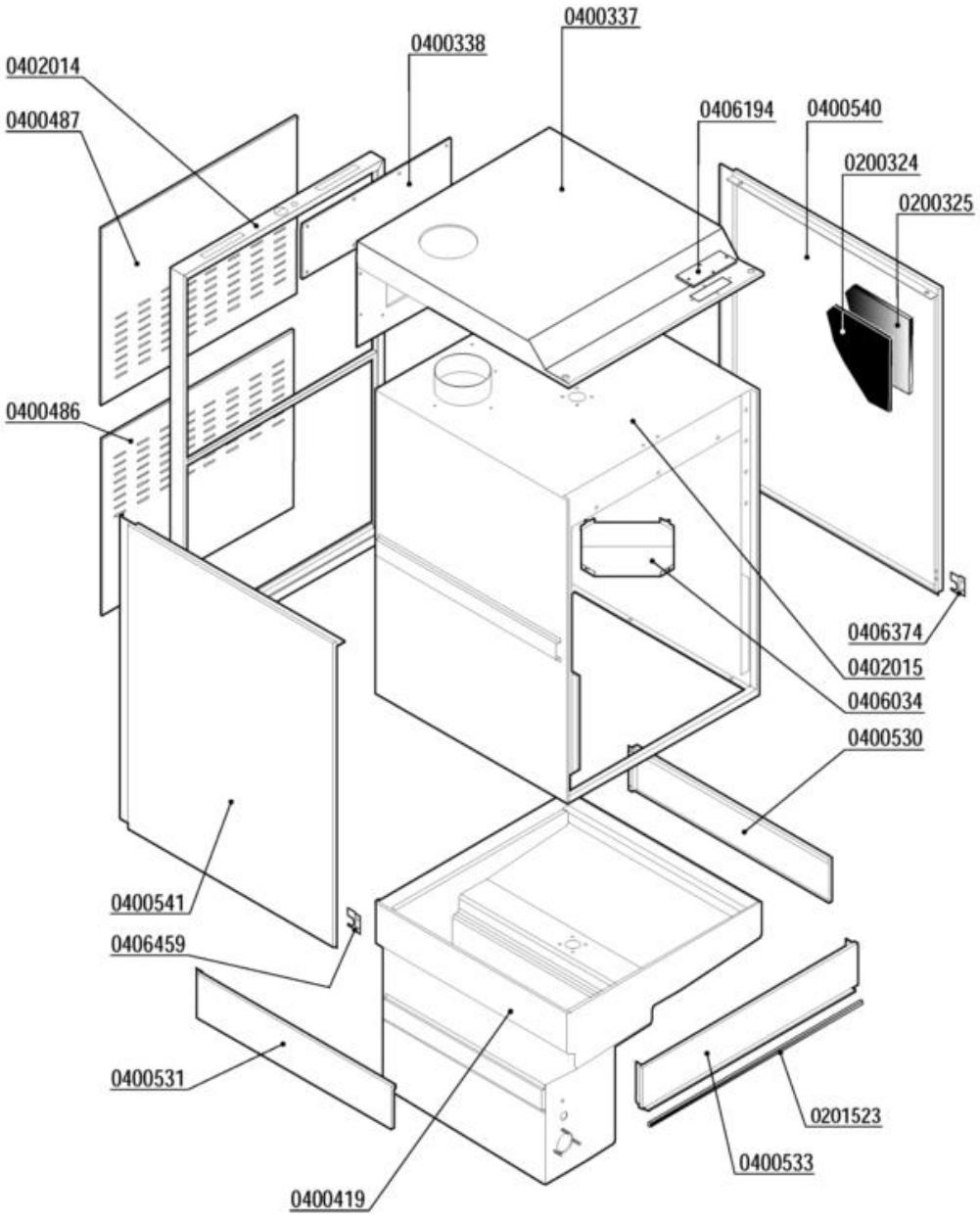

| Codice | Descrizione |
|---|---|
| 0200324 | Pannello termoisolante 500x500x5 PE/R30 |
| 0200325 | Pannello fonoassorbente 500x500x8 MTP/30 |
| 0201523 | Profilo adesivo POR 15x8 |
| 0400487 | Pannello retro superiore LP6-PT850 2337 |
| 0406194 | Piastrina cava ispezione micro LP 5587 |
| 0406374 | Piastrina paraspruzzi perno LP 7248 DX |
| 0406459 | Piastrina paraspruzzi perno LP 7248 SX |

| lamber | GRUPPO BREAK TANK/CVP-S - COMPOSANTS BREAK TANK/CVP-S<br>BREAK TANK COMPONENTS/CVP-S<br>BREAK TANK-ROHR/CVP-S - GRUPO BREAK TANK/CVP-S | MOD. LP6-ek<br>LP8-ek<br>CVP-S | TAV. 13 E<br>ED. 07/2010 |
|---|---|---|---|

TAV. 13 DI 14

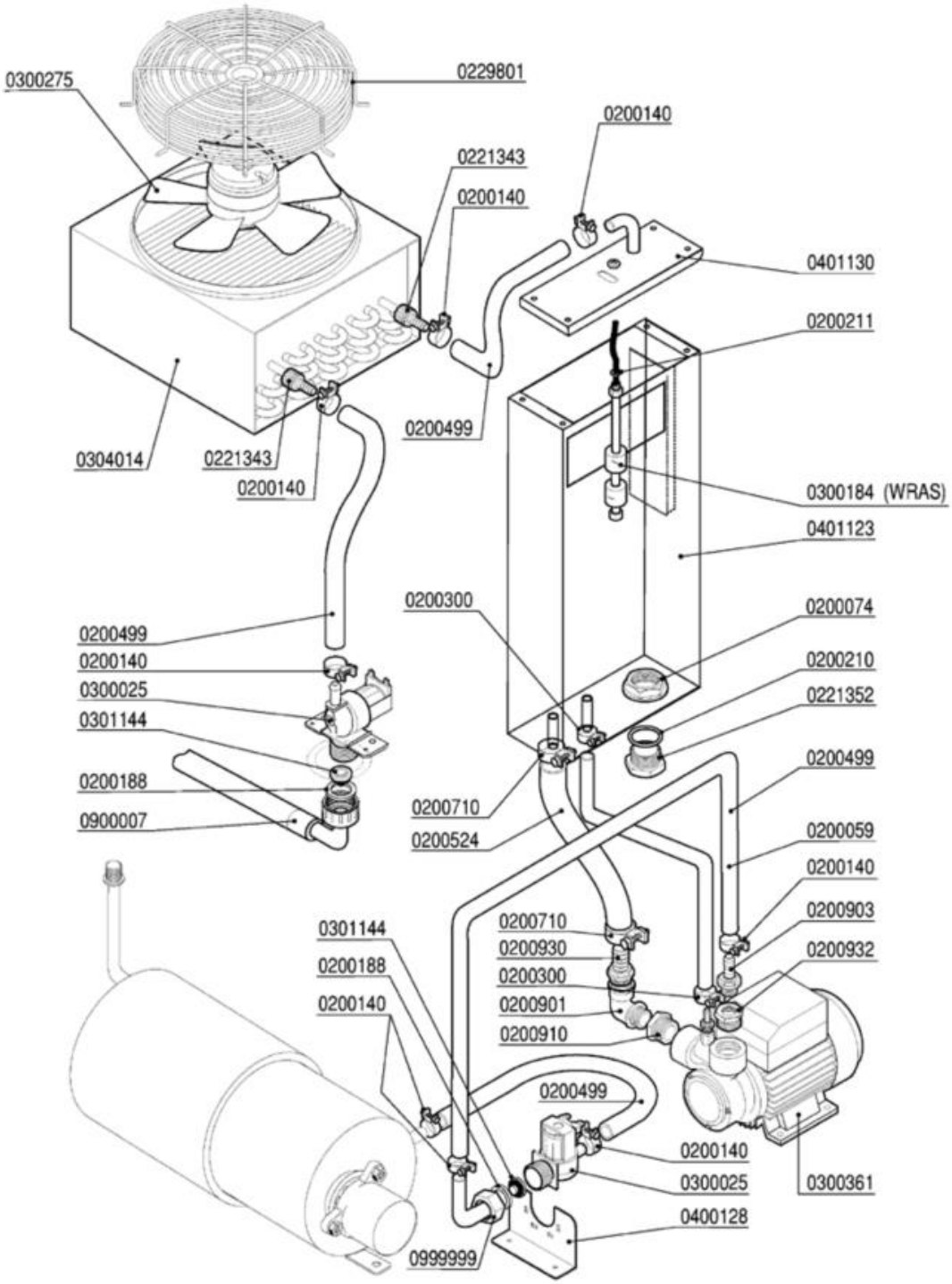

| Codice | Descrizione |
|---|---|
| 0200059 | Tubo gomma 10x17 food quality |
| 0200074 | Dado PP 1" 2190 |
| 0200140 | Fascetta collare 17x19 |
| 0200188 | Guarnizione gomma 25x16x2 |
| 0200210 | OR 4125 Colonna lav.SRMR-cil.soll.d.35mm |
| 0200211 | OR 3030 Livelli A81/Tappo M10x1 |
| 0200300 | Fascetta collare benzina 15x17 |
| 0200499 | Tubo gomma 12x19,5 food quality |
| 0200524 | Tubo THERMOPRESS D.20x30,5 |
| 0200710 | Fascetta robusta 14-27/12.7 |
| 0200901 | Gomito OT 3/4 MF |
| 0200903 | Portagomma OT 1/2x16 |
| 0200910 | Gomito OT 1/2 FF |
| 0200930 | Portagomma diritto OT 3/4x20 |
| 0200932 | Manicotto ridotto OT 1"Mx1/2F |
| 0221343 | Portagomma diritto c/ghiera 1/2"x10 |
| 0221352 | SOSTITUITO DA 0200935********** |
| 0229801 | Griglia protezione ventilatore L305-CV |
| 0300025 | Elettrovalvola 1 via 329069 |
| 0300184 | Controllo 2 livelli BREAK TANK WRAS |
| 0300275 | Motoventilatore LP6-CVP A2E250-AE65-01 |
| 0300361 | Elettropompa Hp 0,5 PQM60BZ OT |
| 0301144 | Riduttore pressione 10 Litri/Min |
| 0304014 | Batteria L305-CV |
| 0400128 | Supporto elettrovalvola |
| 0401123 | Vasca BREAK TANK P700 7873-7874-7875 |
| 0900007 | Tubo carico inox 3/4" DVGW/SVGW |
| 0999999 | Portag.gomito/ghiera 3/4x12 2121 |

| lamber | CARROZZERIA CVP-S - CARROSSERIE CVP-S<br>HOOD CVP-S - KARROSSERIE CVP-S<br>CARROCERÍA CVP-S | MOD. LP6-ek<br>LP8-ek<br>CVP-S | TAV. 14 E<br>ED. 07/2010<br>TAV. 14 DI 14 |
|---|---|---|---|

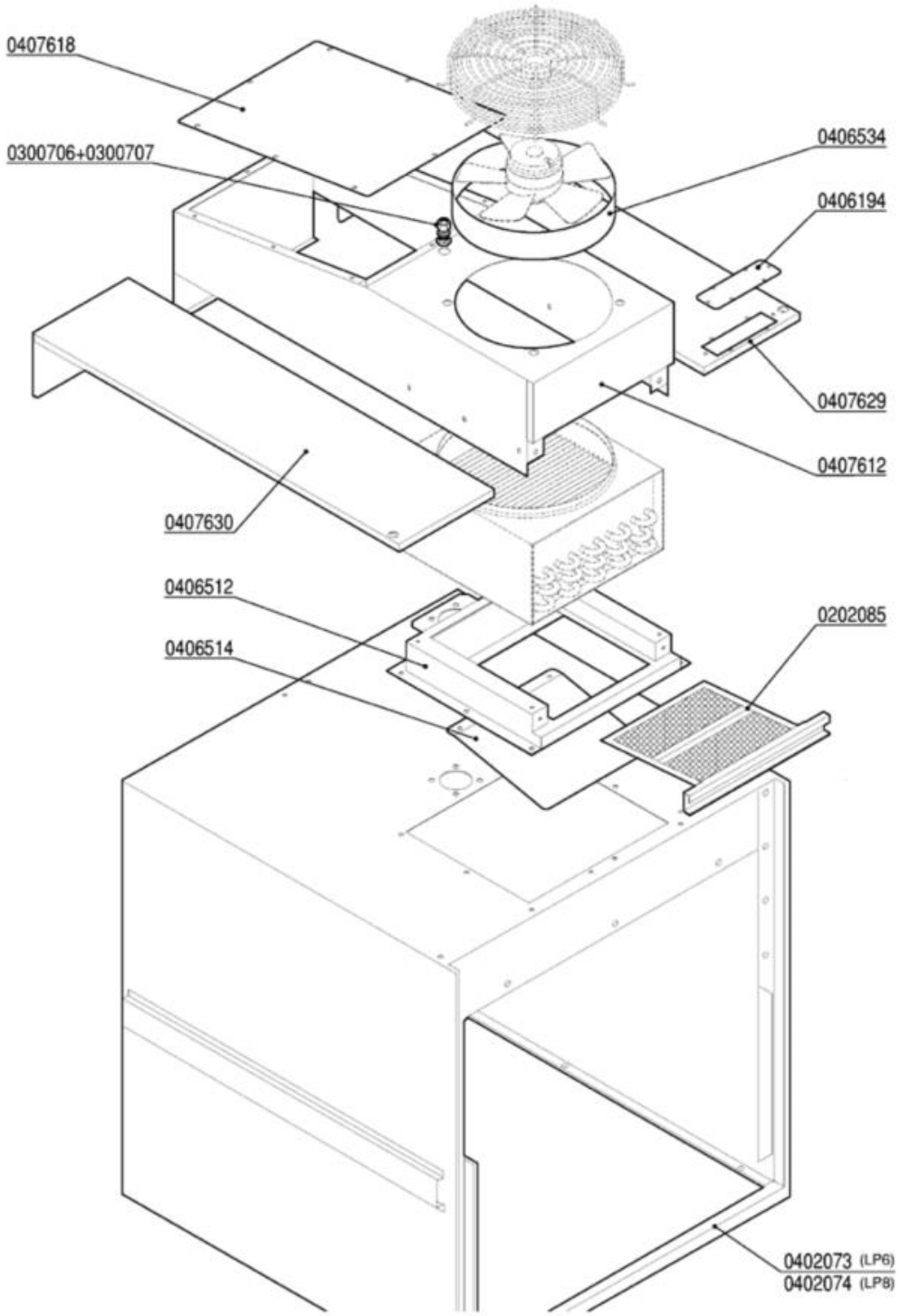

| Codice | Descrizione |
|---|---|
| 0300706 | Pressacavi "HEICO" PG7 |
| 0300707 | Controdado PG7 "HEICO" |
| 0406194 | Piastrina cava ispezione micro LP 5587 |