from '09.04.20 - until '11.09.04

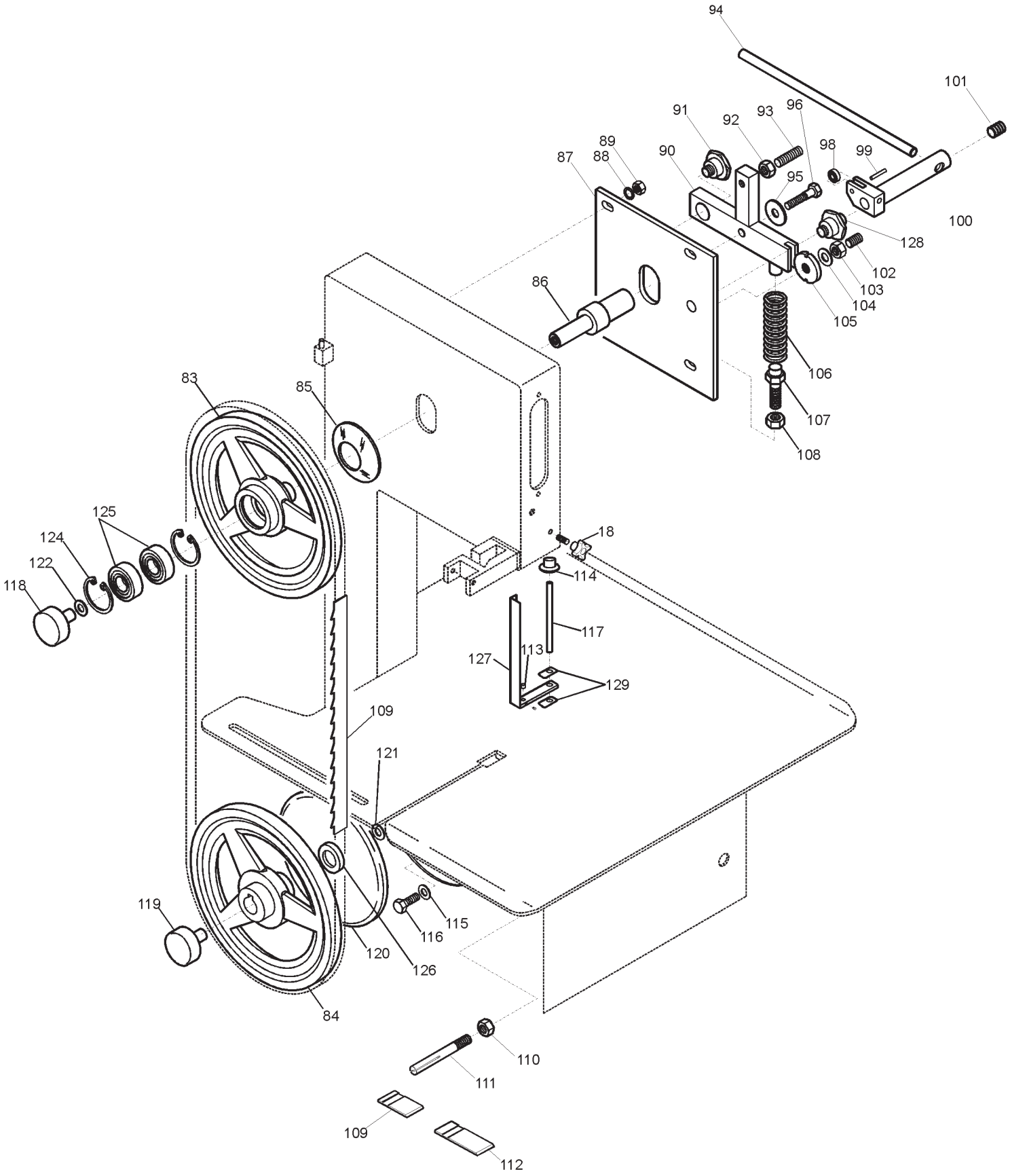

from '09.04.20 - until '11.09.04

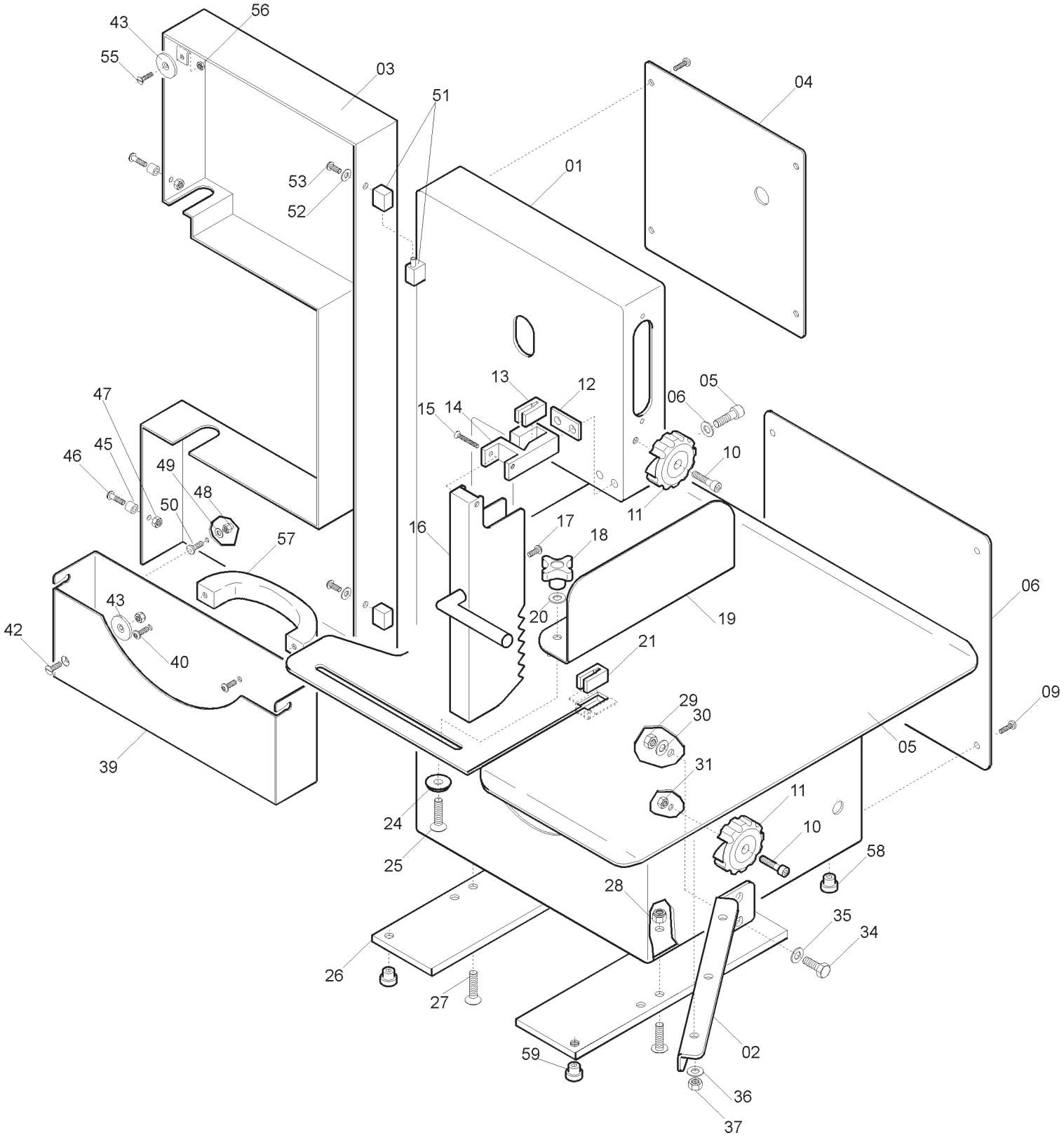

from '09.04.20 - until '11.09.04

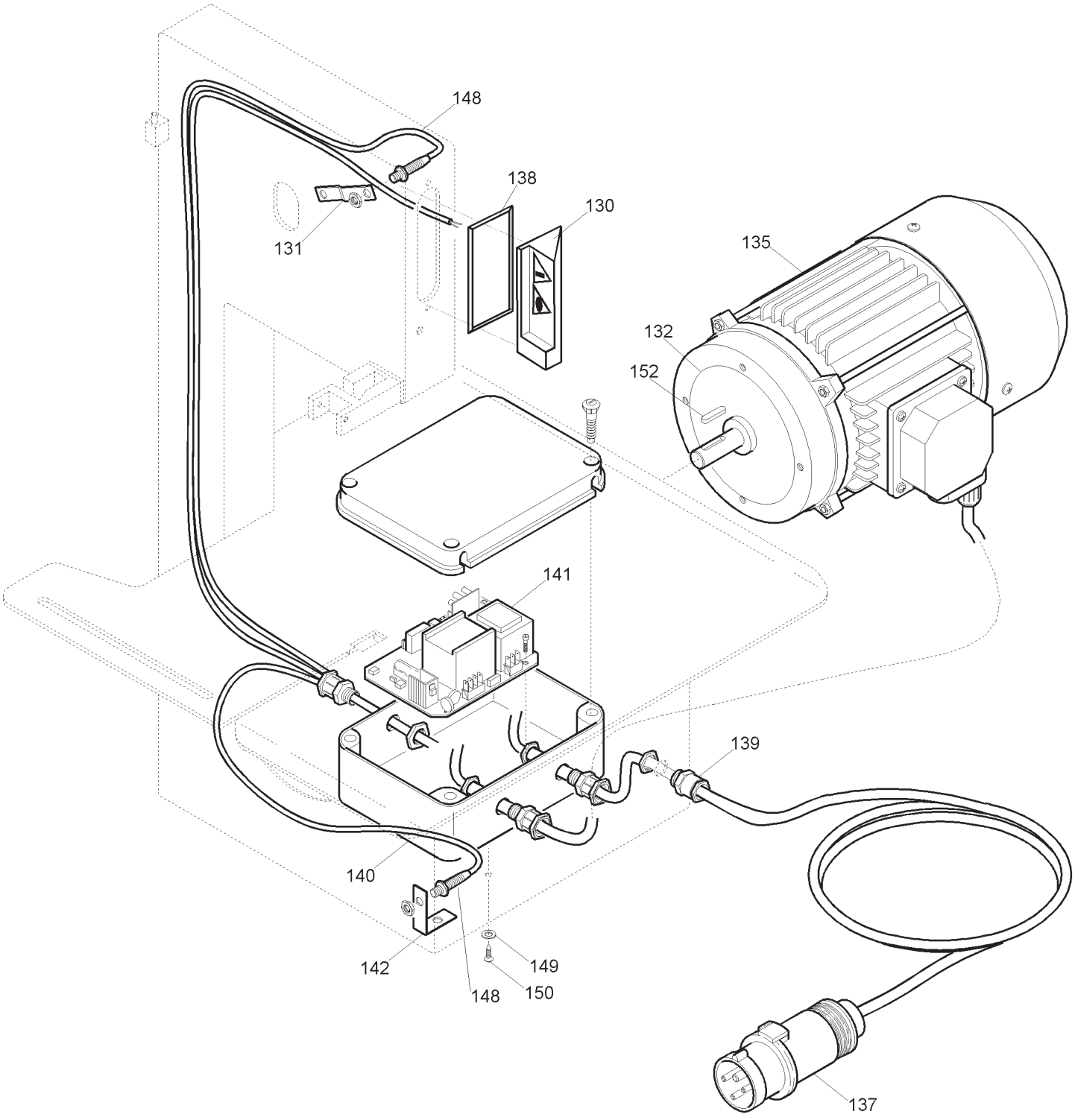

SO 2020 IX CE BANCO - from '09.04.20 - until '11.09.04 tav1

Riferir	Nome prodotto	Codice
1	CORPO SO 2020 INOX	LF20050GR
2	STAFFA MICR.SUPPOR.PIANO SO 1650 IX	LF2001072
3	SPORTELLO SO 2020 INOX	LF2004040
4	CARTER MICR.SUPER. TEST SO 2020 IX	LF2005074
5	PIANO INOX MICROP SO 2020 IX	LF2005070
6	CARTER MICR.INFER. MOT SO 2020 IX	LF2005076
11	POMOLO CHIUSURA SO INOX	LF1510704
13	INSERTO GUIDAL.SUP.SO 1650 INOX	LF2001008
14	SUPP. SPINGITORE SO 2020-2400 IX	LF2005015
16	SPINGITORE SO 2020 INOX	LF2005002
18	VOLANTINO A CROCE	LF1537002
19	PORZIONATRICE SO 2020-2400 INOX	LF2007001
21	INSERTO GUIDALAMA SO 1650 INOX	LF2001014
24	RONDELLA SMUS.PORZ.SO 1650 INOX	LF2001028
39	CASSETTO SO 2020 INOX	LF2005003
43	MAGNETE RICOPERTO M634 NA BA PS00	LF1039710
51	CERNIERA X SPORT.C/FORO SO 1650 IX	LF2001004B
57	MANIGLIA PIENA 236-148 M6	LF1510010
18	VOLANTINO A CROCE	LF1537002
83	PULEGGIA SUP.C/SMUSSI SO 2020 INOX	LF2005008
84	PULEGGIA INF.C/SMUSSI SO 2020 INOX	LF2005009
85	PARAPOLVERE SBLOCCO BOCCA	LF2010085
86	PERNO SUPP.PULEG. SO 1650 INOX	LF2001010
87	PANNELLO INT. SO 1650 INOX	LF2001013
90	SUPP. PULEGGIA SO 1650 INOX	LF2001006
91	PERNO FULCRO SUPPORTO	LF2010078
94	ASTA SBLOCCO LAMA SO 1650 INOX	LF2001012
98	RUOTA SBLOCCO LAMA SO 1650 INOX	LF2001007
100	SBLOCCO LAMA SEGAOSSA 1650 INOX	LF2001005
105	GUIDA SUPPORTO ALL. PUL. SO IX	LF2001081
106	MOLLA TENDILAMA	LF2010080
107	VITE PORTAMOLLA SO 1650 INOX	LF2001011
109	RASCHIAT.POLIR.SO 1650 IX L.45	LF2001032
111	SUPPORTO RASCHIATORE SO INOX	LF2001030
112	RASCHIAT.POLIR.SO 1650-3100 IX L.63	LF2001031
113	INSERTO TEMPRATO PIASTR.SUPP.LAMA	LF2010735C
114	BOCCOL.SUP.PARALAMA 2020-2400 INOX	LF2007006
117	ASTA PARALAMA SO 2020 INOX	LF2005004
118	COPERCH.BLOCCA PUL.SO 1650 INOX	LF2001022
119	FERMO INF. PULEGG. SO 1650 INOX	LF2001026
120	PROTEZ.INF. PULEGG.INF. SO 1650 IX	LF2010517
122	RONDELLA FILETTATA SO 1650 INOX	LF2001029
126	ANELLO TENUTA 2540/7 IP	LF1242002
127	PARALAMA COMPLETO SO 2020 INOX	LF2005005
128	PERNO FULCRO LEVA SO 1650 INOX	LF2001009
129	LAMIERINO COPRI ASOLA P.LAMA SO IX	LF2007016
130	CORPO PULS.COMPL.FREN.SO NO GUARN.	LF1010027

131	SUPPORTO MICRO SO 1650 INOX	LF2001020
132	ANELLA MOTORE SO 1800/2020 IX	LF2010516
135	MOTORE TF SO 1800/2020 IX BRM	LF1810501
137 B	CAVO + SPINA CEE 2P + T	LF1010050
137 A	CAVO + SPINA CEE 3P + T.	LF1010047
138	GUARNIZIONE PULS. PICCOLA	LF1061104
140	CASSETTA GW 44207	LF1010704
141	SCHEDA ELETTRONICA AUTOFR. SO	LF1010025
142	SUPP.MICRO PIEG. SO 1650 INOX	LF2001019
148	MICROMAG.310 SO IX/GFMEC/TC32F	LF1033302