DESPIECES

ARMARIOS GASTRO 800

FAGOR

FAGOR INDUSTRIAL

Rev: Marzo 2011

RECAMBIOS
ARMARIOS GASTRO-800
Marzo-2011

FAGOR
FAGOFRI S.A.

Nº	CÓDIGO	DESCRIPCIÓN	AFP-801	AFP-802	AF-802-P	AF-802-C	AFN-801	AFN-802	AEP-801	AEP-802	AFP-802/2	AFP-802-2C	AFP-802-3C
		MODELOS	GASTRO										
1	6007050017	PATA REGULABLE ARM.GASTRO	4	4	4	4	4	4	4	4	4	4	4
3	6021350021	SONDA CAREL NTC030HP00 3MT	1	1	2	2	1	1	1	1	2	1	1
4	A109010460	CABEZA AFP-800 DPTO.			1	1					1		
4	A109010448	CABEZA AFP-800	1	1			1	1	1	1		1	1
5	6021130041	MICROR.CONMUT.E3111CA	1	1	1	1	1	1	1	1	1	1	1
6	6023010408	PEG.CUAD.FAGOR REFR.347,5X60	1	1			1	1				1	1
6	6023010406	PEG.CUAD.FAG ARMAR.DPTO			1	1					1		
6	6023010405	PEG.CUAD.FAG REFRIG.ILUM.							1	1			
7	6021130001	INTERRUPTOR BIPOLAR AMB. ON/OFF	1	1	2	2	1	1	1	1	2	1	1
8	6021130002	INTERRUPTOR UNIPOL.LUMINOS.AMB							1	1			
9	6021350018	TERMOS REFRI CAREL PYCO1SN515	1	1	1	1			1	1	2	1	1
11	6029010014	EV.B14T2R426A6S DPTO.PESC PIN.			1								
11	6029010146	BAT.6T4R300A4S PINTADO.ARMARIO	1	1					1	1		1	1
11	6029010160	BATERIA 4T 4R 300A 4S (PINTADO			1	1					2		
11	6029010174	BAT. 6T 4R 300A 6S 2 CIRCUITO					1	1					
11	6029010153	BAT.6T4R 300A 6S.PINT.ARMARIOS				1							
12	A109250009	SUJ.VENT.AFP-700,800 COMPACTO	1	1	1	2	1	1	1	1	2	1	1
13	6021050009	VENTIL. 5WARO 61B ARM DIAM.200											
13	6021050066	VENTIL.EVAPOR.5W S/ARO S/PATAS	1	1	1	2	1	1	1	1	2	1	1
14	6027130004	REJILLA VENT.D.246 PINTADA	1	1	1	2	1	1	1	1	2	1	1
15	A109250010	CUBRER.EVAP.FC61B ARM.COMPACTO	1	1	1	2	1		1	1	2	1	1
16	6003010033	DESAGÜE 1/2 PULG. CUELLO CORTO			1								
17	6003010175	CODO PVC MIXTO 90º 20x1/2			1								
18	6021010007	COMPRES.FR-8.5-G R134A	1	1					1	1		1	1
18	6021010003	COMPR.TL-5-G R134A			2	1					2		
19	6029020054	CONDENSADOR VENTILADO 100					1	1					
19	6029020002	CONDENSADOR 9X2	1	1					1	1		1	1
19	6029020008	CONDENSADOR 8X2 REF.C CT82DG			2	1					2		
20	6029020002	VENTILADOR 10W PATA PALA 220V	1	1	2	1			1	1		1	1
20	6021050004	VENTIL.5W PATA Y PALA DIAM.200				1					2		
22	6021290052	REGLETA ELECTRONICA 8W	1	1	1	1			1	1	1	1	1
23	6003010184	CANALIZADOR AGUA 150 GRIS REFRIGERACION	1	1	1	1			1	1	2	1	
24	6003010192	CANALIZADOR AGUA 150 NEGRO MANT.CONGEL.				1	1	1					
25	6033050016	GUIA GN L=662 MM	6	6	2	8	6	6	6	6	4	2	2
26	6027010009	PARRILLA GN 2/1 650X530	3	3	1	1	3	3	3	3	2	1	1
28	A109050479	CREMALL.INT.AFP-GN	2	2			2	2	2	2			
28	A109050557	CREMALL.INT.DPTO.AF-702-C			2	4					4	2	2
29	A109050478	CREMALL.DELANT.AFP-GN	2				2		2				
29	A109050561	CREM.DEL.PEQ.AFP-GN DCHA.		4	4	4		4		4	4	2	2
31	A109170174	REJILLA MOTOR 800	1	1	1	1	1	1	1	1	1	1	1
32	A169010090	PUE PEQ AFP/AFN IZD		2	2	2		2			2	1	1
32	A169010081	PUE CAR AFP/AFN IZD	1				1						
33	6045010131	BURLET.1457X636PUERT.CARN.	1				1		1				
33	6045010132	BURLETE PUERT.PEQ.691X636		2	2	2		2		2	2	1	1
35	6033010100	BIS.TRS1D DOBL MUELLE DV-2608	1	2	2	2	1	2	1	2	2	1	1
37	A161130021	FRONTI HORZ.POST.AFP MAGNETICO		1				1		1		1	1
37	A161130023	FRONTI HOR.POST.AF-700,800-C/P			1	1					1		
38	A133010000	SOP.BISAG.DV2607 INF IZQ. FRES		1	1	1		1		1	1		
39	6033010129	SOP.BISAG.INF.IZD.	1	1	1	1	1	1	1	1	1	1	1
40	6033010141	SOPORTE BISAGRA SUPERIOR IZQUIERDO	1	1	1	1	1	1	1	1	1	1	1
41	6033090104	EJE ROSCA EXT.30X10INOX		1	1	1		1		1	1		
42	6033090064	EJE SUP. PUERTAS 30x10 VARILLA INOX.INT. M-6	1	1	1	1	1	1	1	1	1	1	1
43	6003010136	CAJA ALOJAMIENTO MUELLE GRIS	1	2	2	2	1	2	1	2	2	1	1
47	6021010001	COMPR.SC-12-CL R404A				1							
47	6021010002	COMPR.SC-15-CL R404A					1	1					
48	6003050006	CUBETA DPTO CONGEL.530X540			3	3							
49	A109050143	FOND. PERF.AGUILAR 530x540x100			3								
51	A109050563	BANDEJA GOTEO DPTO.PESCADO			1								
52	A109050562	DUELAS EVAP.DPTO.PESCADO 700/800/2100			1								
53	6021250051	RESIST.DESES.DEP.PESC.220V425W			1								
53	6021250019	RESIST.BLIND.FC61-71 350W				1	1	1					
54	6021250009	RESIST.MARCO EXT.700/800 43W				1	1	1					
55	6021250008	RESIST.FRONTI H.1400-1600 12W				1		1					
56	6033050012	GUIA BAJ GN CENT L=613MM Y PES			6								
57	6021350010	TERM CAREL CONG.PYCO1LO016			1	1	1	1					
58	6021250005	RESIST.BANDEJA 700-20W				1	1	1					
60	6031070067	PUERT. CRIST. AFP IZQD.							1				
61	6031070080	PUERT. CRIST. PEQ.AFP								2			
62	6033010002	TIRADOR ASA CROMADA							1	2			
63	6029020013	CONDENSADOR 10X4 NEUTRO				1							
68	A109050469	BAND.EVAP.AUT.AFP-GN	1	1	1	2	1	1	1	1	2	1	1
69	A109170173	TAPA BANDEJA EVAP. AUTOM. AFP.800	1	1	1	2	1	1	1	1	2	1	1
70	6021250073	RESIST.EVAP.AUT.80W 3MT	1	1	1	1	1	1	1	1	1	1	1
70	6021250078	RESIST.EVAP.AUT.80W 4MT				1					1		
71	6021010035	CONDEN.ARRANQUE SC-117U5017 80 mF				1	1	1					
71	6021010036	CONDEN.ARRANQUE TL-G 17U5014 60 mF			2	1					2		
71	6021010037	CONDEN.ARRANQUE FR-117U5015 80 mF	1	1					1	1		1	1
73	6021010042	RELE ARRANQUE COMPRESOR SC-12CL				1							
73	6021010044	RELE ARRANQUE COMPRESOR TL-5G 6000			2	1					2		
73	6021010025	RELE ARRANQUE COMPRESOR FR-8,5G 2	1	1					1	1		1	1
73	6021010043	RELE ARRANQ COMPR.SC-15CL 6019					1	1					

RECAMBIOS
ARMARIOS GASTRO-800
Marzo-2011

FAGOR
FAGOFRI S.A.

Nº	CÓDIGO	DESCRIPCIÓN	MODELOS	AFP-801	AFP-802	AF-802-P	AF-802-C	AFN-801	AFN-802	AEP-801	AEP-802	AFP-802/2	AFP-802-2C	AFP-802-3C
			GASTRO											
80	A171010106	UD.EVAP.AFP-700,800,APP COMPAC		1	1					1	1		1	1
80	A171010120	UD.EV.AFP700,800-C/P COMP.FRIO				1	1					1		
81	A171010108	UD.EVAP.AFN-700,800,AP COMPACT						1	1					
81	A171010118	UD.EVAP.AF-802-C,1602C COMPACT					1							
81	A171010113	UD.EVAP.AFP-802/2 INF. COMPACT										1		
90	A109050582	CREM.INT.IZDA.AFP-CAJONES											1	1
90	A109050583	CREM.INTER.DCH.AFP-CAJONES											1	1
91	A109050581	CREMALL.DELANT.AFP-CAJONES											2	2
92	A109050584	CAJON GN2/1 PROF.200 AFP802-2C											2	
92	A109050587	CAJON GN2/1AFP PROF.100 07												3
93	A169120007	CJ.FRENT.CAJ.PROF200 AFP802-2C											2	
93	A169120008	FRENT.CAJ.PROF.100 AFP802-3C07												3
94	6045010148	BURLETE 635X315 CJ.AFP800											2	
94	6045010147	BURLETE 635X190 CJ.AFP800												3
95	6033050006	GUIA DE ACERO L550 BRILLO(JUEGO)											2	3
96	A161130022	FRONTI HOR.POST.CAJ.AFP MAGNET											1	2

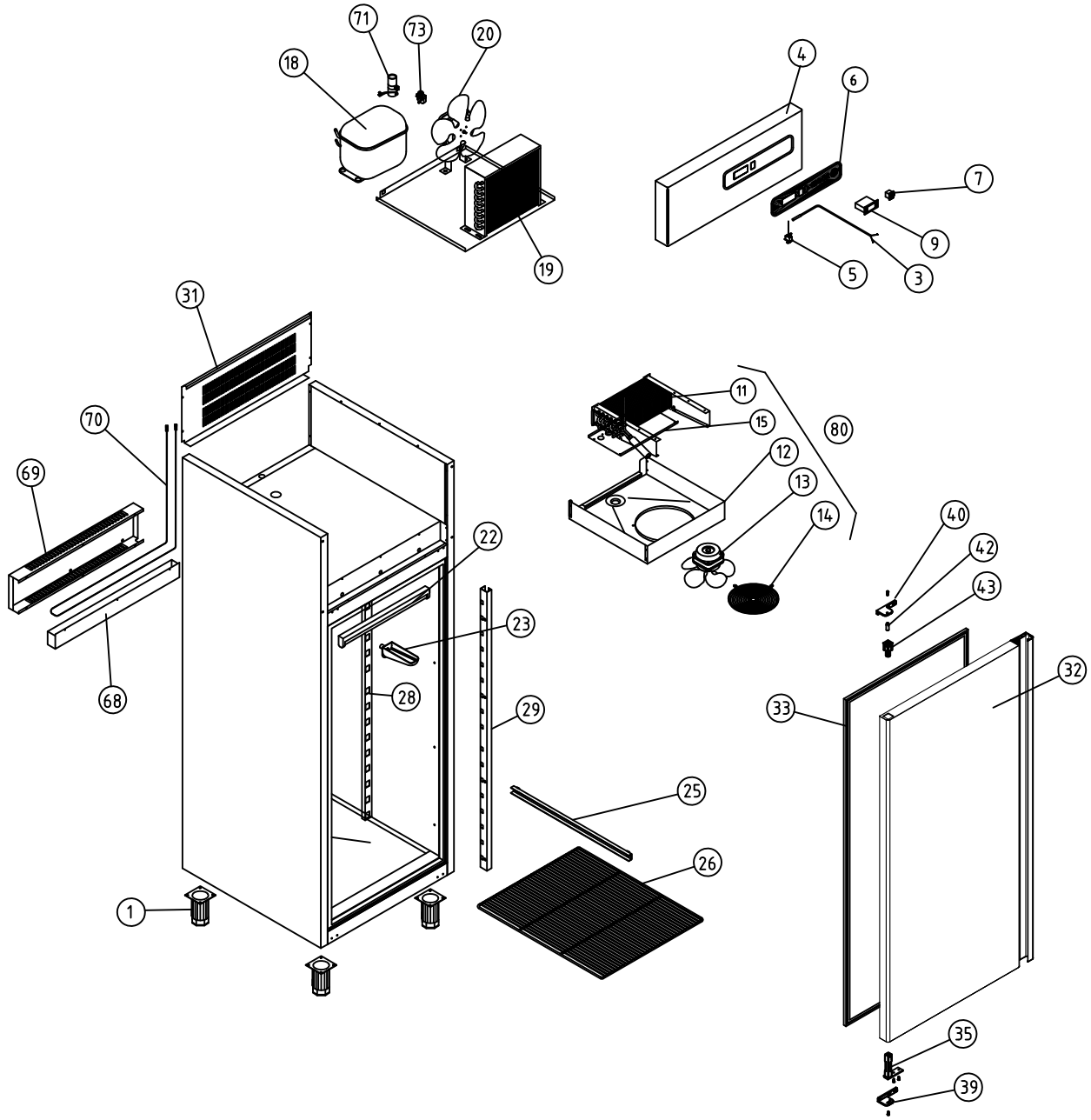

A1 ARMARIOS GASTRONORM				COD. PIEZA: X
COTAS SIN TOLERANCIA DIN 7168-f				SUSTITUYE A: .
Material: MATERIAL ESPESOR				SUSTITUIDO POR: .
Acabado: ACABADO				

ANGULAR

GRADO TOLERANCIA	FINO	MEDIO	GRUESO
HASTA 10 mm	±1°		±1° 30'
MAS DE 10 A 50 mm	±30'		±50'
MAS DE 50 A 120 mm	±20'		±25'
MAS DE 120 A 400 mm	±10'		±15'
MAS DE 400 mm	±5'		±10'

LINEAL

GRADO TOLERANCIA	FINO	MEDIO	GRUESO
HASTA 3 mm	±0,05	±0,10	±0,15
MAS DE 3 A 6 mm	±0,05	±0,10	±0,20
MAS DE 6 A 30 mm	±0,10	±0,20	±0,50
MAS DE 30 A 120 mm	±0,15	±0,30	±0,80
MAS DE 120 A 400 mm	±0,20	±0,50	±1,20
MAS DE 400 A 1000 mm	±0,30	±0,80	±2,00
MAS DE 1000 A 2000 mm	±0,50	±1,20	±3,00

COMÚN A

MODELO	Ud.	MODELO	Ud.	MODELO	Ud.	MODELO	Ud.	MODELO
AFP-801	1							

A4	Nombre	Fecha	FAGOR Fagofri, s.a.
Dibujado	A.J.GONZALEZ	Oct-2010	
Modificado	.	.	
Escala 1:30	RECAMBIOS AFP-801		Código máquina: CODIGO

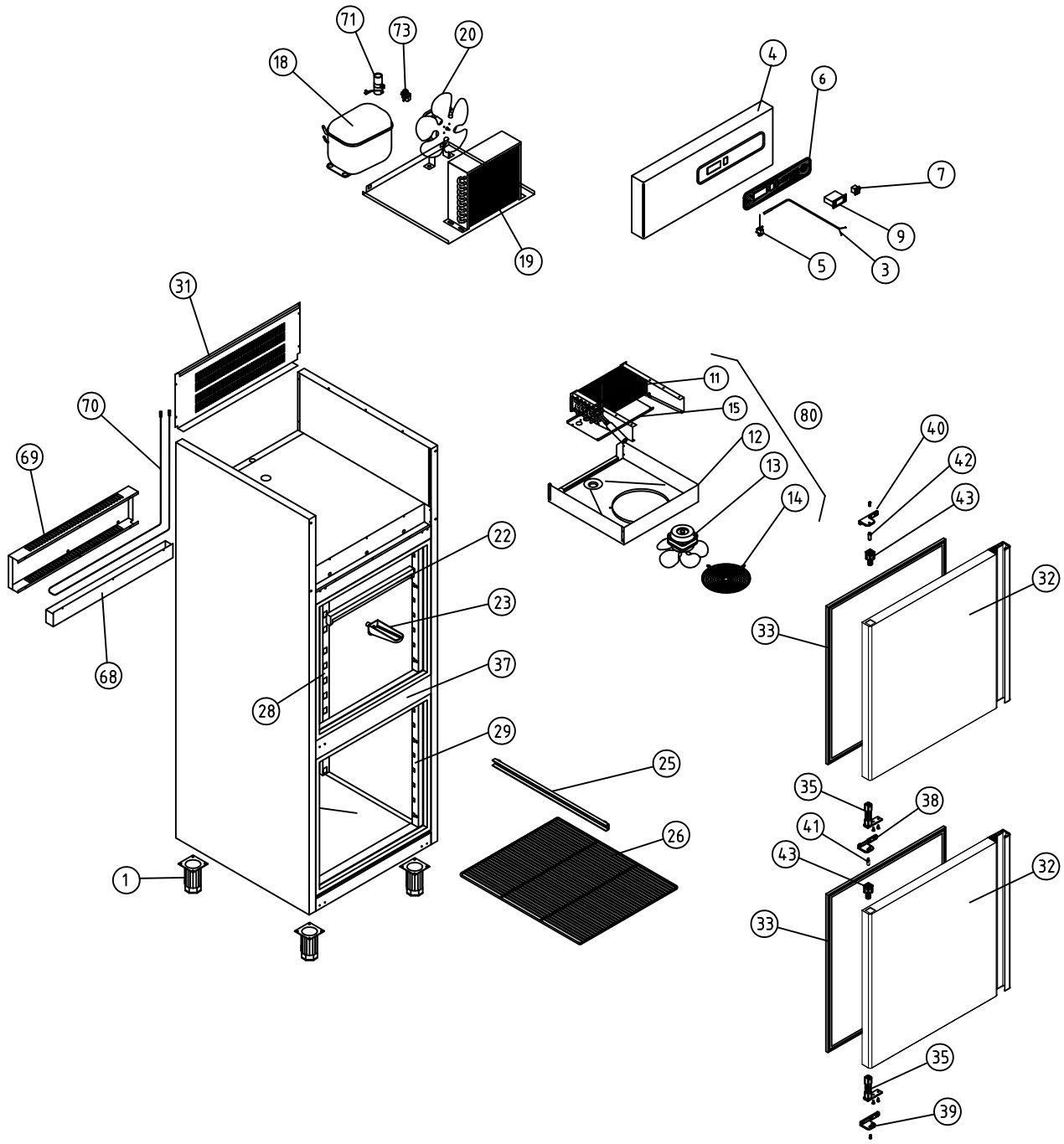

A1 ARMARIOS GASTRONORM				COD. PIEZA: X
COTAS SIN TOLERANCIA DIN 7168-f				SUSTITUYE A:
Material: MATERIAL ESPESOR				SUSTITUIDO POR:
Acabado: ACABADO				

ANGULAR

GRADO TOLERANCIA	FINO	MEDIO	GRUESO
HASTA 10 mm	±1°		±1° 30'
MAS DE 10 A 50 mm	±30'		±50'
MAS DE 50 A 120 mm	±20'		±25'
MAS DE 120 A 400 mm	±10'		±15'
MAS DE 400 mm	±5'		±10'

LINEAL

GRADO TOLERANCIA	FINO	MEDIO	GRUESO
HASTA 3 mm	±0,05	±0,10	±0,15
MAS DE 3 A 6 mm	±0,05	±0,10	±0,20
MAS DE 6 A 30 mm	±0,10	±0,20	±0,50
MAS DE 30 A 120 mm	±0,15	±0,30	±0,80
MAS DE 120 A 400 mm	±0,20	±0,50	±1,20
MAS DE 400 A 1000 mm	±0,30	±0,80	±2,00
MAS DE 1000 A 2000 mm	±0,50	±1,20	±3,00

COMÚN A

MODELO	Ud.	MODELO	Ud.	MODELO	Ud.	MODELO	Ud.	MODELO
AFP-802	1							

A4	Nombre	Fecha	FAGOR Fagofri, s.a.
Dibujado	A.J.GONZALEZ	Oct-2010	
Modificado	.	.	
Escala 1:30	RECAMBIOS AFP-802		Código máquina: CODIGO

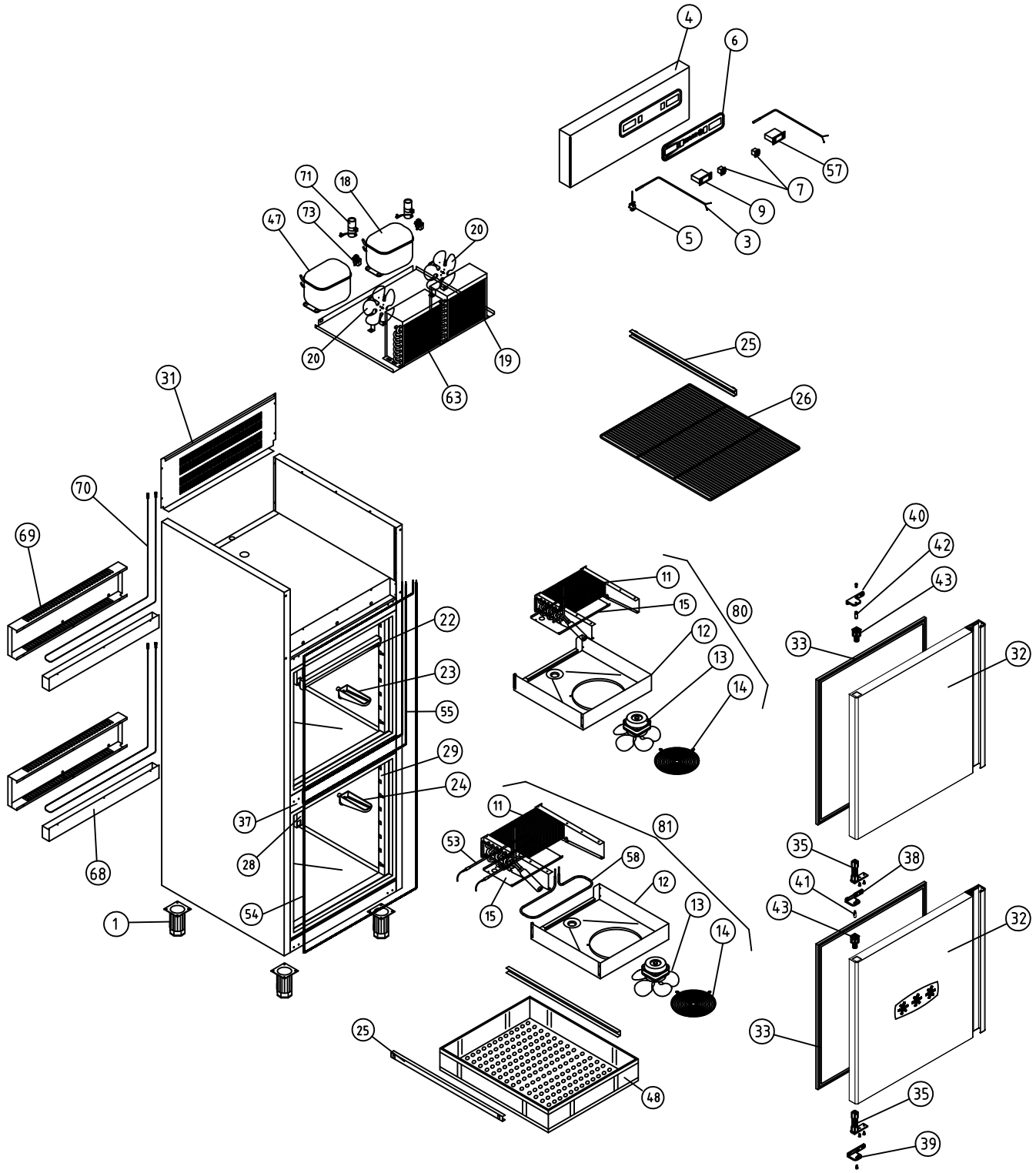

A1 ARMARIOS GASTRONORM DEPARTAMENTO MANTENIMIENTO CONGELADOS											COD. PIEZA:	X
COTAS SIN TOLERANCIA DIN 7168-f					Material: MATERIAL ESPESOR						SUSTITUYE A:	.
					Acabado: ACABADO						SUSTITUIDO POR:	.

ANGULAR	GRADO TOLERANCIA	FINO	MEDIO	GRUESO
	HASTA 10 mm	±1°		±1° 30'
	MAS DE 10 A 50 mm	±30'		±50'
	MAS DE 50 A 120 mm	±20'		±25'
	MAS DE 120 A 400 mm	±10'		±15'
	MAS DE 400 mm	±5'		±10'

LINEAL	GRADO TOLERANCIA	FINO	MEDIO	GRUESO
	HASTA 3 mm	±0,05	±0,10	±0,15
	MAS DE 3 A 6 mm	±0,05	±0,10	±0,20
	MAS DE 6 A 30 mm	±0,10	±0,20	±0,50
	MAS DE 30 A 120 mm	±0,15	±0,30	±0,80
	MAS DE 120 A 400 mm	±0,20	±0,50	±1,20
	MAS DE 400 A 1000 mm	±0,30	±0,80	±2,00
	MAS DE 1000 A 2000 mm	±0,50	±1,20	±3,00

COMÚN A

MODELO	Ud.	MODELO	Ud.	MODELO	Ud.	MODELO	Ud.	MODELO
AF-802-C	1							

A4	Nombre	Fecha
Dibujado	A.J.GONZALEZ	Oct-2010
Modificado	.	.

FAGOR
Fagofri, s.a.

Escala		Código máquina:
1:30	RECAMBIOS AF-802-C	CODIGO

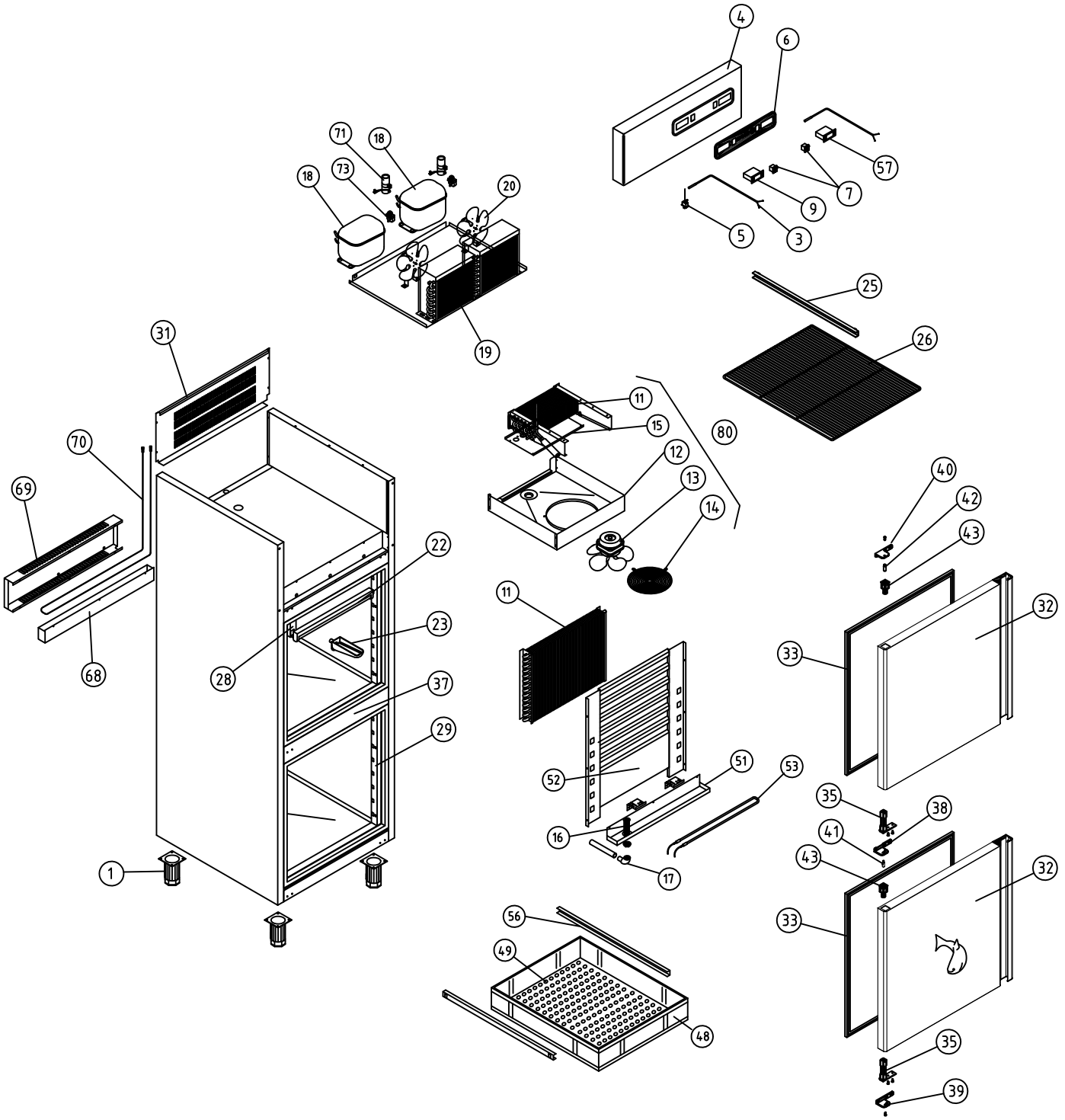

A1 ARMARIOS GASTRONORM DEPARTAMENTO PESCADO									COD. PIEZA:	X
COTAS SIN TOLERANCIA DIN 7168-f				Material: MATERIAL ESPESOR					SUSTITUYE A:	.
				Acabado: ACABADO					SUSTITUIDO POR:	.
ANGULAR	GRADO TOLERANCIA	FINO	MEDIO	GRUESO	COMÚN A	MODELO	Ud.	MODELO	Ud.	MODELO
	HASTA 10 mm	±1°		±1° 30'		AF-802-P	1			
	MAS DE 10 A 50 mm	±30'		±50'						
	MAS DE 50 A 120 mm	±20'		±25'						
	MAS DE 120 A 400 mm	±10'		±15'						
	MAS DE 400 mm	±5'		±10'						
LINEAL	GRADO TOLERANCIA	FINO	MEDIO	GRUESO	A4	Nombre		Fecha	FAGOR Fagofri, s.a.	
	HASTA 3 mm	±0,05	±0,10	±0,15	Dibujado	A.J.GONZALEZ		OcT-2010		
	MAS DE 3 A 6 mm	±0,05	±0,10	±0,20	Modificado	.		.		
	MAS DE 6 A 30 mm	±0,10	±0,20	±0,50	Escala				Código máquina:	
	MAS DE 30 A 120 mm	±0,15	±0,30	±0,80	1:30	RECAMBIOS AF-802-P			CODIGO	
	MAS DE 120 A 400 mm	±0,20	±0,50	±1,20						
	MAS DE 400 A 1000 mm	±0,30	±0,80	±2,00						
	MAS DE 1000 A 2000 mm	±0,50	±1,20	±3,00						

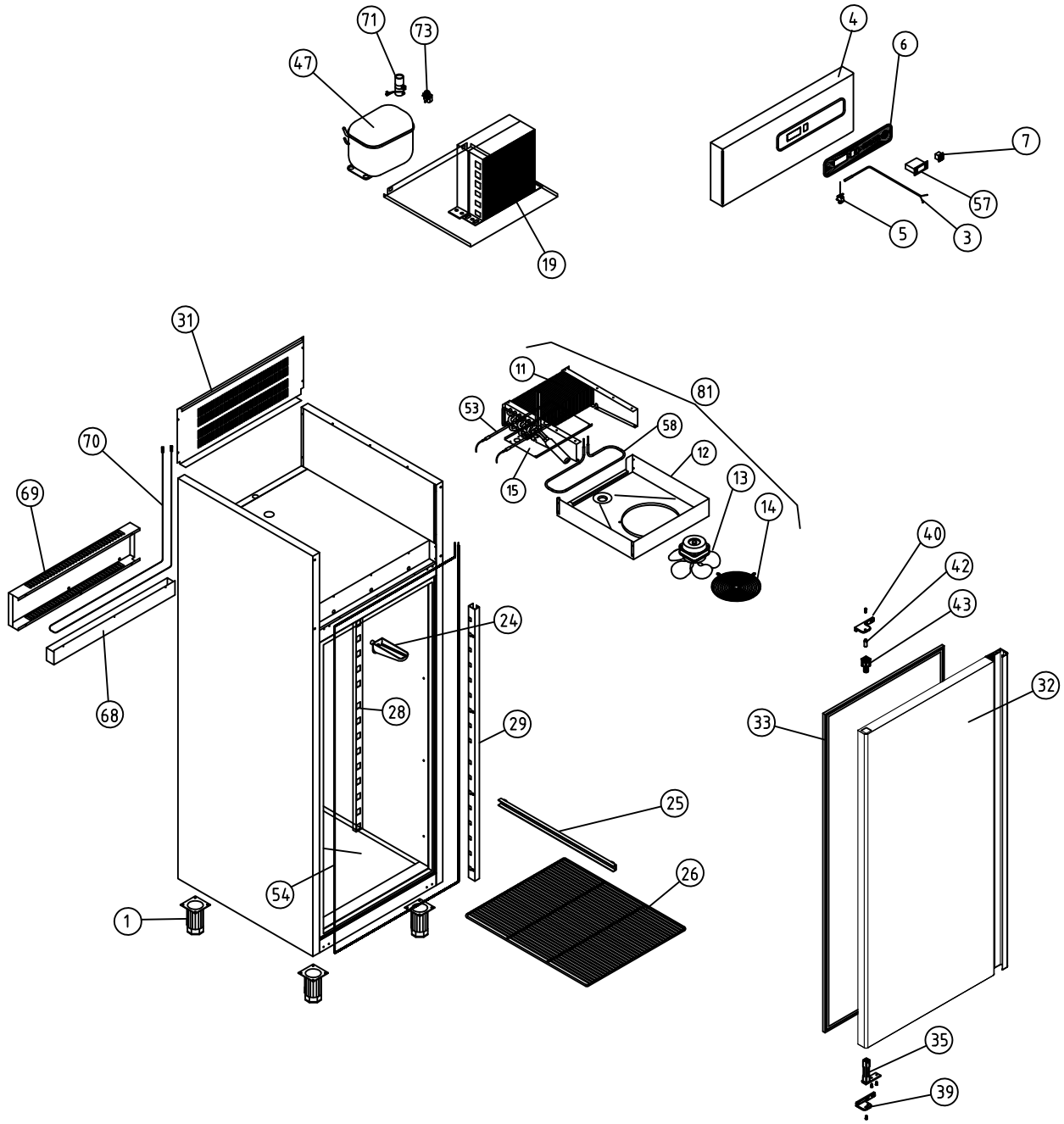

A1 ARMARIOS GASTRONORM MANTENIMIENTO CONGELADOS					COD. PIEZA:	X
COTAS SIN TOLERANCIA DIN 7168-f				Material: MATERIAL ESPESOR	SUSTITUYE A:	.
				Acabado: ACABADO	SUSTITUIDO POR:	.

	GRADO TOLERANCIA	FINO	MEDIO	GRUESO
ANGULAR	HASTA 10 mm	±1°		±1° 30'
	MAS DE 10 A 50 mm	±30'		±50'
	MAS DE 50 A 120 mm	±20'		±25'
	MAS DE 120 A 400 mm	±10'		±15'
	MAS DE 400 mm	±5'		±10'

	GRADO TOLERANCIA	FINO	MEDIO	GRUESO
LINEAL	HASTA 3 mm	±0,05	±0,10	±0,15
	MAS DE 3 A 6 mm	±0,05	±0,10	±0,20
	MAS DE 6 A 30 mm	±0,10	±0,20	±0,50
	MAS DE 30 A 120 mm	±0,15	±0,30	±0,80
	MAS DE 120 A 400 mm	±0,20	±0,50	±1,20
	MAS DE 400 A 1000 mm	±0,30	±0,80	±2,00
	MAS DE 1000 A 2000 mm	±0,50	±1,20	±3,00

COMÚN A	MODELO	Ud.	MODELO	Ud.	MODELO	Ud.	MODELO	Ud.	MODELO
	AFN-801	1							

A4	Nombre	Fecha
Dibujado	A.J.GONZALEZ	Oct-2010
Modificado	B. MORENO	MARZO-2011

FAGOR
Fagofri, s.a.

Escala 1:30

RECAMBIOS AFN-801

Código máquina: CODIGO

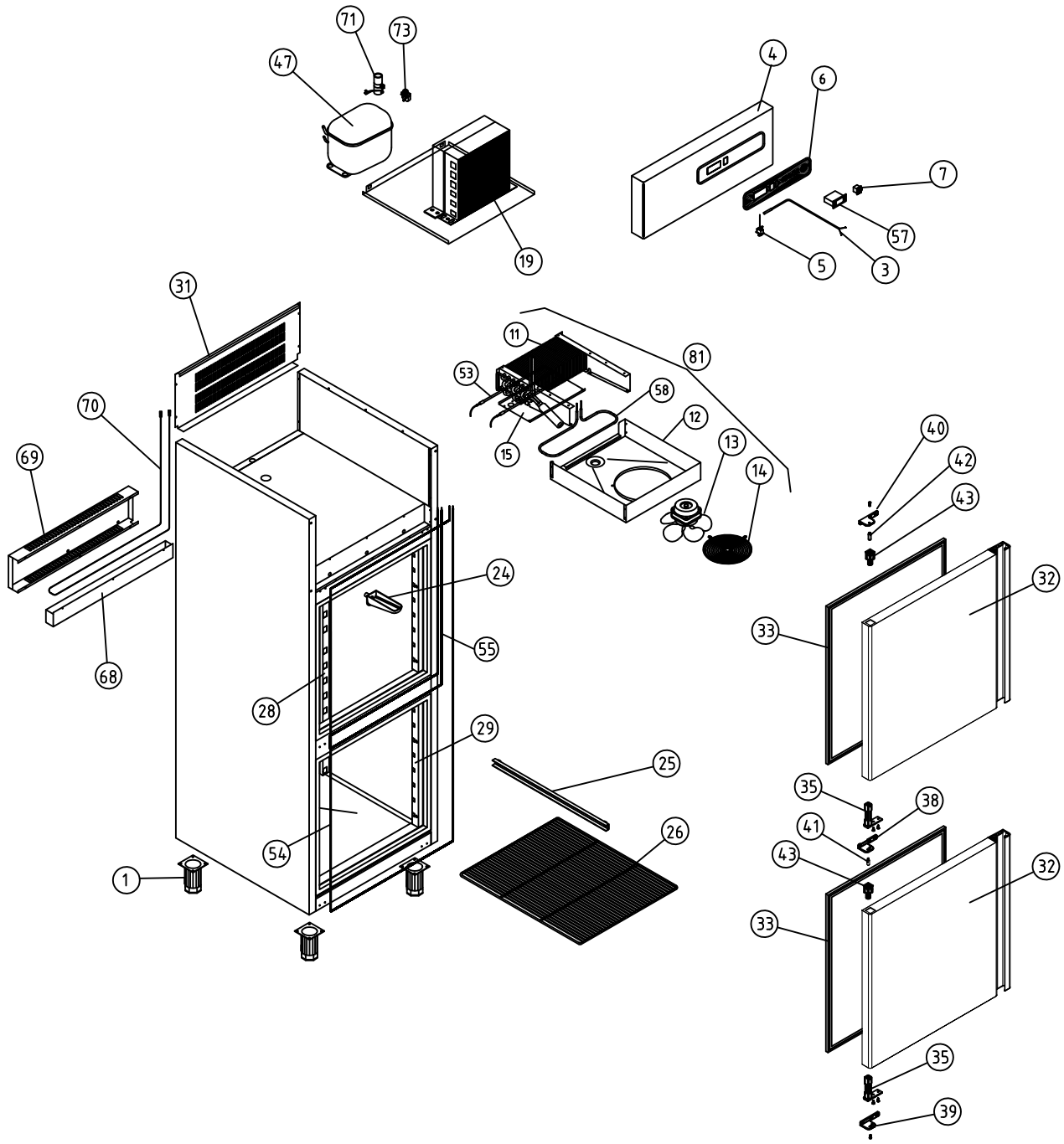

A1 ARMARIOS GASTRONORM MANTENIMIENTO CONGELADOS				COD. PIEZA: X
COTAS SIN TOLERANCIA DIN 7168-f				SUSTITUYE A: .
Material: MATERIAL ESPESOR				SUSTITUIDO POR: .
Acabado: ACABADO				

ANGULAR	GRADO TOLERANCIA	FINO	MEDIO	GRUESO
	HASTA 10 mm	±1°		±1° 30'
	MAS DE 10 A 50 mm	±30'		±50'
	MAS DE 50 A 120 mm	±20'		±25'
	MAS DE 120 A 400 mm	±10'		±15'
	MAS DE 400 mm	±5'		±10'

LINEAL	GRADO TOLERANCIA	FINO	MEDIO	GRUESO
	HASTA 3 mm	±0,05	±0,10	±0,15
	MAS DE 3 A 6 mm	±0,05	±0,10	±0,20
	MAS DE 6 A 30 mm	±0,10	±0,20	±0,50
	MAS DE 30 A 120 mm	±0,15	±0,30	±0,80
	MAS DE 120 A 400 mm	±0,20	±0,50	±1,20
	MAS DE 400 A 1000 mm	±0,30	±0,80	±2,00
	MAS DE 1000 A 2000 mm	±0,50	±1,20	±3,00

COMÚN A	MODELO	Ud.	MODELO	Ud.	MODELO	Ud.	MODELO	Ud.	MODELO
	AFN-802	1							

A4	Nombre	Fecha	FAGOR Fagofri, s.a.
Dibujado	A.J.GONZALEZ	Oct-2010	
Modificado	B. MORENO	MARZO-2011	
Escala 1:30	RECAMBIOS AFN-802		Código máquina: CODIGO

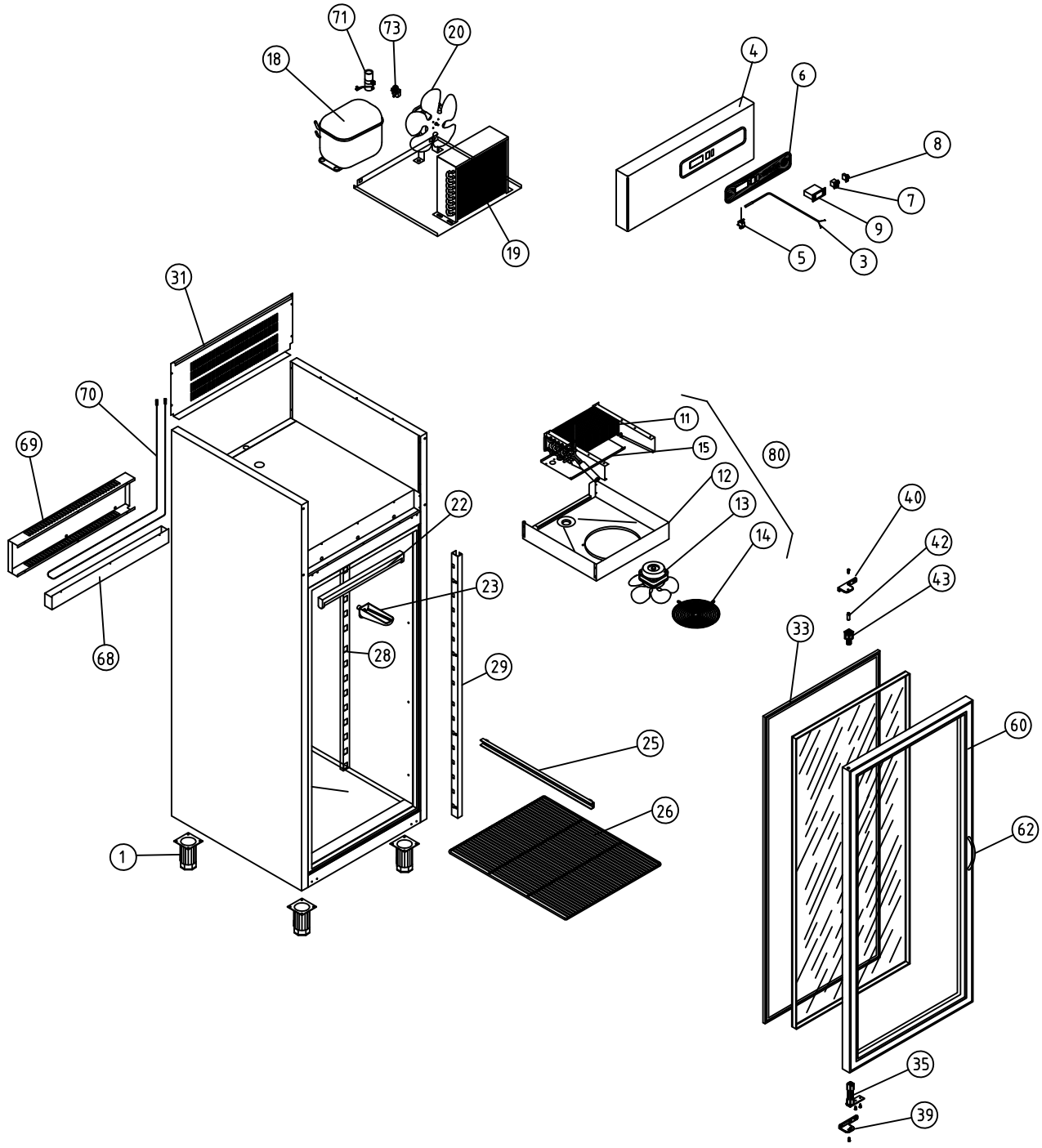

A1 ARMARIOS GASTRONORM

COD. PIEZA: X

COTAS SIN TOLERANCIA DIN 7168-f

Material: MATERIAL ESPESOR

SUSTITUYE A: .

Acabado: ACABADO

SUSTITUIDO POR: .

ANGULAR	GRADO TOLERANCIA	FINO	MEDIO	GRUESO
	HASTA 10 mm	±1°		±1° 30'
	MAS DE 10 A 50 mm	±30'		±50'
	MAS DE 50 A 120 mm	±20'		±25'
	MAS DE 120 A 400 mm	±10'		±15'
	MAS DE 400 mm	±5'		±10'

LINEAL	GRADO TOLERANCIA	FINO	MEDIO	GRUESO
	HASTA 3 mm	±0,05	±0,10	±0,15
	MAS DE 3 A 6 mm	±0,05	±0,10	±0,20
	MAS DE 6 A 30 mm	±0,10	±0,20	±0,50
	MAS DE 30 A 120 mm	±0,15	±0,30	±0,80
	MAS DE 120 A 400 mm	±0,20	±0,50	±1,20
	MAS DE 400 A 1000 mm	±0,30	±0,80	±2,00
	MAS DE 1000 A 2000 mm	±0,50	±1,20	±3,00

COMÚN A

MODELO	Ud.	MODELO	Ud.	MODELO	Ud.	MODELO	Ud.	MODELO
AEP-801	1							

A4	Nombre	Fecha
Dibujado	A.J.GONZALEZ	Oct-2010
Modificado	.	.

FAGOR
Fagofri, s.a.

Escala 1:30

RECAMBIOS AEP-801

Código máquina: CODIGO

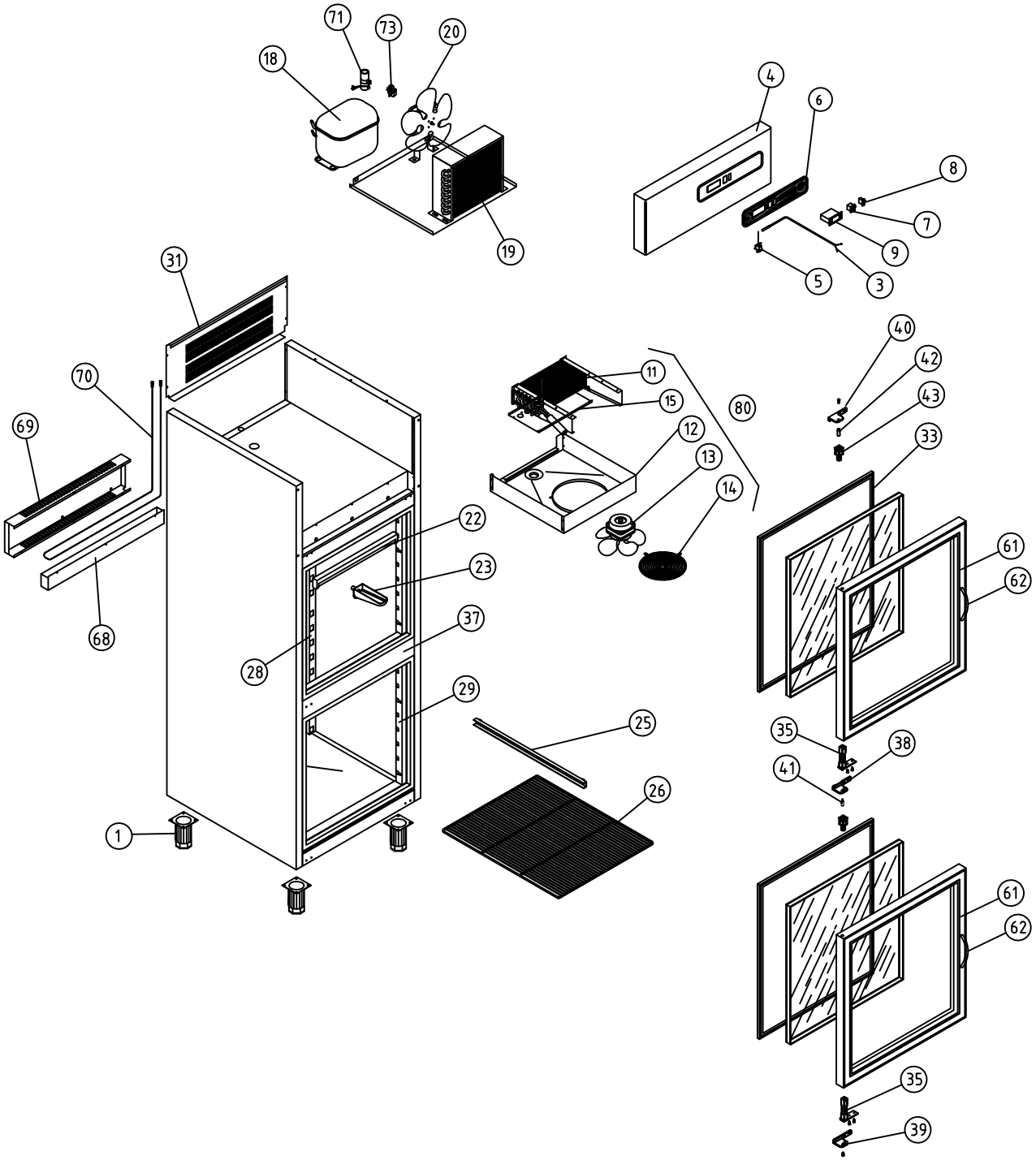

A1 ARMARIOS GASTRONORM

COD. PIEZA: X

COTAS SIN TOLERANCIA DIN 7168-f

Material: MATERIAL ESPESOR

SUSTITUYE A: .

Acabado: ACABADO

SUSTITUIDO POR: .

ANGULAR

GRADO TOLERANCIA	FINO	MEDIO	GRUESO
HASTA 10 mm	±1°		±1° 30'
MAS DE 10 A 50 mm	±30'		±50'
MAS DE 50 A 120 mm	±20'		±25'
MAS DE 120 A 400 mm	±10'		±15'
MAS DE 400 mm	±5'		±10'

LINEAL

GRADO TOLERANCIA	FINO	MEDIO	GRUESO
HASTA 3 mm	±0,05	±0,10	±0,15
MAS DE 3 A 6 mm	±0,05	±0,10	±0,20
MAS DE 6 A 30 mm	±0,10	±0,20	±0,50
MAS DE 30 A 120 mm	±0,15	±0,30	±0,80
MAS DE 120 A 400 mm	±0,20	±0,50	±1,20
MAS DE 400 A 1000 mm	±0,30	±0,80	±2,00
MAS DE 1000 A 2000 mm	±0,50	±1,20	±3,00

COMÚN A

MODELO	Ud.	MODELO	Ud.	MODELO	Ud.	MODELO	Ud.	MODELO
AEP-802	1							

A4	Nombre	Fecha
Dibujado	A.J.GONZALEZ	Oct-2010
Modificado	.	.

FAGOR
Fagofri, s.a.

Escala 1:30

RECAMBIOS AEP-802

Código máquina: CODIGO

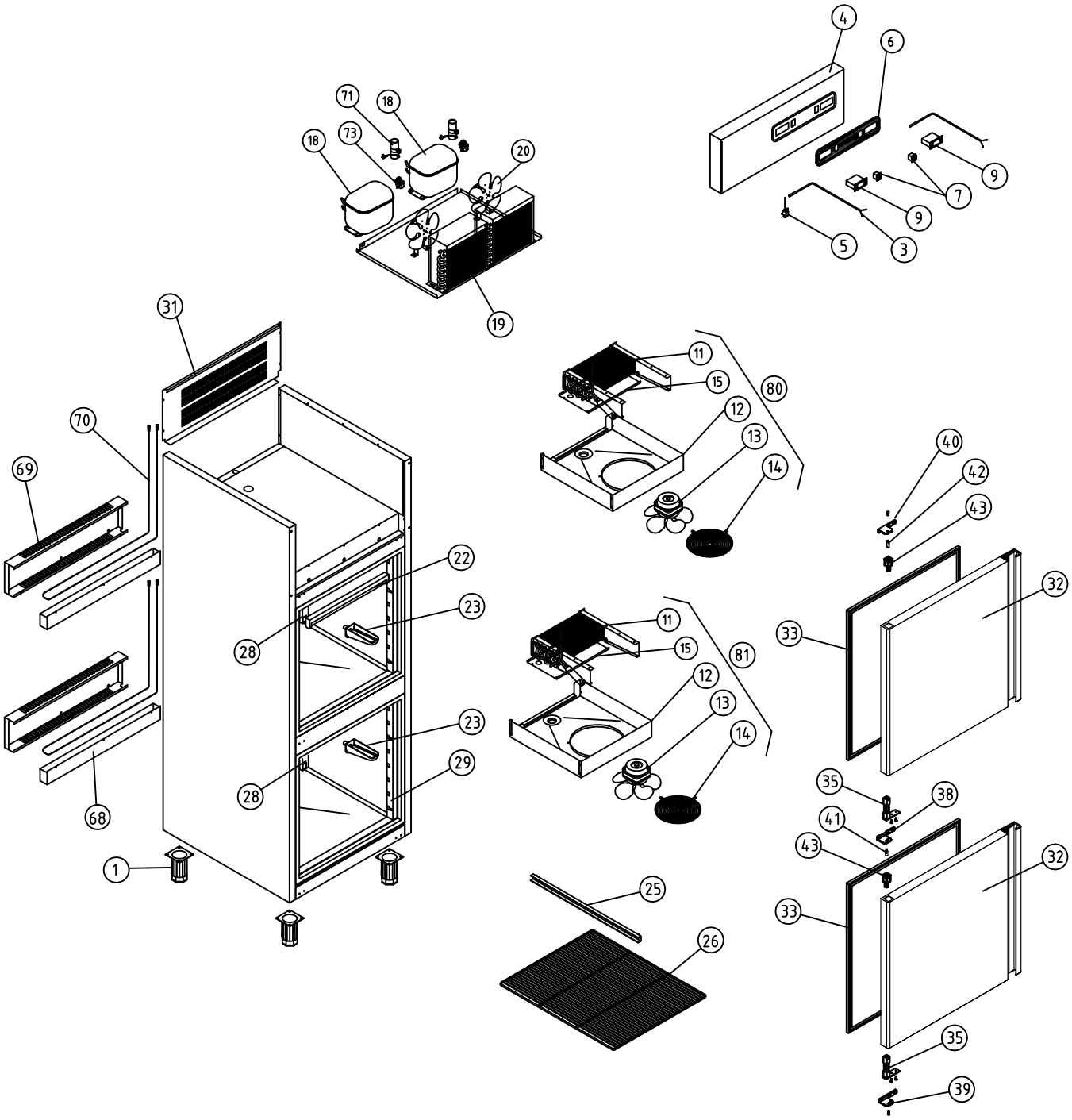

A1 ARMARIOS GASTRONORM DEPARTAMENTO MANTENIMIENTO CONGELADOS										COD. PIEZA:	X
COTAS SIN TOLERANCIA DIN 7168-f					Material: MATERIAL ESPESOR					SUSTITUYE A:	.
					Acabado: ACABADO					SUSTITUIDO POR:	.

ANGULAR	GRADO TOLERANCIA	FINO	MEDIO	GRUESO
	HASTA 10 mm	±1°		±1° 30'
	MAS DE 10 A 50 mm	±30'		±50'
	MAS DE 50 A 120 mm	±20'		±25'
	MAS DE 120 A 400 mm	±10'		±15'
	MAS DE 400 mm	±5'		±10'

LINEAL	GRADO TOLERANCIA	FINO	MEDIO	GRUESO
	HASTA 3 mm	±0,05	±0,10	±0,15
	MAS DE 3 A 6 mm	±0,05	±0,10	±0,20
	MAS DE 6 A 30 mm	±0,10	±0,20	±0,50
	MAS DE 30 A 120 mm	±0,15	±0,30	±0,80
	MAS DE 120 A 400 mm	±0,20	±0,50	±1,20
	MAS DE 400 A 1000 mm	±0,30	±0,80	±2,00
	MAS DE 1000 A 2000 mm	±0,50	±1,20	±3,00

COMÚN A

MODELO	Ud.	MODELO	Ud.	MODELO	Ud.	MODELO	Ud.	MODELO
AF-802-2	1							

A4	Nombre	Fecha
Dibujado	A.J.GONZALEZ	Oct-2010
Modificado	.	.

FAGOR
Fagofri, s.a.

Escala		Código máquina:
1:30	RECAMBIOS AFP-802/2	CODIGO

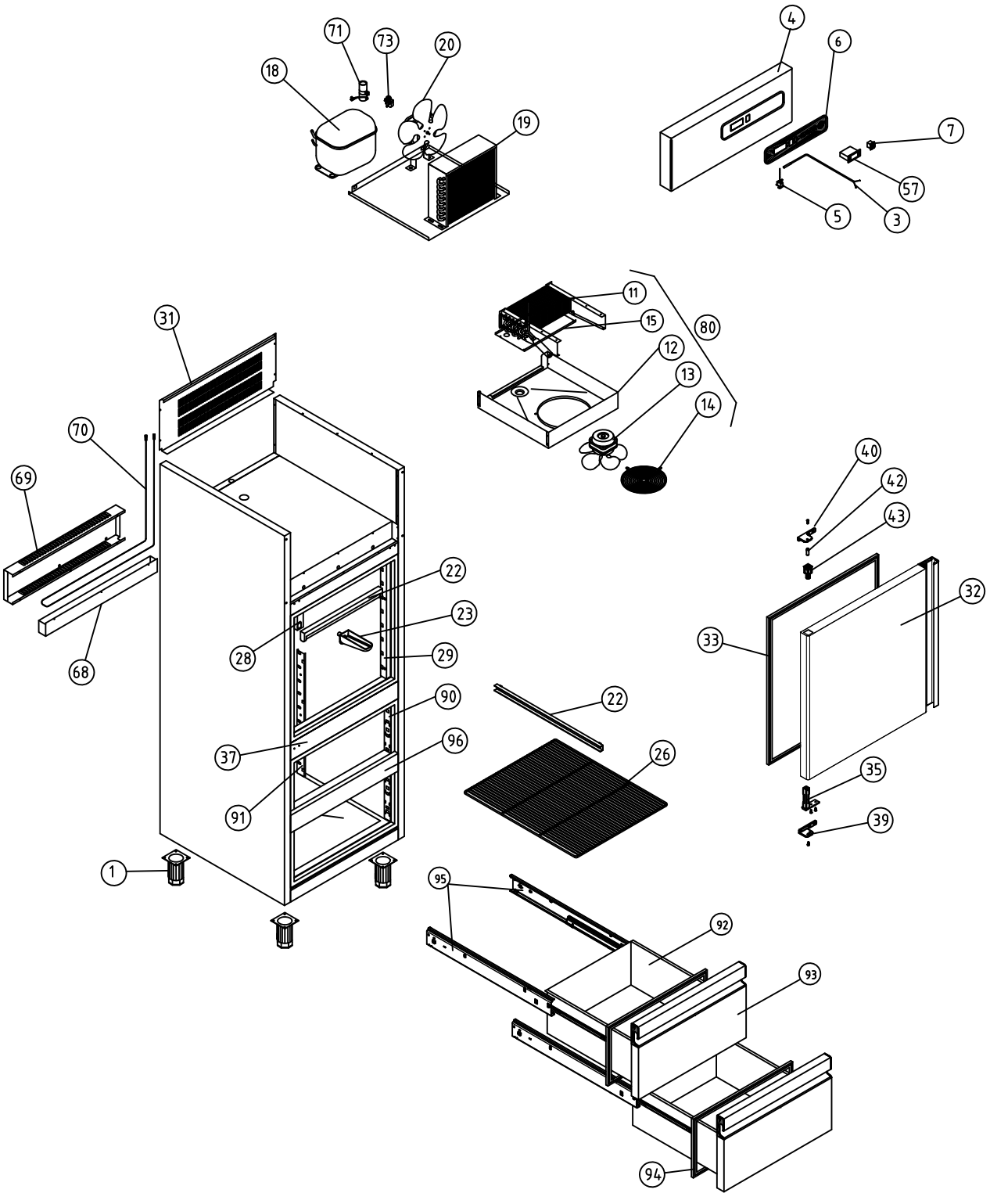

A1 ARMARIOS GASTRONORM DEPARTAMENTO MANTENIMIENTO CONGELADOS																		COD. PIEZA:		X	
COTAS SIN TOLERANCIA DIN 7168-f																		SUSTITUYE A:		.	
																		SUSTITUIDO POR:		.	
ANGULAR	GRADO TOLERANCIA	FINO	MEDIO	GRUESO	Material: MATERIAL ESPESOR																
	HASTA 10 mm	±1°		±1° 30'	Acabado: ACABADO																
	MAS DE 10 A 50 mm	±30'		±50'	COMÚN A	MODELO	Ud.	MODELO	Ud.	MODELO	Ud.	MODELO	Ud.	MODELO							
	MAS DE 50 A 120 mm	±20'		±25'		AF-802 2C	1														
	MAS DE 120 A 400 mm	±10'		±15'																	
	MAS DE 400 mm	±5'		±10'																	
LINEAL	GRADO TOLERANCIA	FINO	MEDIO	GRUESO																	
	HASTA 3 mm	±0,05	±0,10	±0,15																	
	MAS DE 3 A 6 mm	±0,05	±0,10	±0,20																	
	MAS DE 6 A 30 mm	±0,10	±0,20	±0,50																	
	MAS DE 30 A 120 mm	±0,15	±0,30	±0,80																	
	MAS DE 120 A 400 mm	±0,20	±0,50	±1,20																	
	MAS DE 400 A 1000 mm	±0,30	±0,80	±2,00																	
	MAS DE 1000 A 2000 mm	±0,50	±1,20	±3,00																	

A4	Nombre	Fecha	FAGOR Fagofri, s.a.		
Dibujado	A.J.GONZALEZ	Oct-2010			
Modificado					
Escala 1:30	RECAMBIOS AFP-802 2C		Código máquina: CODIGO		

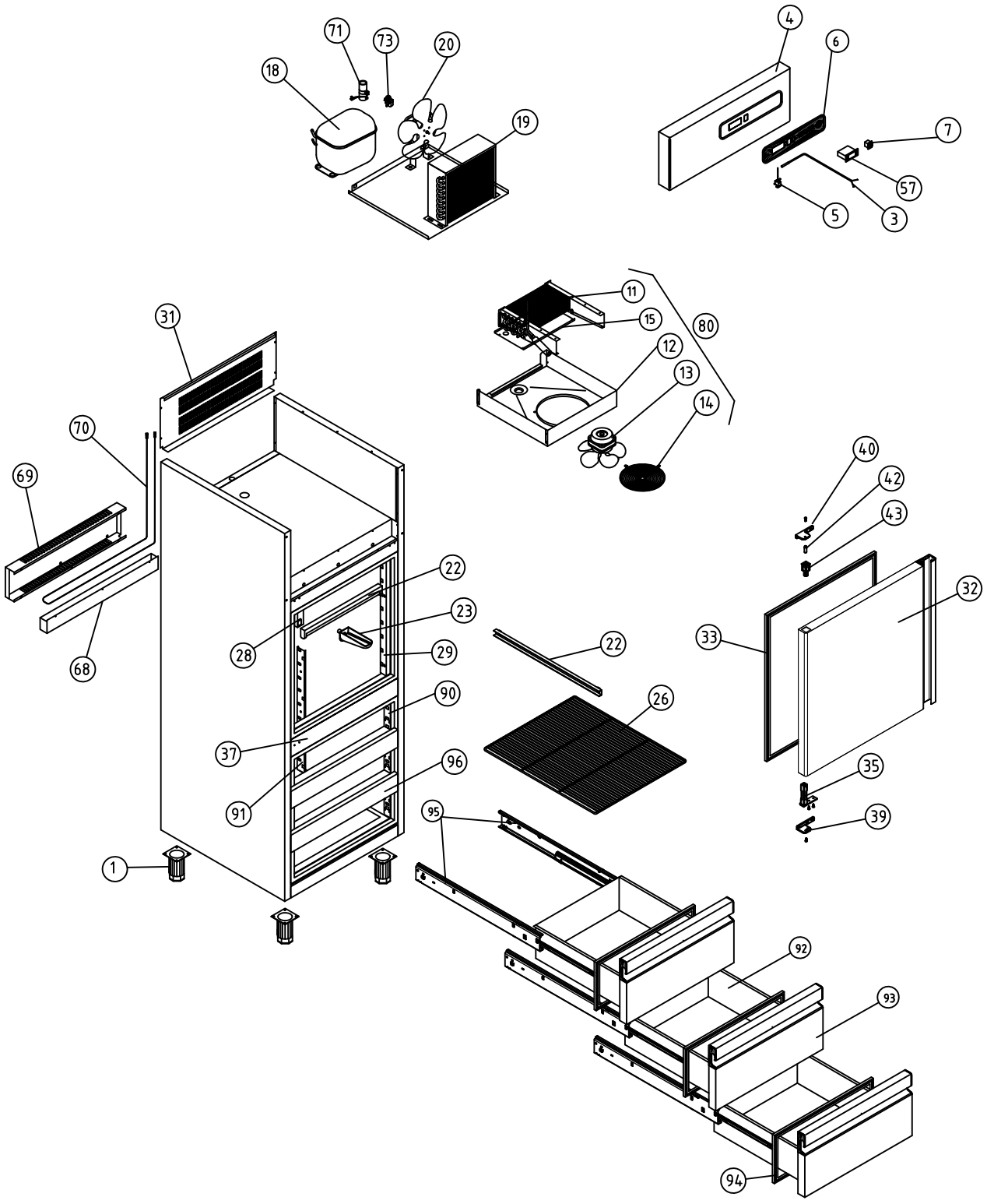

A1 ARMARIOS GASTRONORM DEPARTAMENTO MANTENIMIENTO CONGELADOS				COD. PIEZA:	X
COTAS SIN TOLERANCIA DIN 7168-f				SUSTITUYE A:	.
Material: MATERIAL ESPESOR				SUSTITUIDO POR:	.
Acabado: ACABADO					

ANGULAR

GRADO TOLERANCIA	FINO	MEDIO	GRUESO
HASTA 10 mm	±1°		±1° 30'
MAS DE 10 A 50 mm	±30'		±50'
MAS DE 50 A 120 mm	±20'		±25'
MAS DE 120 A 400 mm	±10'		±15'
MAS DE 400 mm	±5'		±10'

LINEAL

GRADO TOLERANCIA	FINO	MEDIO	GRUESO
HASTA 3 mm	±0,05	±0,10	±0,15
MAS DE 3 A 6 mm	±0,05	±0,10	±0,20
MAS DE 6 A 30 mm	±0,10	±0,20	±0,50
MAS DE 30 A 120 mm	±0,15	±0,30	±0,80
MAS DE 120 A 400 mm	±0,20	±0,50	±1,20
MAS DE 400 A 1000 mm	±0,30	±0,80	±2,00
MAS DE 1000 A 2000 mm	±0,50	±1,20	±3,00

COMÚN A

MODELO	Ud.	MODELO	Ud.	MODELO	Ud.	MODELO	Ud.	MODELO
AF-802 3C	1							

A4	Nombre	Fecha
Dibujado	A.J.GONZALEZ	Oct-2010
Modificado		

FAGOR
Fagofri, s.a.

Escala		Código máquina:
1:30	RECAMBIOS AFP-802 3C	CODIGO