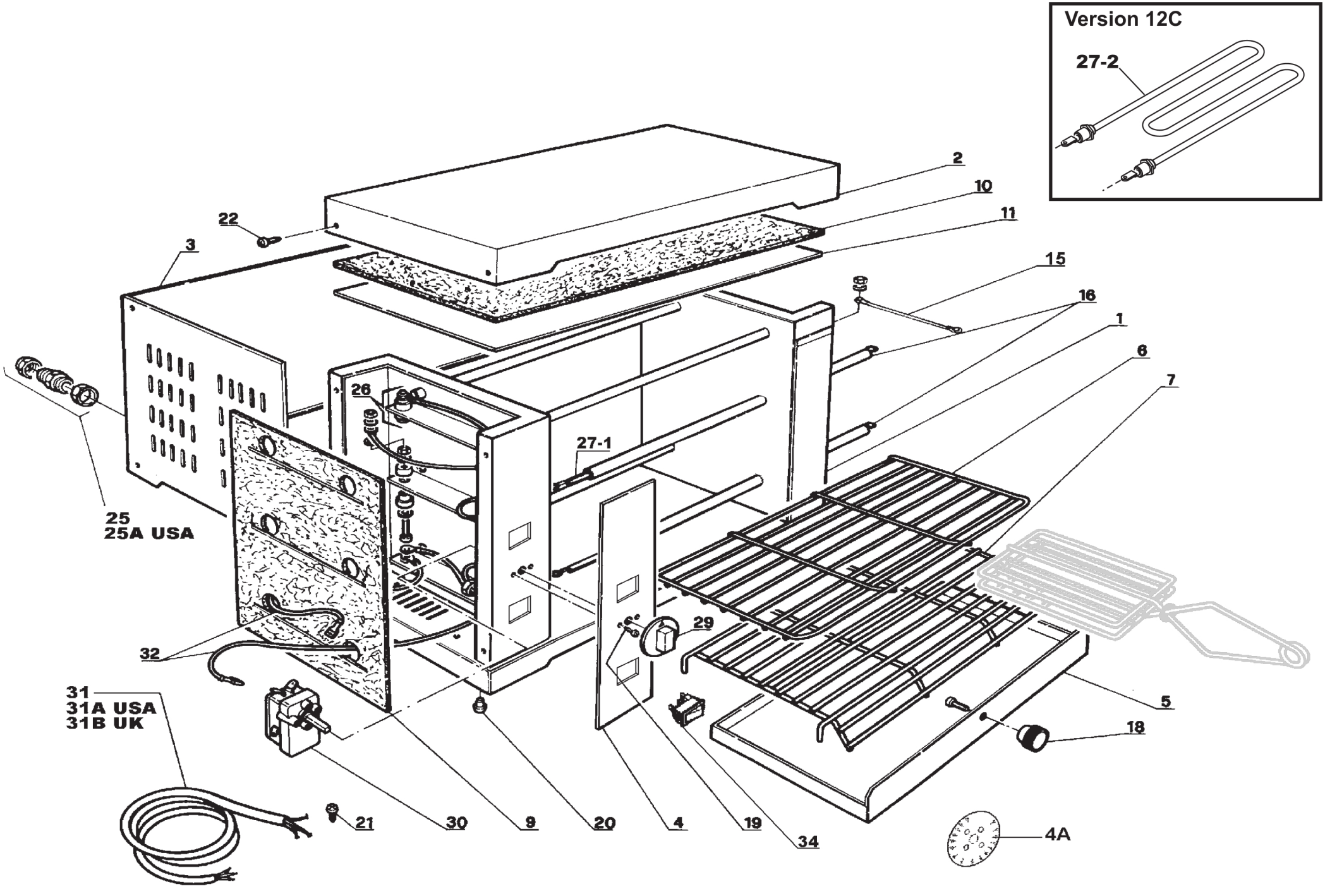
Version 12C
27-2
2
10
11
22
3
15
16
1
6
7
26
27-1
25
25A USA
29
32
31
31A USA
31B UK
5
18
21
30
9
20
4
19
34
4A

12Q Y09 - 12C CE tav. unica

Riferiment	Nome prodotto	Codice
1	STRUTTURA INOX 12Q Y09	IGS402143
2	Copertura superiore 12Q	IGS100T12
3	Mantello 12Q	IGS108T12
4	MOSTRINA S. 12Q Y09	IGS12Q_Y09
04A	QUADRANTE 15 MIN. TOSTIERE	IGS421403
5	Cassetto raccolta 6Q-12Q	IGS106T06
6	Griglia superiore 12Q Y09	IGS410153
7	Griglia inferiore 12Q Y09	IGS410173
11	Cielo 6Q-12Q	IGS120T06
16	TUBI AL QUARZO MM 390 6Q-12Q	IGS660T06
18	POMEL. cass. PD-CRT-LEI-TPO-Q	IGS333
20	Piedino 4Q-6Q-12Q	IGS361
25	PRESSACAVO PG13,5	IGS472
25A	PRESSACAVO PG13,5 USA	IGS472A
26	Isolat.ceram.compl.SAL-TOSTIERE	IGS630
27-1A	*Resist.110V.500W F.AL 2001 6Q-12Q	IGS402T06
27-1B	RES. AL QUARZO 600W 115V 230MN(6Q)	IGS403203
27-feb	RESISTENZE CORAZZATE 6-12Q	IGS403503
29	MANOPOLA TERMOST.-TIMER NERA	IGS114023N
30	TIMER TOSTONE	IGS406013
31	CAVO ALIMENTAZIONE 12Q Y09	IGS411333
32	CABLAGGIO 12Q Y09	IGS411363
34	DEVIATORE CORT VT	IGS316103