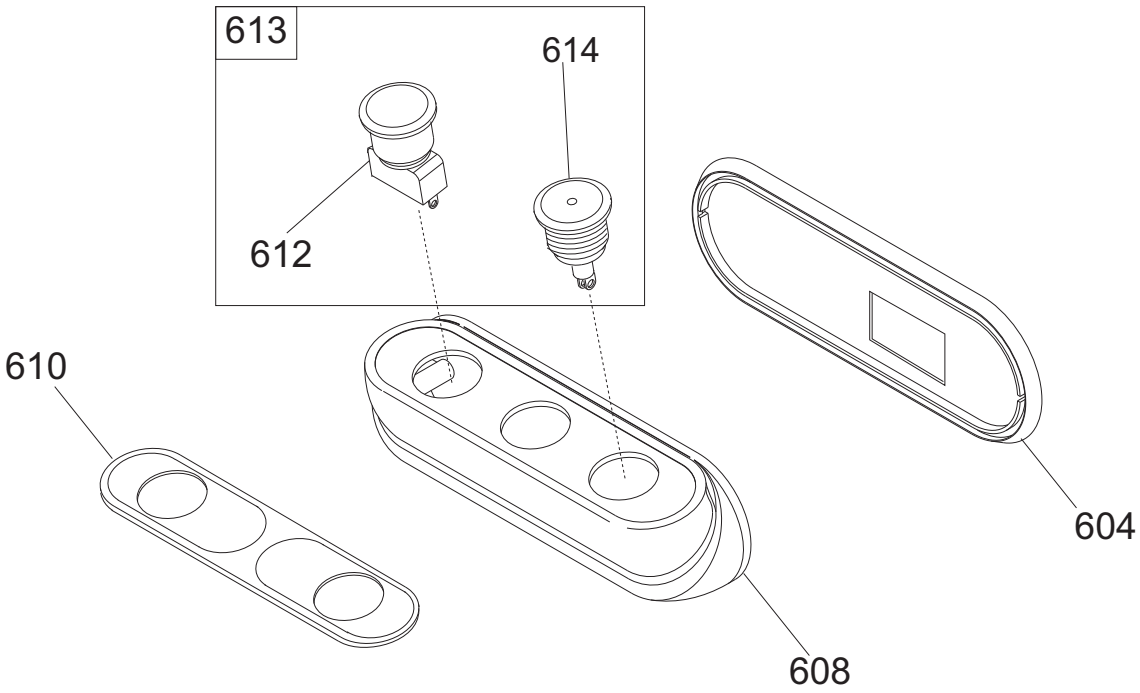
613
614
612
610
608
604

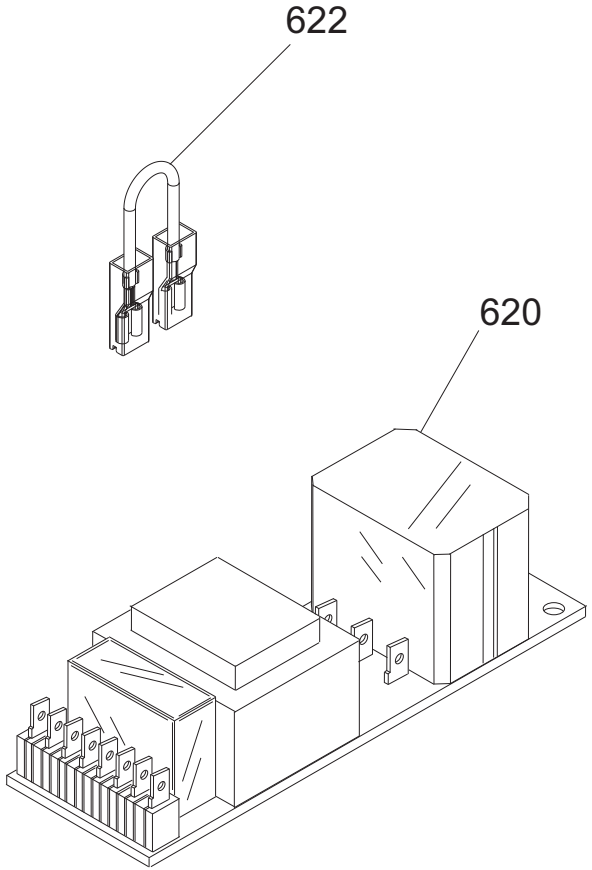
622
620

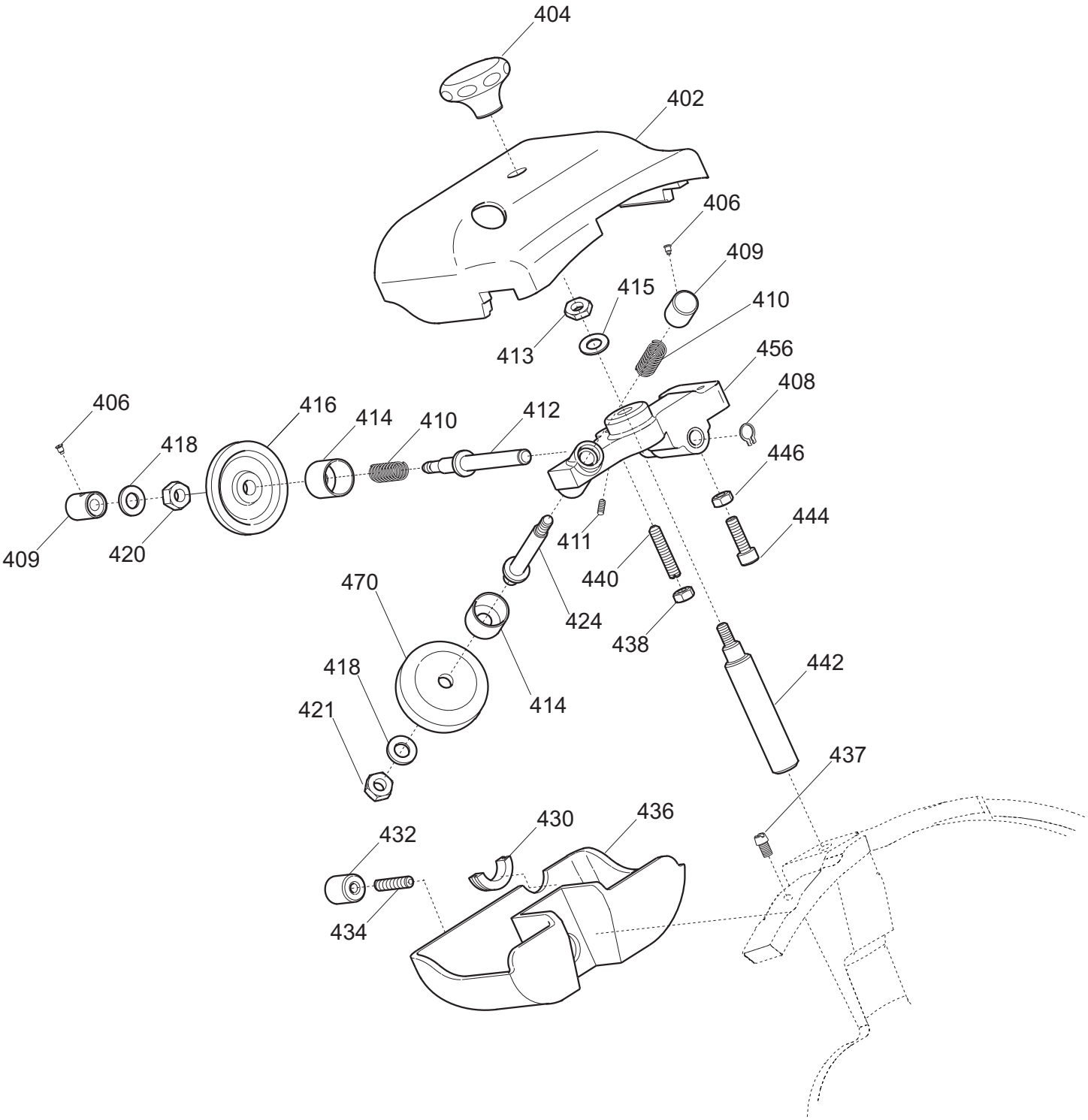
404
402
406
409
415
410
413
456
408
406
416
414
410
412
418
446
409
420
411
444
440
470
424
438
442
418
414
421
437
430
436
432
434

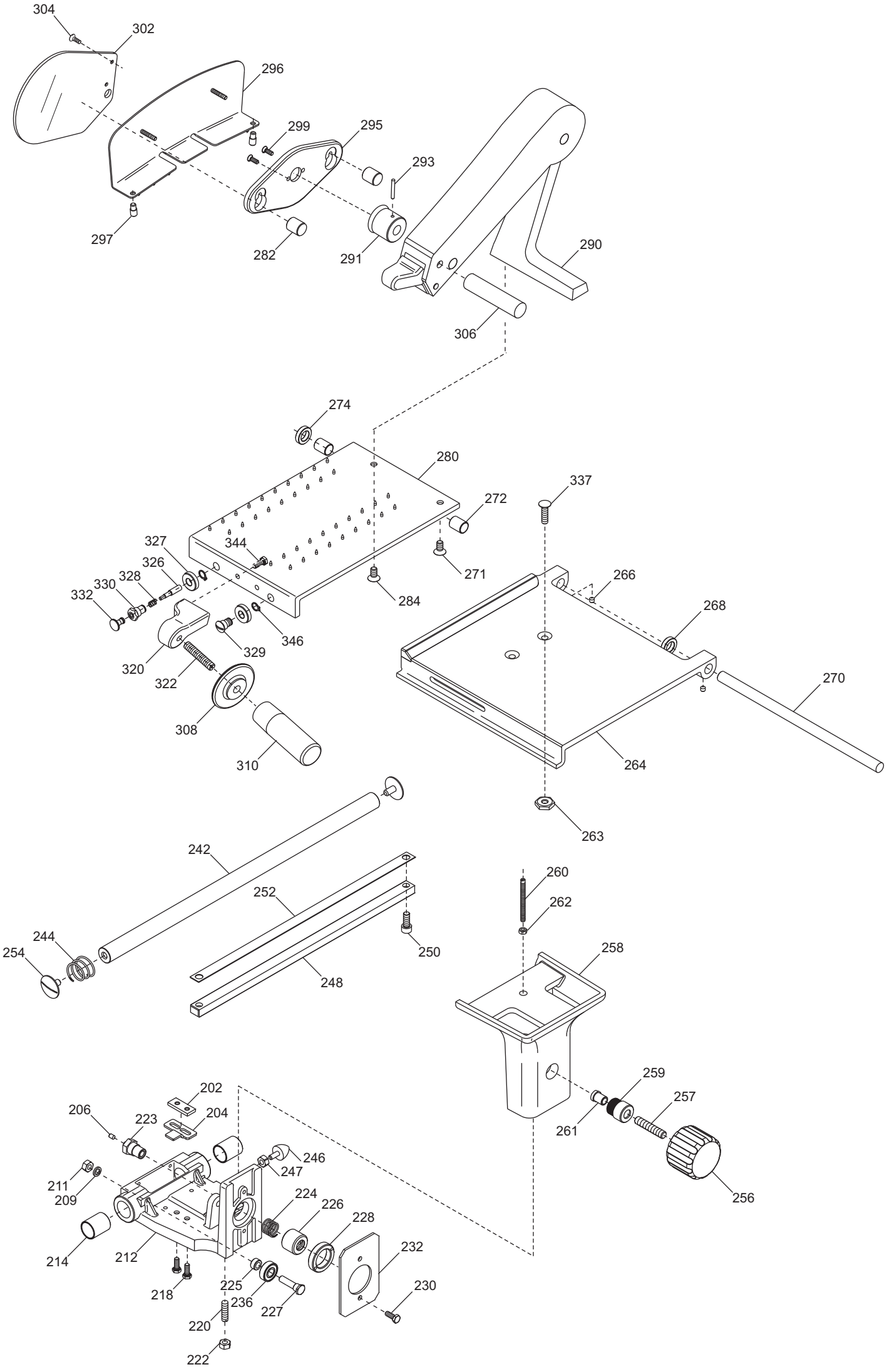
304
302
296
299
295
293
297
282
291
290
306
274
280
337
272
327
344
326
271
266
330
328
332
284
268
346
329
320
322
270
308
310
264
263
242
260
252
262
244
254
250
258
248
259
202
257
206
223
204
261
246
247
211
209
224
226
256
228
214
212
232
218
225
236
227
230
220
222

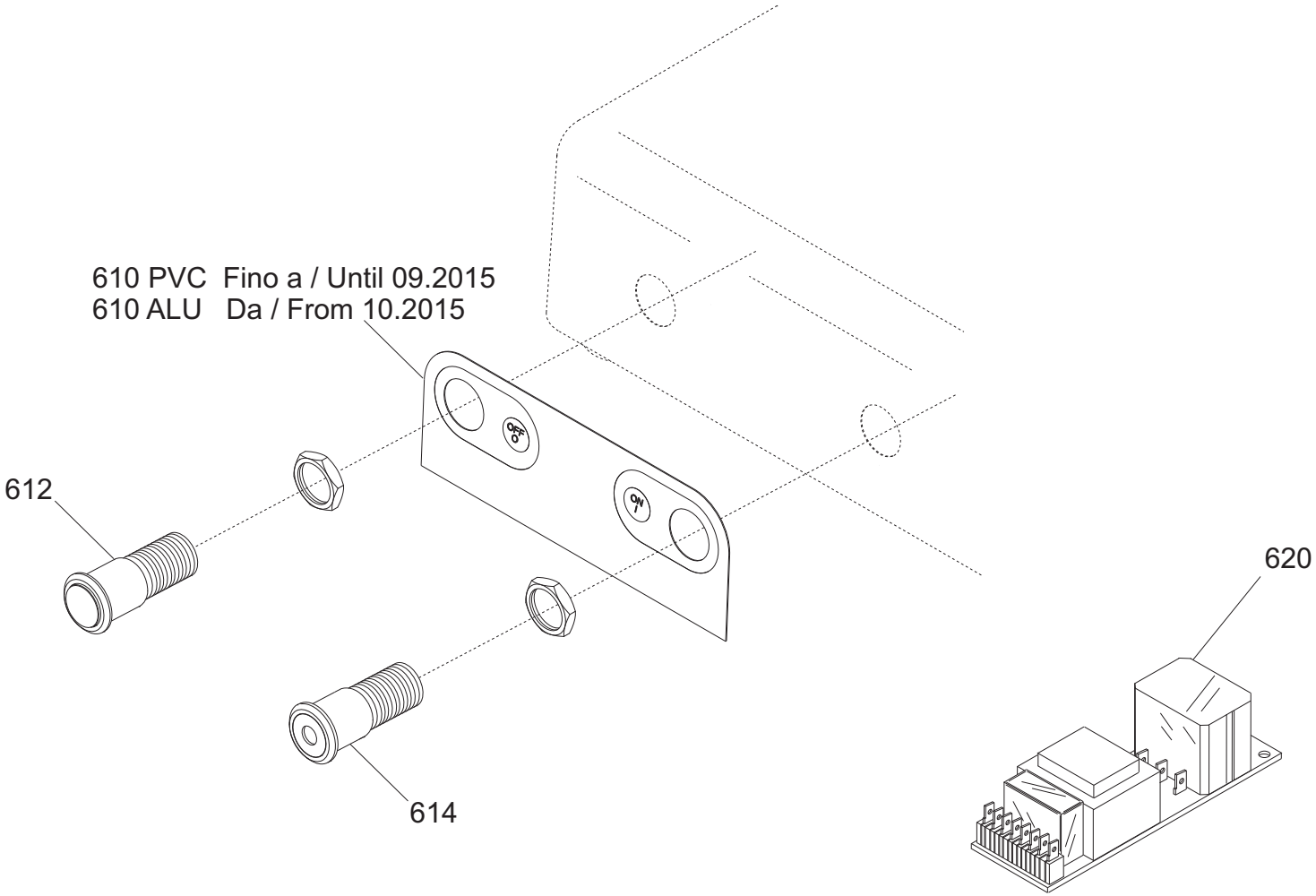
610 PVC Fino a / Until 09.2015
610 ALU Da / From 10.2015
612
614
620

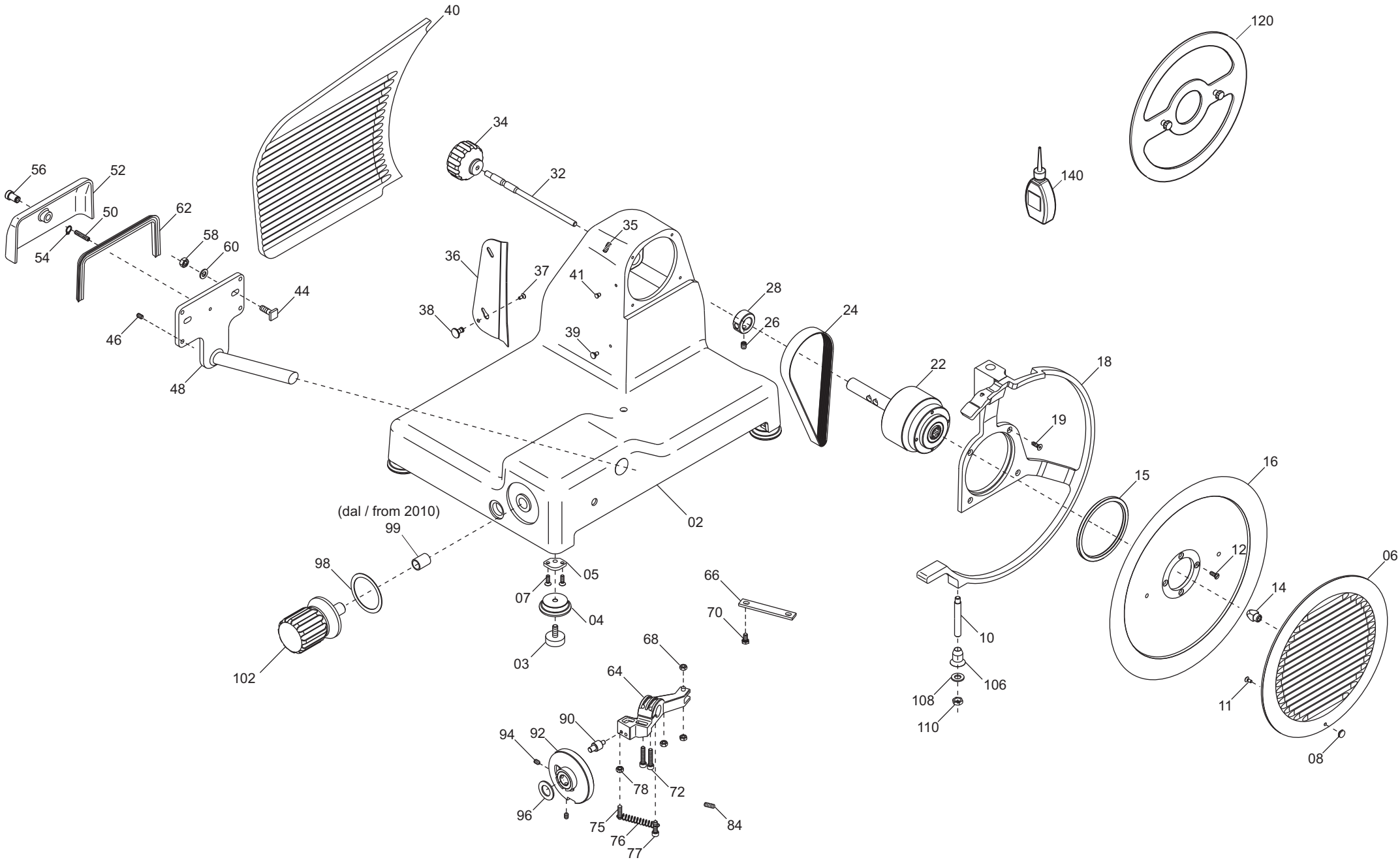
40
120
34
32
140
56
52
50
62
58
60
54
35
36
37
41
44
28
38
26
24
46
39
22
18
48
19
16
15
(dal / from 2010)
99
02
12
06
98
05
66
14
07
04
70
10
68
102
03
64
106
108
11
90
110
94
92
78
72
08
96
75
84
76
77

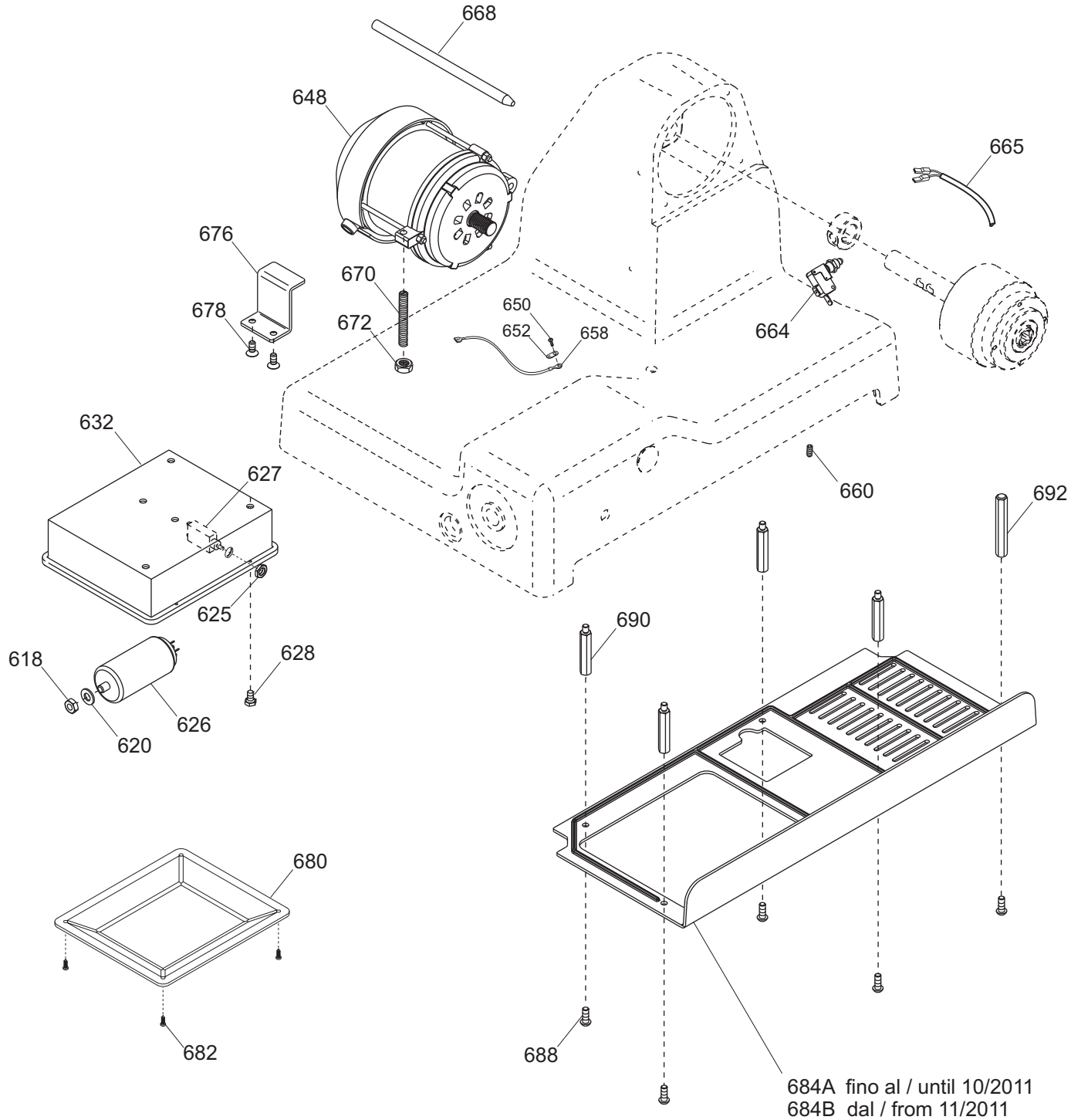
668
648
665
676
670
678
672
650
652
658
664
632
627
660
692
625
690
618
628
626
620
680
682
688
684A fino al / until 10/2011
684B dal / from 11/2011

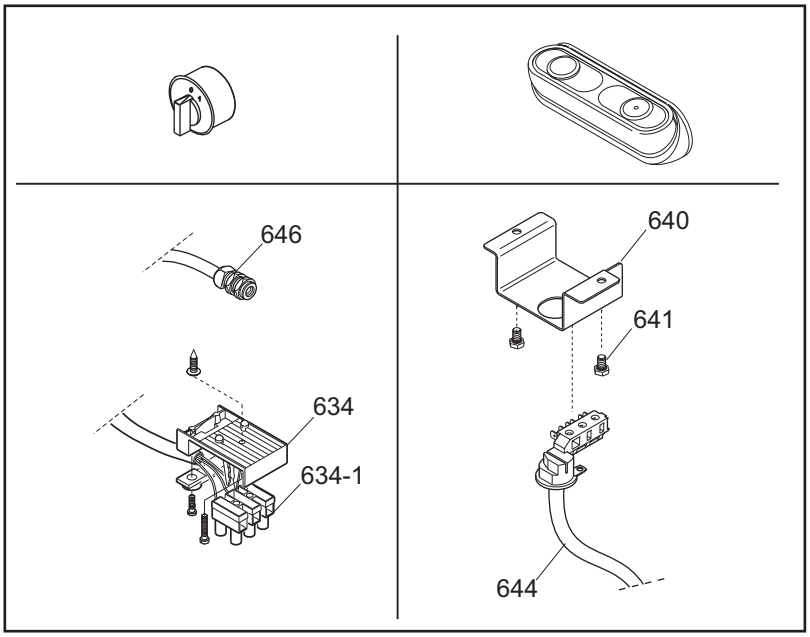
646
640
641
634
634-1
644

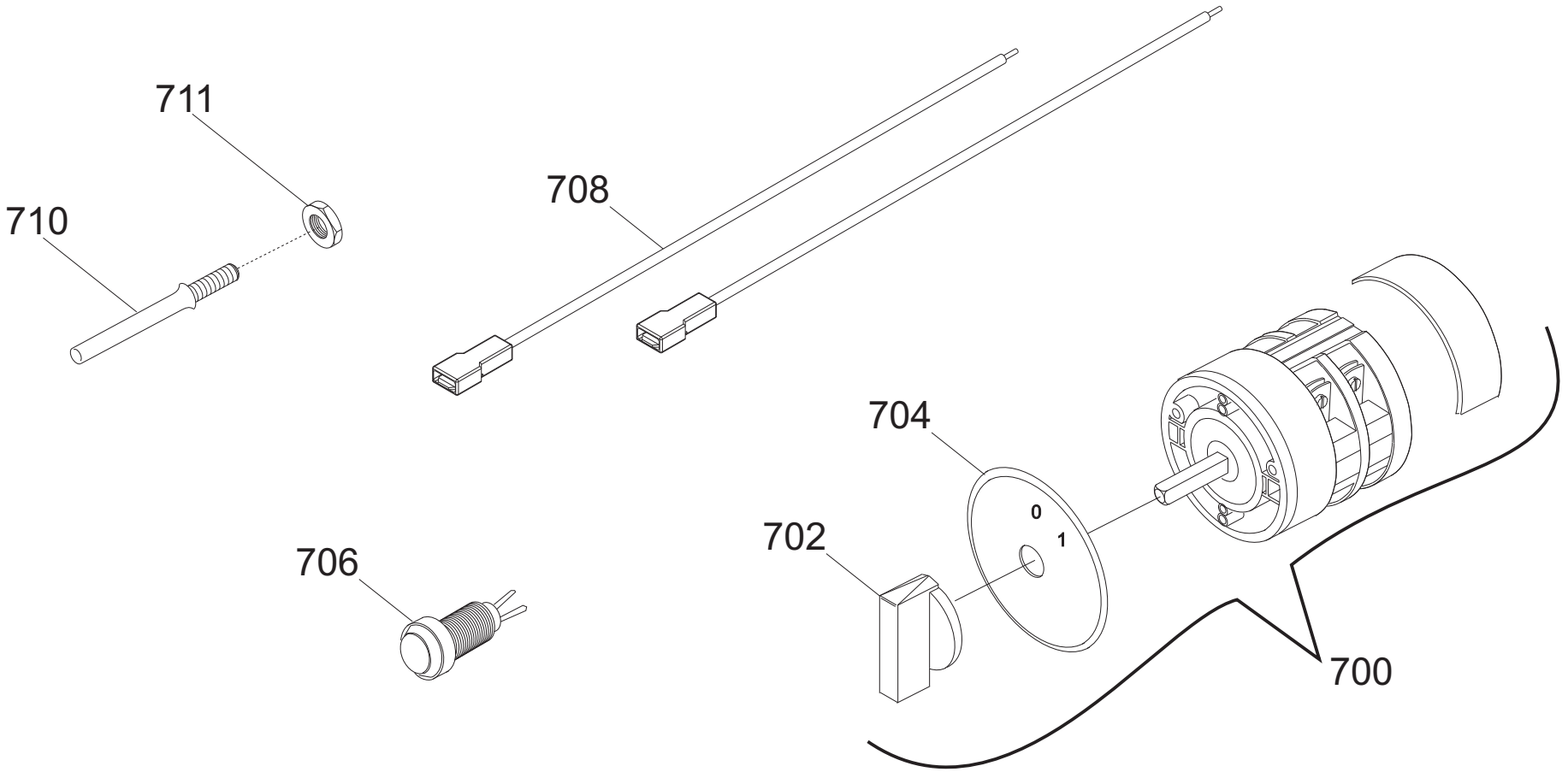
711
710
708
704
0
1
702
706
700

MANTEGNA 350 BS TOP UL

Riferime	Nome prodotto	Codice
700	INTERR. MN BREMAS. ROTATIVO	19410160
702	SPIA UNIFICATA 110-UL VOLT	19410405
704	PIOLINO MANOPOLA UL	19531370
706	DADO ES. DIN 439 M 6 BASSO	IX2439006
610 ALU	MASCH.ALLUM.PULSANT.SU CASSA ST.H.	19529364
610 PVC	MASCH.PULSANT.SU CASSA NEUTRA	19420364
612	PULS.ACC. NO Y10 RESIN. + CABL.	19410135C.10
614	PULS.ACC.CON SPIA Y10 RESIN.+CABL.	19410136C.10
620TF	SCHEDA POT.LED SID 230/400	19411000.12
620MN	SCHEDA POT.LED SID 110-230 OM.UL CB	19411102
-	CORPO PUL.SIDNEY MONTATA NO GUAR	19702030
604	GUARNIZIONE PULSANT.NEUTRA TONDA	19563034
608	SCATOLA PULSANTI SIDNEY	19563124
610	MASCHERINA X PULSANTIERA SIDNEY	19420163
612	PULS.ACC. NO	19410135.08
613	PULS.ACC.+PULS.SP.NO-NC STAG.+CABL.	19410135C.08
614	PULS.ACC.CON SPIA	19410136.08
620A	SCHEDA POT.LED SID 110-230 OM.UL CB	19411102
620B	SCHEDA POT.LED SID 400 OM. CB	19411103
622	CAVETTO X PONTE SCHEDA POT SID.UL	19410742
626	CONDENSATORE 20 UF OMOLOGAT.UL	19410320
627	PROTEZIONE TERMICA MOTORE PLD UL 4A	19410170
628	VITE TE DIN 933 M 6X08 T.F.	IX2933006008
632	SCATOLA RELAIS DAL 09	19563127.09
634-1	MORSETTIERA 3 POLI PA 27	19410822
634	SOTTOMORSETTO L.N.T.PA 228	19410820
640	PIASTRINA AD U P.CAVO PLD 300-350	19541743
644	CAVO ALIM.COMP. 110/60 PA 205	19410533
646	PRESSACAVO PG 11	19410805
648	MOTORE 300 UL C.PIATTA 115/60	194005072
650	VITE AUTOF.TCB+ DIN 7981 D 4,2X9,5	IX279814,2009,5
652	TARGHETTA MASSA TERRA	19420177
658	CAVETTO MASSA TERRA 300-385 UL	19410739
660	VITE SENZA TESTA DIN 916 M 6X8 NE	NE0916006008
664	MICRO INTERRUTT.MN X AFFETTATR	19410201
668	PERNO MOTORE LNR 350-385 SV	19540554
670	VITE SENZA TESTA DIN 913 M 8X45 CE	IX2913008045
676	STAFFA TIR. MOTORE MNT 300	19540345
680	COPERCHIO SCATOLA DAL 09	19563148.09
682	VITE AUTOF.TCB+ DIN 7981 D 3,5X13	IX279813,5013
684A	COPERTURA INFERIORE PLD 300	19563160
684B	COPERTURA INFERIORE PLD 300 Y11	19563160.11
688	VITE TBEI ISO 7380 M 6X12	IX27380006012
690	PERNO ESAG.SUP. COPER. LNR DAL 07	19540752.07
692	PERNO ESAG.SUP. MOTORE MNT	19540746
202	PIAST. SGANCIO CARR. PLD 300 DAL 08	19533260.08
204	PIAST. SGANCIO FILET.AFF.CE	19533200

206	PUNTALE SGANCIO 300-385 CE	19565001
209	RONDELLA PIANA DIN 125 D 8	IX2125008
211	DADO ES. DIN 934 M 8	IX2934008
212	CARRELLO PLD 300 AUTOL. LAV.PFUS	19500560
214	BOCCOLA AUTOLUBR.22.25.30	19324106
218	VITE TE DIN 933 M 6X18 T.F.	IX2933006018
220	PRIGIONIERO M8 OTTONE CARR.LNR 350	19337054
222	DADO ES. DIN 934 M 8	IX2934008
223	PERNO PER SGANC.300-330 LNR CE	19534036
224	MOLLA PER SGANCIO 300-370 CE	19390601
225	RONDELLA A SPESSORE CUSCINETTO	19346015
226	BUSSOLA FIL.X SGANC.300-330 CE	19534025
227	PERNO CUSCINETTO 250-330	19540805
228	GHIERA FILET.ESTER. 300-330 CE	19534030
230	VITE TE DIN 933 M 6X18 T.F.	IX2933006018
232	PIASTRINA CARRELLO 300-330 CE	19533007
236	CUSCINETTO CARR. 6000 2RS R11	19320154
242	BARRA TONDA CARR.22X495 300-330	19530607
244	MOLLA BARRA TONDA 300-330 SG CE	19390117
246	PARAC.CARRELLO D.25X25-M6X17 PARAB.	19560154
247	DADO ES. DIN 934 M 6	IX2934006
248	BARRA QUADRA 300-330 ZINCATA	19540107
250	VITE TCEI DIN 912 M 8X20	IX2912008020
252	PIASTRINA TEMPR. 300-330	19530807
254	VITE T.26 BARRA TONDA	19335002
256	MAN. BLOCCA GAMB. LNR	19522615
257	PRIGIONIERO M10 X GAMBO X CE	19336038
257	VITE SENZA TESTA DIN 913 M 10X50 CE	IX2913010050
258	GAMBO MNT 300 OSSIDATO	19510645
259	BUSSOLA INOX GAMBO 300 LNR-MNT	19534022
260	VITE SENZA TESTA DIN 913 M 6X30 CE	IX2913006030
261	BUSS.FRES FERMA MAN.300-370 CE	19534016
262	DADO ES. DIN 934 M 6	IX2934006
263	SPESSORE PIATTO CARNI LEO+BS2	19521154
264	PIATTO+PIATTINA MNT BS OSSIDATO	195104451
268	ANELLO PARACOLPO PIATTO MNT 300	19563252
270	ASTINA PRESSAMERCE BS2 MNT 300	19530445
271	VITE TSPEI DIN 7991 M 8X14	IX27991008014
272	BOCCOLE AUTOLUBR.14.16.20	19324103
280	SCORREV. 300 MNT BS2 OSSIDATO	19511645
282	MANOPOLA X STAFFA LNR BS2 350-385	19335256
284	VITE TSPEI DIN 7991 M 8X18	IX27991008018
290	BRACCIO MONTATO SPECIAL.SV 300	19700119
291	DISTANZIALE STAFFA INOX LNR BS1	19522830
293	SPINA ELASTICA DIN 1481 4X25	IX21481004025
295	FLANGIA 350-385 STAF.BS(ESTR)OSS	19511845
296	STAFFA+PUNT.LNR BS1 350/385	19700146
297	PARAC.P.MERCE BRACCIO SPE D8,5XHT10	19563207
299	VITE TSP- DIN 963 M 5X14	IX2963005014
302	PARAMANO BRACCIO SPECIALE VAS	19562376

304	VITE TSP- DIN 963 M 5X10	IX2963005010
306	MANOPOLA P.MERCE MRR BULTH	19522545
308	ELSA PRESSAMERCE LNR OSSIDATO	19522640
310	MAN. PRESSAMERCE LNR OSSIDATO	19522645
320	BLOCCH.IMPUG.LNR+VAS DAL 04	19525052
322	VITE SENZA TESTA DIN 913 M 10X50 CE	IX2913010050
326	PISTONCINO X BUSSOLA DAL 2004 BS2	19533666.04
327	ROTELLINA X PIATTO BS2 LNR 350-385	19563654
328	MOLLA X SGANCIO SCORRE.BS2 DAL 2004	19390454.04
329	PERNO ROTELL.PIATTO BS2 LNR 350-385	19540820
330	BUSSOLA SGANCIO SCORR.BS2 DAL 04	19538056.04
332	POMELLO PARALAMA _ LAV	19021110
337	VITE BLOCCAG.PIATTO MNT 300	19335044
346	ANELLI ARRESTO DIN 471 D 08E	IX2471008
402T	CAPPOTT. 300-385 LNR CE CERAM.	1903T1252C
402	CAPPOTT. 300-385 LNR CE OSSIDATA	19511252C
404	MAN.CAPP.AFF.LNR OSSIDATO	19522652
406	VITE BLOC.PULSANTE AFF.250-370	19335025
408	ANELLI ARRESTO DIN 471 D 08E	IX2471008
409	PULSANTE AFFILATOIO 330:370	19550208
410	MOLLA PERNO AFF.+SBAV. 300:385	19390309
411	VITE SENZA TESTA DIN 916 M 6X8 NE	NE0916006008
412	PERNO SBAVATURA 330:370	19540709
413	DADO ES. DIN 439 M 6 BASSO	IX2439006
414	BICCHIERINO AFF. LNR	19540718
415	RONDELLA PIANA DIN 125 D 6	IX2125006
416	MOLA SB.350 D.50 H.8 F.8	19300209
418	RONDELLA PIANA DIN 125 D 8	IX2125008
420	DADO ES. DIN 934 M 8	IX2934008
421	DADO ES. DIN 439 M 8 BASSO	IX2439008
424	PERNO AFFILATURA 330:370	19540708
430	GOMMINO ANTIVIBRANTE CAPP. LNR	19560152
432	MANOP.IX.VASCHETTA AFF. LNR	19335023
434	VITE SENZA TESTA DIN 913 M 6X20 CE	IX2913006020
436T	VASC.AFF.300-385 LNR CERAM.	1903T1253C
436	VASC.AFF.300-385 LNR OSSIDATA	19511253C
437	VITE RISCONT.CONICA ANELLO DAL 09	19336055.09
438	DADO ES. DIN 934 M 6	IX2934006
440	VITE SENZA TESTA DIN 913 M 6X30 CE	IX2913006030
442	PERNO COL.AFFILATOIO FRESATO LNR	19540452.09
444	CAPPUCCIO RISCONT.AFFIL. LNR	19336056
446	DADO ES. DIN 934 M 6	IX2934006
456	CORPO AF.300-385 LNR LAV	19021352
470	MOLA AF.330-385 D.48 H.15 F.8 Y10	19300108C.10
2	CASSA 300-330-350 MNT OSSIDATA	19510145
3	PARAC.PIEDINO D.30X10-M8X23	19560156.05
4	PIEDINO 350-385 05 LNR OSS	19522620.05
5	PIASTRINA PIEDINI PLD 300	19540660
6	INTERNO LAMA Y08 350 H.10 OSSID.	19510257
7	VITE TSP- DIN 963 M 5X14	IX2963005014

8	POMELLO PARAL. 350-385 LNR LAV.	19021156
10	PERNO X ANELLO MNT 350	19534073
12	VITE TSP- DIN 963 M 5X14	IX2963005014
13	VITE TSP- DIN 963 M 4X12	IX2963004012
14	QUADRETTO PARALAMA 250-330	19530905
15	ANELLO TENUTA 95X110X6 SC NBR	195621360
16	LAMA 350 - 57/4/280 NAZ. F.ESTR.	18350574280F
18	AN.PR.LAMA 350 MNT	19513047
19	VITE TSP- DIN 963 M 5X16	IX2963005016
22	PULEG.PIAT.MONT. MNT 300	19700347
24	CINGH.PIAT.(MNT) TB2 526 X 10	19310252
28	ANELLO PORTA MICRO 250-330	19540905
32	TIRANTE PARALAMA LNR 250 - MNT	19530551
34	MAN. TIR.PARALAM. LNR	19522610
36	PARAFETTA MNT 350	19531050
37	VITE TSP- DIN 963 M 4X08	IX2963004008
38	POMELLO PARALAMA _ LAV	19021110
39	PRIGIONIERO PARAF.LNR MNZ 250/385	19336052
40	VELA 350 MNT OSSIDATA	19510347
41	PRIGIONIERO PARAF.LNR MNZ 250/385	19336052
44	VITE BLOCC.VELA M8 X 24 MRR.300 SV	193350032
46	VITE SENZA TESTA DIN 913 M 8X10 CE	IX2913008010
48	PERNO MOV.+SUPP.VELA IX.MNT 300	19530745
50	VITE SENZA TESTA DIN 913 M 6X20 CE	IX2913006020
52	COP.SUP.VELA 300 PLD OSS	19512260
54	ANELLI ARRESTO DIN 471 D 08E	IX2471008
56	MANOP.IX.COPERC.SUPP.VELA LNR	19335021
58	DADO ES. DIN 934 M 8	IX2934008
60	RONDELLA PIANA DIN 125 D 8	IX2125008
62	GUARN. COPER.SUP.VELA PLD 300	19563060
64	MOVIMENTO VELA PLD 300 LAVORATO	19500150
66	PIASTRINA MOV. 300-370 ZINCATA	19540609
68	DADO ES. DIN 934 M 6	IX2934006
70	VITE TE DIN 933 M 6X12 T.F.	IX2933006012
75	PRIGIONIERO 6 X 25 OTTONE	19337002
76	MOLLA MOVIMENTO PLD 300	19390760
77	VITE TCEI DIN 912 M 6X20	IX2912006020
78	DADO ES. DIN 934 M 6	IX2934006
84	PRIGIONIERO M6 X 17 OTTONE MRR.300V	19337032
90	RULLINO MOVIMENTO PLD DAL 08	19336073.08
92	ASSIEME CAMMA PLD CNV+RULLINO D.8	19563570
94	VITE SENZA TESTA DIN 916 M 6X8 NE	NE0916006008
96	RONDELLA ONDULATA 19	19342006
98	RONDELLA PLEX MAN.NUM.300-370	19562150
99	BOCCOLE AUTOLUBR.18.20.20	19324108
102	MAN. NUM. LNR 300-330	19522605
106	GHIERA SUPP ANELLO LNR 300-385	19534066
108	RONDELLA PIANA DIN 125 D 10	IX2125010
110	DADO ES. DIN 934 M 10	IX2934010
120	DISCO ESTRATTORE LAMA PER 350	19702512

140	AMPOLLA X OLIO PIENA	19563008