SAGI - ISOLA 153 CM CON PIANO REFRIGERATO, VETRINA CLAPPE
QI14PRV - 15-12-2004 » 21-03-2005

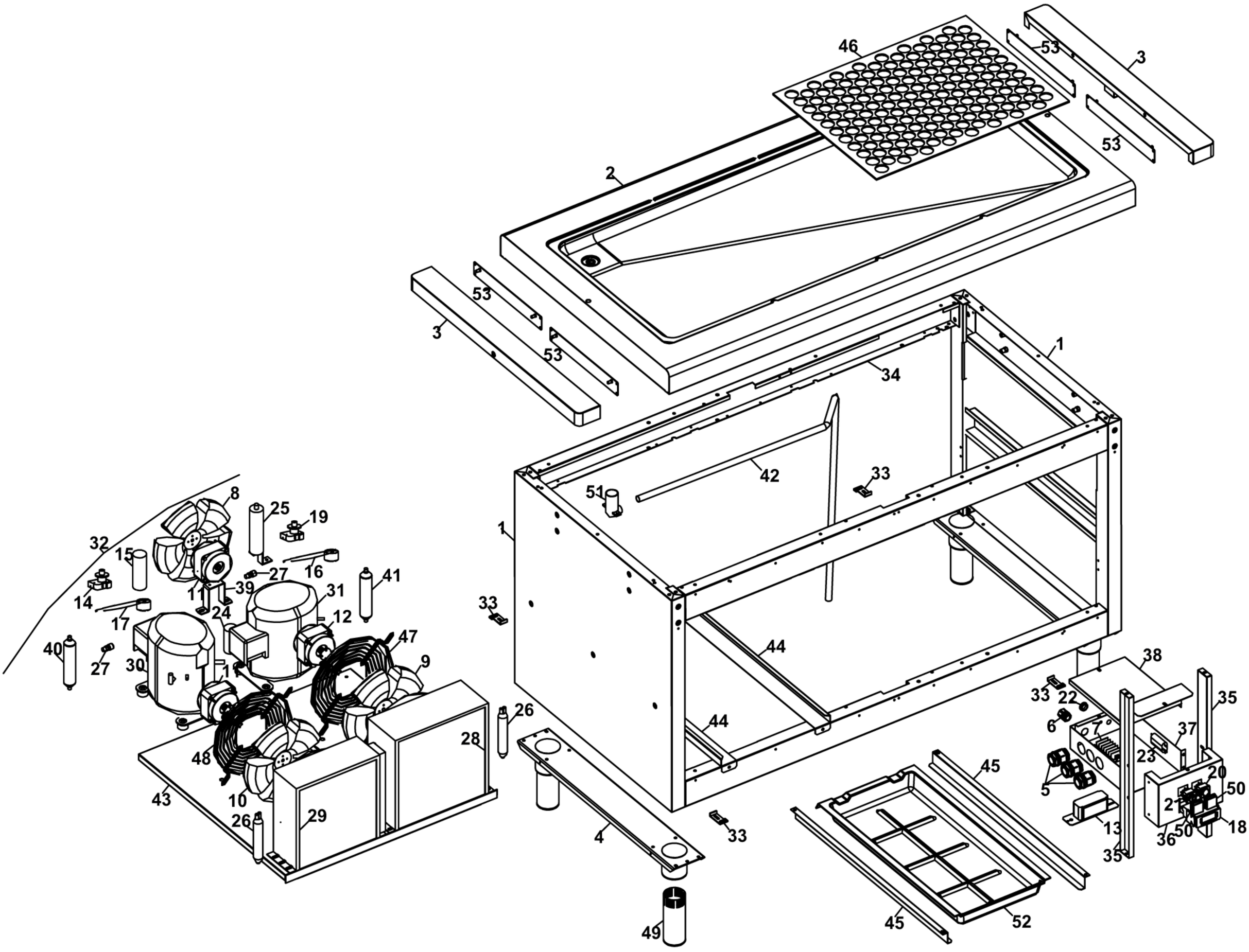

SAGI - ISOLA 153 CM CON PIANO REFRIGERATO, VETRINA CLAPPE
QI14PRV - A000300 - VETRINA REFRIGERATA CON CLAPPE - 15-12-2004 » 21-03-2005

