DESPIECE TECNICO

Secadoras
Dryers
Secheuses
Trockners
Essiccatoi

SERIE DIGITALES "MP"

Modelos:

SR-10 MP
SR-13 MP

Febrero 2007

FAGOR

Fagor Industrial

DOOR / PUERTA / PORTA / PORTE / TÜR (PAG.2)

Pos.	Código	SR-10 MP	SR-13 MP	Description	Descripción	Descrizione	Désignation	Bezeichnung
1	DO00V00044	1	1	Door set	Conjunto puerta	Telaio oblò	Ensemble porte	Tür kompl.
2	DO010Y0030	1	1	Door glass ring	Aro soporte cristal puerta	Anello supporto vetro oblò	Anneau support vitrage porte	Haltering türglas
3	DO1BE03437	1	1	Door foam	Junta espuma puerta	Guarnizione spugna	Mousse porte	Türgichtung
4	DO1BG06036	1	1	Door glass	Cristal puerta	Vetro oblò	Vitrage porte	Türglas
5	DO1FB02219	2	2	Door locking magnet	Cierre magnético puerta	Oblò che blocca magnete	Fermeture magnétique porte	Tür die magneter verriegelt
6	DO1FB03040	2	2	Hidden hinge	Bisagra oculta	Cerniera oblò	Charnière cachée	Scharnier versteckt

DOOR / PUERTA / PORTA / PORTE / TÜR

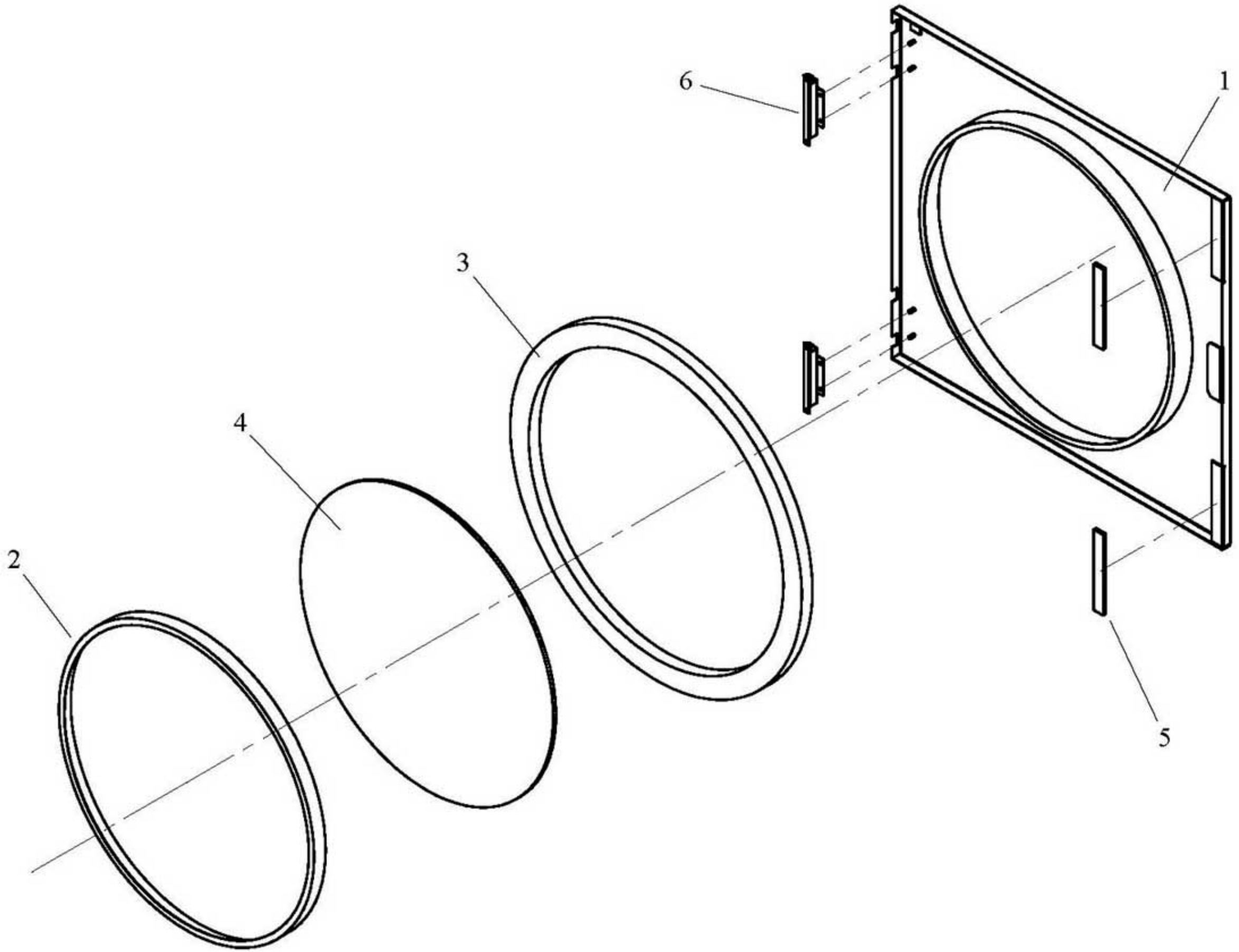

EXHAUST / VENTILACION / ASPIRAZIONE / VENTILATION / LÜFTUNG (PAG.4)

Pos.	Código	SR-10 MP	SR-13 MP	Description	Descripción	Descrizione	Désignation	Bezeichnung
1	DO1DE08312	1	1	Centrifugal fan	Ventilador centrífugo	Motoventilatore	Ventilateur centrifuge	Zentrifugalventilator
2	DO1DE08387	1	1	Fan protection	Rejilla ventilador	Piastra proterione ventilatore	Protecteur ventilateur	Ventilatorgitter

EXHAUST / VENTILACION / ASPIRAZIONE / VENTILATION / LÜFTUNG

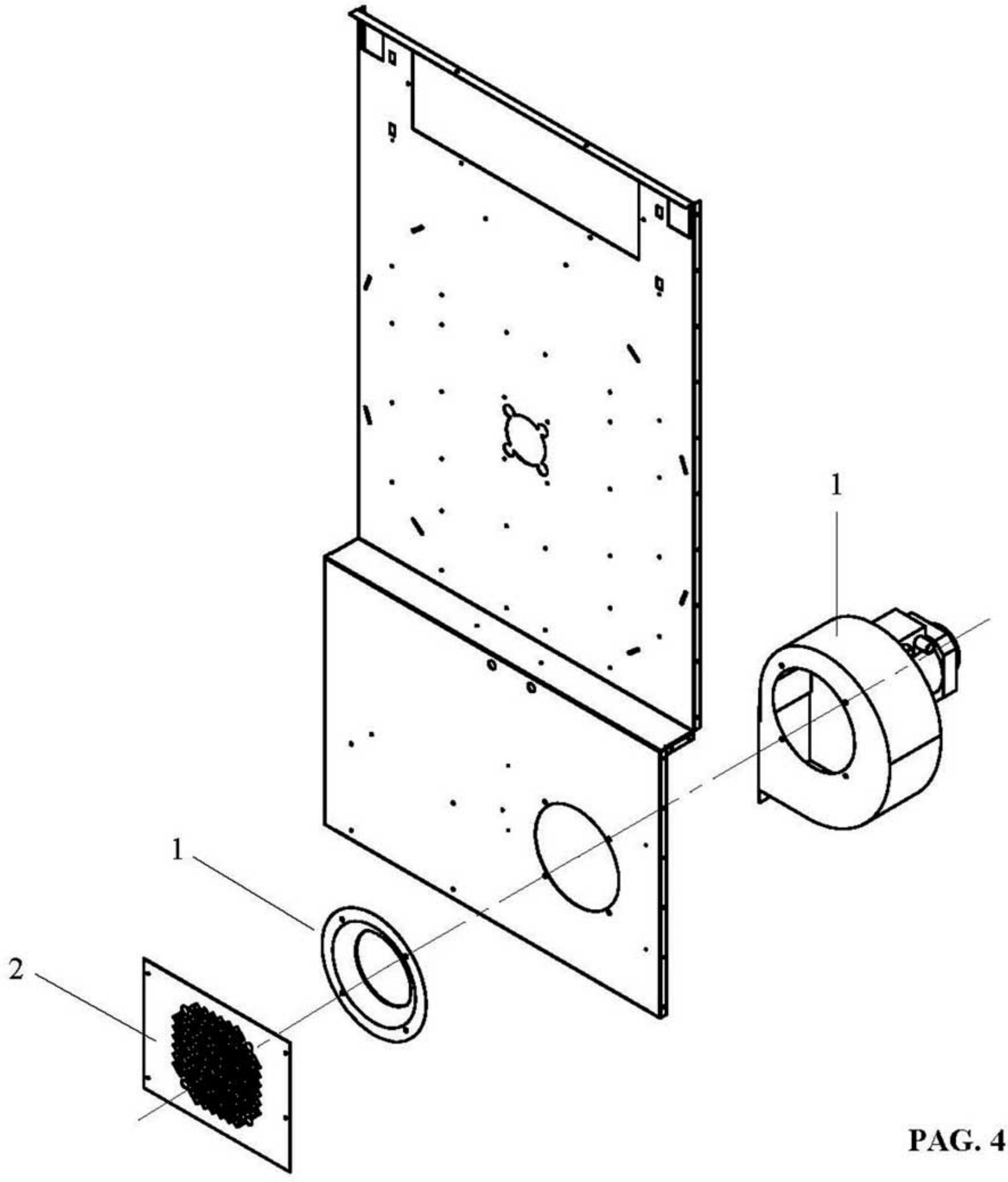

DRUM / TAMBOR / CESTO / TAMBOUR / TROMMEL (PAG.6)

Pos.	Código	SR-10 MP	SR-13 MP	Description	Descripción	Descrizione	Désignation	Bezeichnung
1	DO00V01001	1	1	Axle-radium	Eje-radios tamdor	Albero di raggie	Axe-rayons	Achse-Speicher-Satz
2	DO00V01016	3	3	Drum reinforcement	Refuerzo tambor	Placca rinforzo cesto	Renforcement tambour	Trommelverstärkung
3	DO00V01017	3		Drum suspender M12	Tirantes tambor M12	Tirante cesto M12	Tenseur tambour M12	Trommelspannvorrichtung M12
	DO00V11017		3	Drum suspender M12	Tirantes tambor M12	Tirante cesto M12	Tenseur tambour M12	Trommelspannvorrichtung M12

DRUM / TAMBOR / CESTO / TAMBOUR / TROMMEL

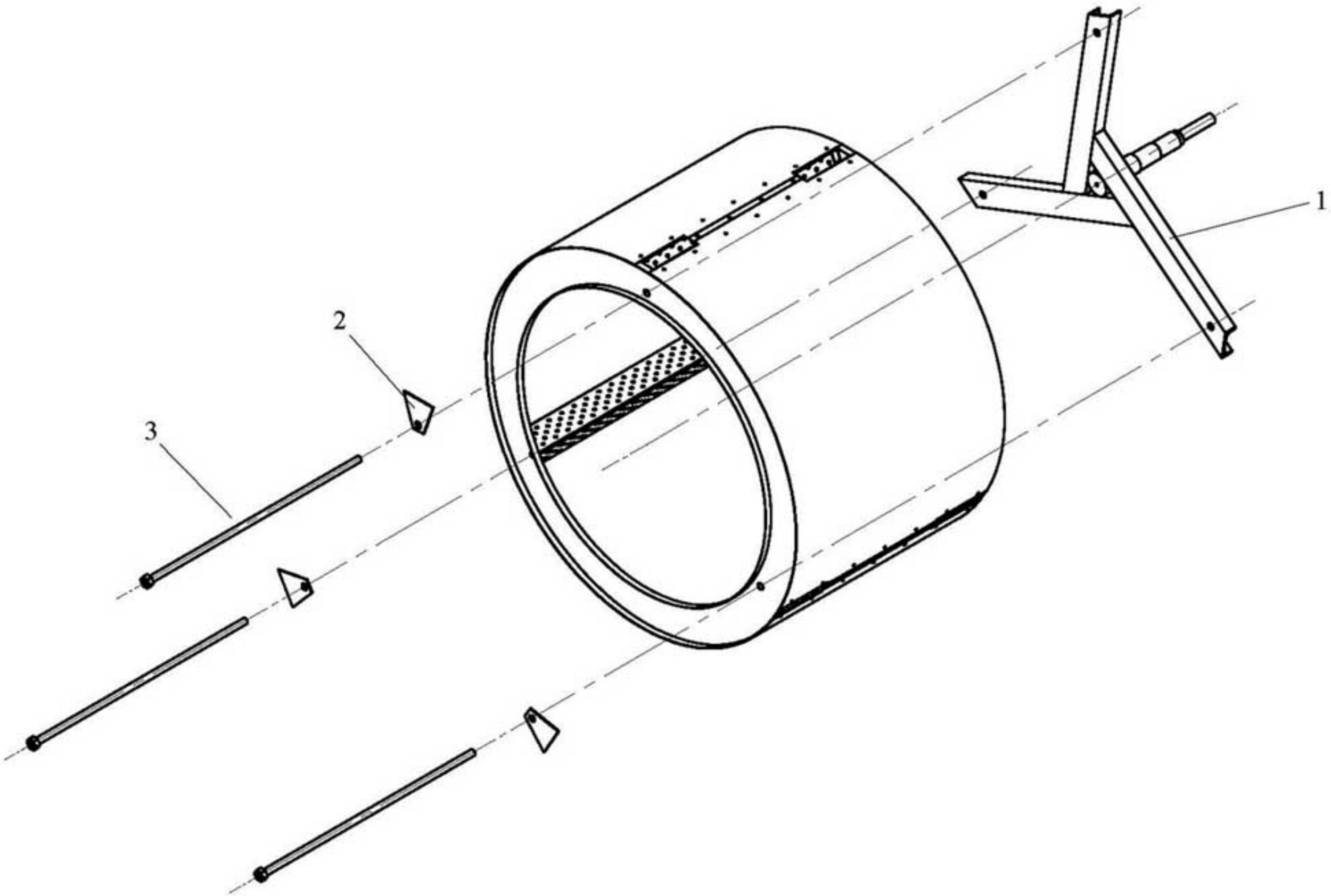

DRIVE / TRANSMISION / TRANSMISSIONE / TRANSMISSION / ÜBERTRAGUNG (PAG.8)

Pos.	Código	SR-10 MP	SR-13 MP	Description	Descripción	Descrizione	Désignation	Bezeichnung
1	DO00V00078	1	1	Torque arm	Brazo de reacción reductor	Braccio blocca riduttore	Bras contre couple	Rückwirkungsarm
2	DO00V00079	1	1	Bearing support	Soporte rodamiento	Piastra supporto sede cuscinetti	Support roulement	Lagersitz
3	DO01V01019	1		Drum set SF-8 MP Axle-radium	Conjunto tambor SF-8 MP Eje-radios tamdor	Cesto SF-8 MP Albero di raggie	Ens. tambour SF-8 MP Axe-rayons	Trommel kompl. SF-8 MP Achse-Speicher-Satz
3	DO01V11019		1	Drum set SF-13 Axle-radium	Conjunto tambor SF-13 Eje-radios tamdor	Cesto SF-13 Albero di raggie	Ensemble tambour SF-13 Axe-rayons	Trommel kompl. SF-13 Achse-Speicher-Satz
4	DO1DC07045	1	1	Gearbox motor	Motoreductor	Motore riduttore	Moteur reducteur	Motor reduktionsgetriebe
5	DO1ED40206	1	1	Bearing UCFC 206	Rodamiento UCFC 206	Cuscinetto con sede UCFC 206	Roulement UCFC 206	Lager UCFC 206
6	DO1ED40207	1	1	Bearing UCFC 207	Rodamiento UCFC 207	Cuscinetto con sede UCFC 207	Roulement UCFC 207	Lager UCFC 207
7	DO1GX10068	1	1	Key 8x7x60	Chaveta 8x7x60	Linguetta albero cesto 8x7x60	Clavette 8x7x60	Keil 8x7x60

DRIVE / TRANSMISION / TRANSMISSIONE / TRANSMISSION / ÜBERTRAGUNG

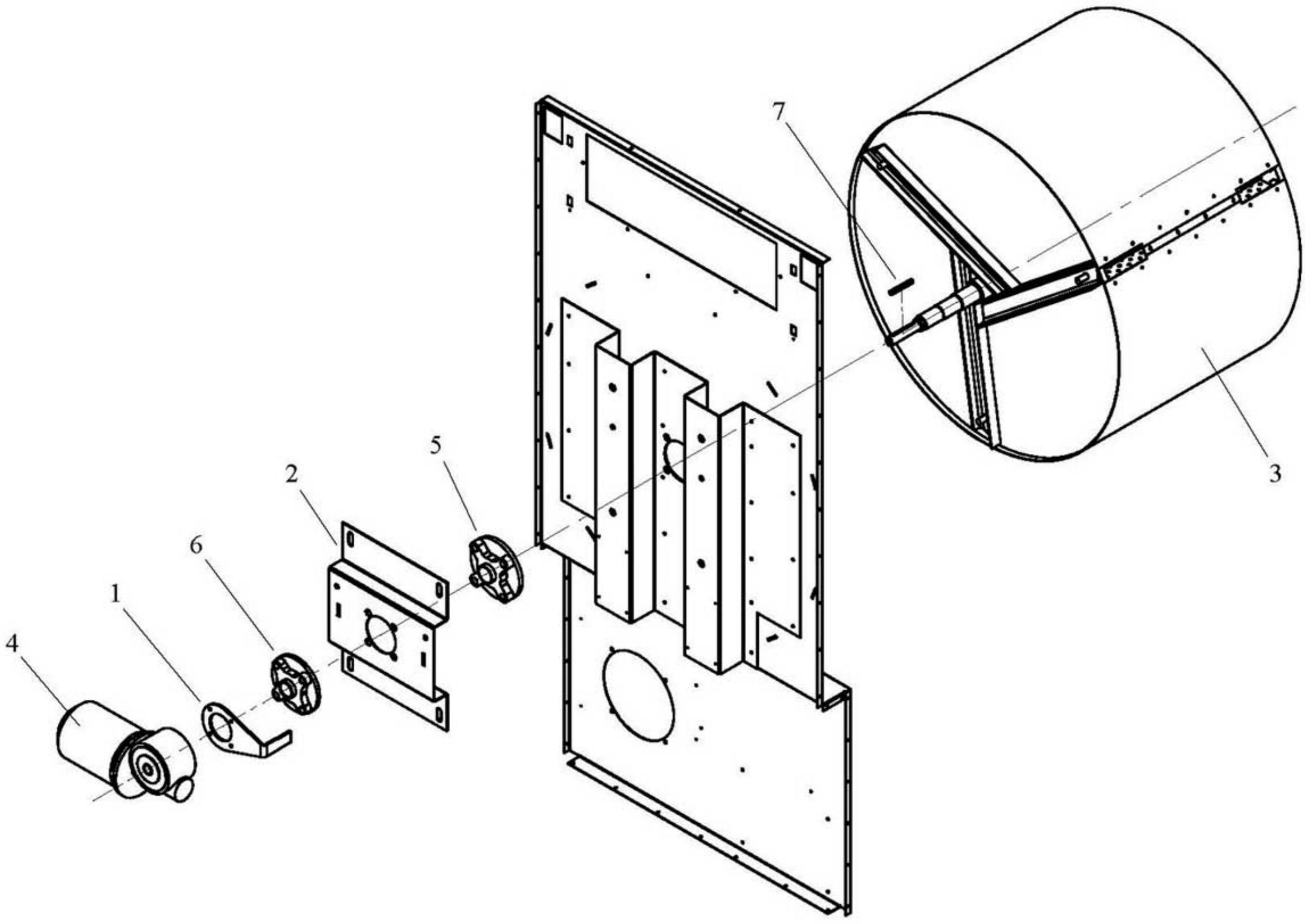

DIGITAL BODY/MUEBLE DIGITAL/CARROZZERIA DIGITAL/ MEUBLE DIGITAL/DIGITALKASTEN

Pos.	Código	SR-10 MP	SR-13 MP	Description	Descripción	Descrizione	Désignation	Bezeichnung
1	DO00V00023	1	1	Back lids reinforcement	Refuerzo tapas posteriores	Schiena centrale	Renfort couvercles arrière	Verstärkung hintere deckel
2	DO00V00028	1	1	Back superior lid	Tapa posterior superior	Schiena superiore	Couvercle arrière supérieur	Oberer hinterdeckel
3	DO00V00029	1	1	Back inferior lid	Tapa posterior inferior	Schiena inferiore	Couvercle arrière inférieur	Unterer hinterdeckel
4	DO00V00069	1	1	Front panel joint	Unión tapa intermedia	Pannello ass.vasca/frontale	assemble panneau frontale	Verbindung mitteldeckel
5	DO00V04003	1	1	Battery thermic protection lid	Tapa protección térmica bateria	Pannello protezione termica	Couvercle protection thermique	Deckel thermoschutz der batterie
6	DO01V00053	1	1	Inlet hoop	Aro refuerzo entrada	Anello circolare carico oblò	Cercle entrée	Eingangsverstärkungsring
7	DO07V00081	1	1	Fluff filter lid	Tapa filtro borra	Pannello ispezione filtro	Couvercle filtre bourre	Flugfilterdeckel
8	DO07V00067	1	1	Digital front panel	Tapa intermedia digital	Panello frontale	Panneau frontale digitale	Digital mitteldeckel
9	DO07V00068	1		Ceiling SF-8 MP	Techo SF-8 MP	Coperchio SF-8 MP	Plafond SF-8 MP	Plafond SF-8 MP
	DO07V10068		1	Ceiling SF-13 MP	Techo SF-13 MP	Coperchio SF-13 MP	Plafond SF-13 MP	Plafond SF-13 MP
10	DO1BC03036	4	4	Levelling feet	Pies nivelación	Piedini regolabili	Pieds de nivellement	Nivellierfüsse
11	DO1DG11155	1	1	Safety thermostat 180º	Termostato seguridad 180º	Termostato di sicurezza	Thermostat sécurité 180º	Sicherheitsthermostat 180º
12	DO1DH12310	1	1	MP microprocessor	Microprocesador MP	Microprocessore MP	Microprocesseur MP	Mikroprozessor MP
13	DO1DH12350	1	1	Micro. temperature sound	Sonda temperatura microp.	Sonda temperatura micro.	Sonde température microprocesseur	Temperaturfühler f.mikroprozessor
14	DO1DK13002	2	2	Safety micro	Micro seguridad	Micro di sicurezza	Micro sécunité	Sicherheitsmikroschalter
15	DO1DK13104	1	1	Emergency push-button	Pulsador paro emergencia	Pulsante emergenza completo	Bouton d'urgence	Notstoppdruckknopf
16	DO1DK13106	1	1	Emergency stop adhesive	Anagrama paro emergencia	Targa "Emergency Stop"	Anagramme arrêt d'urgence	Notstopanagramm
17	DO1DK13111	1	1	Reset rectanular button (Gas)	Pulsador reset rectangular (Gas)	Pulsante reset (Gas)	Bouton reset rectangulaire (Gaz)	Rechteckiger reset-druckknopf (Gas)
18	DO1DL15029	1	1	Caps top PG-29 (Electric)	Prensa estopa PG-29 (Electrico)	Passa cavo PG-29 (Electric)	Passe fil electrique PG-29 (Électrique)	Anschlussleitung PG-29 (Elektrische)
19	DO1DL15021	1	1	Caps top PG-16 (Gas-Steam)	Prensa estopa PG-16 (Gas-Vapor)	Passa cavo PG-16 (Gas-Vapore)	Passe fil elect. PG-16 (Gaz-Vapore)	Anschlussleitung PG-16 (Gas-dampfh)
20	DO1FB03060	2	2	Fluff filter lid handle	Tirador tapa filtro borra	Maniglia pannello filtro	Poignée couvercle filtre bourre	Griff des flugfilterdeckels
21	DO1FB03075	3	3	Magnet band	Banda magnética	Profilo magnetico	Bande magnétique	Magnetband
22	DO1FB90220	1	1	Polyprophilene clamp 6mm	Abrazadera polipropileno 6mm	Portasonda termostato in plastica	Collier polypropylène 6mm	Rohrschelle aus polypropylen 6mm
23*	DO1KS00012	1	1	Fluff filter bag	Saco filtro borra	Sacco filtro aria	Sac filtre bourre	Flugfiltersack

11* A partir del numero maquina 53552, la referencia del termostato seguridad es DO1DG11154 // After the number machine 53552, the reference of the security thermostat is DO1DG11154.

23* A partir del numero maquina 53697, la referencia del filtro es DO1SK00016 // After the number machine 53697, the reference of the filter is DO1SK00016.

DIGITAL BODY
MUEBLE DIGITAL
CARROZZERIA DIGITAL
MEUBLE DIGITAL
DIGITALKASTEN

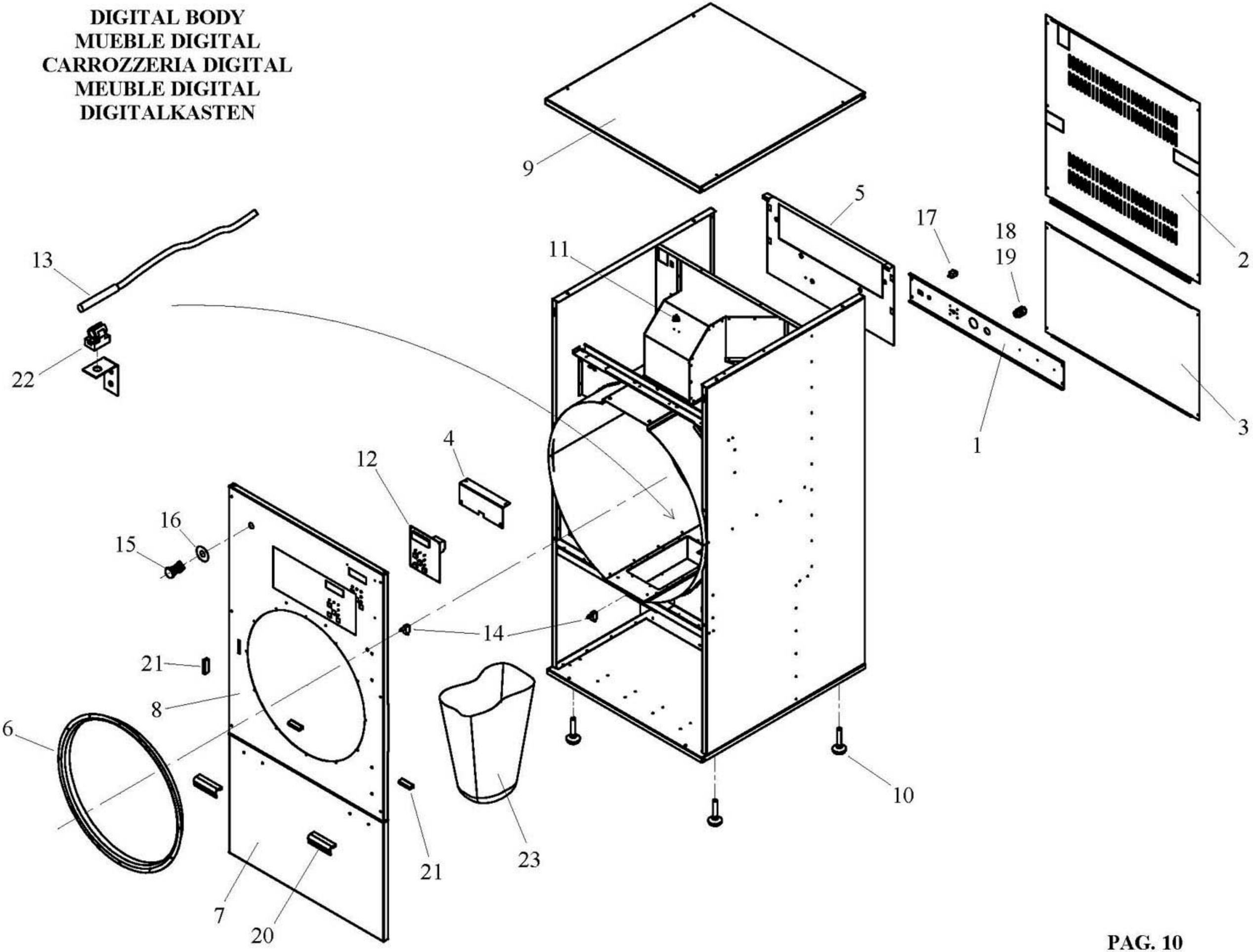

DIGITAL ELECTRIC BOX / CUADRO ELECTRICO DIGITAL / QUADRO ELETTRICO / TABLEAU ELECTRIQUE DIGITAL / DIGITALSCHALTTAFEL (PAG.12)
ELECTRICAL HEATING / CALEFACCION ELECTRICA / RISCALDAMENTO ELETTRICO / CHAUFFAGE ELECTRIQUE / ELEKTRISCHE HEIZUNG

Pos.	Código	SR-10 MP	SR-13 MP	Description	Descripción	Descrizione	Désignation	Bezeichnung
1	DO00V00024	1	1	Electric box	Cuadro eléctrico	Piastra porta cablaggio	Tableau électrique	Schalttafel
2	DO1BH07277	1	1	Earth indicator	Indicador tierra	Targa di terra	Indicateur terre	Erdungszeiger
3	DO1DC00074	1	1	Frequency control 0,25 kW	Variador frecuencia 0,25 kW	Variatore di frequenza 0,25kW	Variateur fréquence 0,25 kW	Frequenzumformer 0,25 kW
4	DO1DC01010	1	1	Feeding filter	Filtro alimentación	Filtro di linea	Filtre alimentation	Zuführungsfilter
5	DO1DC01050	2	2	Universal RC filter 220V	Filtro RC universal 220V	Filtro RC 220V	Filtre RC universel 220V	Universal RC Filter 220V
6	DO1DF10130	1	1	Fan contactor	Contactor ventilador	Mini contattore	Contacteur ventilateur	Schaltschutz ventilator
7	DO1DF10135	1	1	Resistors contactor	Contactor resistencias	Contattore resistenze	Contacteur résistances	Schaltschutz Widerständ
8	DO1DL14150	3	3	Connection boxes 4/6 mm	Regleta conexión 4/6 mm	Connettore plastica 4/6 mm	Réglette connexion 4/6 mm	Anschlussleiste 4/6 mm
9	DO1DL14156	1	1	Boxes lid 4/6 mm	Tapa regleta 4/6 mm	Fianco di chiusura 4/6 mm	Plateau réglette 4/6 mm	Deckel f. Anschlussleiste 4/6 mm
10	DO1DL14162	2	2	End stop	Tope final	Terminale plastica	Arrêtoir final	Endstopp
11	DO1DL14203	2	2	Fuse housing lane 35	Portafusible carril 35	Portafusibile 8,5x31,5	Porte-fusible rail 35	Sicherungshalter schiene 35
12	DO1DL14280	2	2	Fuse cartridge 2Amp	Cartucho fusible 2Amp	Fusibile ceramica 2Amp	Cartouche fusible 2Amp	Sicherungspatrone 2Amp
13	DO1DL14282	2	2	Fuse cartridge 6Amp	Cartucho fusible 6Amp	Fusibile ceramica 6Amp	Cartouche fusible 6Amp	Sicherungspatrone 6Amp
14	DO1AB01439	1	1	Diferential air pressure	Presostato diferencial	Pressostato diferenziale	Pressostat différentiel	Differentialdruckmesser
15	DO1DL14151	4	4	Connection boxes 10 mm	Regleta conexión 10 mm	Connettore plastica 10 mm	Réglette connexion 10 mm	Anschlussleiste 10 mm
16	DO1DL14157	1	1	Boxes lid 10 mm	Tapa regleta 10 mm	Fianco di chiusura 10 mm	Plateau réglette 10 mm	Deckel f. Anschlussleiste 10 mm

DIGITAL ELECTRIC BOX / CUADRO ELECTRICO DIGITAL / QUADRO ELETTRICO / TABLEAU ELECTRIQUE DIGITAL / DIGITALSCHALTTAFEL

ELCTRICAL HEATING/ CALEFACCION ELECTRICA / RISCALDAMENTO ELETTRICO/CHAUFFAGE ELECTRIQUE/ ELEKTRISCHE HEIZUNG

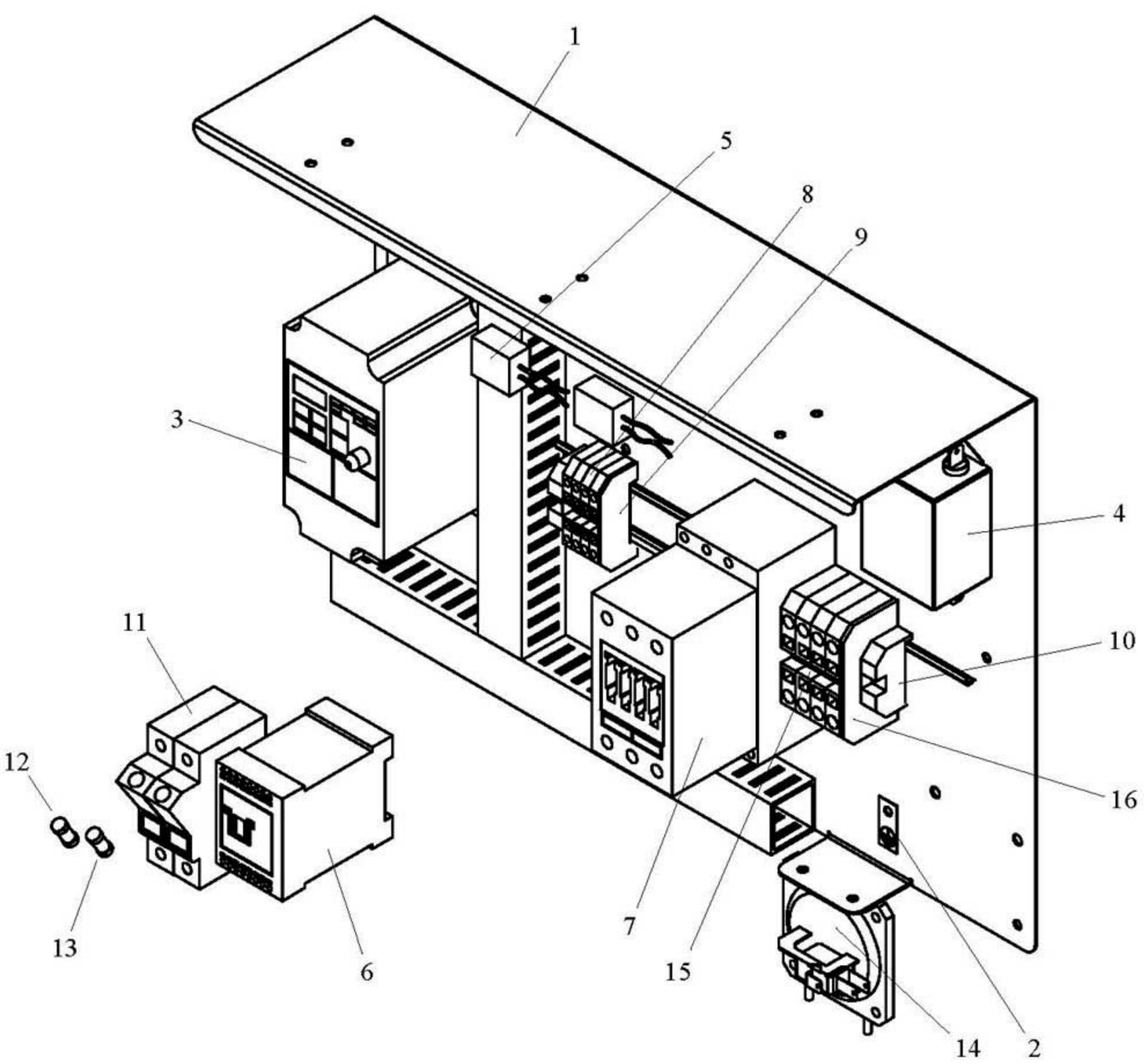

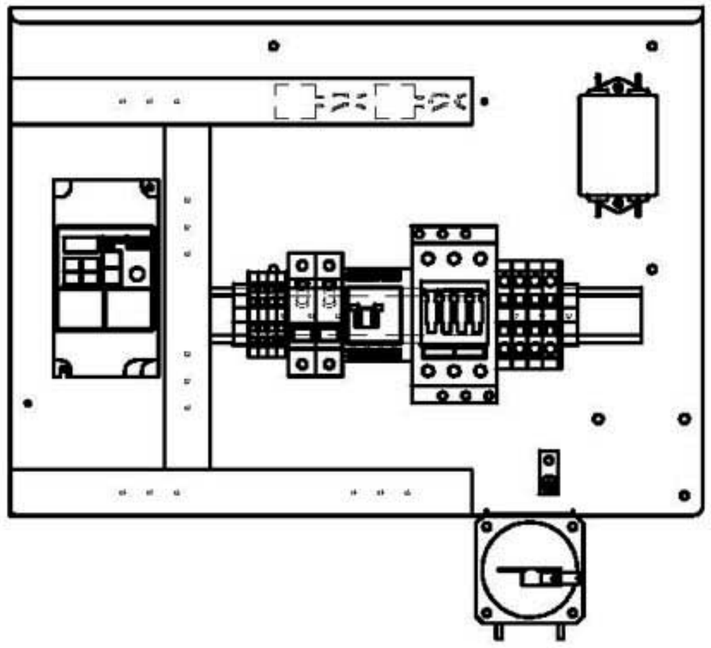

Pos.	Código	SR-10 M	SR-13 M	Descriptio	Descripció	Descrizion	Désignatio	Bezeichnun
1	DO00V00024	1	1	Electric box	Cuadro eléctrico	Piastra porta cablaggio	Tableau électrique	Schalttafel
2	DO1BH07277	1	1	Earth indicator	Indicador tierra	Targa di terra	Indicateur terre	Erdungszeiger
3	DO1DC00074	1	1	Frequency control 0,25 kW	Variador frecuencia 0,25 kW	Variatore di frequenza 0,25 kW	Variateur fréquence 0,25 kW	Frequenzumformer 0,25 kW
4	DO1DC01010	1	1	Feeding filter	Filtro alimentación	Filtro di linea	Filtre alimentation	Zuführengsfilter
5	DO1DC01050	1	1	Universal RC filter 220V	Filtro RC universal 220V	Filtro RC 220V	Filtre RC universel 220V	Universal RC filter 220V
6	DO1DF10130	1	1	Fan contactor	Contactor ventilador	Mini contattore	Contacteur ventilateur	Schalterschutz ventilator
7	DO1DF10656	1	1	Mini relay 220V AC	Minirelé 220V AC D. Conmutado	Mini relè 230V 2 cont.scambio	Minirelay 220V AC	Minirelais 220V AC
8	DO1DF10655	1	1	Mini relay base	Base 8 patas minirelé 2C	Basetta mini relè	Support minirelay	Minirelaishalter
9	DO1DL14150	7	7	Connection boxes 4/6 mm	Regleta conexión 4/6 mm	Connettore plastica 4/6 mm	Réglette connexion 4/6 mm	Anchlussleiste 4/6 mm
10	DO1DL14156	2	2	Boxes lid 4/6 mm	Tapa regleta 4/6 mm	Fianco di chiusura 4/6 mm	Plateau réglette 4/6 mm	Deckel f.anchlussleiste 4/6 mm
11	DO1DL14162	2	2	End stop	Tope final	Terminale plastica	Arrêtoir final	Endstopp
12	DO1DL14203	2	2	Fuse housing lane 35	Portafusible carril 35	Portafisibile 8,5x31,5	Porte-fusible rail 35	Sicherungshalter schiene 35
13	DO1DL14280	2	2	Fuse cartridge 2Amp	Cartucho fusible 2Amp	Fusibile ceramica 2Amp	Cartouche fusible 2Amp	Sicherungspatrone 2Amp
14	DO1DL14282	2	2	Fuse cartridge 6Amp	Cartucho fusible 6Amp	Fusibile ceramica 6Amp	Cartouche fusible 6Amp	Sicherungspatrone 6Amp
15	DO1AB01439	1	1	Diferential air pressure	Presostato diferencial	Pressostato diferenziale	Pressostat différentiel	Differentialdruckmesser

DIGITAL ELECTRIC BOX / CUADRO ELECTRICO DIGITAL / QUADRO ELETTRICO / TABLEAU ELECTRIQUE DIGITAL / DIGITALSCHALTTAFEL

GAS-STEAM HEATING / CALEFACCION GAS-VAPOR / RISCALDAMENTO GAS-VAPORE / CHAUFFAGE GAZ-VAPEUR / GAS-DAMPFHEIZUNG

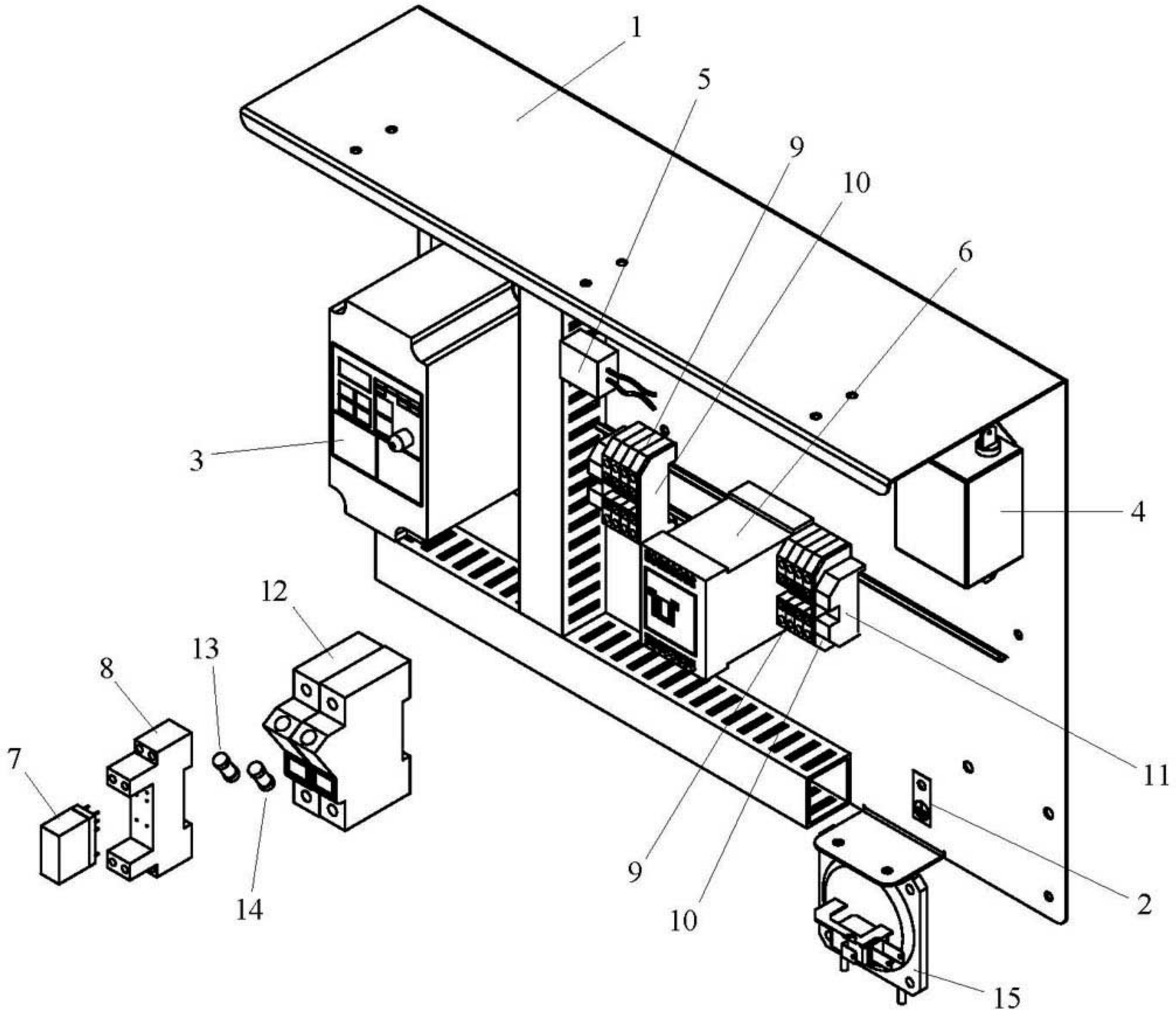

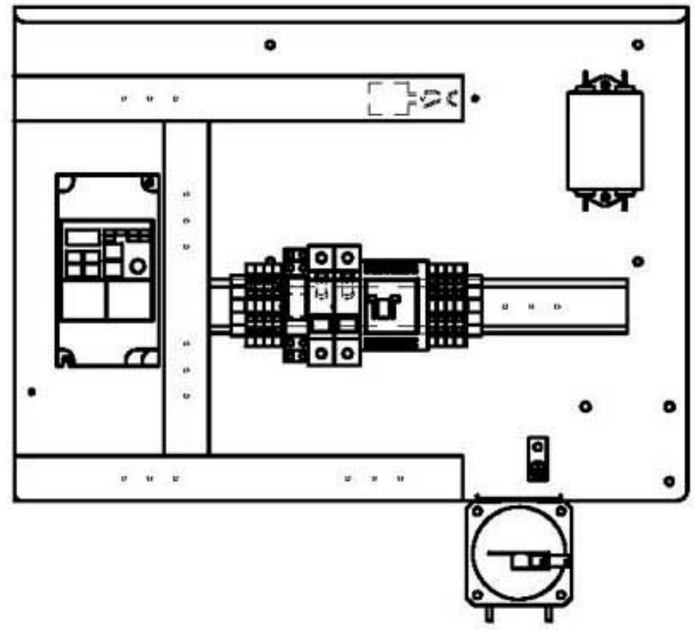

ELECTRICAL HEATING / BATERIA ELECTRICA / BATTERIA ELETTRICA / CHAUFFAGE ELECTRIQUE / ELEKTRISCHE HEIZUNG (PAG.16)

Pos.	Código	SR-10 MP	SR-13 M	Description	Descripción	Descrizione	Désignation	Bezeichnung
1	DO00V03000	1	1	Electric battery box	Caja bateria eléctrica	Schiena batteria elettrica	Boîte batterie électrique	Elektrische batterie gehäuse
2	DO00V03001	1	1	Electric battery right hand side	Lateral derecho bateria eléctrica	Fianco sinistro batteria elettrica	Côté droit batterie électrique	Elektrische batterie rechte seite
3	DO00V03002	1	1	Electric battery left hand side	Lateral izquierdo bateria eléctrica	Fianco destro batteria elettrica	Côté gauche batterie électrique	Elektrische batterie linke seite
4	DO00V03003	2	2	Deviation	Desviador	Separatore resistenza	Deviateur	Gabelung
5	DO1AC02257	6	9	Resistor 2000 W	Resistencia 2000 W	Resistenza alluminio 2000 W	Résistance 2000 W	Widerstand 2000 W

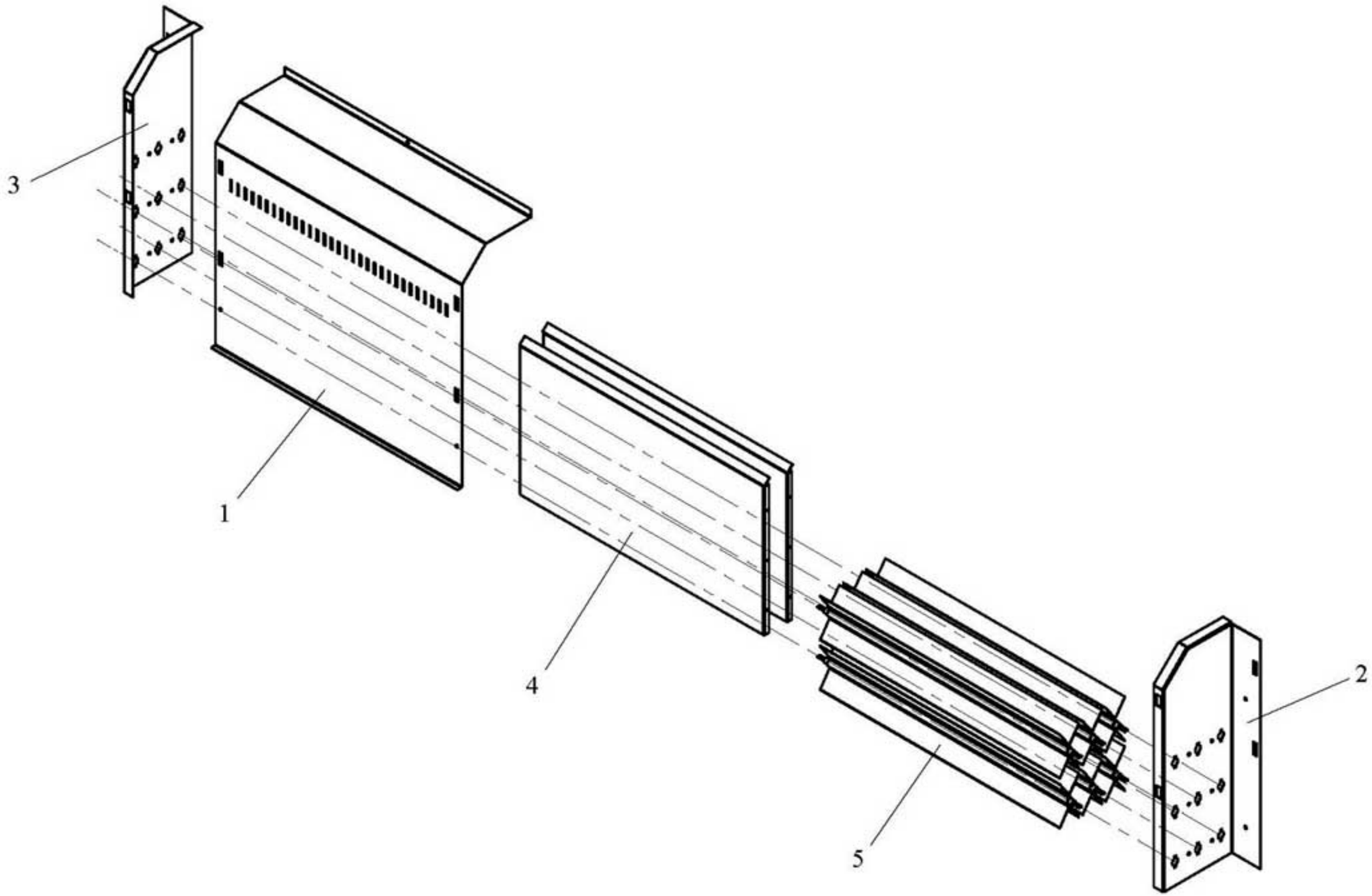
3
1
4
5
2

GAS HEATING / BATERIA GAS / BATTERIA GAS / CHAUFFAGE GAZ / GASHEIZUNG (PAG.18)

Pos.	Código	SR-10 MP	SR-13 MP	Description	Descripción	Descrizione	Désignation	Bezeichnung
1	DO00V04005	1	1	Gas burner support	Soporte quemador gas	Supporto bruciatore	Support brûleur gaz	Gasbrennerhalterung
2	DO01V04004	1	1	Gas box	Caja gas	Cassetto gas	Boîte gaz	Gasbox
3	DO01V04006	2	2	Electrode support	Soporte electrodos	Supporto elettrodi gas	Support electrode	Elektrodenhalter
4	DO010Y0404	1	1	Gas box window	Ventana caja gas	Sportello ispezione fiamma	Hublot boîte gaz	Fenster gasbox
5	DO1AB01415	1	1	Gas electrovalve	Electroválvula gas	Elettrovalvola gas	Electrovanne gaz	Elektroventil f.gas
6	DO1AB01416	1	1	Ionization circuit	Circuito ionización	Basetta elettronica	Circuit ionisation	Ionisationskreis
7	DO1AB01418	2	2	Aluminium conection 90º 1/2"	Racor aluminio 90º 1/2"	Raccordo alluminio 90º 1/2"	Raccord aluminium 90º 1/2"	Alu-verschraubung 90º 1/2"
8	DO1AB01490	2	2	Electrode	Electrodo	Elettrodo	Electrode	Elektrode
9	DO1AB01625	1	1	Gas burner	Quemador gas	Bruciatore gas	Brûleur gaz	Gasbrenner
10	DO1AB01667	1	1	Injector 2,3 mm (GLP)	Inyector 2,3 mm (Gas propano)	Ugello gas GLP 195	Injecteur 2,3 mm (Gas propane)	Injektor 2,3 mm (Propangas)
	DO1AB01669	1	1	Injector 4,2 mm (Natural gas)	Inyector 4,2 mm (Gas natural)	Ugello gas metano 420	Injecteur 4,2 mm (gaz naturel)	Injektor 4,2 mm (Erdgas)
11	DO1AB01671	1	1	Support injector	Porta inyector	Supporto ugello	Support injecteur	Injektorhalter
12	DO1DK00002	2	2	Electrode conector	Terminal electrodos	Connettore elettrodo	Connecteur electrode	Elektrodenanschluss
13	DO1DL17000	1	1	Lighting ionization connector	Conector encendido-ionización gas	Connettore basetta	Connecteur allumage-ionisation gaz	Schalter zündung gas-ionisierung
14	DO1DO02030	0,7	0,7	Electrode cable	Cable para bujía	Cavo alta tensione	Cable electrode	Kabel für elektrode
15	DO1TN10016	1	1	Nut M16x1	Tuerca M16x1 latón	Dado M16x1	Écrou M16x1	Messingmutter M16x1
16	DO50782411	1	1	Connection Fig.241 1/2" 3/8"	Reducción latón Fig.241 1/2" 3/8"	Raccordo Fig.241 1/2" 3/8"	Raccord Fig.241 1/2" 3/8"	Reduktionsv. FI.241 1/2" 3/8"

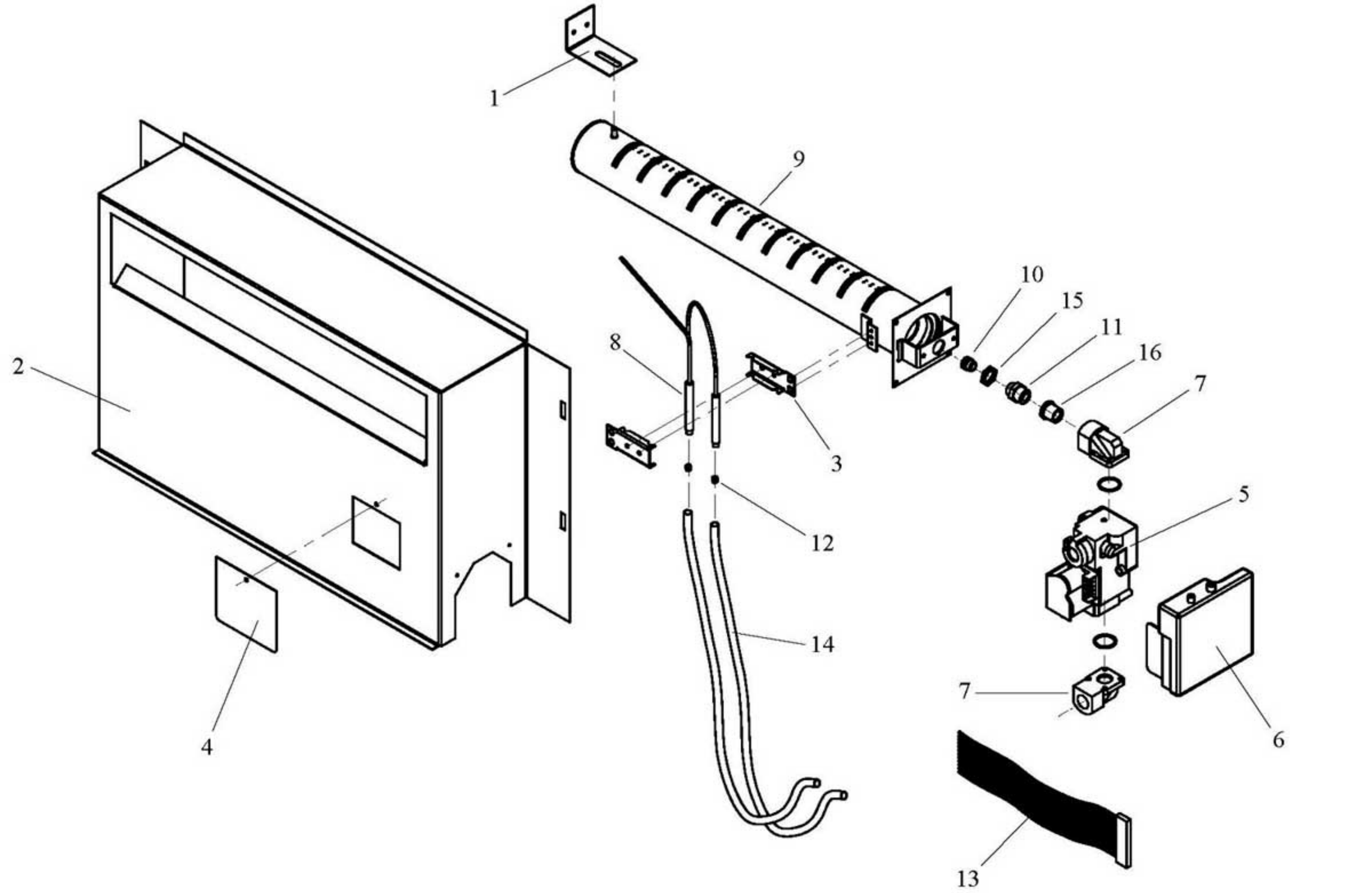
1
9
10
15
11
16
7
2
8
3
12
5
14
7
6
4
13

STEAM HEATING / BATERIA VAPOR / BATTERIA VAPORE / CHAUFFAGE VAPEUR / DAMPFHEIZUNG (PAG.20)

Pos.	Código	SR-10 MP	SR-13 MP	Description	Descripción	Descrizione	Désignation	Bezeichnung
1	DO000Y0506	1	1	Steam battery cover	Tapa batería vapor	Coperchio batteria vapore	Couverture batterie vapeur	Dampfbatterie deckel
2	DO1JE80207	1	1	Steam electrovalve 1/2"	Electroválvula 1/2"	Elettrovalvola vapore 1/2"	Electrovanne vapeur 1/2"	Elektroventil 1/2"
3	DO800Z0500	1	1	Steam battery set	Conjunto batería vapor	Batteria vapore	Ensemble batterie vapeur	Dampfbatterie kompl.

STEAM HEATING / BATERIA VAPOR / BATTERIA VAPORE / CHAUFFAGE VAPEUR / DAMPFHEIZUNG

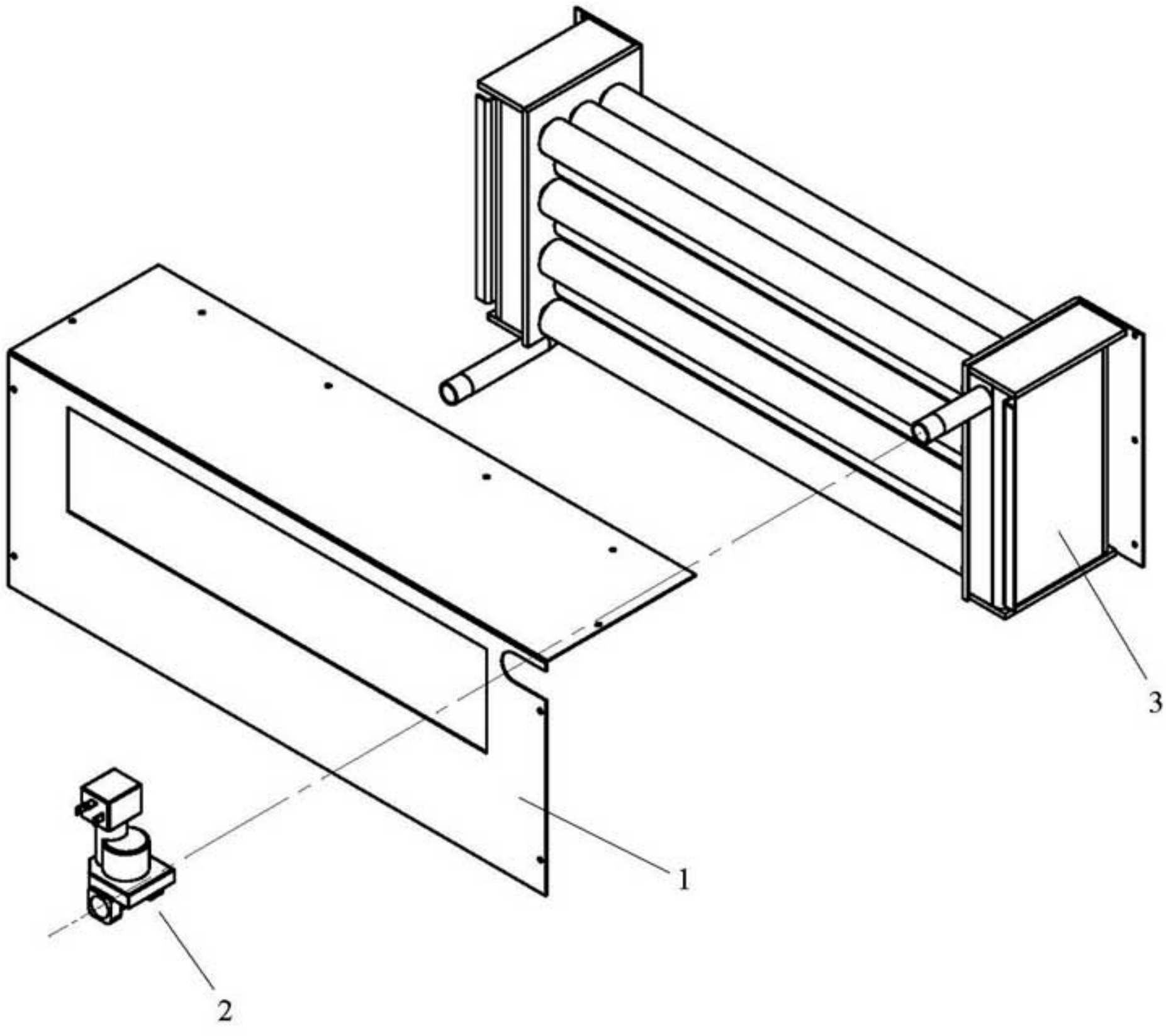

ESQUEMA ELECTRICO SR-10-13 MP (MICROPRODESADOR E.D.U)

Cableado marcado por colores Wires signed by colors

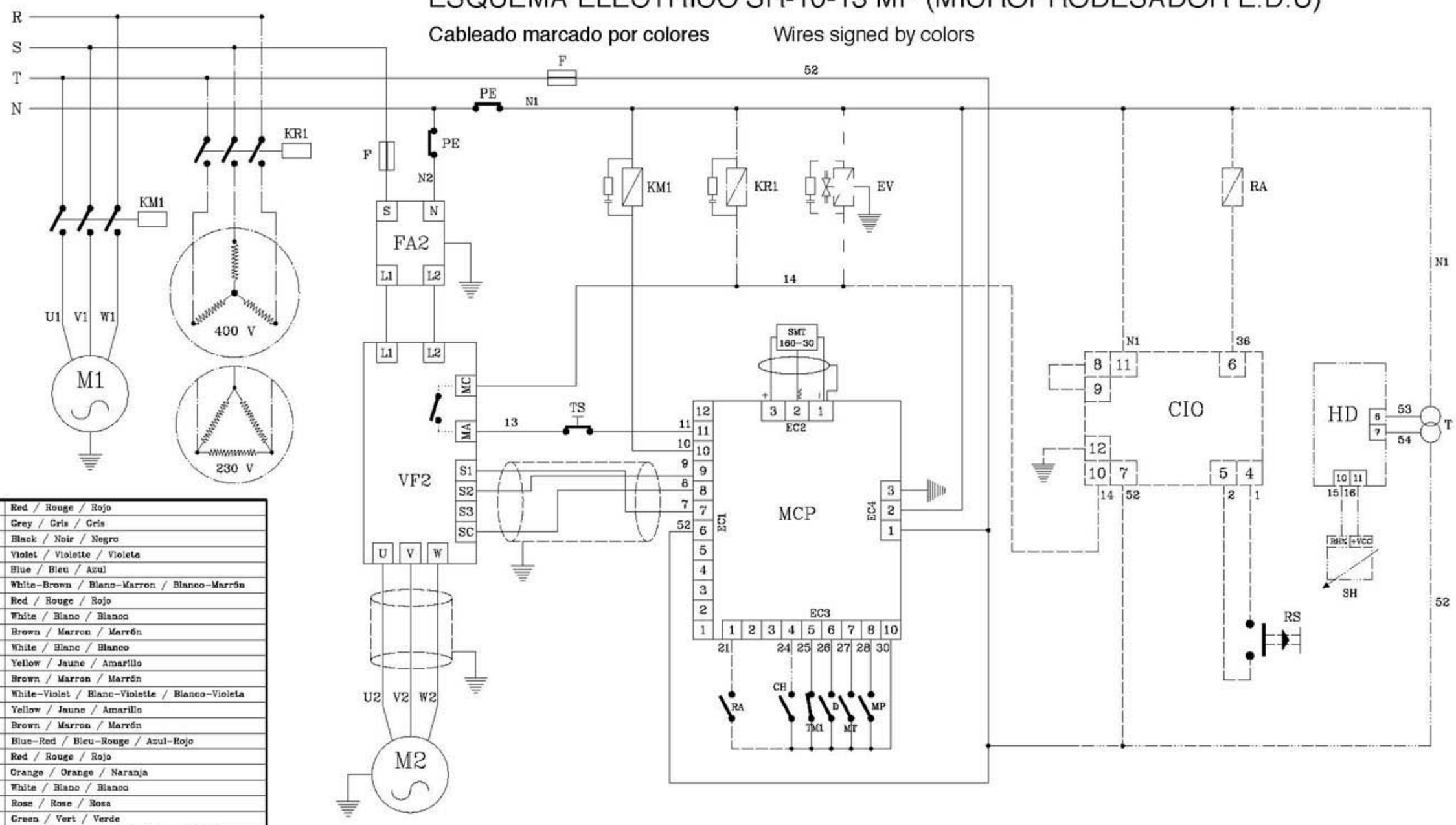

R	Red / Rouge / Rojo
S	Grey / Gris / Gris
T	Black / Noir / Negro
N	Violet / Violette / Violeta
N1	Blue / Bleu / Azul
N2	White-Brown / Blanc-Marron / Blanco-Marrón
1	Red / Rouge / Rojo
2	White / Blanc / Blanco
7	Brown / Marron / Marrón
8	White / Blanc / Blanco
9	Yellow / Jaune / Amarillo
10	Brown / Marron / Marrón
11	White-Violet / Blanc-Violette / Blanco-Violeta
13	Yellow / Jaune / Amarillo
14	Brown / Marron / Marrón
21	Blue-Red / Bleu-Rouge / Azul-Rojo
25	Red / Rouge / Rojo
26	Orange / Orange / Naranja
27	White / Blanc / Blanco
28	Rose / Rose / Rosa
30	Green / Vert / Verde
36	Yellow-Grey / Jaune-Gris / Amarillo-Gris
52	Black / Noir / Negro

M2	Gearbox motor/Moteur reducteur tambour/Motoreductor tambor	VF2	Frequency inverter M2/Variateur fréquence/Variador freqüencia M2
M1	Extractor motor/Moteur ventilateur/Motor ventilador	TS	Safety thermostat/thermostat sécurité/Termostato seguridad
KR1	Resistors contactor/Contacteur résistances/Contactor resistencias	TM1	Thermic M1/Thermique M1/Termico M1
KM1	M1 contactor/Contacteur M1/Contactor M1	RA	Alarm relay/Relai alarme/Relé alarma
HD	Humidity control/Controle digital humidité/Humidostato digital	SH	Humidity sensor/Sonde humidité/Sonda humedad
FA2	VF2 filter/Filtre VF2/Filtro VF2	RS	Reset/Reset/Reset
F	Fuse/Fusible/Fusible	PE	Emergency stop/Arrêt d'urgence/Paro emergencia
EV	Steam electrovalve/Electrovanne vapeur/Electroválvula vapor	MT	Filter switch/Contact filtre/Micro tapa filtro
D	Depressor/Depressostat/Depresor	MP	Door switch/Contact porte/Micro puerta
CIO	Ionization circuit/Circuit ionisation/Circuito ionización	MCP	Microprocessor/Microprocesseur/Microprocesador
CH	Humidity contact/Contact humidité/contacto humidostato	T	Transformer / Transformateur / Transformador

All the version/Toutes les versions/Todos los modelos

Only gas heating/Uniquement chauffage gaz/Sólo calefacción a gas

Only electric heating/Uniquement chauffage électrique/Sólo calefacción eléctrica

Only steam heating/Uniquemente chauffage vapeur/Sólo calefacción a vapor

Only with control humidity/Uniquement avec contrôle humidité/Sólo con humidostato

Date/Date/Fecha	Version/Version/Versión	Code/Code/Código
28-07-05	2	S170