# *DESPIECES ARMARIOS*

# *GASTRO-1600*

FAGOR

FAGOR INDUSTRIAL

***Rev.: Oct-2012***

**RECAMBIOS**
**ARMARIOS GASTRO-1600**
**OCTUBRE-2012**

FAGOR
FAGOFRI S.A.

| Nº | | DESCRIPCIÓN / MODELOS | AFP-1602 | AFP-1603 | AFP-1604 | AF-1603-P | AF-1604-P | AF-1603-C | AF-1604-C | AFN-1602 | AFN-1603 | AFN-1604 | AFP-1602/2 | AFP-1603/2 | AF-1602-MIX | AEP-1602 |
|---|---|---|---|---|---|---|---|---|---|---|---|---|---|---|---|---|
| 1 | 6007050017 | PATA REGULABLE ARM.GASTRO | 4 | 4 | 4 | 4 | 4 | 4 | 4 | 4 | 4 | 4 | 6 | 6 | 6 | 4 |
| 3 | 6021350113 | SONDA NTC 2,5 MTS | 1 | 1 | 1 | 2 | 2 | 3 | 3 | 2 | 2 | 2 | 2 | 2 | 3 | 1 |
| 4 | A109010824 | CABEZA AF-1600 MIXTO | | | | | | | | | | | 1 | 1 | 1 | |
| 4 | A109010823 | CABEZA AF-1600 DPTO | | | | 1 | 1 | 1 | 1 | | | | | | | |
| 4 | A109010816 | CABEZA AFP-1600 | 1 | 1 | 1 | | | | | 1 | 1 | 1 | | | | 1 |
| 5 | 6021130041 | MICROR.CONMUT.E3111CA | 2 | 2 | 2 | 2 | 2 | 2 | 2 | 2 | 2 | 2 | 2 | 2 | 2 | 2 |
| 6 | 6023010553 | PEG.FAGOR GAMA CONCEPT | 1 | 1 | 1 | | | | | 1 | 1 | 1 | 2 | 2 | 2 | |
| 6 | 6023010554 | PEG. FAGOR GAMA CONCEPT DPTO | | | | 1 | 1 | 1 | 1 | | | | | | | |
| 7 | 6021130065 | INTERRUPTOR BIP. O/I NEGRO/ROJO | 1 | 1 | 1 | 2 | 2 | 2 | 2 | 1 | 1 | 1 | 2 | 2 | 2 | 1 |
| 8 | 6021130066 | INTERRUPTOR UNIPOL. NEGRO/ROJO | | | | | | | | | | | | | | 1 |
| 9 | A177090018 | CONJ.TERM. REF. 220v 50Hz | 1 | 1 | 1 | 1 | 1 | 1 | 1 | | | | 2 | 2 | 1 | 1 |
| 10 | A109250012 | SOP.CARC.VENTIL.AFP-1400 COMP. | 1 | 1 | 1 | 1 | 1 | 1 | 1 | 1 | 1 | 1 | | | | 1 |
| 11 | 6029010014 | EV.B14T2R426A6S DPTO.PESC PIN. | | | | 1 | 1 | | | | | | | | | |
| 11 | 6029010148 | 2XBAT.4T6R350A4S PINT.AFP1400 | 1 | 1 | 1 | 1 | 1 | 1 | 1 | | | | | | | 1 |
| 11 | 6029010149 | 2XBAT.4T6R350A6S PINT.AFN1400 | | | | | | | | 1 | 1 | 1 | | | | |
| 11 | 6029010146 | BAT.6T4R300A4S PINTADO.ARMARIO | | | | | | | | | | | 2 | 2 | 1 | |
| 11 | 6029010174 | BAT.6T4R 300A 6S. 2 CIRCUITOS | | | | | | | | | | | | | 1 | |
| 11 | 6029010153 | BAT.6T4R 300A 6S.PINT.ARMARIOS | | | | | | 1 | 1 | | | | | | | |
| 12 | A109250011 | SUJ.VENT.AFP-1400,1600 COMPACT | 1 | 1 | 1 | 1 | 1 | 1 | 1 | 1 | 1 | 1 | | | | 1 |
| 12 | A109250009 | SUJ.VENT.AFP-700,800 COMPACTO | | | | | | 1 | 1 | | | | 2 | 2 | 2 | |
| 13 | 6021050067 | VENT.EVAP.10W S/ARO S/PATAS | 1 | 1 | 1 | 1 | 1 | 1 | 1 | 1 | 1 | 1 | | | | 1 |
| 13 | 6021050066 | VENTIL.EVAPOR.5W S/ARO S/PATAS | | | | | | 1 | 1 | | | | 2 | 2 | 2 | |
| 14 | 6027130004 | REJILLA VENT.D.246 PINTADA | | | | | | 1 | 1 | | | | 2 | 2 | 2 | |
| 14 | 6027130005 | REJILLA VENT.D297 PINTADA | 1 | 1 | 1 | 1 | 1 | 1 | 1 | 1 | 1 | 1 | | | | 1 |
| 15 | A109250014 | CUBRER.2BAT4T6R350A 6S AFN1400 | 2 | 2 | 2 | 2 | 2 | 2 | 2 | 2 | 2 | 2 | | | | 2 |
| 16 | 6003010033 | DESAGÜE 1/2 PULG. CUELLO CORTO | | | | 1 | 1 | | | | | | | | | |
| 17 | 6003010175 | CODO PVC MIXTO 90º 20x1/2 | | | | 1 | 1 | | | | | | | | | |
| 18 | 6021010020 | COMPR.J2212GK 220V50Hz ASPERA | | | | | | | | 1 | 1 | 1 | | | | |
| 18 | 6021010007 | COMPRES.FR-8.5-G R134A | | | | | | | | | | | 2 | 2 | 1 | |
| 18 | 6021010154 | COMP.NEK6210Z EMBRACO | 1 | 1 | 1 | 1 | 1 | 1 | 1 | | | | | | | 1 |
| 19 | 6029020016 | CONDENSADOR DOBLE 9X3 DCHA-TEC | | | | | | | | 1 | 1 | 1 | | | | |
| 19 | 6029020002 | CONDENSADOR 9X2 | | | | | | | | | | | 2 | 2 | 1 | |
| 19 | 6029020003 | CONDENSADOR 9x3 FAGC0021 | 1 | 1 | 1 | 1 | 1 | 1 | 1 | | | | | | | 1 |
| 20 | 6021050002 | VENTILADOR 10W PATA PALA 220V | 1 | 1 | 1 | 1 | 1 | 2 | 2 | 2 | 2 | 2 | 2 | 2 | 1 | 1 |
| 22 | 6021290052 | REGLETA ELECTRONICA 8W | 1 | 1 | 1 | 1 | 1 | 1 | 1 | | | | 2 | 2 | | |
| 22 | 6021290057 | REGLETA ELECTRONICA 21W T5 | | | | | | | | | | | | | | 1 |
| 23 | 6003010184 | CANALIZADOR AGUA 150 GRIS REFRIGERACION | 1 | 1 | 1 | 1 | 1 | 1 | 1 | | | | 2 | 2 | | 1 |
| 24 | 6003010192 | CANALIZADOR AGUA 150 NEGRO MANT.CONGEL. | | | | | | 1 | 1 | 1 | 1 | 1 | | | 2 | |
| 25 | 6033050016 | GUIA GN 2/1 U 662 mm | 12 | 12 | 12 | 8 | 8 | 14 | 14 | 12 | 12 | 12 | 12 | 12 | 12 | 12 |
| 26 | 6027010009 | PARRILLA GN 2/1 650X530 | 6 | 6 | 6 | 4 | 4 | 4 | 4 | 6 | 6 | 6 | 6 | 6 | 6 | 6 |
| 28 | A109050557 | CREMALL.INT.DPTO.AF-702-C | | | | 2 | 2 | 4 | 4 | | | | | | | |
| 28 | A109050479 | CREMALL.INT.AFP-GN | 4 | 4 | 4 | 2 | 2 | 2 | 2 | 4 | 4 | 4 | 4 | 4 | 4 | 4 |
| 29 | A109050561 | CREM.DEL.PEQ.AFP-GN DCHA. | | 4 | 8 | 4 | 8 | 4 | 8 | | 4 | 8 | | 4 | | |
| 29 | A109050478 | CREMALL.DELANT.AFP-GN | 4 | 2 | | 2 | | 2 | | 4 | 2 | | 4 | 2 | 4 | 4 |
| 31 | A109170170 | REJILLA RESP.MOTOR AFP1600 | 1 | 1 | 1 | 1 | 1 | 1 | 1 | 1 | 1 | 1 | | | | 1 |
| 31 | A109170174 | REJILLA RESP.MOTOR AFP 800 | | | | | | | | | | | 2 | 2 | 2 | |
| 32 | A169010190 | PUE PEQ AFP CONCEPT IZD | | | 2 | | 2 | | 2 | | | 2 | | | | |
| 32 | A169010191 | PUE PEQ AFP/AFN CONCEPT DCHA | | 2 | 2 | 2 | 2 | 2 | 2 | | 2 | 2 | | 2 | | |
| 32 | A169010188 | PUE CARN AFP/AFN CONCEPT IZD | 1 | 1 | | 1 | | 1 | | 1 | 1 | | 1 | 1 | 1 | |
| 32 | A169010189 | PUE CARN AFP/AFN CONCEPT DCHA | 1 | | | | | | | 1 | | | 1 | | 1 | |
| 33 | 6045010131 | BURLET.1457X636PUERT.CARN. | 2 | 1 | | 1 | | 1 | | 2 | 1 | | 2 | 1 | 2 | 2 |
| 33 | 6045010132 | BURLETE PUERT.PEQ.691X636 | | 2 | 4 | 2 | 4 | 2 | 4 | 2 | 2 | 4 | | 2 | | |
| 35 | 6033010100 | BIS.TRS1D DOBL MUELLE DV-2608 | 2 | 3 | 4 | 3 | 4 | 3 | 4 | | 3 | 4 | 2 | 3 | 2 | 2 |
| 36 | A161130023 | FRONTI HOR.POST.AF-700,800-C/P | | | | 1 | 1 | 1 | 1 | | | | | | | |
| 37 | A161130021 | FRONTI HORZ.POST.AFP MAGNETICO | | 1 | 2 | | 1 | | 1 | | 1 | 2 | | 1 | | |
| 38 | A133010001 | SOP.BISAG.DV2606 INF DCH. FRES | | 1 | 1 | 1 | 1 | 1 | 1 | | 1 | 1 | | 1 | | |
| 39 | 6033010130 | SOP.BISAG.INF.DCH. | 1 | 1 | 1 | 1 | 1 | 1 | 1 | 1 | 1 | 1 | 1 | 1 | 1 | 1 |
| 40 | 6033010140 | SOPORTE SUPERIOR BISAGRA DERECHO | 1 | 1 | 1 | 1 | 1 | 1 | 1 | 1 | 1 | 1 | 1 | 1 | 1 | 1 |
| 41 | A133010000 | SOP.BISAG.DV2607 INF IZQ. FRES | | | 1 | | 1 | | 1 | | | 1 | | | | |
| 42 | 6033010129 | SOP.BISAG.INF.IZD. | 1 | 1 | 1 | 1 | 1 | 1 | 1 | 1 | 1 | 1 | 1 | 1 | 1 | 1 |
| 43 | 6033010141 | SOPORTE SUPERIOR BISAGRA IZQUIERDO | 1 | 1 | 1 | 1 | 1 | 1 | 1 | 1 | 1 | 1 | 1 | 1 | 1 | 1 |
| 44 | 6033090104 | EJE ROSCA EXT.30X10INOX | | 1 | 2 | 1 | 2 | 1 | 2 | | 1 | 2 | | 1 | | |
| 45 | 6033090064 | EJE30x10VARIL INOX ROSC.INT M6 | 2 | 2 | 2 | 2 | 2 | 2 | 2 | 2 | 2 | 2 | 2 | 2 | 2 | 2 |
| 46 | 6003010136 | CAJA ALOJAMIENTO MUELLE GRIS | 2 | 3 | 4 | 3 | 4 | 3 | 4 | 2 | 3 | 4 | 2 | 3 | 2 | 2 |
| 47 | 6021010003 | COMPR.TL-5-G R134A | | | | 1 | 1 | | | | | | | | | |
| 47 | 6021010002 | COMPR.SC-15-CL R404A | | | | | | | | | | | | | 1 | |
| 47 | 6021010001 | COMPR.SC-12-CL R404A | | | | | | 1 | 1 | | | | | | | |
| 48 | 6003050006 | CUBETA DPTO CONGEL.530X540 | | | | 3 | 3 | 3 | 3 | | | | | | | |
| 49 | A109050143 | FOND. PERF.AGUILAR 530x540x100 | | | | 3 | 3 | | | | | | | | | |
| 50 | A109050563 | BANDEJA GOTEO DPTO.PESCADO | | | | 1 | 1 | | | | | | | | | |
| 51 | A109250010 | CUBRER.EVAP.FC61B ARM.COMPACTO | | | | | | 1 | 1 | | | | 2 | 2 | 2 | |
| 52 | A109050573 | DUELAS DPTO.PESC.1400,1600 | | | | 1 | 1 | | | | | | | | | |
| 53 | 6021250051 | RESIST.DESES.DEP.PESC.220V425W | | | | 1 | 1 | | | | | | | | | |
| 53 | 6021250019 | RESIST.BLIND.FC61-71 350W | | | | | | 1 | 1 | | | | | | 1 | |
| 53 | 6021250081 | RESIST.R41 1050W CABLE 1500mm | | | | | | | | 1 | 1 | 1 | | | | |
| 54 | 6021250007 | RESIST.MARCO EXT.1400/1600 57W | | | | | | 1 | 1 | 1 | 1 | 1 | | | | |
| 55 | 6021250010 | RESIST.FRONTI V.1400-1600 31W | | | | | | 1 | 1 | 1 | 1 | 1 | | | | |
| 55 | 6021250009 | RESIST. MARCO EXTERIOR 700/800 43w | | | | | | | | | | | | | 1 | |
| 55 | 6021250008 | RESIST.FRONTI H.1400-1600 12W | | | | | | 1 | 1 | | 1 | 2 | | | | |
| 56 | 6033050012 | GUIA BAJ GN CENT L=613MM Y PES | | | | 6 | 6 | | | | | | | | | |
| 57 | A177090020 | CONJ. TERM.CONG. 220v 50Hz | | | | 1 | 1 | 1 | 1 | 1 | 1 | 1 | | | 1 | |
| 58 | 6021250005 | RESIST.BANDEJA 700-20W | | | | | | | | 1 | 1 | 1 | | | 1 | |
| 58 | 6021250011 | RESIST.BANDEJA DEPART.18W | | | | | | 1 | 1 | | | | | | | |

**RECAMBIOS**
**ARMARIOS GASTRO-1600**
**OCTUBRE-2012**

FAGOR
FAGOFRI S.A.

| Nº | | DESCRIPCIÓN | AFP-1602 | AFP-1603 | AFP-1604 | AF-1603-P | AF-1604-P | AF-1603-C | AF-1604-C | AFN-1602 | AFN-1603 | AFN-1604 | AFP-1602/2 | AFP-1603/2 | AF-1602-MIX | AEP-1602 |
|---|---|---|---|---|---|---|---|---|---|---|---|---|---|---|---|---|
| | | **MODELOS** | | | | | | | | | | | | | | |
| 60 | 6031070091 | PT. CRISTAL ARM 684x1505 | | | | | | | | | | | | | | 2 |
| 62 | 6033010135 | TIRAD. PT. CRISTAL | | | | | | | | | | | | | | 2 |
| 63 | 6029020008 | CONDENSADOR 8X2 REF.C CT82DG | | | | 1 | 1 | | | | | | | | | |
| 63 | 6029020005 | CONDENSADOR 10x4 TECHO | | | | | | 1 | 1 | | | | | | | |
| 63 | 6029020054 | CONDENSADOR VENTILADO 100 | | | | | | | | | | | | | 1 | |
| 64 | 6021050004 | VENTIL.5W PATA Y PALA DIAM.200 | | | | 1 | 1 | | | | | | | | | |
| 68 | A109050469 | BAND.EVAP.AUT.AFP-GN | 1 | 1 | 1 | 1 | 1 | 2 | 2 | 1 | 1 | 1 | 2 | 2 | 2 | 1 |
| 69 | A109170173 | TAPA BAN. EVAP.AUT. AFP800 | | | | | | | | | | | 2 | 2 | 2 | |
| 69 | A109170167 | TAPA BAN.EVAP.AUT.AFP1600 | 1 | 1 | 1 | 1 | 1 | 2 | 2 | 1 | 1 | 1 | | | | 1 |
| 70 | 6021250073 | RESIST.EVAP.AUT.80W 3MT | 1 | 1 | 1 | 1 | 1 | 1 | 1 | 1 | 1 | 1 | 2 | 2 | 2 | 1 |
| 70 | 6021250078 | RESIST.EVAP.AUT.80W 4MT | | | | | | 1 | 1 | | | | | | | |
| 71 | 6021010035 | CONDEN.ARRANQUE SC-117U5017 80 mF | | | | | | 1 | 1 | | | | | | 1 | |
| 71 | 6021010036 | CONDEN.ARRANQUE TL-G 17U5014 60 mF | | | | 1 | 1 | 1 | 1 | | | | | | | |
| 71 | 6021010037 | CONDEN.ARRANQUE FR-117U5015 80 mF | | | | | | | | | | | 2 | 2 | 1 | |
| 71 | 6021010158 | CONDENSADOR COMP. NEK 6210Z | 1 | 1 | 1 | 1 | 1 | 1 | 1 | | | | | | | 1 |
| 72 | 6021010147 | BLOQUE ARRANQUE J2212GK 50HZ | | | | | | | | 1 | 1 | 1 | | | | |
| 73 | 6021010043 | RELE ARRANQUE COMPRESOR SC-15CL 60 | | | | | | | | | | | | | 1 | |
| 73 | 6021010044 | RELE ARRANQUE COMPRESOR TL-5G 6000 | | | | 1 | 1 | | | | | | | | | |
| 73 | 6021010025 | RELE ARRANQUE COMPRESOR FR-8,5G 2 | | | | | | | | | | | 2 | 2 | 1 | |
| 73 | 6021010156 | RELE ARRAN. COMP. NEK 6210Z | 1 | 1 | 1 | 1 | 1 | 1 | 1 | | | | | | | 1 |
| 74 | 6021130035 | CONTA.WEIDMU RPW809730 25A | | | | | | | | 1 | 1 | 1 | | | | |
| 80 | A171010107 | UD.EVAP.AFP-1400,1600 COMPACTO | 1 | 1 | 1 | 1 | 1 | 1 | 1 | | | | | | | 1 |
| 80 | A171010109 | UD.EVAP.AFN-1400,1600 COMPACT | | | | | | | | 1 | 1 | 1 | | | | |
| 80 | A171010106 | UD.EVAP.AFP-700,800,APP COMPAC | | | | | | | | | | | 2 | 2 | 1 | |
| 81 | A171010135 | UD.EVAP.NEGATIVA 1 CUERPO | | | | | | | | | | | | | 1 | |
| 81 | A171010118 | UD.EVAP.AF-802-C,1602C COMPACT | | | | | | 1 | 1 | | | | | | | |

## LISTADO MODIFICACIONES RESPECTO ACTUALIZACION Feb-2012

| Nº | Mar-2011 | | Oct-2012 | | RELACION |
|---|---|---|---|---|---|
| | CODIGO | DESCRIPCION | CODIGO | DESCRIPCION | |
| 2 | 6021130002 | INTERRUPTOR UNIPOL.LUMINOS.AMB | 6021130066 | INTERRUPT. UNIPOL. NEGRO/ROJO | INTERCAMBIABLE |
| 3 | 6021350021 | SONDA CAREL NTC030HP00 3MT | 6021350113 | SONDA NTC 2,5 MTS | INTERCAMBIABLE |
| 4 | A109010735 | CABEZA AF-1600 MIXT 2 TERM. | A109010824 | CABEZA AF-1600 MIXTO | NO INTERCAMBIABLE |
| 4 | A109010455 | CABEZA AF-1600-DPTO | A109010823 | CABEZA AF-1600 DPTO | NO INTERCAMBIABLE |
| 4 | A109010453 | CABEZA AFP-1600 | A109010816 | CABEZA AFP-1600 | NO INTERCAMBIABLE |
| 6 | 6023010408 | PEG.CUAD.FAGOR REFR.347,5X60 | 6023010553 | PEG.FAGOR GAMA CONCEPT | NO INTERCAMBIABLE |
| 6 | 6023010406 | PEG.CUAD.FAG ARMAR.DPTO | 6023010554 | PEG. FAGOR GAMA CONCEPT DPTO | NO INTERCAMBIABLE |
| 7 | 6021130001 | INT.BIP.AMB.O/I CONTAC.REFORZ. | 6021130065 | INTERRUPTOR BIP. O/I NEGRO/ROJO | INTERCAMBIABLE |
| 8 | 6021130002 | INTERRUPTOR UNIPOL.LUMINOS.AMB | 6021130066 | INTERRUPTOR UNIPOL. NEGRO/ROJO | INTERCAMBIABLE |
| 9 | 6021350018 | TERMOS REFRI CAREL PYCO1SN515 | A177090018 | CONJ.TERM. REF. 220v 50Hz | INTERCAMBIABLE |
| 32 | A169010090 | PUE PEQ AFP/AFN IZD | A169010190 | PUE PEQ AFP CONCEPT IZD | INTERCAMBIABLE |
| 32 | A169010093 | PUE PEQ AFP/AFN DCH | A169010191 | PUE PEQ AFP/AFN CONCEPT DCHA | INTERCAMBIABLE |
| 32 | A169010081 | PUE CAR AFP/AFN IZD | A169010188 | PUE CARN AFP/AFN CONCEPT IZD | INTERCAMBIABLE |
| 32 | A169010086 | PUE CAR AFP/AFN DCH | A169010189 | PUE CARN AFP/AFN CONCEPT DCHA | INTERCAMBIABLE |
| 57 | 6021350010 | TERM CAREL CONG.PYCO1LO016 | A177090020 | CONJ. TERM.CONG. 220v 50Hz | INTERCAMBIABLE |
| 60 | 6031070067 | PUERT. CRIST. AFP IZQ. | 6031070091 | PT. CRISTAL ARM 684x1505 | NO INTERCAMBIABLE |
| 62 | 6033010002 | TIRADOR ASA CROMADA | 6033010135 | TIRAD. PT. CRISTAL | NO INTERCAMBIABLE |

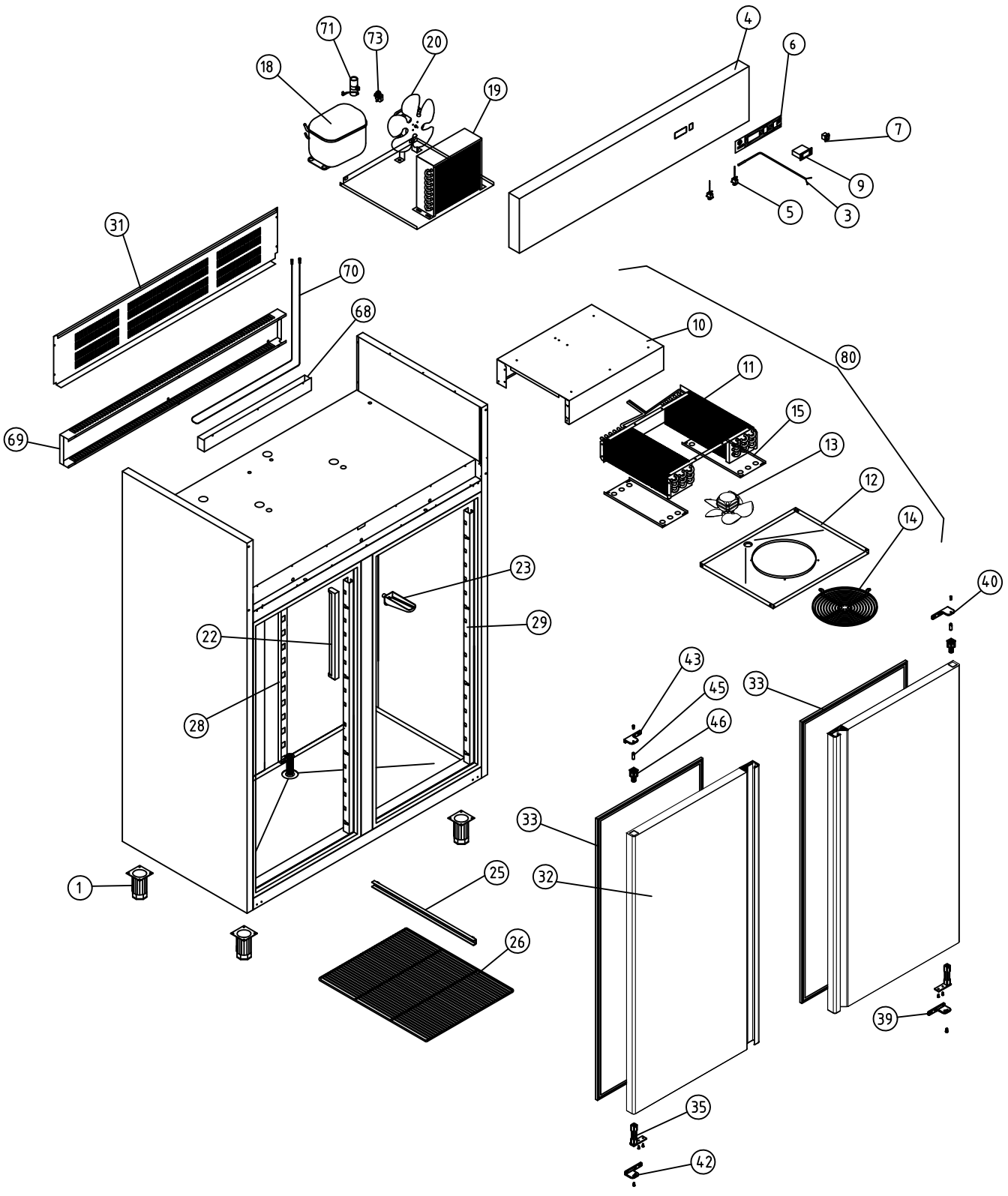


| | | | | | | | | | | | |
|---|---|---|---|---|---|---|---|---|---|---|---|
| A1 ARMARIOS GASTRONORM | | | | | | | | | | COD. PIEZA: | X |
| COTAS SIN TOLERANCIA DIN 7168-f | | | | | Material: MATERIAL ESPESOR | | | | | SUSTITUYE A: | . |
| | | | | | Acabado: ACABADO | | | | | SUSTITUIDO POR: | . |

| ANGULAR | GRADO TOLERANCIA | FINO | MEDIO | GRUESO |
|---|---|---|---|---|
| | HASTA 10 mm | ±1° | | ±1° 30' |
| | MAS DE 10 A 50 mm | ±30' | | ±50' |
| | MAS DE 50 A 120 mm | ±20' | | ±25' |
| | MAS DE 120 A 400 mm | ±10' | | ±15' |
| | MAS DE 400 mm | ±5' | | ±10' |

| LINEAL | GRADO TOLERANCIA | FINO | MEDIO | GRUESO |
|---|---|---|---|---|
| | HASTA 3 mm | ±0,05 | ±0,10 | ±0,15 |
| | MAS DE 3 A 6 mm | ±0,05 | ±0,10 | ±0,20 |
| | MAS DE 6 A 30 mm | ±0,10 | ±0,20 | ±0,50 |
| | MAS DE 30 A 120 mm | ±0,15 | ±0,30 | ±0,80 |
| | MAS DE 120 A 400 mm | ±0,20 | ±0,50 | ±1,20 |
| | MAS DE 400 A 1000 mm | ±0,30 | ±0,80 | ±2,00 |
| | MAS DE 1000 A 2000 mm | ±0,50 | ±1,20 | ±3,00 |

| COMÚN A | MODELO | Ud. | MODELO | Ud. | MODELO | Ud. | MODELO | Ud. | MODELO |
|---|---|---|---|---|---|---|---|---|---|
| | AFP-1602 | 1 | | | | | | | |
| | | | | | | | | | |
| | | | | | | | | | |

| A4 | Nombre | Fecha |
|---|---|---|
| Dibujado | B. MORENO | Oct-2012 |
| Modificado | . | . |

FAGOR
Fagofri, s.a.

| Escala | | Código máquina: |
|---|---|---|
| 1:30 | RECAMBIOS AFP-1602 | CODIGO |

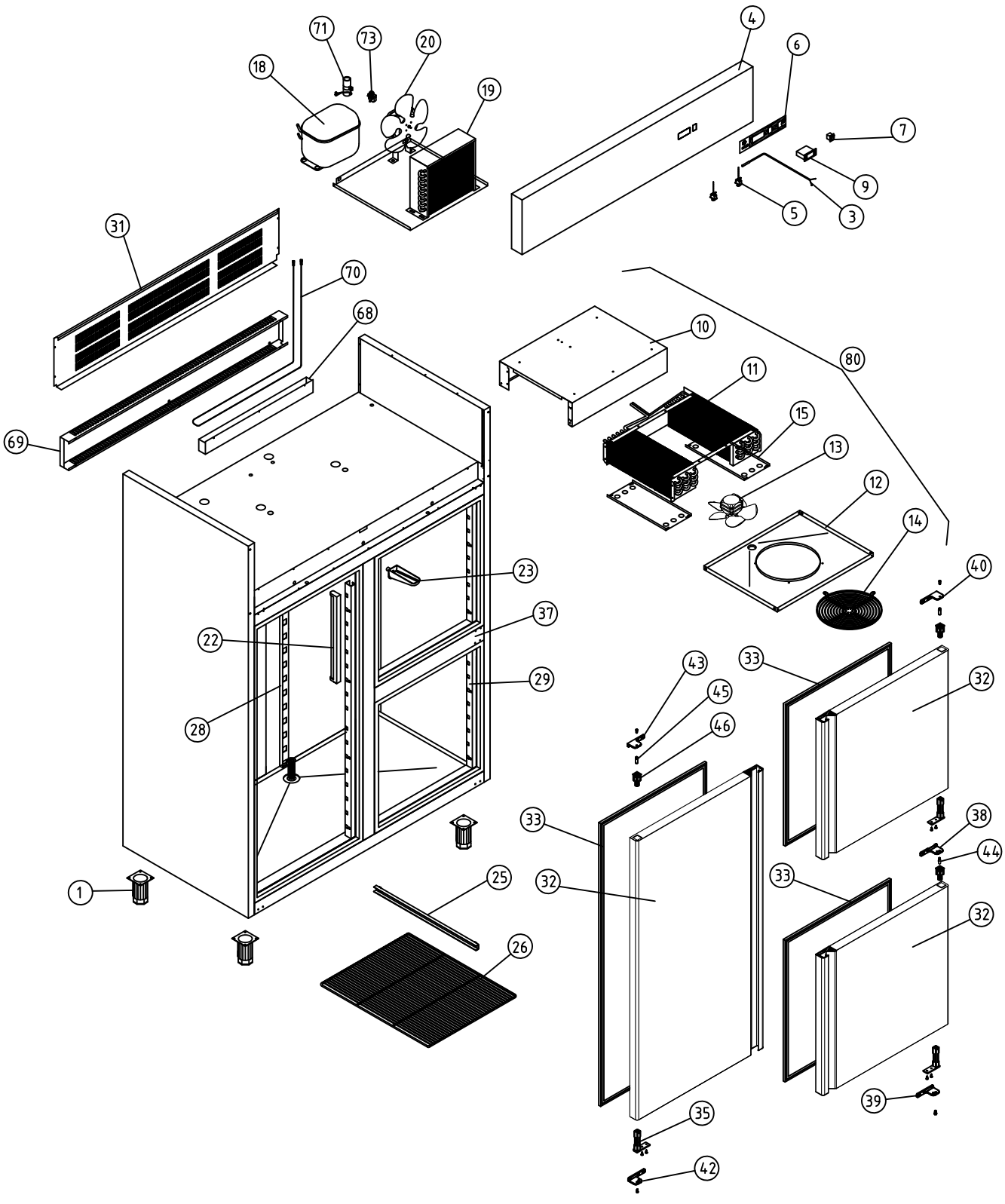


| | | | | |
|---|---|---|---|---|
| A1 ARMARIOS GASTRONORM | | | | COD. PIEZA: X |
| COTAS SIN TOLERANCIA DIN 7168-f | | | | Material: MATERIAL ESPESOR |
| | | | | Acabado: ACABADO |

| ANGULAR | GRADO TOLERANCIA | FINO | MEDIO | GRUESO |
|---|---|---|---|---|
| | HASTA 10 mm | ±1° | | ±1° 30' |
| | MAS DE 10 A 50 mm | ±30' | | ±50' |
| | MAS DE 50 A 120 mm | ±20' | | ±25' |
| | MAS DE 120 A 400 mm | ±10' | | ±15' |
| | MAS DE 400 mm | ±5' | | ±10' |

| LINEAL | GRADO TOLERANCIA | FINO | MEDIO | GRUESO |
|---|---|---|---|---|
| | HASTA 3 mm | ±0,05 | ±0,10 | ±0,15 |
| | MAS DE 3 A 6 mm | ±0,05 | ±0,10 | ±0,20 |
| | MAS DE 6 A 30 mm | ±0,10 | ±0,20 | ±0,50 |
| | MAS DE 30 A 120 mm | ±0,15 | ±0,30 | ±0,80 |
| | MAS DE 120 A 400 mm | ±0,20 | ±0,50 | ±1,20 |
| | MAS DE 400 A 1000 mm | ±0,30 | ±0,80 | ±2,00 |
| | MAS DE 1000 A 2000 mm | ±0,50 | ±1,20 | ±3,00 |

| | | | | | | | | | | |
|---|---|---|---|---|---|---|---|---|---|---|
| COMÚN A | MODELO | Ud. | MODELO | Ud. | MODELO | Ud. | MODELO | Ud. | MODELO |
| | AFP-1603 | 1 | | | | | | | |
| | | | | | | | | | |
| | | | | | | | | | |

| | | | |
|---|---|---|---|
| SUSTITUYE A: | | | |
| SUSTITUIDO POR: | | | |
| A4 | Nombre | Fecha | FAGOR Fagofri, s.a. |
| Dibujado | B. MORENO | Oct-2012 | |
| Modificado | . | . | |
| Escala 1:30 | RECAMBIOS AFP-1603 | | Código máquina: CODIGO |

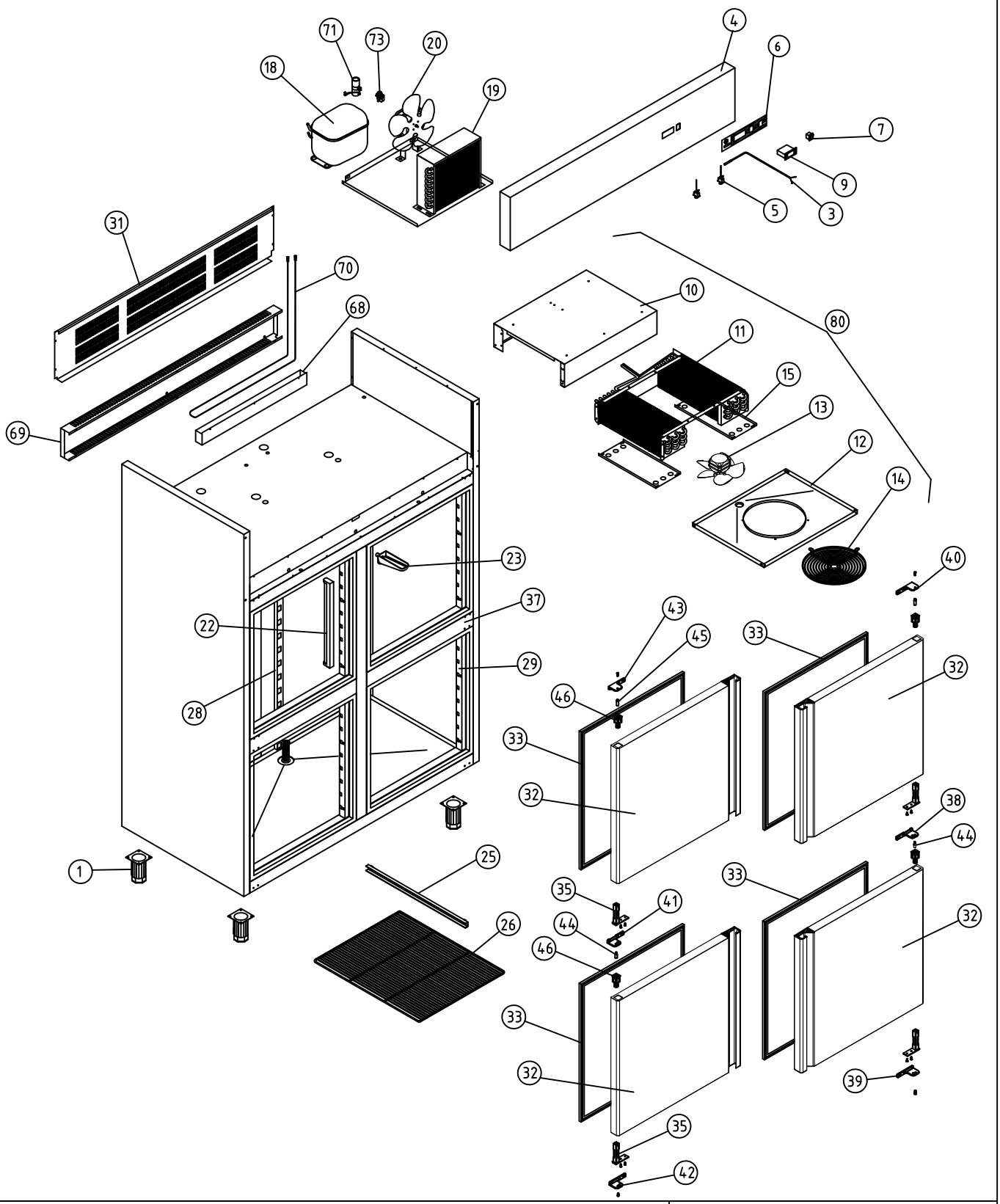


| | | | | | | | | | | | | |
|---|---|---|---|---|---|---|---|---|---|---|---|---|
| A1 ARMARIOS GASTRONORM | | | | | | | | | | COD. PIEZA: | | X |
| COTAS SIN TOLERANCIA DIN 7168-f | | | | | Material: MATERIAL ESPESOR | | | | | SUSTITUYE A: | | |
| | | | | | Acabado: ACABADO | | | | | SUSTITUIDO POR: | | |
| ANGULAR | GRADO TOLERANCIA | FINO | MEDIO | GRUESO | COMÚN A | MODELO | Ud. | MODELO | Ud. | MODELO | Ud. | MODELO | Ud. | MODELO |
| | HASTA 10 mm | ±1° | | ±1° 30' | | AFP-1604 | 1 | | | | | | | |
| | MAS DE 10 A 50 mm | ±30' | | ±50' | | | | | | | | | | |
| | MAS DE 50 A 120 mm | ±20' | | ±25' | | | | | | | | | | |
| | MAS DE 120 A 400 mm | ±10' | | ±15' | | | | | | | | | | |
| | MAS DE 400 mm | ±5' | | ±10' | | | | | | | | | | |

| LINEAL | GRADO TOLERANCIA | FINO | MEDIO | GRUESO |
|---|---|---|---|---|
| | HASTA 3 mm | ±0,05 | ±0,10 | ±0,15 |
| | MAS DE 3 A 6 mm | ±0,05 | ±0,10 | ±0,20 |
| | MAS DE 6 A 30 mm | ±0,10 | ±0,20 | ±0,50 |
| | MAS DE 30 A 120 mm | ±0,15 | ±0,30 | ±0,80 |
| | MAS DE 120 A 400 mm | ±0,20 | ±0,50 | ±1,20 |
| | MAS DE 400 A 1000 mm | ±0,30 | ±0,80 | ±2,00 |
| | MAS DE 1000 A 2000 mm | ±0,50 | ±1,20 | ±3,00 |

| | | | |
|---|---|---|---|
| A4 | Nombre | Fecha | FAGOR Fagofri, s.a. |
| Dibujado | B. MORENO | Oct-2012 | |
| Modificado | . | . | |
| Escala 1:30 | RECAMBIOS AFP-1604 | | Código máquina: CODIGO |

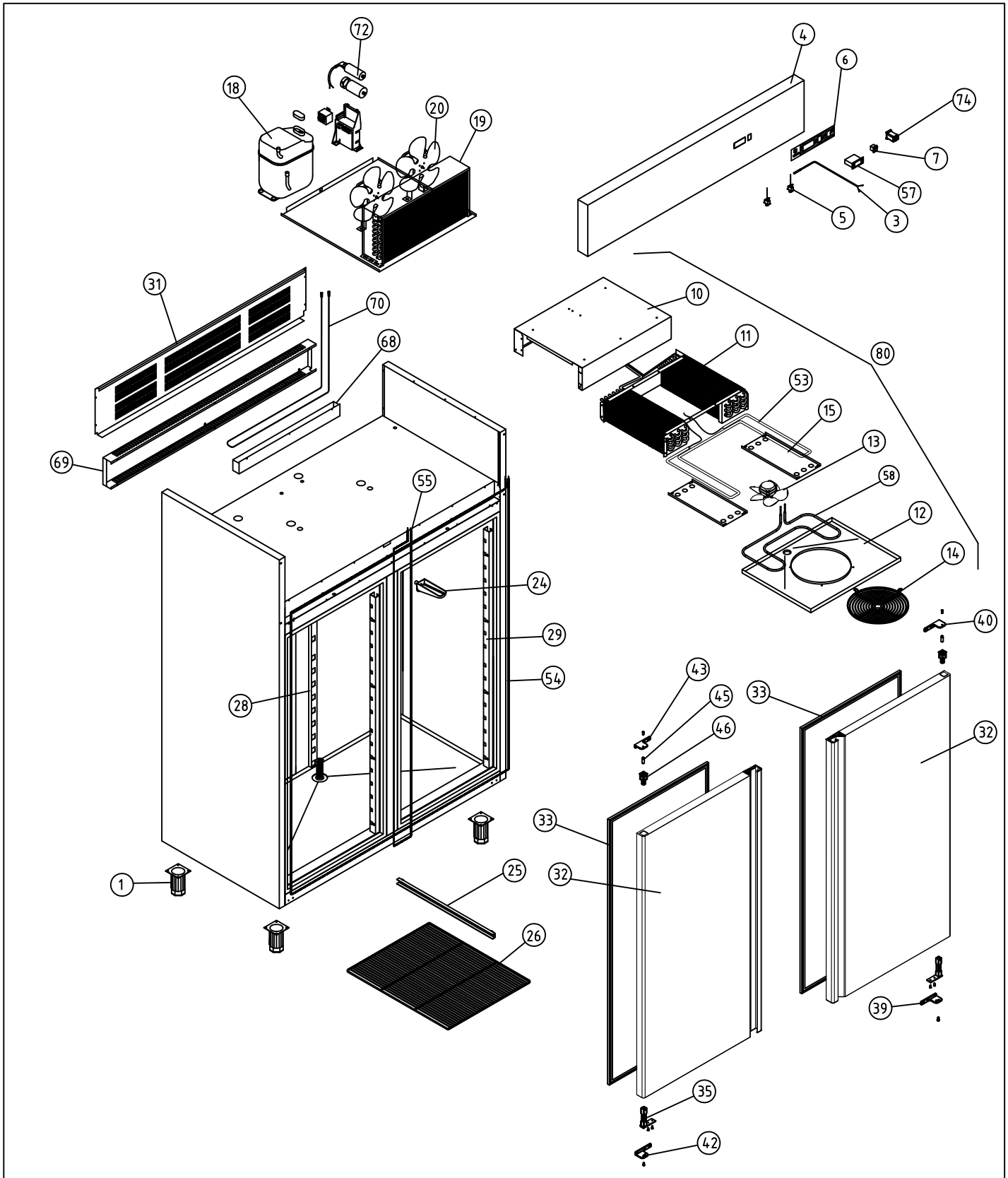


A1 ARMARIOS GASTRONORM MANTENIMIENTO CONGELADOS

COD. PIEZA: X

COTAS SIN TOLERANCIA DIN 7168-f

Material: MATERIAL ESPESOR

SUSTITUYE A: .

Acabado: ACABADO

SUSTITUIDO POR: .

| ANGULAR | GRADO TOLERANCIA | FINO | MEDIO | GRUESO |
|---|---|---|---|---|
| | HASTA 10 mm | ±1° | | ±1° 30' |
| | MAS DE 10 A 50 mm | ±30' | | ±50' |
| | MAS DE 50 A 120 mm | ±20' | | ±25' |
| | MAS DE 120 A 400 mm | ±10' | | ±15' |
| | MAS DE 400 mm | ±5' | | ±10' |

| LINEAL | GRADO TOLERANCIA | FINO | MEDIO | GRUESO |
|---|---|---|---|---|
| | HASTA 3 mm | ±0,05 | ±0,10 | ±0,15 |
| | MAS DE 3 A 6 mm | ±0,05 | ±0,10 | ±0,20 |
| | MAS DE 6 A 30 mm | ±0,10 | ±0,20 | ±0,50 |
| | MAS DE 30 A 120 mm | ±0,15 | ±0,30 | ±0,80 |
| | MAS DE 120 A 400 mm | ±0,20 | ±0,50 | ±1,20 |
| | MAS DE 400 A 1000 mm | ±0,30 | ±0,80 | ±2,00 |
| | MAS DE 1000 A 2000 mm | ±0,50 | ±1,20 | ±3,00 |

COMÚN A

| MODELO | Ud. | MODELO | Ud. | MODELO | Ud. | MODELO | Ud. | MODELO |
|---|---|---|---|---|---|---|---|---|
| AFN-1602 | 1 | | | | | | | |
| | | | | | | | | |
| | | | | | | | | |

| A4 | Nombre | Fecha |
|---|---|---|
| Dibujado | B. MORENO | Oct-2012 |
| Modificado | . | . |

FAGOR
Fagofri, s.a.

Escala 1:30

# RECAMBIOS AFN-1602

Código máquina: CODIGO

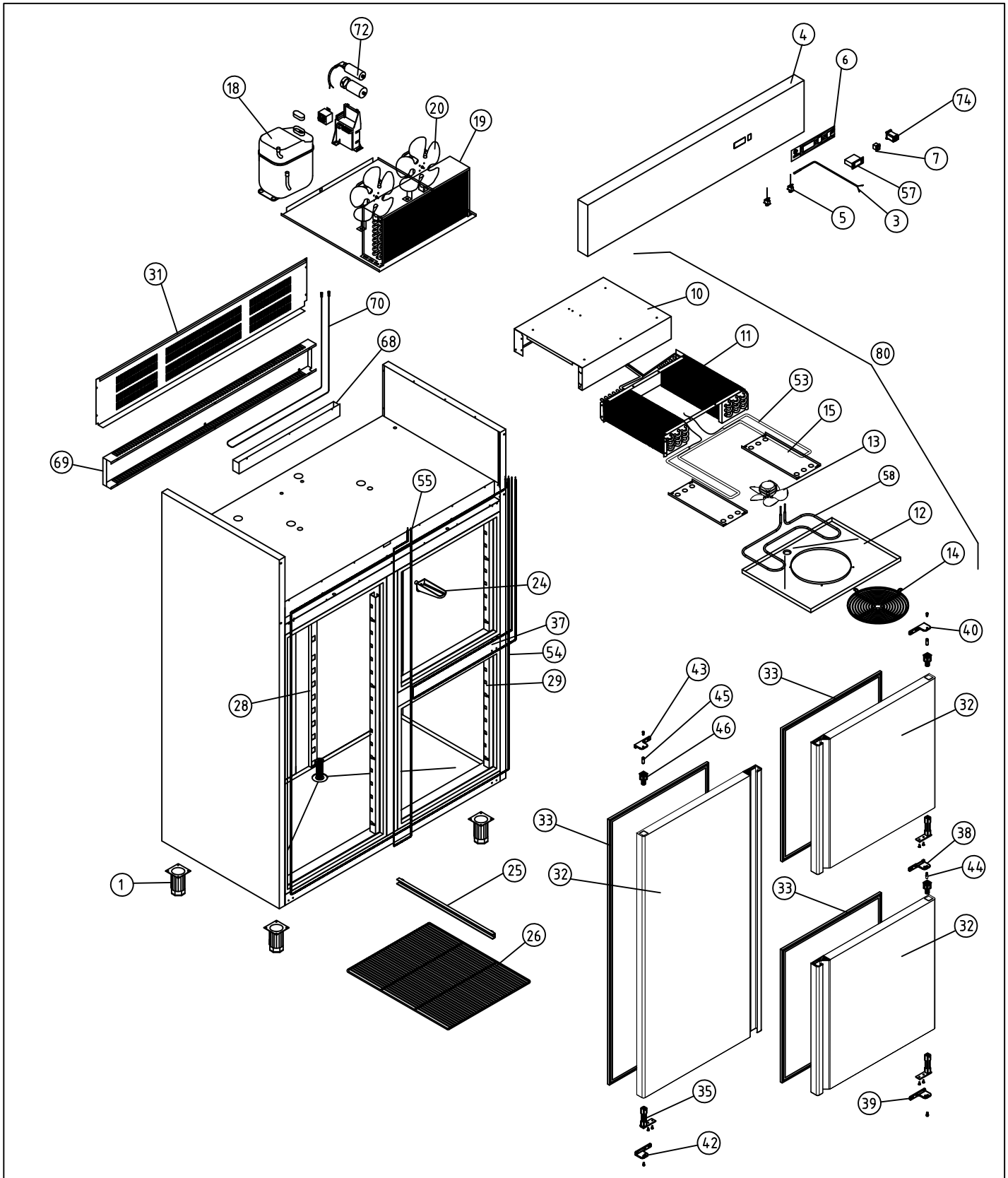


A1 ARMARIOS GASTRONORM MANTENIMIENTO CONGELADOS

COD. PIEZA: X

COTAS SIN TOLERANCIA DIN 7168-f

Material: MATERIAL ESPESOR

SUSTITUYE A: .

Acabado: ACABADO

SUSTITUIDO POR: .

ANGULAR

| GRADO TOLERANCIA | FINO | MEDIO | GRUESO |
|---|---|---|---|
| HASTA 10 mm | ±1° | | ±1° 30' |
| MAS DE 10 A 50 mm | ±30' | | ±50' |
| MAS DE 50 A 120 mm | ±20' | | ±25' |
| MAS DE 120 A 400 mm | ±10' | | ±15' |
| MAS DE 400 mm | ±5' | | ±10' |

LINEAL

| GRADO TOLERANCIA | FINO | MEDIO | GRUESO |
|---|---|---|---|
| HASTA 3 mm | ±0,05 | ±0,10 | ±0,15 |
| MAS DE 3 A 6 mm | ±0,05 | ±0,10 | ±0,20 |
| MAS DE 6 A 30 mm | ±0,10 | ±0,20 | ±0,50 |
| MAS DE 30 A 120 mm | ±0,15 | ±0,30 | ±0,80 |
| MAS DE 120 A 400 mm | ±0,20 | ±0,50 | ±1,20 |
| MAS DE 400 A 1000 mm | ±0,30 | ±0,80 | ±2,00 |
| MAS DE 1000 A 2000 mm | ±0,50 | ±1,20 | ±3,00 |

COMÚN A

| MODELO | Ud. | MODELO | Ud. | MODELO | Ud. | MODELO | Ud. | MODELO |
|---|---|---|---|---|---|---|---|---|
| AFN-1603 | 1 | | | | | | | |
| | | | | | | | | |
| | | | | | | | | |

| A4 | Nombre | Fecha |
|---|---|---|
| Dibujado | B.MORENO | Oct-2012 |
| Modificado | . | . |

FAGOR
Fagofri, s.a.

Escala 1:30

# RECAMBIOS AFN-1603

Código máquina: CODIGO

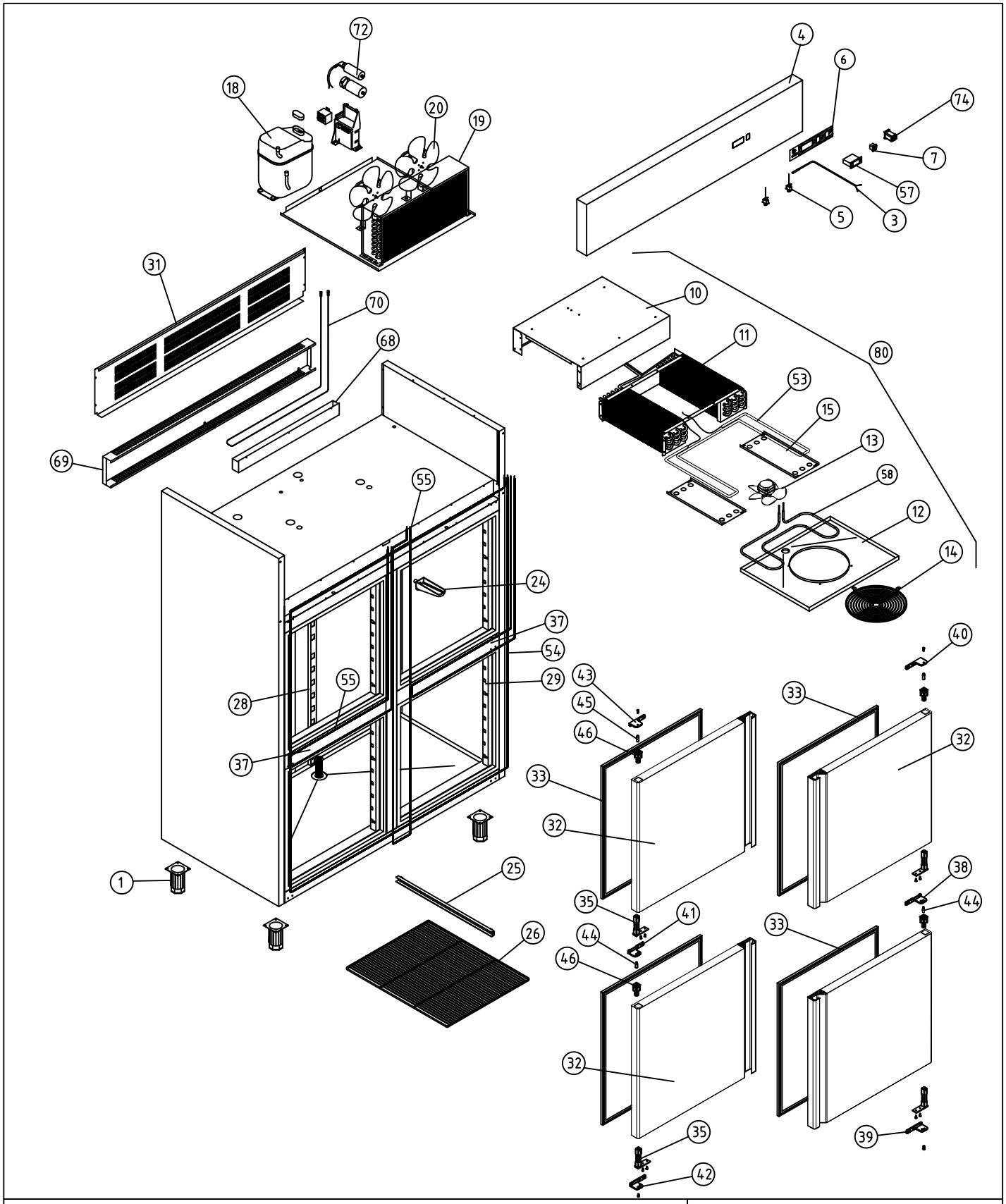


| | | | | | | | | | | |
|---|---|---|---|---|---|---|---|---|---|---|
| A1 ARMARIOS GASTRONORM MANTENIMIENTO CONGELADOS | | | | | | | | | COD. PIEZA: | X |
| COTAS SIN TOLERANCIA DIN 7168-f | | | | Material: MATERIAL ESPESOR | | | | | SUSTITUYE A: | . |
| | | | | Acabado: ACABADO | | | | | SUSTITUIDO POR: | . |
| ANGULAR | GRADO TOLERANCIA | FINO | MEDIO | GRUESO | COMÚN A | MODELO | Ud. | MODELO | Ud. | MODELO |
| | HASTA 10 mm | ±1° | | ±1° 30' | | AFN-1604 | 1 | | | |
| | MAS DE 10 A 50 mm | ±30' | | ±50' | | | | | | |
| | MAS DE 50 A 120 mm | ±20' | | ±25' | | | | | | |
| | MAS DE 120 A 400 mm | ±10' | | ±15' | | | | | | |
| | MAS DE 400 mm | ±5' | | ±10' | | | | | | |
| LINEAL | GRADO TOLERANCIA | FINO | MEDIO | GRUESO | A4 | Nombre | | Fecha | FAGOR Fagofri, s.a. | |
| | HASTA 3 mm | ±0,05 | ±0,10 | ±0,15 | Dibujado | B. MORENO | | Oct-2012 | | |
| | MAS DE 3 A 6 mm | ±0,05 | ±0,10 | ±0,20 | Modificado | . | | . | | |
| | MAS DE 6 A 30 mm | ±0,10 | ±0,20 | ±0,50 | Escala | RECAMBIOS AFN-1604 | | | Código máquina: | |
| | MAS DE 30 A 120 mm | ±0,15 | ±0,30 | ±0,80 | 1:30 | | | | CODIGO | |
| | MAS DE 120 A 400 mm | ±0,20 | ±0,50 | ±1,20 | | | | | | |
| | MAS DE 400 A 1000 mm | ±0,30 | ±0,80 | ±2,00 | | | | | | |
| | MAS DE 1000 A 2000 mm | ±0,50 | ±1,20 | ±3,00 | | | | | | |

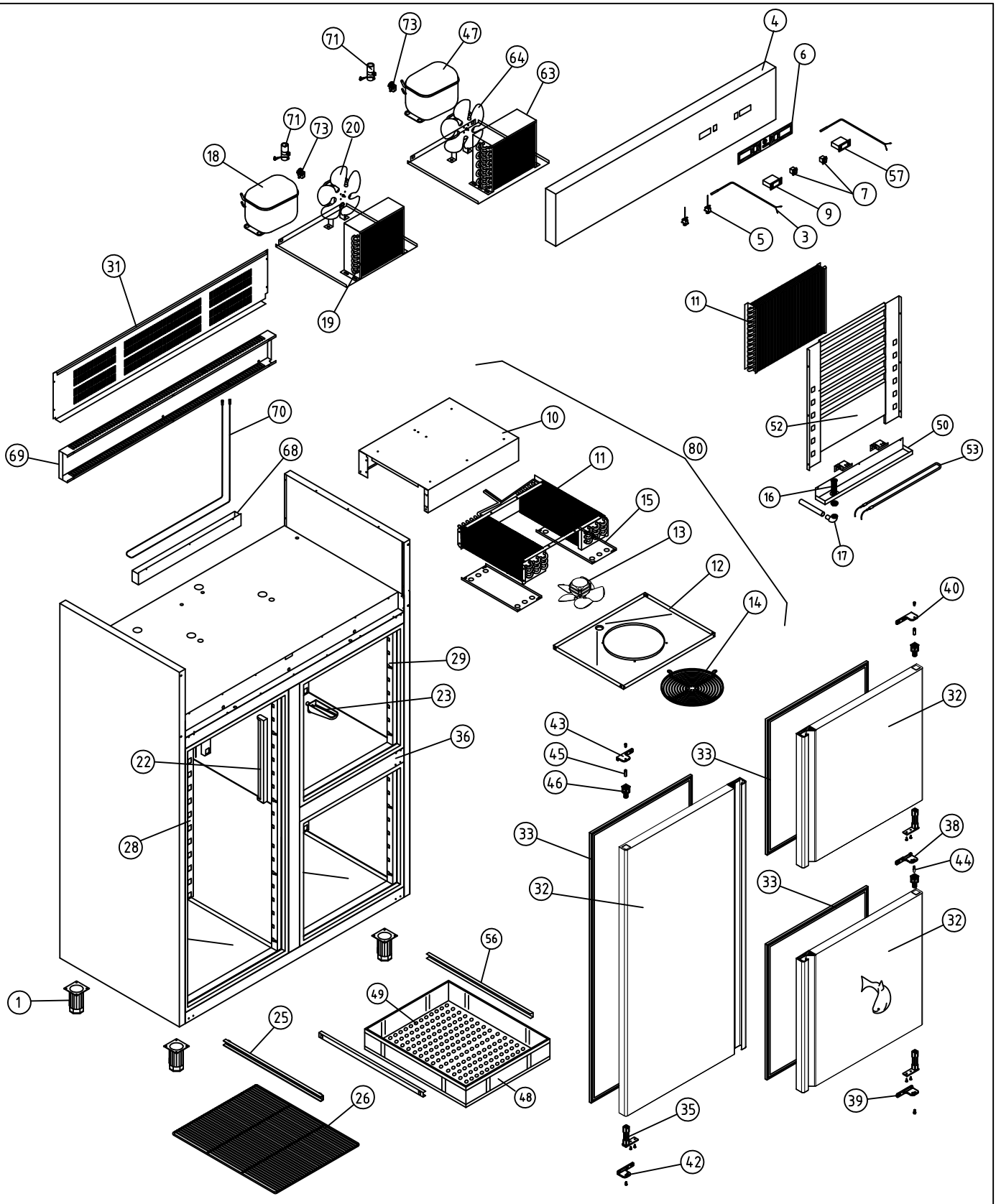


| | | | | | | | | | | | | | | | |
|---|---|---|---|---|---|---|---|---|---|---|---|---|---|---|---|
| A1 ARMARIOS GASTRONORM DEPARTAMENTO PESCADO | | | | | | | | | | | | | COD. PIEZA: | | X |
| COTAS SIN TOLERANCIA DIN 7168-f | | | | | Material: MATERIAL ESPESOR | | | | | | | | SUSTITUYE A: | | . |
| | | | | | Acabado: ACABADO | | | | | | | | SUSTITUIDO POR: | | . |
| ANGULAR | GRADO TOLERANCIA | FINO | MEDIO | GRUESO | COMÚN A | MODELO | Ud. | MODELO | Ud. | MODELO | Ud. | MODELO | Ud. | MODELO | |
| | HASTA 10 mm | ±1° | | ±1° 30' | | AF-1603-P | 1 | | | | | | | | |
| | MAS DE 10 A 50 mm | ±30' | | ±50' | | | | | | | | | | | |
| | MAS DE 50 A 120 mm | ±20' | | ±25' | | | | | | | | | | | |
| | MAS DE 120 A 400 mm | ±10' | | ±15' | | | | | | | | | | | |
| | MAS DE 400 mm | ±5' | | ±10' | | | | | | | | | | | |

| LINEAL | GRADO TOLERANCIA | FINO | MEDIO | GRUESO |
|---|---|---|---|---|
| | HASTA 3 mm | ±0,05 | ±0,10 | ±0,15 |
| | MAS DE 3 A 6 mm | ±0,05 | ±0,10 | ±0,20 |
| | MAS DE 6 A 30 mm | ±0,10 | ±0,20 | ±0,50 |
| | MAS DE 30 A 120 mm | ±0,15 | ±0,30 | ±0,80 |
| | MAS DE 120 A 400 mm | ±0,20 | ±0,50 | ±1,20 |
| | MAS DE 400 A 1000 mm | ±0,30 | ±0,80 | ±2,00 |
| | MAS DE 1000 A 2000 mm | ±0,50 | ±1,20 | ±3,00 |

| A4 | Nombre | Fecha | FAGOR Fagofri, s.a. |
|---|---|---|---|
| Dibujado | B. MORENO | Oct-2012 | |
| Modificado | . | . | |
| Escala 1:30 | RECAMBIOS AF-1603-P | | Código máquina: CODIGO |

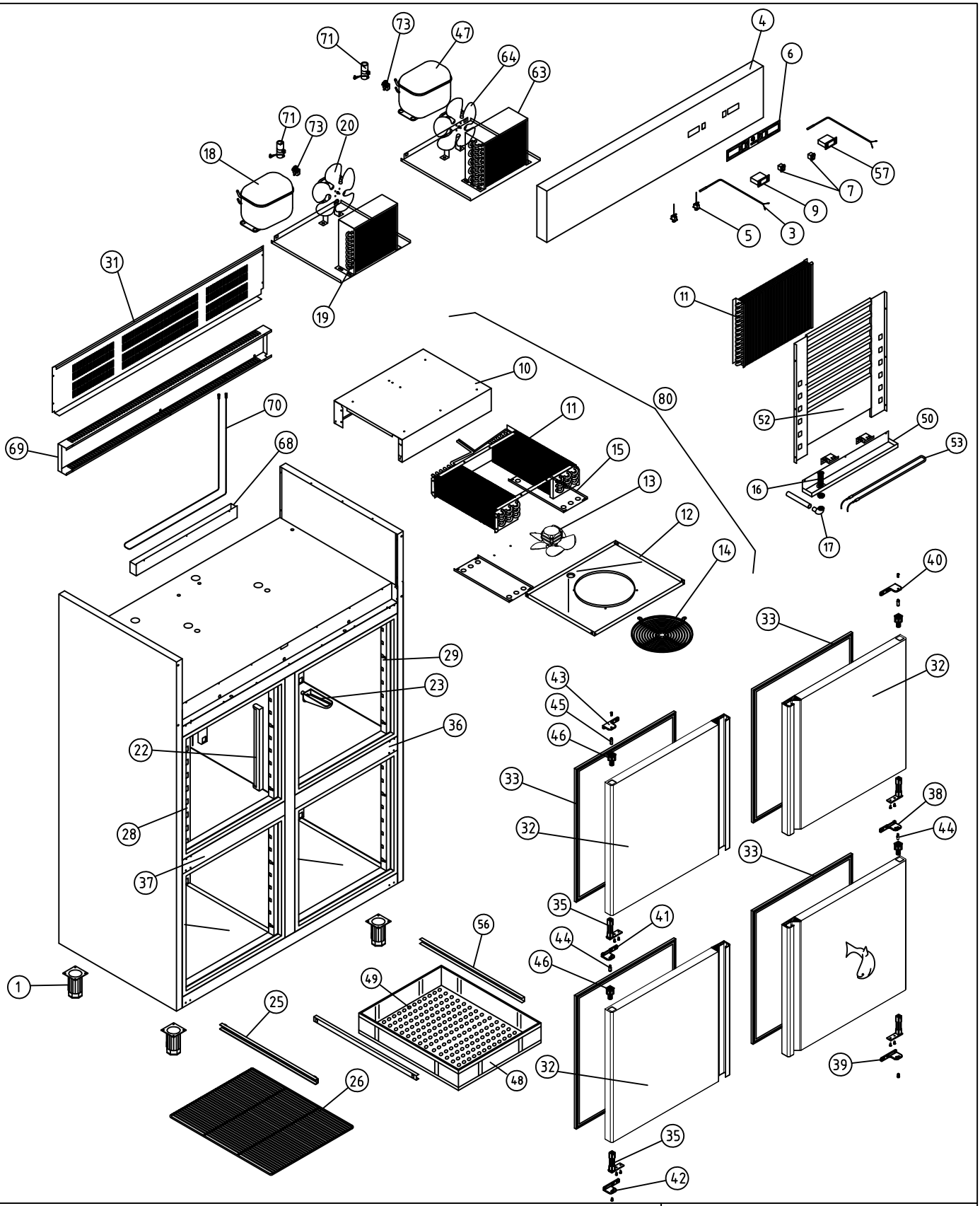


| | | | | |
|---|---|---|---|---|
| A1 ARMARIOS GASTRONORM DEPARTAMENTO PESCADO | | | | COD. PIEZA: X |
| COTAS SIN TOLERANCIA DIN 7168-f | | | | SUSTITUYE A: . |
| | | | | Material: MATERIAL ESPESOR |
| | | | | Acabado: ACABADO |
| | | | | SUSTITUIDO POR: . |

| ANGULAR | GRADO TOLERANCIA | FINO | MEDIO | GRUESO |
|---|---|---|---|---|
| | HASTA 10 mm | ±1° | | ±1° 30' |
| | MAS DE 10 A 50 mm | ±30' | | ±50' |
| | MAS DE 50 A 120 mm | ±20' | | ±25' |
| | MAS DE 120 A 400 mm | ±10' | | ±15' |
| | MAS DE 400 mm | ±5' | | ±10' |

| LINEAL | GRADO TOLERANCIA | FINO | MEDIO | GRUESO |
|---|---|---|---|---|
| | HASTA 3 mm | ±0,05 | ±0,10 | ±0,15 |
| | MAS DE 3 A 6 mm | ±0,05 | ±0,10 | ±0,20 |
| | MAS DE 6 A 30 mm | ±0,10 | ±0,20 | ±0,50 |
| | MAS DE 30 A 120 mm | ±0,15 | ±0,30 | ±0,80 |
| | MAS DE 120 A 400 mm | ±0,20 | ±0,50 | ±1,20 |
| | MAS DE 400 A 1000 mm | ±0,30 | ±0,80 | ±2,00 |
| | MAS DE 1000 A 2000 mm | ±0,50 | ±1,20 | ±3,00 |

COMÚN A

| MODELO | Ud. | MODELO | Ud. | MODELO | Ud. | MODELO | Ud. | MODELO |
|---|---|---|---|---|---|---|---|---|
| AF-1604-P | 1 | | | | | | | |
| | | | | | | | | |
| | | | | | | | | |

| | | | |
|---|---|---|---|
| A4 | Nombre | Fecha | FAGOR Fagofri, s.a. |
| Dibujado | B. MORENO | Oct-2012 | |
| Modificado | . | . | |
| Escala 1:30 | RECAMBIOS AF-1604-P | | Código máquina: CODIGO |

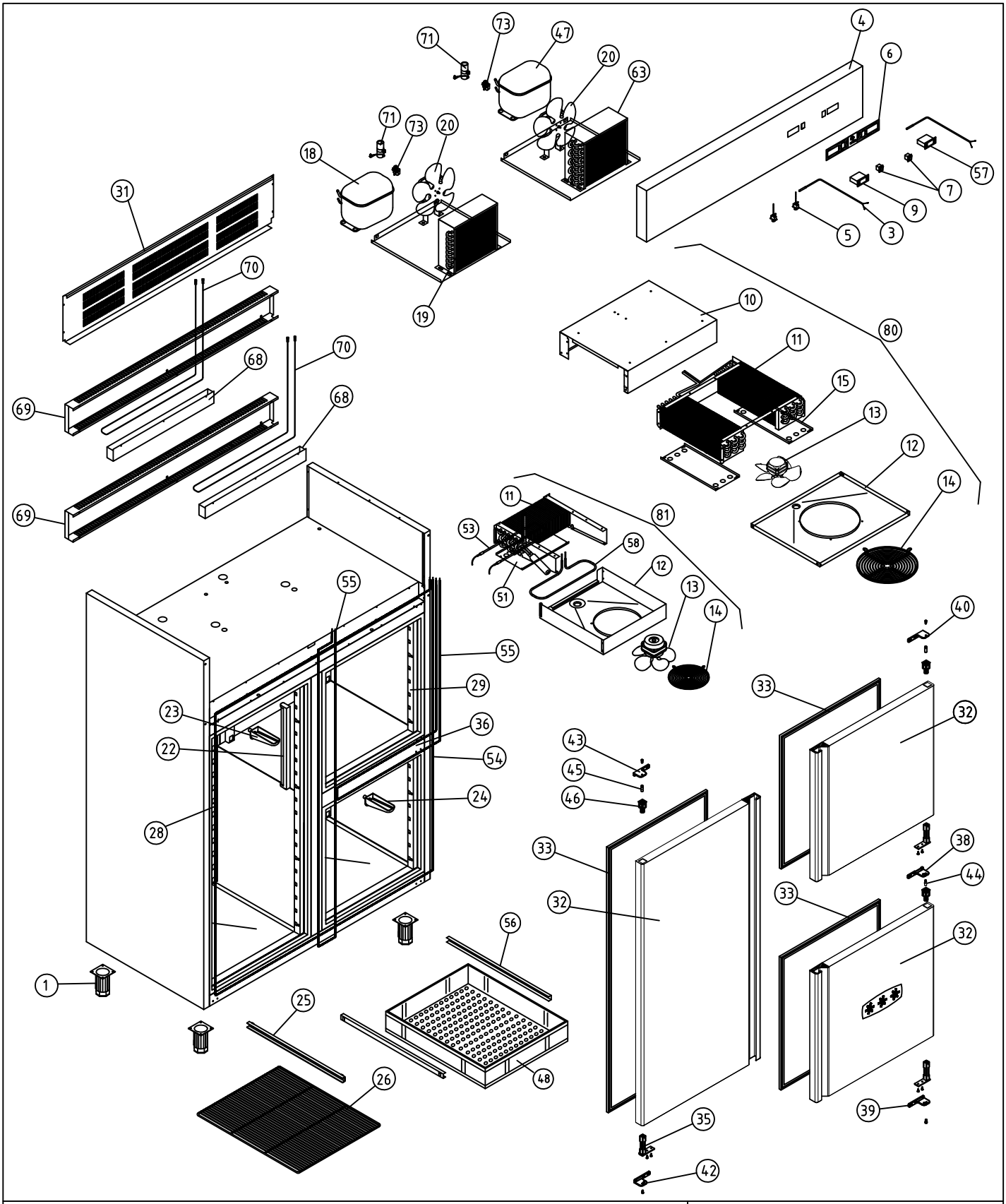


| A1 ARMARIOS GASTRONORM DEPARTAMENTO MANTENIMIENTO CONGELADOS | | | | | | | | | | COD. PIEZA: X |
|---|---|---|---|---|---|---|---|---|---|---|
| COTAS SIN TOLERANCIA DIN 7168-f | | | | Material: MATERIAL ESPESOR | | | | | | SUSTITUYE A: . |
| | | | | Acabado: ACABADO | | | | | | SUSTITUIDO POR: . |
| ANGULAR | GRADO TOLERANCIA | FINO | MEDIO | GRUESO | COMÚN A | MODELO | Ud. | MODELO | Ud. | MODELO | Ud. | MODELO | Ud. | MODELO |
| | HASTA 10 mm | ±1° | | ±1° 30' | | AF-1603-C | 1 | | | | | | | |
| | MAS DE 10 A 50 mm | ±30' | | ±50' | | | | | | | | | | |
| | MAS DE 50 A 120 mm | ±20' | | ±25' | | | | | | | | | | |
| | MAS DE 120 A 400 mm | ±10' | | ±15' | | | | | | | | | | |
| | MAS DE 400 mm | ±5' | | ±10' | | | | | | | | | | |
| LINEAL | GRADO TOLERANCIA | FINO | MEDIO | GRUESO | A4 | Nombre | | Fecha | | | | | | |
| | HASTA 3 mm | ±0,05 | ±0,10 | ±0,15 | Dibujado | B. MORENO | | Oct-2012 | | | | | | |
| | MAS DE 3 A 6 mm | ±0,05 | ±0,10 | ±0,20 | Modificado | . | | . | | | | | | |
| | MAS DE 6 A 30 mm | ±0,10 | ±0,20 | ±0,50 | Escala | | | | | | | | | |
| | MAS DE 30 A 120 mm | ±0,15 | ±0,30 | ±0,80 | 1:30 | RECAMBIOS AF-1603-C | | | | | | | | |
| | MAS DE 120 A 400 mm | ±0,20 | ±0,50 | ±1,20 | | | | | | | | | | |
| | MAS DE 400 A 1000 mm | ±0,30 | ±0,80 | ±2,00 | | | | | | | | | | |
| | MAS DE 1000 A 2000 mm | ±0,50 | ±1,20 | ±3,00 | | | | | | | | | | |

FAGOR
Fagofri, s.a.

Código máquina: CODIGO

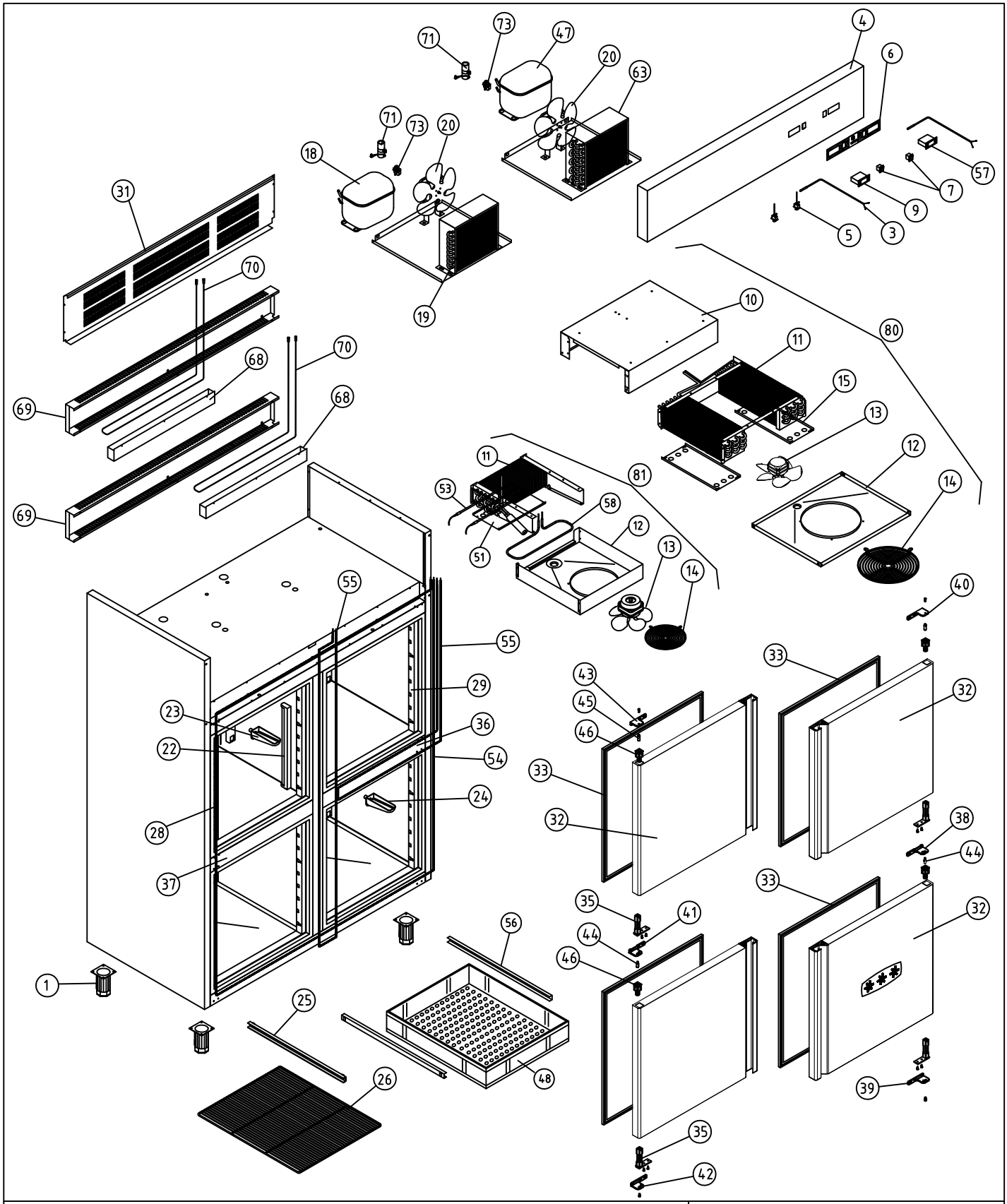


| | | | | |
|---|---|---|---|---|
| A1 ARMARIOS GASTRONORM DEPARTAMENTO MANTENIMIENTO CONGELADOS | | | | COD. PIEZA: X |
| COTAS SIN TOLERANCIA DIN 7168-f | | | | SUSTITUYE A: . |
| | | | | SUSTITUIDO POR: . |

Material: MATERIAL ESPESOR

Acabado: ACABADO

ANGULAR

| GRADO TOLERANCIA | FINO | MEDIO | GRUESO |
|---|---|---|---|
| HASTA 10 mm | ±1° | | ±1° 30' |
| MAS DE 10 A 50 mm | ±30' | | ±50' |
| MAS DE 50 A 120 mm | ±20' | | ±25' |
| MAS DE 120 A 400 mm | ±10' | | ±15' |
| MAS DE 400 mm | ±5' | | ±10' |

LINEAL

| GRADO TOLERANCIA | FINO | MEDIO | GRUESO |
|---|---|---|---|
| HASTA 3 mm | ±0,05 | ±0,10 | ±0,15 |
| MAS DE 3 A 6 mm | ±0,05 | ±0,10 | ±0,20 |
| MAS DE 6 A 30 mm | ±0,10 | ±0,20 | ±0,50 |
| MAS DE 30 A 120 mm | ±0,15 | ±0,30 | ±0,80 |
| MAS DE 120 A 400 mm | ±0,20 | ±0,50 | ±1,20 |
| MAS DE 400 A 1000 mm | ±0,30 | ±0,80 | ±2,00 |
| MAS DE 1000 A 2000 mm | ±0,50 | ±1,20 | ±3,00 |

COMÚN A

| MODELO | Ud. | MODELO | Ud. | MODELO | Ud. | MODELO | Ud. | MODELO |
|---|---|---|---|---|---|---|---|---|
| AF-1604-C | 1 | | | | | | | |
| | | | | | | | | |
| | | | | | | | | |

| | | | |
|---|---|---|---|
| A4 | Nombre | Fecha | FAGOR Fagofri, s.a. |
| Dibujado | B. MORENO | Oct-2012 | |
| Modificado | . | . | |
| Escala 1:30 | RECAMBIOS AF-1604-C | | Código máquina: CODIGO |

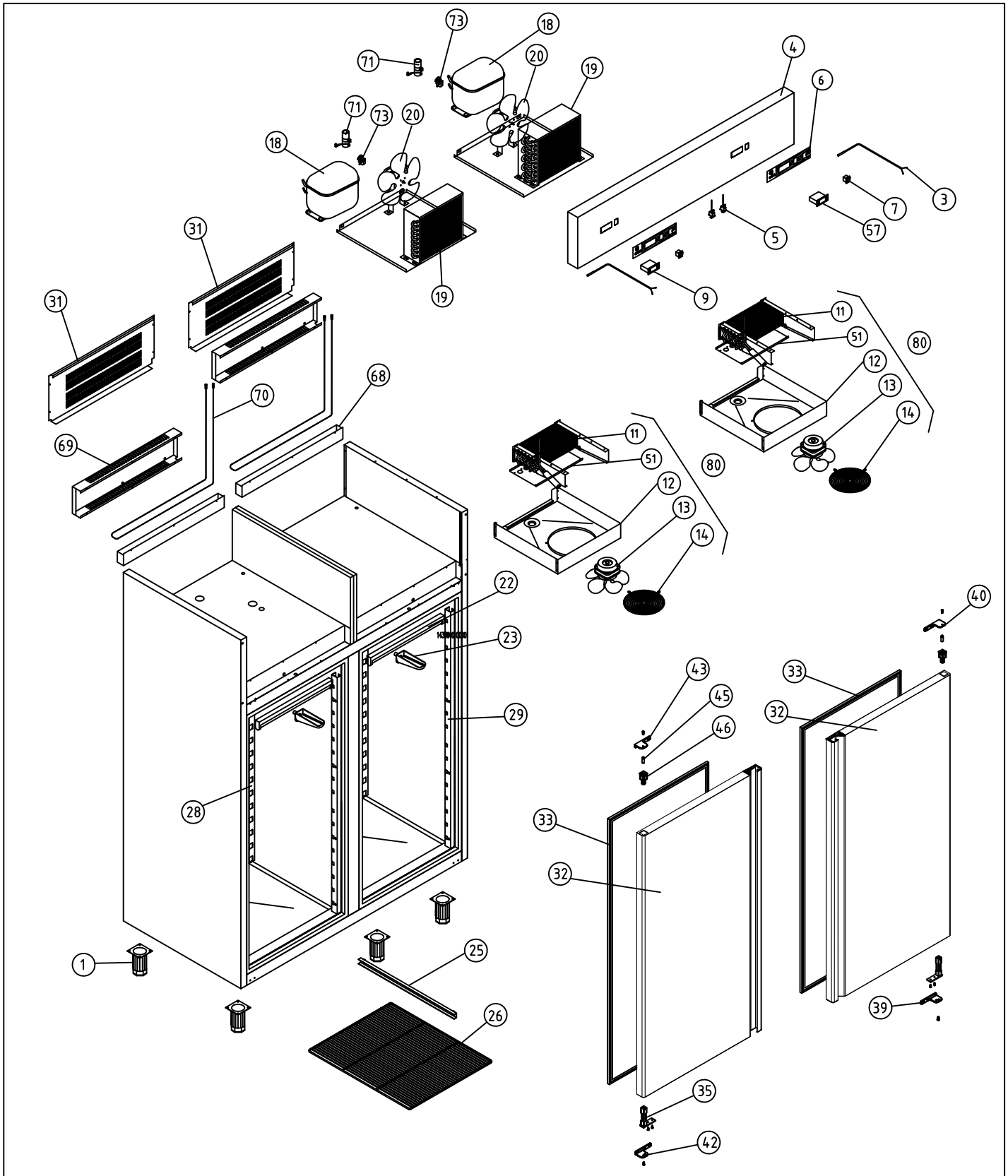


A1 ARMARIOS GASTRONORM DEPARTAMENTO MANTENIMIENTO CONGELADOS

COD. PIEZA: X

COTAS SIN TOLERANCIA DIN 7168-f

Material: MATERIAL ESPESOR

SUSTITUYE A: .

Acabado: ACABADO

SUSTITUIDO POR: .

ANGULAR

| GRADO TOLERANCIA | FINO | MEDIO | GRUESO |
|---|---|---|---|
| HASTA 10 mm | ±1° | | ±1° 30' |
| MAS DE 10 A 50 mm | ±30' | | ±50' |
| MAS DE 50 A 120 mm | ±20' | | ±25' |
| MAS DE 120 A 400 mm | ±10' | | ±15' |
| MAS DE 400 mm | ±5' | | ±10' |

LINEAL

| GRADO TOLERANCIA | FINO | MEDIO | GRUESO |
|---|---|---|---|
| HASTA 3 mm | ±0,05 | ±0,10 | ±0,15 |
| MAS DE 3 A 6 mm | ±0,05 | ±0,10 | ±0,20 |
| MAS DE 6 A 30 mm | ±0,10 | ±0,20 | ±0,50 |
| MAS DE 30 A 120 mm | ±0,15 | ±0,30 | ±0,80 |
| MAS DE 120 A 400 mm | ±0,20 | ±0,50 | ±1,20 |
| MAS DE 400 A 1000 mm | ±0,30 | ±0,80 | ±2,00 |
| MAS DE 1000 A 2000 mm | ±0,50 | ±1,20 | ±3,00 |

COMÚN A

| MODELO | Ud. | MODELO | Ud. | MODELO | Ud. | MODELO | Ud. | MODELO |
|---|---|---|---|---|---|---|---|---|
| AF-1602/2 | 1 | | | | | | | |
| | | | | | | | | |
| | | | | | | | | |

| A4 | Nombre | Fecha |
|---|---|---|
| Dibujado | B. MORENO | Oct-2012 |
| Modificado | | |

FAGOR
Fagofri, s.a.

Escala 1:30

# RECAMBIOS AFP-1602/2

Código máquina: CODIGO

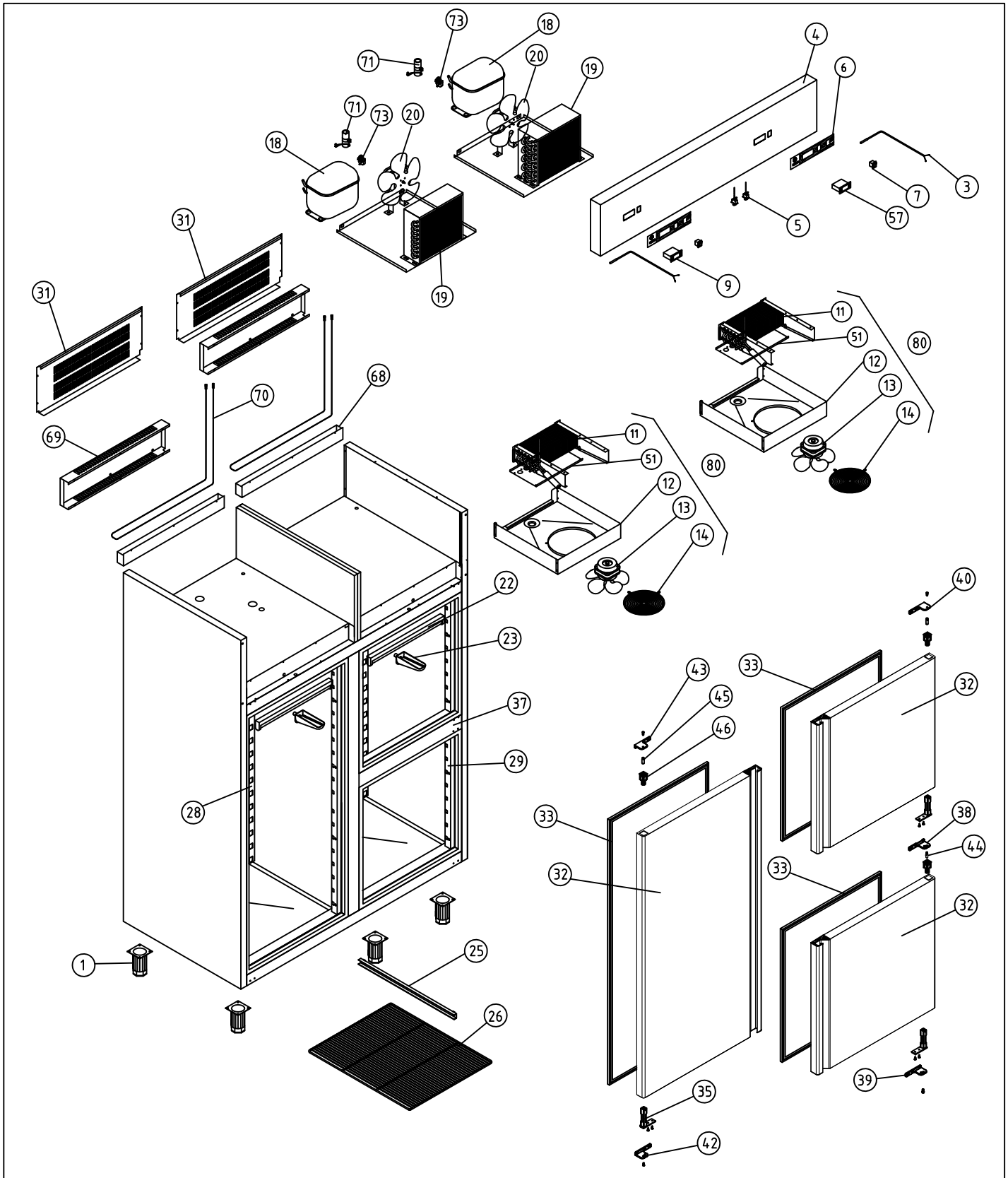


| | | | | | | | | | | | | |
|---|---|---|---|---|---|---|---|---|---|---|---|---|
| A1 ARMARIOS GASTRONORM DEPARTAMENTO MANTENIMIENTO CONGELADOS | | | | | | | | | | | COD. PIEZA: | X |
| COTAS SIN TOLERANCIA DIN 7168-f | | | | | Material: MATERIAL ESPESOR | | | | | | SUSTITUYE A: | . |
| | | | | | Acabado: ACABADO | | | | | | SUSTITUIDO POR: | . |
| ANGULAR | GRADO TOLERANCIA | FINO | MEDIO | GRUESO | COMÚN A | MODELO | Ud. | MODELO | Ud. | MODELO | Ud. | MODELO | Ud. | MODELO |
| | HASTA 10 mm | ±1° | | ±1° 30' | | AF-1603/2 | 1 | | | | | | | |
| | MAS DE 10 A 50 mm | ±30' | | ±50' | | | | | | | | | | |
| | MAS DE 50 A 120 mm | ±20' | | ±25' | | | | | | | | | | |
| | MAS DE 120 A 400 mm | ±10' | | ±15' | | | | | | | | | | |
| | MAS DE 400 mm | ±5' | | ±10' | | | | | | | | | | |

| LINEAL | GRADO TOLERANCIA | FINO | MEDIO | GRUESO |
|---|---|---|---|---|
| | HASTA 3 mm | ±0,05 | ±0,10 | ±0,15 |
| | MAS DE 3 A 6 mm | ±0,05 | ±0,10 | ±0,20 |
| | MAS DE 6 A 30 mm | ±0,10 | ±0,20 | ±0,50 |
| | MAS DE 30 A 120 mm | ±0,15 | ±0,30 | ±0,80 |
| | MAS DE 120 A 400 mm | ±0,20 | ±0,50 | ±1,20 |
| | MAS DE 400 A 1000 mm | ±0,30 | ±0,80 | ±2,00 |
| | MAS DE 1000 A 2000 mm | ±0,50 | ±1,20 | ±3,00 |

| | | | |
|---|---|---|---|
| A4 | Nombre | Fecha | FAGOR Fagofri, s.a. |
| Dibujado | B. MORENO | Oct-2012 | |
| Modificado | | | |
| Escala 1:30 | RECAMBIOS AFP-1603/2 | | Código máquina: CODIGO |

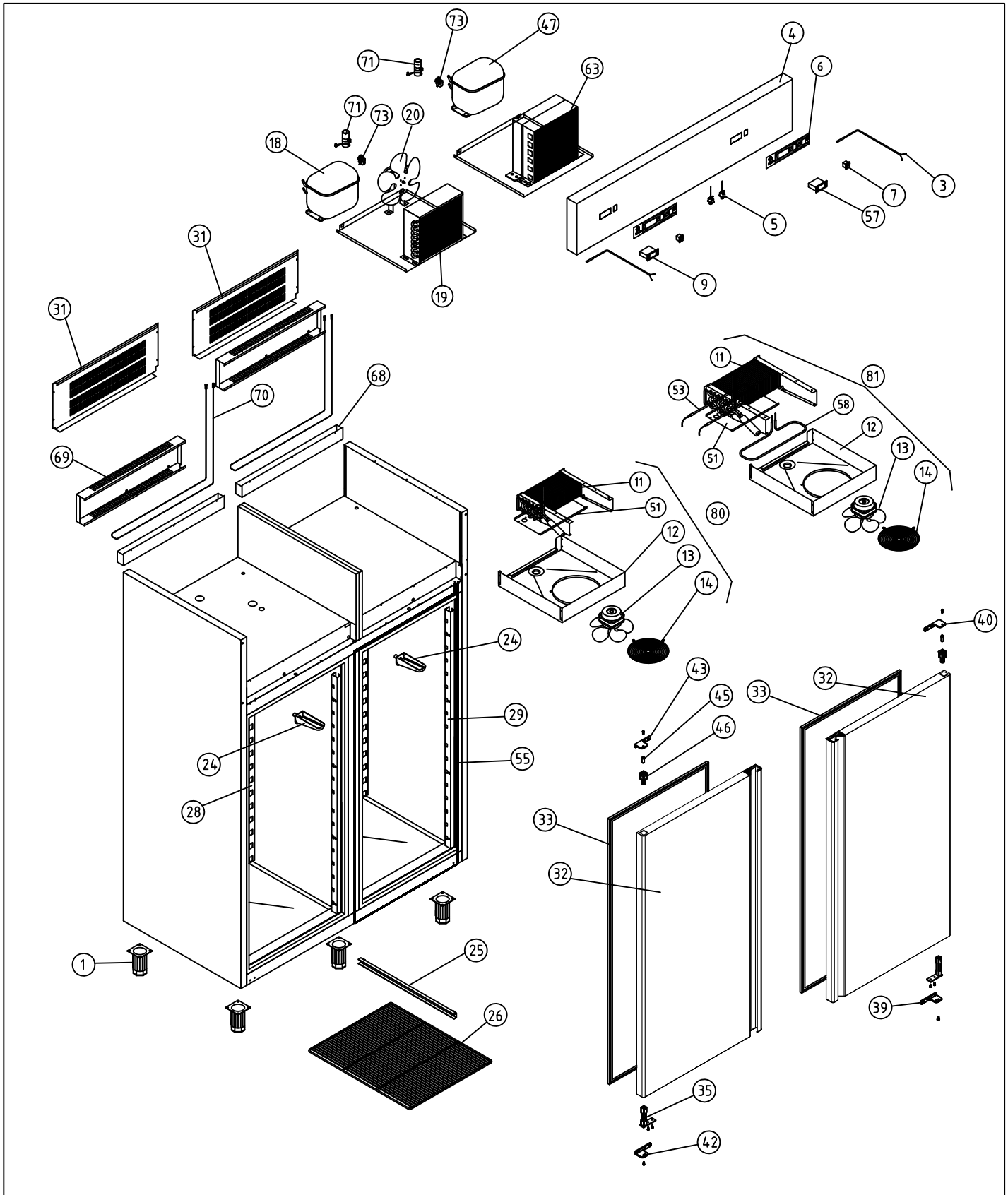


| | | | | |
|---|---|---|---|---|
| A1 ARMARIOS GASTRONORM | | | | COD. PIEZA: X |
| COTAS SIN TOLERANCIA DIN 7168-f | | | | Material: MATERIAL ESPESOR |
| | | | | Acabado: ACABADO |

| ANGULAR | GRADO TOLERANCIA | FINO | MEDIO | GRUESO |
|---|---|---|---|---|
| | HASTA 10 mm | ±1° | | ±1° 30' |
| | MAS DE 10 A 50 mm | ±30' | | ±50' |
| | MAS DE 50 A 120 mm | ±20' | | ±25' |
| | MAS DE 120 A 400 mm | ±10' | | ±15' |
| | MAS DE 400 mm | ±5' | | ±10' |

| LINEAL | GRADO TOLERANCIA | FINO | MEDIO | GRUESO |
|---|---|---|---|---|
| | HASTA 3 mm | ±0,05 | ±0,10 | ±0,15 |
| | MAS DE 3 A 6 mm | ±0,05 | ±0,10 | ±0,20 |
| | MAS DE 6 A 30 mm | ±0,10 | ±0,20 | ±0,50 |
| | MAS DE 30 A 120 mm | ±0,15 | ±0,30 | ±0,80 |
| | MAS DE 120 A 400 mm | ±0,20 | ±0,50 | ±1,20 |
| | MAS DE 400 A 1000 mm | ±0,30 | ±0,80 | ±2,00 |
| | MAS DE 1000 A 2000 mm | ±0,50 | ±1,20 | ±3,00 |

| COMÚN A | MODELO | Ud. | MODELO | Ud. | MODELO | Ud. | MODELO | Ud. | MODELO |
|---|---|---|---|---|---|---|---|---|---|
| | AF-1602-MIX | 1 | | | | | | | |
| | | | | | | | | | |
| | | | | | | | | | |

| | | | |
|---|---|---|---|
| A4 | Nombre | Fecha | FAGOR Fagofri, s.a. |
| Dibujado | B. MORENO | Oct-2012 | |
| Modificado | | | |
| Escala 1:30 | RECAMBIOS AF-1602-MIX | | Código máquina: CODIGO |

SUSTITUYE A: .

SUSTITUIDO POR: .

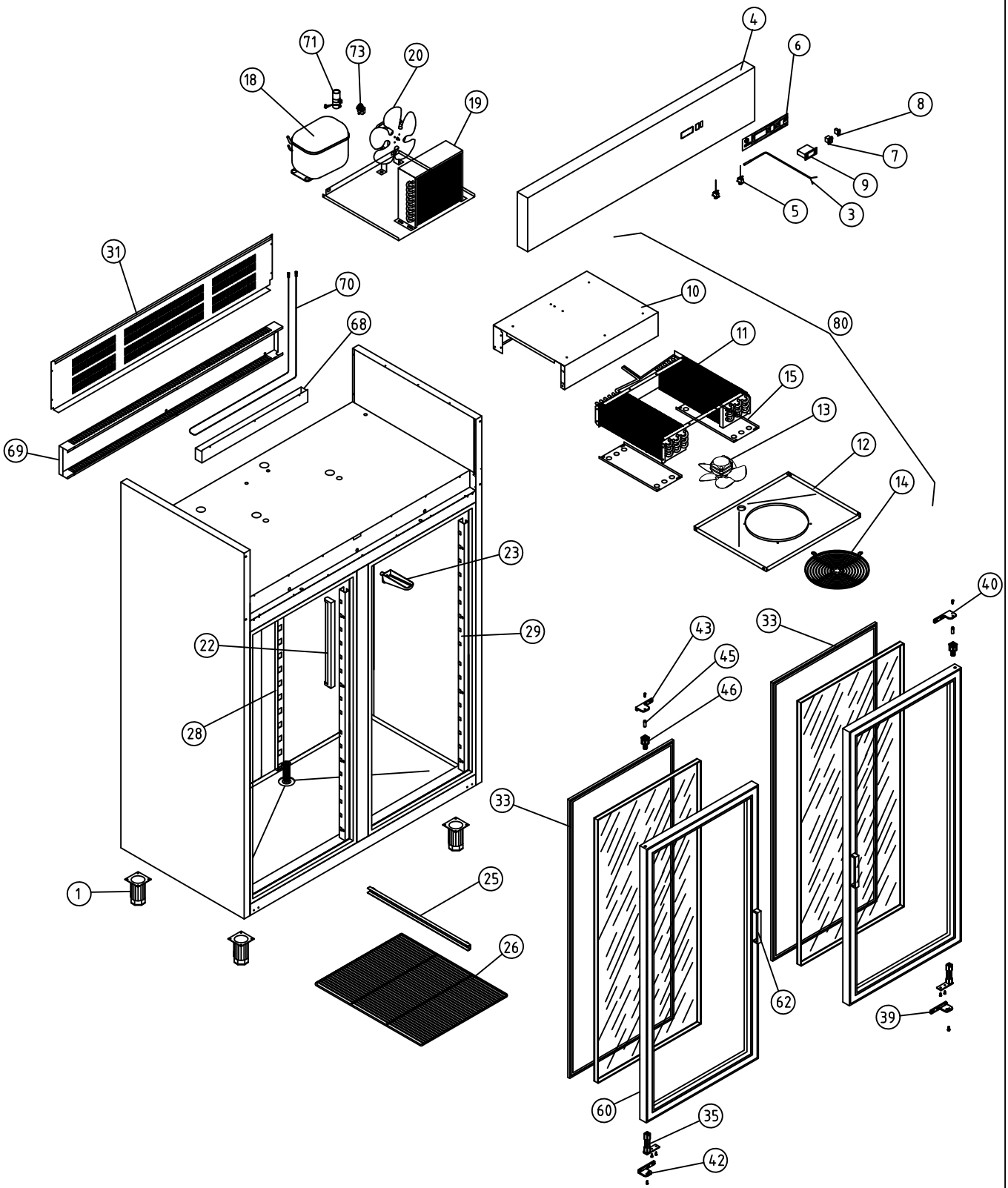


A1 ARMARIOS GASTRONORM

COD. PIEZA: X

COTAS SIN TOLERANCIA DIN 7168-f

Material: MATERIAL ESPESOR

SUSTITUYE A: .

Acabado: ACABADO

SUSTITUIDO POR: .

| ANGULAR | GRADO TOLERANCIA | FINO | MEDIO | GRUESO |
|---|---|---|---|---|
| | HASTA 10 mm | ±1° | | ±1° 30' |
| | MAS DE 10 A 50 mm | ±30' | | ±50' |
| | MAS DE 50 A 120 mm | ±20' | | ±25' |
| | MAS DE 120 A 400 mm | ±10' | | ±15' |
| | MAS DE 400 mm | ±5' | | ±10' |

| LINEAL | GRADO TOLERANCIA | FINO | MEDIO | GRUESO |
|---|---|---|---|---|
| | HASTA 3 mm | ±0,05 | ±0,10 | ±0,15 |
| | MAS DE 3 A 6 mm | ±0,05 | ±0,10 | ±0,20 |
| | MAS DE 6 A 30 mm | ±0,10 | ±0,20 | ±0,50 |
| | MAS DE 30 A 120 mm | ±0,15 | ±0,30 | ±0,80 |
| | MAS DE 120 A 400 mm | ±0,20 | ±0,50 | ±1,20 |
| | MAS DE 400 A 1000 mm | ±0,30 | ±0,80 | ±2,00 |
| | MAS DE 1000 A 2000 mm | ±0,50 | ±1,20 | ±3,00 |

COMÚN A

| MODELO | Ud. | MODELO | Ud. | MODELO | Ud. | MODELO | Ud. | MODELO |
|---|---|---|---|---|---|---|---|---|
| AEP-1602 | 1 | | | | | | | |
| | | | | | | | | |
| | | | | | | | | |

| A4 | Nombre | Fecha |
|---|---|---|
| Dibujado | B. MORENO | Oct-2012 |
| Modificado | . | . |

FAGOR
Fagofri, s.a.

Escala 1:30

# RECAMBIOS AEP-1602

Código máquina: CODIGO