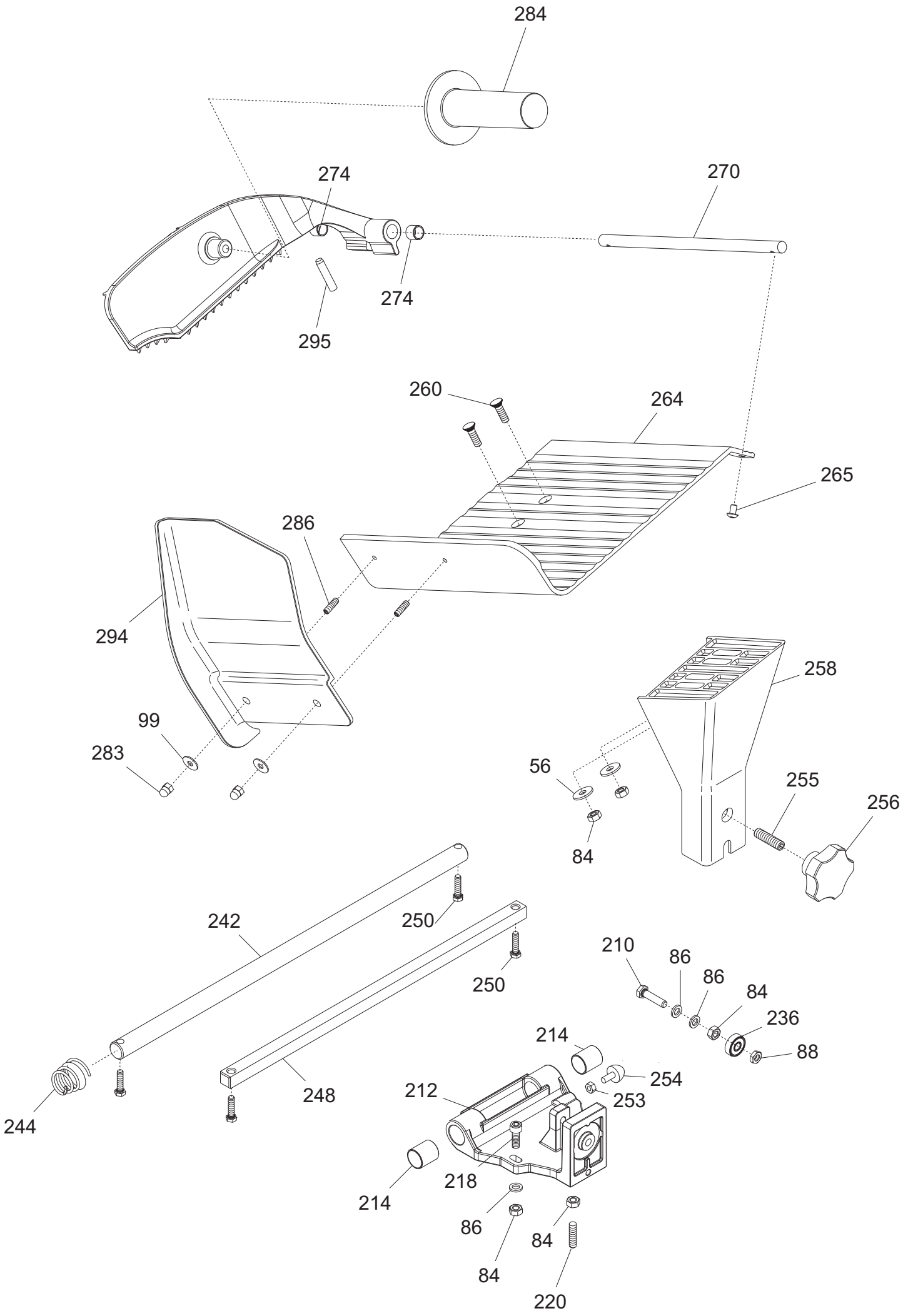
284
274
270
274
295
260
264
265
286
294
99
283
258
56
255
256
84
242
250
250
210
86
86
84
236
88
214
254
253
212
244
248
218
214
86
84
84
220

Ver. 1-PHASE 230/50/1

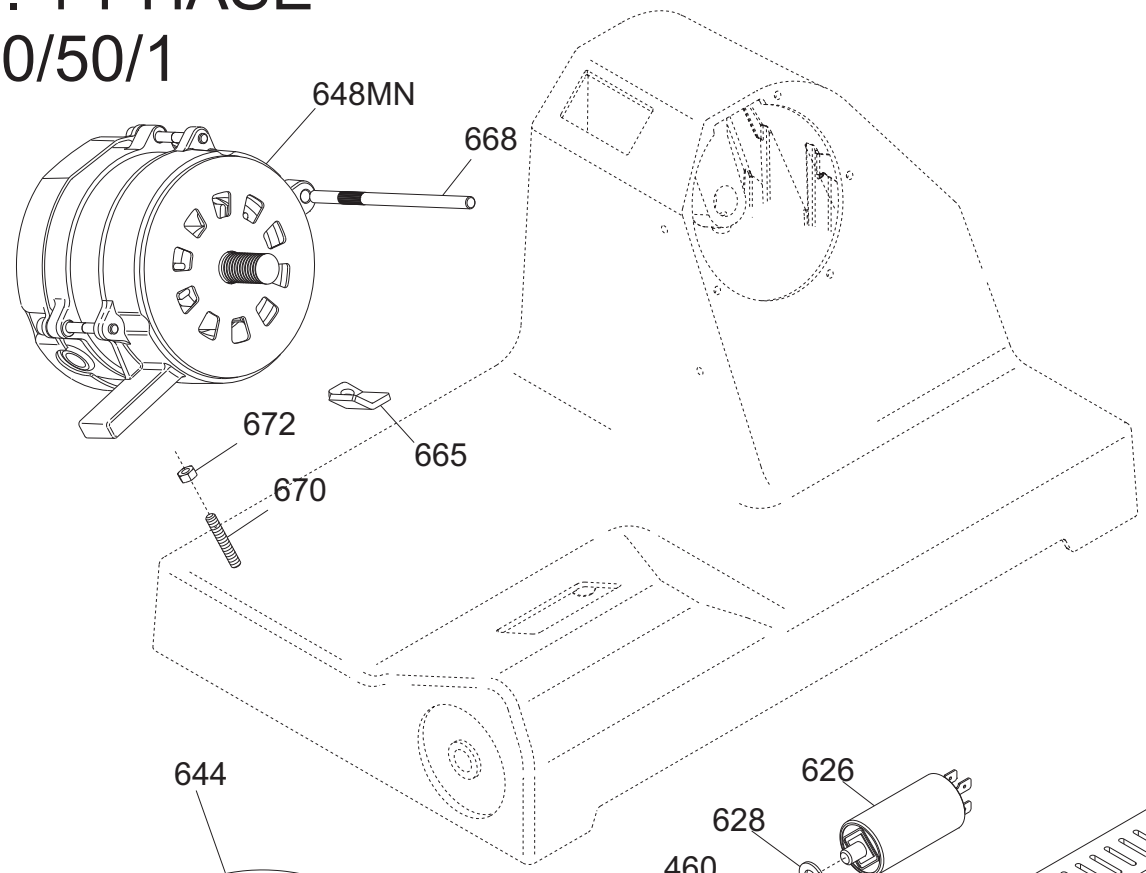

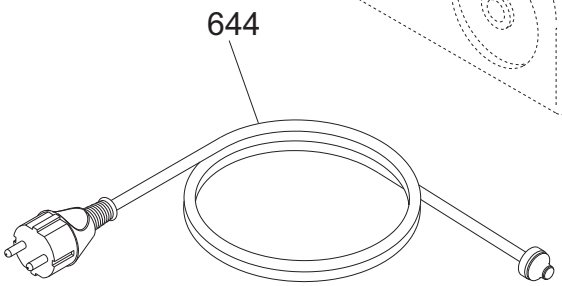

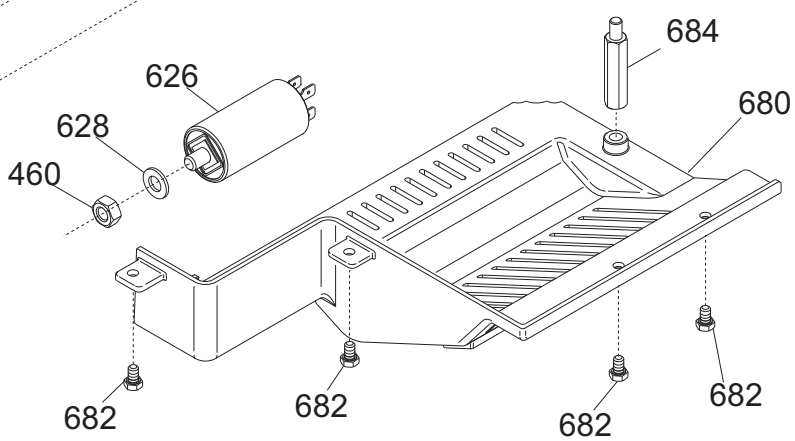

Ver. 220/60

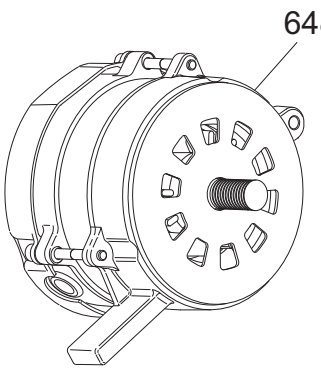

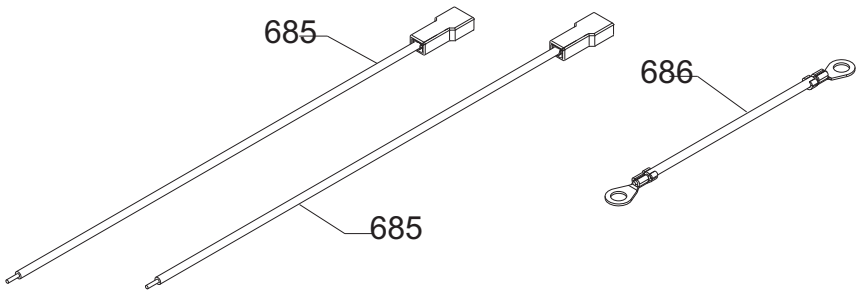

Ver. 110/60

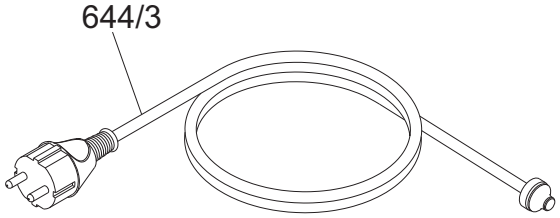

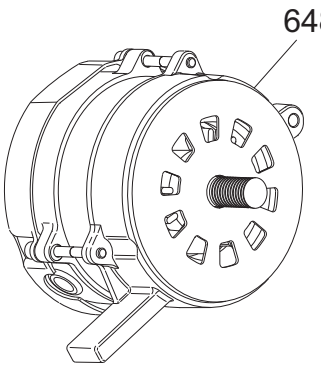

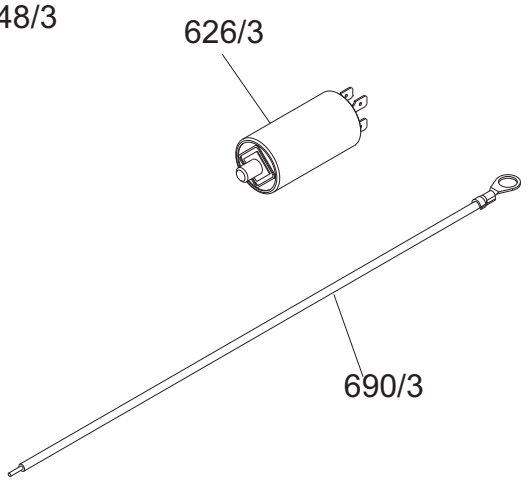

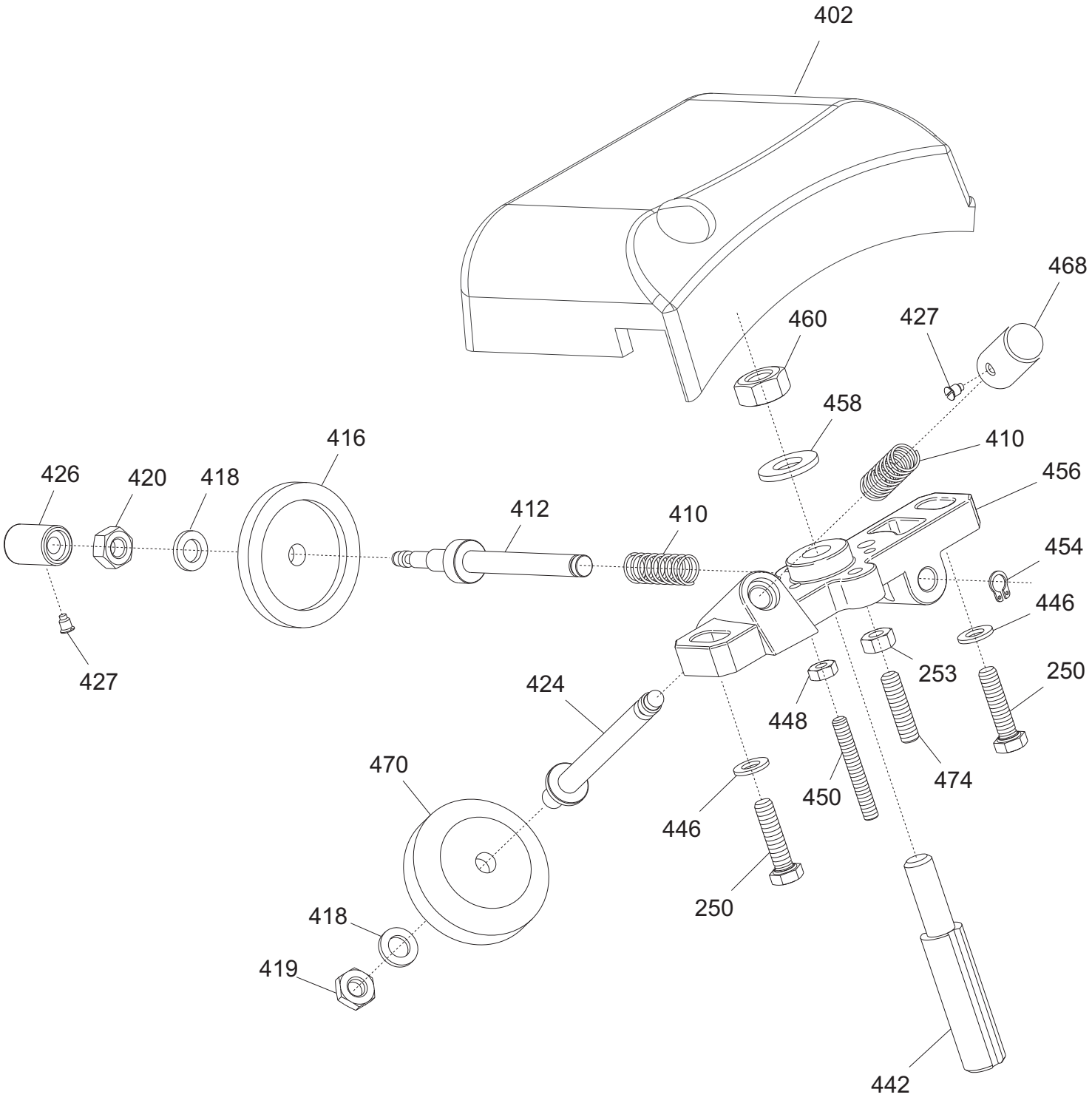
402
468
460
427
458
410
456
416
426
420
418
412
410
454
446
253
250
427
424
448
470
474
450
446
250
418
419
442

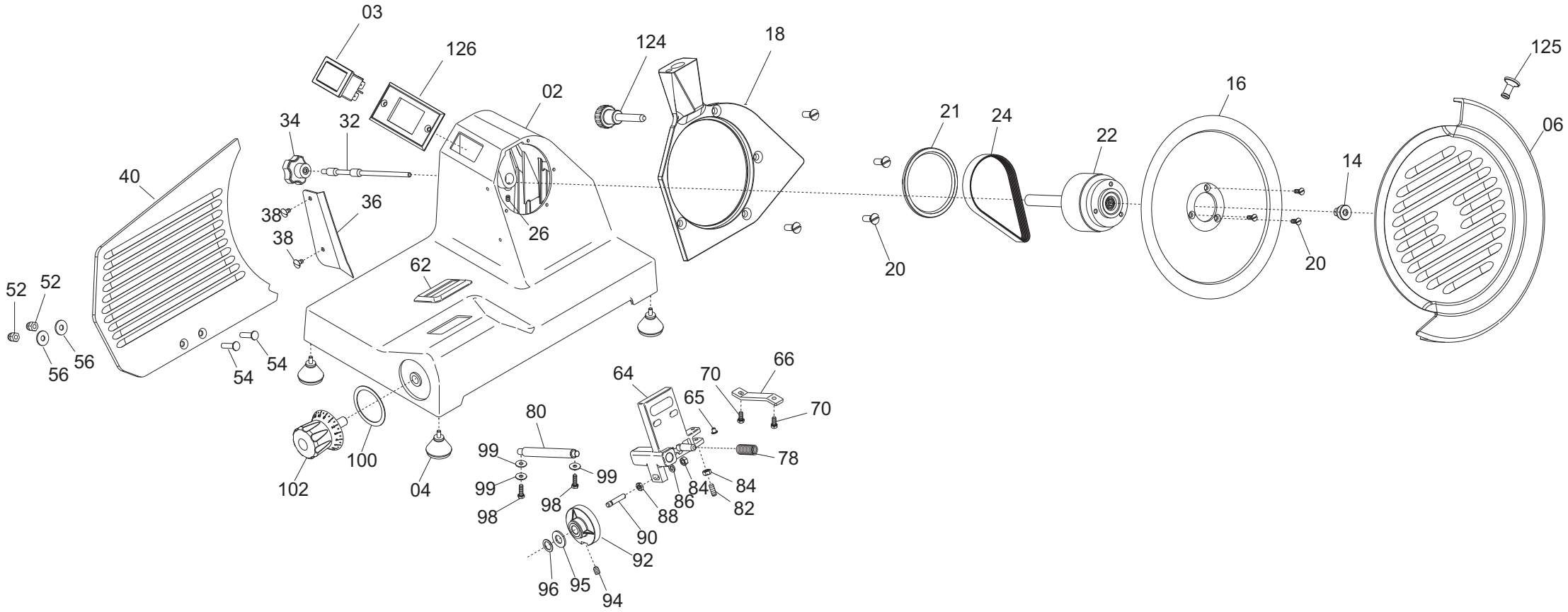
03
126
124
18
125
02
16
34
32
21
24
22
06
40
14
38
36
26
38
20
20
62
52
52
56
56
54
54
64
70
66
65
70
80
78
99
99
99
84
84
86
102
100
04
98
98
88
82
90
92
96
95
94

SMART 250 PA tav.1/4

Riferimento	Nome prodotto	Codice
2	CASSA SMART VERN	19650102
02AR	CASSA SMART ARANCIO VERN	1965A0102
02BN	CASSA SMART BIANCO VERN	1965W0102
02BL	CASSA SMART BLU VERN	1965B0102
02CR	CASSA SMART CREMA VERN	1965C0102
02GL	CASSA SMART GIALLO VERN	1965Y0102
02NR	CASSA SMART NERO VERN	1965N0102
02RS	CASSA SMART ROSSO VERN	1965R0102
02VR	CASSA SMART VERDE VERN	1965V0102
4	PIEDINO PICCOLO DOPPIO M 5 A PUNTA	19560201
6	INT.LAMA 250 MRR/LEO DAL 09 OSS.	19510250.09
14	ESAGONO INTERNO LAMA 220 MRR-SMR	19530910
16	LAMA 250 - 40/3/210 NAZ. F.ESTR.	18250403210F
20	VITE TSP- DIN 963 M 5X14	IX2963005014
21	ANELLO TENUTA 80X95X5 SC NBR	19562140
22	PULEG.PRES.MONT.MRR. 220-300 Y10	19700340.10
24	CINGH.PIAT.MRR TB2 345 X 8	19310201
28	ANELLO PORTA MICRO MRR	19540901
32	TIRANTE PARALAMA MRR 220-250	19530532
34	MANOPOLA TIR.PAR.M6 5L MRR NERO	19562502
36	PARAFETTA 250 SMART	19562209
38	VITE POELIERS M 5X8	IX2POEL005008
40	VELA 250 SMART CE OSSIDATA	19510323C
52	DADO CIECO DIN 1587 M 6	IX21587LC006
54	VITE BLOCCA VELA SMART	19335061
56	RONDELLA F.LARGA DIN 9021 D 6X18	IX29021006018
62	PARASPRUZZI MOV. SMART	19563020
64	MOVIMENTO VELA SMART LAV	19500102
65	FUNGHETTO MOVIMENTO D8,5XHT2	19563201
66	PIASTRINA MOV. MRR ZINCATA	19540601
70	VITE TE DIN 933 M 5X12 T.F.	IX2933005012
78	MOLLA MOVIMENTO VELA 220 250 MRR C	19390201/02
80	PERNO MOV. VELA SMRT	19530702
82	PRIGIONIERO M6 X 17 OTTONE MRR.300V	19337032
88	DADO ES. DIN 934 M 6	IX2934006
90	RULLINO MOVIMENTO CAM. CORT MRR	19336062/01
92	CAMMA MRR 220/275G 300G.CE LAVORATO	19563505LG
95	RONDELLA PLAST.FRIZIONE CAMMA SMART	19563275
96	RONDELLA ONDULATA 12	19342005
98	VITE TE DIN 933 M 5X16 T.F.	IX2933005016
99	RONDELLA F.LARGA DIN 9021 D 5X15	IX29021005015
100	RONDELLA PLEX MAN.NUM. MRR	19562145
102	MANOPOLA NUMERATA MRR C	19562403
124	POMELLO BLOC.AFFILATOIO SMART	19562610
125	POMELLO PARALAMA _ LAV	19021110
126	SUPPORTO INTERRUTTORE MRR NEW	19563171
56	RONDELLA F.LARGA DIN 9021 D 6X18	IX29021006018

84	DADO ES. DIN 934 M 6	IX2934006
88	DADO ES. DIN 439 M 6 BASSO	IX2439006
99	RONDELLA F.LARGA DIN 9021 D 5X15	IX29021005015
212	CARRELLO SMART CE LAVORATO	19500514
214	BOCCOLE AUTOLUBR.16.18.20	19324107
218	VITE TCEI DIN 912 M 6X16	IX2912006016
220	PRIGIONIERO 6 X 25 OTTONE	19337002
222	DADO ES. DIN 934 M 6	IX2934006
236	CUSCINET. CARR.MRR. 626 2RS R50	19320103
242	BARRA TONDA CARR. SMART	19530602
244	MOLLA BARRA TONDA SMART D16 SGANCIO	19390112
248	BARRA QUADRA MRR RETTIFICATA	19540101
250	VITE TE DIN 933 M 5X20 T.F.	IX2933005020
253	DADO ES. DIN 934 M 5	IX2934005
254	PARAC.CARR.M5X12 PERETT.MRR 220-300	19560170
255	PRIG. M 8X30 GAMBO MRR CE	19336039
256	POM. TIR.PARAL.300-370 M8 5 LOBI	19562504
258	GAMBO MRR EASY (CDL) CE OSSIDATO	19510616EL
260	VITE BLOCCA VELA MRR 220-250	19335060
264	PIATTO MRR EASY EST.CE OSS.	195104E011E
265	VITE TCEI DIN 912 M 5X8	IX2912005008
270	ASTINA PRESSAMERCE MRR EASY	19530402E
274	BOCCOLE AUTOLUBR.10.12.10	19324101
283	DADO CIECO DIN 1587 M 5	IX21587LC005
284	MANOPOLA PRES.MERC.C/FLANG.CE M8	19562906
286	VITE SENZA TESTA DIN 913 M 5X16 CE	IX2913005016
294	P.MANO PIATTO MRR POLIC. 220-250	19562322.06
295	PARAC. P.MERCE MRR D6,5X30	19563208
-	AFFILAT.INC.CE SMART VERT	198000322
250	VITE TE DIN 933 M 5X16 T.F.	IX2933005016
253	DADO ES. DIN 934 M 5	IX2934005
402	CAPPOTTINA SMART	19560802
410	MOLLA PERNI AFF.+SBAV. 250-300	19390303
412	PERNO SBAVATURA 250:300	19540703
416	MOLA SB.220 D.40 H.8 F.6	19300201
418	RONDELLA PIANA DIN 125 D 6	IX2125006
419	DADO ES. DIN 439 M 6 BASSO	IX2439006
420	DADO ES. DIN 934 M 6	IX2934006
424	PERNO AFFILATURA 250:300	19540704
426	PULSANTE SBAVATURA 250:300	19550203
427	VITE BLOC.PULSANTE AFF.250-370	19335025
442	PERNO COL.FR.MRR.250G/300V L=62,5	19540432
448	DADO ES. DIN 934 M 4	IX2934004
450	VITE SENZA TESTA DIN 913 M 4X35 CE	IX2913004035
454	ANELLI D ARRESTO DIN 471 D 05E	IX2471005
456	CORPO AF.220-300 MRR VERT LAV	19021332
458	RONDELLA PIANA DIN 125 D 8	IX2125008
460	DADO ES. DIN 934 M 8	IX2934008
468	PULSANTE AFFILATURA 250-300	19550202
470	MOLA AF.220 D.40 H.11 F.6	19300101

474	VITE SENZA TESTA DIN 913 M 5X20 CE	IX2913005020
460	DADO ES. DIN 439 M 8 BASSO	IX2439008
626/3	CONDENSATORE 14 UF OMOLOGAT.UL	19410313
626	CONDENSATORE MRR EASY 6,3 CODOLO	19410301E
628	RONDELLA PIANA DIN 125 D 8	IX2125008
644MN CN	CAVO ALIM.COMP. CINA PA 205	19410532
644MN	CAVO ALIM.COMP. MN SUKO SMART	19410520
648/2MN	MOTORE MRR C.PIATTA 220-60	194001016
648MN	MOTORE MRR EASY C.PIATTA MN 230-50	19400101E
648/3	MOTORE MRR UL C.PIATTA 115/60	194005012
665	PIASTRINA BLOCC. MOTORE SMART	19540302
668	PERNO MOTORE SMART	19540503
670	VITE SENZA TESTA DIN 913 M 5X30 CE	IX2913005030
672	DADO ES. DIN 934 M 5	IX2934005
680	COPERTURA INFERIORE SMART	19563139
684	PERNO ESAG.SUP. COPER. CNV	19540740
685	CAVETTO PROLUNGA LAMPADA SPIA	19410750
687	CAVETTO PROLUNGA LAMPADA SPIA	19410750
690/3	CAVETTO MASSA TERRA 220-250 UL	19410738