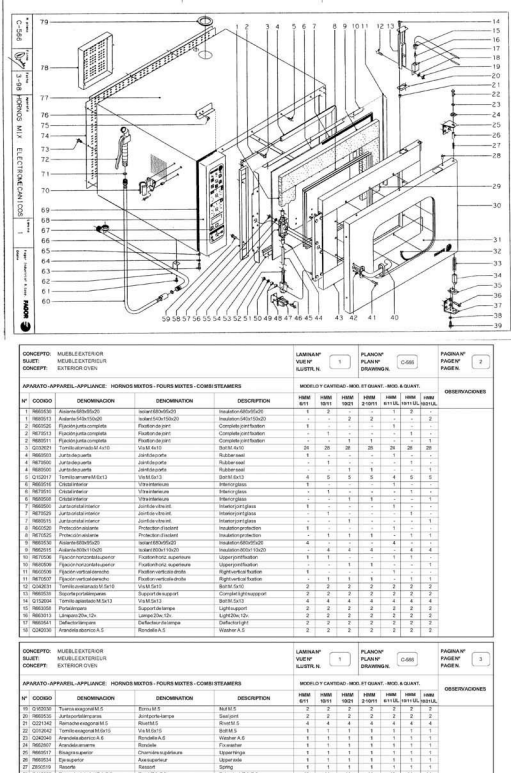

CONCEPTO: MUEBLE EXTERIOR
SUJET: MEUBLE EXTERIEUR
CONCEPT: EXTERIOR OVEN

LAMINA Nº
VUE Nº 1
ILUSTR. N.

PLANO Nº C-566
PLAN Nº
DRAWING N.

PAGINA Nº 2
PAGINA Nº
PAGEN.

APARATO - APPAREIL - APPLIANCE: HORNOS MIXTOS - FOURS MIXTES - COMBI STEAMERS

MODELO Y CANTIDAD - MOD. ET QUANT. - MOD. & QUANT.

Nº	CODIGO	DENOMINACION	DENOMINATION	DESCRIPTION	HMM 6/11	HMM 10/11	HMM 10/21	HMM 2-10/11	HMM 6111/E, 10111/E, 10211/E,	HMM 2-10/11	OBSERVACIONES
1	R650530	Asiento 680x505x20	Isolant 680x505x20	Insulation 680x505x20	1	2	-	-	-	2	-
2	R650513	Asiento 540x150x20	Isolant 540x150x20	Insulation 540x150x20	-	-	2	2	2	-	2
3	R650526	Fijación junta completa	Fixation de joint	Complete joint fixation	1	-	-	-	-	-	-
4	R650527	Fijación junta completa	Fixation de joint	Complete joint fixation	-	-	-	-	1	-	-
5	R650511	Fijación junta completa	Fixation de joint	Complete joint fixation	-	-	1	1	-	-	1
6	Q330521	Tornillo atornillador 4x16	Vis M.4x16	Bolt M.4x16	28	28	28	28	28	28	28
7	R650503	Junta de puerta	Joint de porte	Rubber seal	1	-	-	-	-	-	-
8	R675500	Junta de puerta	Joint de porte	Rubber seal	-	1	-	-	-	1	-
9	R650502	Junta de puerta	Joint de porte	Rubber seal	-	-	1	1	1	-	1
10	R650501	Tornillo atornillador 6,3x13	Vis M.6,3x13	Bolt M.6,3x13	4	5	5	5	4	5	5
11	R650502	Cristal interior	Vitre intérieure	Interior glass	1	-	-	-	-	-	-
12	R675501	Cristal interior	Vitre intérieure	Interior glass	-	1	-	-	-	1	-
13	R650508	Cristal interior	Vitre intérieure	Interior glass	-	-	1	1	1	-	1
14	R650500	Junta cristal interior	Joint de vitre int.	Interior joint glass	1	-	-	-	1	-	-
15	R675502	Junta cristal interior	Joint de vitre int.	Interior joint glass	-	1	-	-	-	1	-
16	R650501	Junta cristal interior	Joint de vitre int.	Interior joint glass	-	-	1	1	-	-	1
17	R650526	Protección aislante	Protection d'isolant	Insulation protection	1	1	1	1	1	1	1
18	R675525	Protección aislante	Protection d'isolant	Insulation protection	1	-	1	1	-	1	1
19	R650530	Aislante 680x505x20	Isolant 680x505x20	Insulation 680x505x20	4	-	-	-	-	-	-
20	R662515	Aislante 800x110x20	Isolant 800x110x20	Insulation 800x110x20	-	4	4	4	-	4	4
21	R671004	Fijación horizontal superior	Fixation horiz. supérieure	Upper joint fixation	1	-	-	-	-	-	-
22	R650539	Fijación horizontal superior	Fixation horiz. supérieure	Upper joint fixation	-	-	1	1	-	-	1
23	R650506	Fijación vertical derecha	Fixation verticale droite	Right vertical fixation	1	-	-	-	-	-	-
24	R675507	Fijación vertical derecha	Fixation verticale droite	Right vertical fixation	-	1	1	1	1	1	1
25	Q340531	Tornillo atornillador M.5x10	Vis M.5x10	Bolt M.5x10	2	2	2	2	2	2	2
26	R650533	Soporte portabisagras	Support de support	Complet light support	2	2	2	2	2	2	2
27	Q150524	Tornillo apoyo M.5x13	Vis M.5x13	Bolt M.5x13	4	4	4	4	4	4	4
28	R663568	Portalámpara	Support de lampe	Light support	2	2	2	2	2	2	2
29	R663513	Lampara 25w. 12v.	Lampe 25w. 12v.	Light 25w. 12v.	2	2	2	2	2	2	2
30	R650561	Deflector lámparas	Deflecteur de lampe	Deflector light	2	2	2	2	2	2	2
31	Q340530	Arandela abonico A.5	Rondelle A.5	Washer A.5	2	2	2	2	2	2	2

CONCEPTO: MUEBLE EXTERIOR
SUJET: MEUBLE EXTERIEUR
CONCEPT: EXTERIOR OVEN

LAMINA Nº
VUE Nº 1
ILUSTR. N.

PLANO Nº C-566
PLAN Nº
DRAWING N.

PAGINA Nº 3
PAGINA Nº
PAGEN.

APARATO - APPAREIL - APPLIANCE: HORNOS MIXTOS - FOURS MIXTES - COMBI STEAMERS

MODELO Y CANTIDAD - MOD. ET QUANT. - MOD. & QUANT.

Nº	CODIGO	DENOMINACION	DENOMINATION	DESCRIPTION	HMM 6/11	HMM 10/11	HMM 10/21	HMM 2-10/11	HMM 6111/E, 10111/E, 10211/E,	HMM 2-10/11	OBSERVACIONES
32	Q150530	Tuerca exagonal M.5	Ecrou M.5	Nut M.5	2	2	2	2	2	2	2
33	R650530	Junta portalámparas	Joint porte-lampe	Seal joint	2	2	2	2	2	2	2
34	Q331542	Tornillo avellanado M.4x16	Vis M.4x16	Bolt M.4x16	4	4	4	4	4	4	4
35	Q310542	Tornillo exagonal M.6x16	Vis M.6x16	Bolt M.5	1	1	1	1	1	1	1
36	Q340544	Arandela abonico A.6	Rondelle A.6	Washer A.6	1	1	1	1	1	1	1
37	R652507	Arandela cerrante	Rondelle	Fix washer	1	1	1	1	1	1	1
38	R660517	Tornillo + arandel	Chamnière supérieure	Upper hinge	1	1	1	1	1	1	1
39	R660534	Eje superior	Axe superieur	Upper axle	1	1	1	1	1	1	1
40	Z650519	Resorte	Ressort	Spring	1	1	1	1	1	1	1
41	Q112032	Remache tubular Ø 4x7,5	Rivet Ø 4x7,5	Tube rivet Ø 4x7,5	10	14	14	14	10	14	14
42	R650529	Aislante 540x330x20	Isolant 540x330x20	Insulation 540x330x20	2	2	-	-	-	-	-
43	R650514	Aislante 540x180x20	Isolant 540x180x20	Insulation 540x180x20	-	-	2	2	-	-	2
44	R650525	Puerta	Porte	Door	1	-	-	-	-	-	-
45	R675515	Puerta	Porte	Door	-	1	-	-	-	-	-
46	R650505	Puerta	Porte	Door	-	-	1	1	-	-	-
47	R650535	Puerta	Porte	Door	-	-	-	-	1	-	-
48	R675512	Puerta	Porte	Door	-	-	-	-	-	1	-
49	R650516	Puerta	Porte	Door	-	-	-	-	-	-	1
50	R650513	Cristal exterior	Vitre extérieure	Exterior glass	1	-	-	-	1	-	-
51	R675504	Cristal exterior	Vitre extérieure	Exterior glass	-	1	-	-	-	1	-
52	R650501	Junta cristal exterior	Joint de vitre	Exterior joint glass	1	-	-	-	1	-	-
53	R675520	Junta cristal exterior	Joint de vitre	Exterior joint glass	-	1	1	1	-	1	1
54	R613511	Muelle	Ressort	Spring	1	1	1	1	1	1	1
55	R660554	Eje inferior	Axe inferieur	Lower axle	1	1	1	1	1	1	1
56	R660531	Guía eje inferior	Guide d axe inferieur	Inferior axle guide	1	1	1	1	1	1	1
57	Q150513	Tornillo allen M.5x16	Vis M.5x16	Allen Bolt M.5x16	8	8	8	8	8	8	8
58	R650507	Bisagra inferior	Charnière inférieure	Lower hinge	1	1	1	1	1	1	1
59	Q340531	Arandela abonico A.5	Rondelle A.5	Washer A.5	2	2	2	2	2	2	2
60	Q150542	Tornillo exagonal M.6x15	Vis M.6x15	Bolt M.6x15	2	2	2	2	2	2	2
61	R660512	Tornillo cabeza	Tête de vis	Complete handle	1	1	1	1	1	1	1
62	Q340532	Tornillo avellanado M.5x15	Vis M.5x15	Bolt M.5x15	2	2	2	2	2	2	2

CONCEPTO: MUEBLE EXTERIOR
SUJET: MEUBLE EXTERIEUR
CONCEPT: EXTERIOR OVEN

LAMINA Nº
VUE Nº 1
ILUSTR. N.

PLANO Nº C-566
PLAN Nº
DRAWING N.

PAGINA Nº 4
PAGINA Nº
PAGEN.

APARATO - APPAREIL - APPLIANCE: HORNOS MIXTOS - FOURS MIXTES - COMBI STEAMERS

MODELO Y CANTIDAD - MOD. ET QUANT. - MOD. & QUANT.

Nº	CODIGO	DENOMINACION	DENOMINATION	DESCRIPTION	HMM 6/11	HMM 10/11	HMM 10/21	HMM 2-10/11	HMM 6111/E, 10111/E, 10211/E,	HMM 2-10/11	OBSERVACIONES
63	Q331542	Tornillo exagonal M.5	Ecrou M.5	Nut M.5	1	1	1	1	1	1	1
64	R660511	Bastidor de puerta	Châssis de porte	Door frame	1	-	-	-	1	-	-
65	R675505	Bastidor de puerta	Châssis de porte	Door frame	-	1	-	-	-	1	-
66	R650503	Bastidor de puerta	Châssis de porte	Door frame	-	-	1	1	-	-	1
67	Q370531	Tornillo de chapa 2x15	Tige	Pin 2x15	2	2	2	2	2	2	2
68	R650502	Alargadera	Elongateur	Rod	-	2	2	2	-	2	2
69	Q310544	Tornillo allen M.5x16	Vis M.5x16	Allen bolt M.5x16	4	4	4	4	4	4	4
70	R650545	Engancha	Crochet	Hooking	2	2	2	2	2	2	2
71	R650546	Soporte de enganche	Supplement	Support	4	4	4	4	4	4	4
72	Z650510	Casquillo	Douille	Bush	8	8	8	8	8	8	8
73	Q340531	Arandela abonico A.6	Rondelle A.6	Washer A.6	4	4	4	4	4	4	4
74	Q150540	Tuerca exagonal M.6	Ecrou M.6	Nut M.6	4	4	4	4	4	4	4
75	R650544	Elemento de cierre	Tige de fermeture	Closing part	2	2	2	2	2	2	2
76	R675516	Fijación horizontal inferior	Fixation horiz. inférieur	Lower horizontal fixation	1	-	-	-	-	-	-
77	R650510	Fijación horizontal inferior	Fixation horiz. inférieur	Lower horizontal fixation	-	1	1	1	-	1	1
78	R650504	Fijación vertical izquierda	Fixation verticale gauche	Left fastening	1	-	-	-	1	-	-
79	R675508	Fijación vertical izquierda	Fixation verticale gauche	Left fastening	-	1	1	1	-	1	1
80	R650504	Mecanismo de cierre	Element de fermeture	Closing element	1	1	1	1	1	1	1
81	Q340540	Arandela abonico A.6	Rondelle A.6	Washer A.6	2	2	2	2	2	2	2
82	Q150540	Tornillo exagonal M.6	Ecrou M.6	Nut M.6	2	2	2	2	2	2	2
83	R650528	Tapa de ducha flexible	Tuyau flexible de douchette	Shower flexible hose	1	1	1	1	1	1	1
84	Q310542	Tornillo exagonal M.6x15	Vis M.6x15	Bolt M.6x15	1	-	-	-	1	1	1
85	R675502	Suplemento de ducha	Supplement de douchette	Shower supplement	-	1	-	-	-	-	-
86	R650508	Suplemento de ducha	Supplement de douchette	Shower supplement	-	-	1	1	-	-	-
87	Q340542	Tornillo allen M.5x15	Vis M.5x15	Bolt M.5x15	10	10	16	13	10	16	13
88	Q340540	Arandela nuelle A.6	Rondelle A.6	Washer A.6	10	10	16	13	10	16	13
89	Q331543	Tornillo exagonal M.6	Rivet M.6	Bolt M.6	10	10	16	13	10	16	13
90	Q330540	Arandela plana A.6	Rondelle A.6	Washer A.6	10	10	16	13	10	16	13

CONCEPTO: MUEBLE EXTERIOR
SUJET: MEUBLE EXTERIEUR
CONCEPT: EXTERIOR OVEN

LAMINA Nº
VUE Nº 1
ILUSTR. N.

PLANO Nº C-566
PLAN Nº
DRAWING N.

PAGINA Nº 5
PAGINA Nº
PAGEN.

APARATO - APPAREIL - APPLIANCE: HORNOS MIXTOS - FOURS MIXTES - COMBI STEAMERS

MODELO Y CANTIDAD - MOD. ET QUANT. - MOD. & QUANT.

Nº	CODIGO	DENOMINACION	DENOMINATION	DESCRIPTION	HMM 6/11	HMM 10/11	HMM 10/21	HMM 2-10/11	HMM 6111/E, 10111/E, 10211/E,	HMM 2-10/11	OBSERVACIONES
66	R663514	Sangre/Tubo inferior (mazda)	Adhesif nautre	Polycarbonate film	1	-	-	-	-	-	-
67	R663550	Sangre/Tubo inferior (programador)	Adhesif nautre programmateur	Polycarbonate film	-	1	-	-	-	-	-
68	R663557	Sangre/Tubo inferior (mazda)	Adhesif nautre	Polycarbonate film	-	-	1	-	1	-	-
69	R663531	Sangre/Tubo inferior	Adhesif nautre	Polycarbonate film	-	-	-	1	-	1	-
70	R743012	Sangre/Tubo superior (combinador)	Adhesif de commandes	Polycarbonate film	1	1	1	1	-	-	-
71	R743026	Sangre/Tubo superior	Adhesif	Polycarbonate film	-	-	-	-	1	1	1
72	R742560	Panel/p.interiores	Panneau de commandes	Control panel	1	-	-	-	1	-	-
73	R752560	Panel/p.interiores	Panneau de commandes	Control panel	-	1	-	-	-	1	-
74	R332609	Junta de panel/mandos	Joint panneau de commande	Seal control panel	1	1	1	1	1	1	1
75	R650507	Soporte luz de ducha	Support	Support	-	-	-	-	1	1	1
76	Q150513	Tornillo avellanado M.4x15	Vis M.4x15	Bolt M.4x15	-	-	-	-	3	3	3
77	Q331541	Remache exagonal M.4	Rivet M.4	Rivet M.4	-	-	-	-	3	3	3
78		Arandela junta (con cuerpo)	Rondelle	Washer	-	-	-	-	2	2	2
79	R650545	Cuerpo de ducha	Douchette	Shower	-	-	-	-	1	1	1
80	Q150504	Tornillo apoyo bot. M.5x13	Vis M.5x13	Bolt M.5x13	12	14	14	14	12	14	14
81	R662503	Panel p.exterior	Panneau p.extérieur	Rear panel	1	-	-	-	-	-	-
82	R672606	Panel p.exterior	Panneau p.extérieur	Rear panel	-	1	-	-	1	-	-
83	R662502	Panel p.exterior	Panneau p.extérieur	Rear panel	-	-	1	1	-	1	1
84	Q410532	Remache tubular Ø 4x7,5	Rivet Ø 4x7,5	Rivet Ø 4x7,5	2	2	2	2	2	2	2
85	R662511	Tapa inferior posterior	Couvercle p.p.inferieur	Cont.p.rear.fixation	1	1	1	1	1	1	1
86	R662512	Cuerpo exterior	Bâ?te extérieure	Exterior cover	1	-	-	-	1	-	-
87	R672610	Cuerpo exterior	Bâ?te extérieure	Exterior cover	-	1	-	-	-	1	-
88	R662510	Cuerpo exterior	Bâ?te extérieure	Exterior cover	-	-	1	1	-	-	1
89	R662638	Tapa ventilador motor	Couvercle de turbine	Motor cover	1	1	1	1	1	1	1
90	R342611	Pasamanos de chimenea	Jambage cheminée	Chimney protection	1	1	1	1	1	1	1

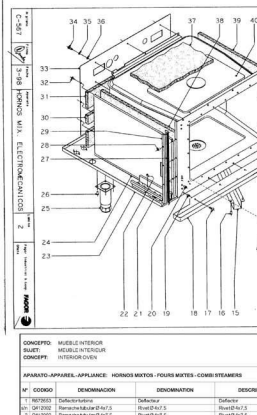

CONCEPTO: MUEBLE INTERIOR
SUJET: MEUBLE INTERIEUR
CONCEPT: INTERIOR OVEN

LAMINA Nº / VUE Nº / ILUSTR. Nº: 2
PLANO Nº / PLAN Nº / DRAWING Nº: C-557
PAGINA Nº / PAGEN° / PAGE Nº: 7

APARATO–APPAREIL–APPLIANCE: HORNOS MIXTOS - FOURS MIXTES - COMBI STEAMERS

MODELO Y CANTIDAD - MOD. ET QUANT. - MOD. & QUANT.

Nº	CODIGO	DENOMINACION	DENOMINATION	DESCRIPTION	HMM 6/11	HMM 10/11	HMM 10/21	HMM 21/011	HMM 6/11GL	HMM 10/11 GL	HMM 10/21 GL	OBSERVACIONES
1	R6039653	Deflector turbina	Deflecteur	Deflector	-	-	1	1	-	-	-	
s/n	Q412092	Remache tubular Ø 4x7,5	Rivet Ø 4x7,5	Rivet Ø 4x7,5	-	-	6	6	-	-	6	
2	Q412092	Remache tubular Ø 4x7,5	Rivet Ø 4x7,5	Rivet Ø 4x7,5	4	4	4	4	4	4	4	
3	R292047	Escuadra sujeción sobremantador	Equerre de couverde	Fixation steel angle	2	2	2	2	2	2	2	
4	Q412092	Remache tubular Ø 4x7,5	Rivet Ø 4x7,5	Rivet Ø 4x7,5	6	-	-	-	6	-	-	
5	R662648	Abertin derecho	Deflecteur droit	Right deflector	1	-	-	-	1	-	-	
s/n	R662647	Abertin izquierdo	Deflecteur gauche	Left deflector	1	-	-	-	1	-	-	
6	Q412092	Remache tubular Ø 4x7,5	Rivet Ø 4x7,5	Tube rivet Ø 4x7,5	-	-	6	6	-	-	6	
7	R732015	Soporte lateral	Soporte lateral	Side deflector	-	-	2	2	-	-	2	
8	R662596	Cubre ventilador	Couvercle de turbine	Fan protector	1	-	-	-	1	-	-	
9	R662597	Cubre ventilador	Couvercle de turbine	Fan protector	-	1	-	-	-	1	-	
10	R662598	Cubre ventilador	Couvercle de turbine	Fan protector	-	-	1	1	-	-	1	
11	Q412092	Remache tubular Ø 4x7,5	Rivet Ø 4x7,5	Tube rivet Ø 4x7,5	6	6	6	6	6	6	6	
12	R662648	Guia de bandeja derecha	Glissière droite	Right tray guide	1	-	-	-	1	-	-	
s/n	R662645	Guia de bandeja izquierda	Glissière gauche	Left tray guide	1	-	-	-	1	-	-	
13	R662646	Guia de bandejas derecha	Glissière droite	Right tray guide	-	1	-	-	-	1	-	
s/n	R662645	Guia de bandejas izquierda	Glissière gauche	Left tray guide	-	1	-	-	-	1	-	
14	R662654	Guia de bandejas derecha	Glissière droite	Right tray guide	-	-	1	-	-	-	-	
s/n	R662655	Guia de bandejas izquierda	Glissière gauche	Left tray guide	-	-	1	-	-	-	-	
15	R662643	Guia de bandejas	Glissière	Tray guide	-	-	-	-	-	-	2	
16	R252916	Bandeja 1/1 (530x326x20)	Plateau 1/1 (530x326x20)	Tray GN 1/1	1	1	1	1	-	-	-	
17	R032956	Bandeja 2/1 (530x650x40)	Plateau 2/1 (530x650x40)	Tray GN 2/1	-	1	-	-	-	-	-	
18	R342676	Parrilla 1/1	Grille 1/1	Grid GN 1/1	1	1	1	1	2	2	-	
19	R032958	Parrilla 2/1	Grille 2/1	Grid GN 2/1	-	-	-	-	-	-	-	
20	R662641	Parrilla 2/1	Grille 2/1	Grid GN 2/1	-	-	-	-	-	-	5	
21	R662617	Remache tubular Ø 4x7,5	Antiremache	Front cf filter	-	-	-	-	1	-	-	
13	R672635	Anterior del filtro	Antérieur du filtre	Front cf filter	-	1	1	1	-	1	1	
14	R672632	Posterior de filtro	Postérieur du filtre	Rear cf filter	-	-	-	-	-	-	-	
15	R672638	Posterior de filtro	Postérieur du filtre	Rear cf filter	-	1	1	1	-	1	1	
22	R662664	Cubre desagüe	Couvercle de vidange	Drainer cover	1	-	-	-	1	-	-	
15	R662665	Cubre desagüe	Couvercle de vidange	Drainer cover	-	1	1	1	-	1	1	
16	Q412092	Remache tubular Ø 4x7,5	Rivet Ø 4x7,5	Rivet Ø 4x7,5	8	8	8	8	8	8	8	

CONCEPTO: MUEBLE INTERIOR
SUJET: MEUBLE INTERIEUR
CONCEPT: INTERIOR OVEN

LAMINA Nº / VUE Nº / ILUSTR. Nº: 2
PLANO Nº / PLAN Nº / DRAWING Nº: C-557
PAGINA Nº / PAGEN° / PAGE Nº: 8

APARATO–APPAREIL–APPLIANCE: HORNOS MIXTOS - FOURS MIXTES - COMBI STEAMERS

MODELO Y CANTIDAD - MOD. ET QUANT. - MOD. & QUANT.

Nº	CODIGO	DENOMINACION	DENOMINATION	DESCRIPTION	HMM 6/11	HMM 10/11	HMM 10/21	HMM 21/011	HMM 6/11GL	HMM 10/11 GL	HMM 10/21 GL	OBSERVACIONES
17	Q120017	Tornillo arandela M 6x13	Vis M 6x13	Bolt M 6x13	4	4	4	4	4	4	4	
18	R672639	Eyector	Ejecteur	Drip collector	1	1	1	1	1	1	1	
19	R682693	Recoge aguas	Ejecteur	Drip collector	-	-	1	1	-	-	1	
20	Q321143	Remache exagonal M 5	Rivet M 5	Rivet M 5	4	4	4	4	4	4	4	
21	Q321142	Remache exagonal M 5	Rivet M 5	Rivet M 5	12	12	12	12	12	12	12	
22	R342621	Guia del cuadro electrico	Guide	Electric box guide	1	1	1	1	1	1	1	
23	Q412092	Remache tubular Ø 4x7,5	Rivet Ø 4x7,5	Rivet Ø 4x7,5	8	8	8	8	8	8	8	
23	R672630	Base anterior de horno	Panneau inférieur	Oven base	-	1	-	-	-	1	-	
24	R672630	Base anterior de horno	Panneau inférieur	Oven base	1	-	-	-	1	-	-	
24	R682630	Base anterior de horno	Panneau inférieur	Oven base	-	-	1	1	-	-	1	
24	R662656	Soporte lateral anterior	Support latéral avant	Lateral insulation support	1	-	-	-	1	-	-	
24	R672616	Soporte lateral anterior	Support latéral avant	Lateral insulation support	-	1	-	-	-	1	-	
24	R662657	Soporte lateral anterior	Support latéral avant	Lateral insulation support	-	-	1	1	-	-	1	
25	X290150	Pata regulable	Pied réglable	Adjustable leg	4	4	4	4	4	4	4	
26	Q411534	Remache tubular Ø 4,8	Rivet Ø 4,8	Rivet Ø 4,8	16	16	16	16	16	16	16	
27	Y032809	Junta de puerta cristal	Joint tuyau passage du comminuteur	Control panel joint	1	1	1	1	1	1	1	
28	Q412092	Remache tubular Ø 4x7,5	Rivet Ø 4x7,5	Rivet Ø 4x7,5	3	3	3	3	3	3	3	
29	R662607	Protector de portamandos	Protection	Control panel protector	1	-	-	-	1	-	-	
30	R672624	Protector de portamandos	Protection	Control panel protector	-	1	-	-	-	1	-	
31	R662618	Asiento posterior 560x50x20	Isolant 560x50x20	Rear insulation 560x50x20	3	3	3	3	3	3	3	
32	R662631	Asiento posterior 600x110x20	Isolant 600x110x20	Rear insulation 600x110x20	2	-	-	-	2	-	-	
33	R672631	Asiento posterior 670x230x20	Isolant 670x230x20	Rear insulation 670x230x20	-	2	2	2	-	2	2	
34	Q101004	Tornillo bomba	Vis	Bolt	3	3	3	3	3	3	3	
35	R662665	Soporte aislante posterior	Support isolant posterieur	Rear insulation support	1	-	-	-	1	-	-	
36	R672629	Soporte aislante posterior	Support isolant posterieur	Rear insulation support	-	1	-	-	-	1	-	
36	R682696	Soporte aislante posterior	Support isolant posterieur	Rear insulation support	-	-	1	1	-	-	1	
36	Q120421	Tornillo exagonal M 6x13	Vis M 6x13	Bolt M 6x13	12	12	12	12	12	12	12	
37	Q262040	Arandela nueba A 6	Rondelle A 6	Washer A 6	12	12	12	12	12	12	12	
38	Q332040	Arandela dentada A 6	Rondelle A 6	Washer A 6	12	12	12	12	12	12	12	
39	R662614	Asi base y techo 650x650x20	Revêtement latéral 650x650x20	Base&ceiling&side 650x650x20	1	1	-	-	1	1	-	
37	R662622	Asi base y techo 600x790x20	Isolant base et toit 600x790x20	Base&ceiling&side 600x790x20	-	-	1	1	-	-	1	

CONCEPTO: MUEBLE INTERIOR
SUJET: MEUBLE INTERIEUR
CONCEPT: INTERIOR OVEN

LAMINA Nº / VUE Nº / ILUSTR. Nº: 2
PLANO Nº / PLAN Nº / DRAWING Nº: C-557
PAGINA Nº / PAGEN° / PAGE Nº: 9

APARATO–APPAREIL–APPLIANCE: HORNOS MIXTOS - FOURS MIXTES - COMBI STEAMERS

MODELO Y CANTIDAD - MOD. ET QUANT. - MOD. & QUANT.

Nº	CODIGO	DENOMINACION	DENOMINATION	DESCRIPTION	HMM 6/11	HMM 10/11	HMM 10/21	HMM 21/011	HMM 6/11GL	HMM 10/11 GL	HMM 10/21 GL	OBSERVACIONES
38	R662613	Asi cateral 650x535x20	Isolant latéral 650x535x20	Lateral insulation 650x535x20	1	-	-	-	1	-	-	
36	R672630	Asi cateral 770x650x20	Isolant latéral 770x650x20	Lateral insulation 770x650x20	-	2	-	-	-	2	-	
36	R682624	Asi cateral 860x770x20	Isolant latéral 860x770x20	Lateral insulation 860x770x20	-	-	2	2	-	-	2	
36	R662613	Asi cateral 650x535x20	Isolant latéral 650x535x20	Lateral insulation 650x535x20	2	-	-	-	2	-	-	
36	R672630	Asi cateral 770x650x20	Isolant latéral 770x650x20	Lateral insulation 770x650x20	-	2	-	-	-	2	-	
36	R682624	Asi cateral 860x770x20	Isolant latéral 860x770x20	Lateral insulation 860x770x20	-	-	2	2	-	-	2	
40	R662653	Cuerpo interior horno	Corps intérieur du four	Interior oven body	1	-	-	-	1	-	-	
40	R672620	Cuerpo interior horno	Corps intérieur du four	Interior oven body	-	1	-	-	-	1	-	
40	R682650	Cuerpo interior horno	Corps intérieur du four	Interior oven body	-	-	1	1	-	-	1	
41	Q321341	Remache exagonal M 4	Rivet M 4	Hexagonal rivet M 4	24	26	26	26	24	26	26	
42	R662651	Cubre oblea	Bouchon intérieur	Wiring deflector	1	1	1	1	1	1	1	
43	Q262030	Arandela plana A 5	Rondelle A 5	Washer A 5	2	2	2	2	2	2	2	
44	Q120231	Tornillo exagonal M 5x10	Vis M 5x10	Bolt M 5x10	2	2	2	2	2	2	2	

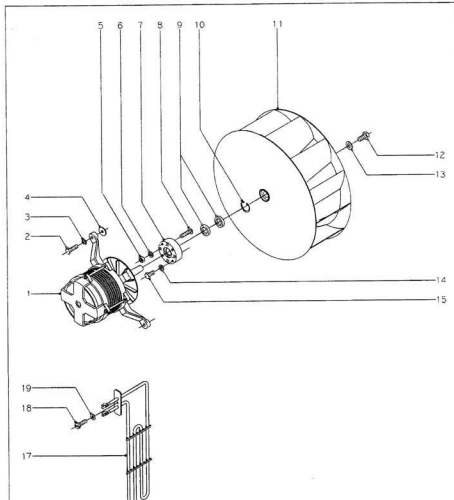

N. di ord.	Firma	Fecha	Apparto	Lam.no	Fagor Industrial S.Coop	FAGOR
C-568		3-98	HORNOS MIX. ELECTROMECANICOS	3	Mare	

CONCEPTO:	CALENTAMIENTO Y TURBINA
SUJET:	CHAUFFAGE ET TOURBINE
CONCEPT:	HEATING AND MOTOR

LAMINA Nº	PLANON°	PAGINA N°
VUE Nº	PLANN°	PAGEN°
SJETTE N.	DRAWING N.	PAGEN:
3	C-568	11

APARATO-APPAREIL-APPLIANCE: HORNOS MIXTOS - FOURS MIXTES - COMBI STEAMERS

MODELO Y CANTIDAD - MOD. ET QUANT. - MOD. & QUANT.

Nº	CODIGO	DENOMINACION	DENOMINATION	DESCRIPTION	HMM 6/11	HMM 10/11	HMM 10/21	HMM 2-10/11	HMM 6/11 UL	HMM 10/11 UL	HMM 10/21 UL	OBSERVACIONES
1	R253040	Motor (230/400 V. 50-60 Hz)	Moteur (230/400 V. 50-60 Hz)	Motor (230/400 V. 50-60 Hz)	1	1	1	1	1	1	1	
2	Q312644	Tornillo exagonal M 6x25	Vis M 6x25	Bolt M 6x25	4	4	4	4	4	4	4	
3	Q322540	Arandela muelle A.6	Rondelle A.6	Washer A.6	4	4	4	4	4	4	4	
4	Q331464	Arandela Ø 23x26,5x2	Rondelle Ø 23x26,5x2	Washer Ø 23x26,5x2	8	8	8	8	8	8	8	
5	C162040	Tuerca exagonal M 6	Ecrou M 6	NUT A.6	4	4	4	4	4	4	4	
6	Q242043	Arandela elastica A.6	Rondelle A.6	Washer A.6	4	4	4	4	4	4	4	
7	R652023	Casquillo redon	Douille	Capwasher	1	1	1	1	1	1	1	
8		Perno M 6 (Calidad do acuerjo)	Tige M 6 (qualité)	Bolt M 6 ref.steel	4	4	4	4	4	4	4	
9	R622027	Rotavar Ø 28x21,7x7	Rotateur	Rotateur	2	2	2	2	2	2	2	
10	Q302023	Anillo de seguridad Ø 28x1,2	Anneau de sécurité Ø 28x1,2	Safety ring Ø 28x1,2	1	1	1	1	1	1	1	
11	R253042	Turbina	Turbine	Turbine	1	1	1	1	1	1	1	
12	Q312663	Tornillo exagonal M 10x30	Vis M 10x30	Bolt M 10x30	1	1	1	1	1	1	1	
13	Q322566	Arandela elastica A.10	Rondelle A.10	Washer A.10	1	1	1	1	1	1	1	
14	Q242036	Arandela elastica A.5	Rondelle A.5	Washer A.5	4	4	4	4	4	4	4	
15	Q312630	Tornillo exagonal M 5x10	Vis M 5x10	Bolt M 5x10	4	4	4	4	4	4	4	
16	R633092	Prensaestopas	Prétecteur de câblage	Compressor gland	1	1	1	1	1	1	1	
17	R623042	Resistencia 1550 W. 230 V.	Resistance 1550 W. 230 V.	Element 1550 W. 230 V.	6	-	-	-	6	-	-	
17	R673092	Resist. 1500+1500 W. 230 V.	Resist. 1500+1500 W. 230 V.	Element 1500+1500 W. 230 V.	-	6	-	-	-	6	-	
17	R683092	Resist. 2000+2000 W. 230 V.	Resist. 2000+2000 W. 230 V.	Element 2000+2000 W. 230 V.	-	-	6	6	-	-	6	
18	Q312631	Tornillo allenado M 5x10	Vis M 5x10	Bolt M 5x10	6	18	18	18	6	18	18	
19	Q232036	Arandela plana A.5	Rondelle A.5	Washer A.5	6	18	18	18	6	18	18	

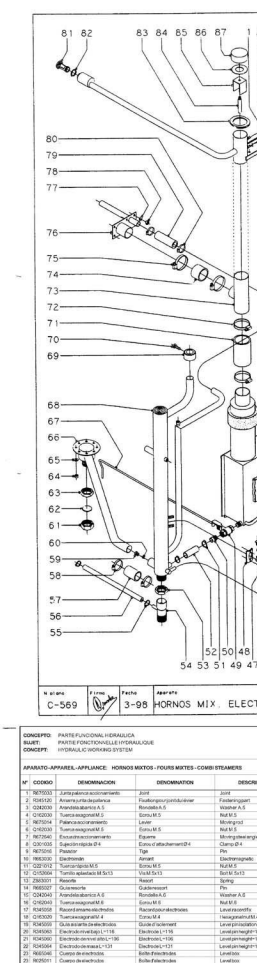

CONCEPTO: PARTE FUNCIONAL HIDRAULICA
SUJET: PARTIE FONCTIONELLE HYDRAULIQUE
CONCEPT: HYDRAULIC WORKING SYSTEM

LAMINA Nº / VUE Nº / ILUSTR. Nº: 4
PLANO Nº / PLAN Nº / DRAWING Nº: C-569
PAGINA Nº / PAGE Nº / PAGE N.: 13

APARATO: «APPLIANCE» / «APPLIANCE» HORNOS MIXTOS - FOURS MIXTES - COMBI STEAMERS

MODELO Y CANTIDAD - MOD. ET QUANT. - MOD. & QUANT.

Nº	CODIGO	DENOMINACION	DENOMINATION	DESCRIPTION	HMM 6/11	HMM 10/11	HMM 19/21	HMM 21/011	HMM 6/11GL	HMM 10/11GL	HMM 10/21GL	OBSERVACIONES
1	R6703533	Junta palanca accionamiento	Joint	Joint	1	1	1	1	1	1	1	
2	F0145120	Arrianamuela de palanca	Fixation goujon commutateur	Fastening joint	1	1	1	1	1	1	1	
3	C0420139	Arandela blanca A.S.	Rondelle A.S.	Washer A.S.	2	2	2	2	2	2	2	
4	C1620330	Tuerca exagonal M.5	Ecrou M.5	Nut M.5	2	2	2	2	2	2	2	
5	R6703214	Palanca accionamiento	Levier	Moving rod	1	1	1	1	1	1	1	
6	C1620330	Tuerca exagonal M.5	Ecrou M.5	Nut M.5	2	2	2	2	2	2	2	
7	R6703540	Conexion entre ejes	Equerre	Moving steel angle	1	1	1	1	1	1	1	
8	C2610355	Espiga roblon Ø4	Ecrou et attachement Ø4	Clamp Ø 4	2	2	2	2	2	2	2	
9	R6703597	Eje	Tige	Pin	1	1	1	1	1	1	1	
10	R6503030	Electroiman	Aimant	Electromagnetic	1	1	1	1	1	1	1	
11	C0201017	Tuerca tapa M.5	Ecrou M.5	Nut M.5	2	2	2	2	2	2	2	
12	C1125064	Tornillo aplastado M.5x13	Vis M.5x13	Bolt M.5x13	2	2	2	2	2	2	2	
13	Z9405011	Resorte	Ressort	Spring	1	1	1	1	1	1	1	
14	R6503027	Guiaresorte	Guideressort	Pin	1	1	1	1	1	1	1	
15	C0420441	Arandela elastica A.E.	Rondelle A.E.	Washer A.E.	1	1	1	1	1	1	1	
16	C1620443	Tuerca exagonal M.6	Ecrou M.6	Nut M.6	1	1	1	1	1	1	1	
17	R7405108	Racord presostato electricos	Raccord pour electricos	Linked to electric	3	3	3	3	3	3	3	
18	C1625320	Tuerca exagonal M.4	Ecrou M.4	Hexagonal nut M.4	6	6	6	6	6	6	6	
19	R7405000	Guia aislante de electricos	Guide d'isolement	Level pin insulation	3	3	3	3	3	3	3	
20	R7405063	Electrodo inferior(L=116	Electrode L=116	Level pin height=116	1	1	1	1	1	1	1	
21	R7405060	Electrodo de nivel alto(L=136	Electrode L=136	Level pin height=136	1	1	1	1	1	1	1	
22	R7405041	Electrodo de nivel L=131	Electrode L=131	Level pin height=131	1	1	1	1	1	1	1	
23	R6503040	Cuerpo de electrodos	Boitier électrodes	Level box	1	1	-	-	1	1	-	
24	R6503041	Cuerpo de electrodos	Boitier électrodes	Level box	-	-	1	1	-	-	1	
25	C2611302	Tornillo atornillar M.4x10	Vis M.4x10	Bolt M.4x10	4	4	4	4	4	4	4	
26	Z7011307	Filtro cuerpo entrada de agua	Filtre point d'entrée d'eau	Water filter	2	2	2	2	2	2	2	
29	Z5011114	Manguera entrada de agua	Tuyau d'entrée d'eau	Inlet water hose	2	2	2	2	2	2	2	

CONCEPTO: PARTE FUNCIONAL HIDRAULICA
SUJET: PARTIE FONCTIONELLE HYDRAULIQUE
CONCEPT: HYDRAULIC WORKING SYSTEM

LAMINA Nº / VUE Nº / ILUSTR. Nº: 4
PLANO Nº / PLAN Nº / DRAWING Nº: C-569
PAGINA Nº / PAGE Nº / PAGE N.: 14

APARATO: «APPLIANCE» / «APPLIANCE» HORNOS MIXTOS - FOURS MIXTES - COMBI STEAMERS

MODELO Y CANTIDAD - MOD. ET QUANT. - MOD. & QUANT.

Nº	CODIGO	DENOMINACION	DENOMINATION	DESCRIPTION	HMM 6/11	HMM 10/11	HMM 19/21	HMM 21/011	HMM 6/11GL	HMM 10/11GL	HMM 10/21GL	OBSERVACIONES
30	C0205074	Junta tuerca gas Ø25x29,5x3	Joint Ø25x29,5x3	Rubber joint	2	2	2	2	2	2	2	
31	R6505224	Manguito doble 3/4" N.P.T.	Double 3/4" N.P.T.	3/4" N.P.T. Coupling	-	-	-	-	2	2	2	
32	R6305012	Manguito goma Ø17x29x5600	Pipe caoutchouc Ø17x29x5600	Rubber pipe Ø17x29 l=5600	1	1	1	1	1	1	1	
33	R1405012	Junta cierre resistencias	Joint	Joint	1	2	2	2	1	2	2	
34	R1405000	Resist. vapor (3000W/s 230 V)	Resist. vapeur (3000W/s 230 V)	Boiler element (3000W/s 230 V)	1	2	2	2	1	2	2	
35	C2020330	Arandela blanca A.S.	Rondelle A.S.	Washer A.S.	8	12	12	12	6	12	12	
36	C2420330	Arandela elastica A.S.	Rondelle A.S.	Washer A.S.	8	12	12	12	6	12	12	
37	C1620330	Tuerca exagonal M.5	Ecrou M.5	Nut M.5	8	12	12	12	6	12	12	
38	R6503036	Tubo empalme resistencias	Tuyau d'union	Pipe of union	2	2	2	2	2	2	2	
39	C2651305	Abrazadera 23-40	Bride 23-40	Clamp 23-40	4	4	4	4	4	4	4	
40	Z3011106	Racord s/s 1/4"	Raccord	Raccord	1	1	1	1	1	1	1	
41	R6503042	Generador de vapor	Generateur de vapeur	Steam generator	1	1	1	1	1	1	1	
42	R6703224	Generador de vapor	Generateur de vapeur	Steam boiler	-	1	1	1	-	1	1	
43	R6170530	Conduccion varios	Conduite pour vapeur	Steam pipe	1	2	2	2	1	2	2	
44	R6503051	Asiente cuerpo generador	Isolant corps generateur	Front insulation boiler	1	-	-	-	-	-	-	
45	R7405111	Asiente cuerpo generador	Isolant corps generateur	Front insulation boiler	-	1	-	-	-	1	-	
46	R6703530	Asiente cuerpo generador	Isolant corps generateur	Front insulation boiler	-	-	1	1	1/2	1/2	1/2	
47	Z3501301	Toylera	Toylere	Injector	1	1	1	1	1	1	1	
48	Z3501302	Rodete	Garniture	Runner	1	1	1	1	1	1	1	
49	C1620330	Tuerca exagonal M.5	Ecrou M.5	Nut M.5	2	2	2	2	2	2	2	
50	C2020330	Arandela blanca A.S.	Rondelle A.S.	Washer A.S.	2	2	2	2	2	2	2	
51	R6703207	Conexion varios	Entree eau condenseur	Connection	1	1	1	1	1	1	1	
52	R7405108	Junta conduccion varios	Joint	Joint	1	1	1	1	1	1	1	
53	R6703540	Conexion grifo vaciado	Robinet de vidange	Boiler drain tap	1	1	1	1	1	1	1	
54	R7405104	Manguito grifo vaciado	Double	Connector	1	1	1	1	1	1	1	
55	C2651304	Abrazadera 20-32	Bride 20-32	Clamp 20-32	2	2	2	2	2	2	2	
56	R6170518	Empalme desagüe Ø25x2*61,5x120	Union de vidange	Pipe	1	1	1	1	1	1	1	

CONCEPTO: PARTE FUNCIONAL HIDRAULICA
SUJET: PARTIE FONCTIONELLE HYDRAULIQUE
CONCEPT: HYDRAULIC WORKING SYSTEM

LAMINA Nº / VUE Nº / ILUSTR. Nº: 4
PLANO Nº / PLAN Nº / DRAWING Nº: C-569
PAGINA Nº / PAGE Nº / PAGE N.: 15

APARATO: «APPLIANCE» / «APPLIANCE» HORNOS MIXTOS - FOURS MIXTES - COMBI STEAMERS

MODELO Y CANTIDAD - MOD. ET QUANT. - MOD. & QUANT.

Nº	CODIGO	DENOMINACION	DENOMINATION	DESCRIPTION	HMM 6/11	HMM 10/11	HMM 19/21	HMM 21/011	HMM 6/11GL	HMM 10/11GL	HMM 10/21GL	OBSERVACIONES
57	C2020414	Contratuerca 1"	Contre-ecrou 1"	Nut 1"	1	1	1	1	1	1	1	
58	R6170531	Manguito de desagüe	Double de vidange	Drainpipe	1	1	1	1	1	1	1	
59	C2611302	Abrazadera 12-20	Bride 12-20	Clamp 12-20	2	2	2	2	2	2	2	
60	R6805012	Tubo desagüe Ø25x1,5x3*3100	Tuyau evacuation Ø17x21x3*3100	Rubber pipe Ø17x21x3*3100	1	1	1	1	1	1	1	
61	R6605011	Tubo silicona Ø25x31,5x55	Tuyau silicone Ø25x31,5x55	Silicone pipe Ø25x31,5x55	1	1	1	1	1	1	1	
62	C2651305	Abrazadera 23-40	Bride 23-40	Clamp 23-40	2	2	2	2	2	2	2	
63	Z5011001	Tobera	Tuyère	Injector	1	1	1	1	1	1	1	
64	Z5011002	Rodete	Gerotte	Runner	1	1	1	1	1	1	1	
65	R6503053	Tuerca tapón 1"	Ecrou bouchon 1"	Nut tap 1"	1	1	1	1	1	1	1	
66	R6703511	Arandela elastica Ø 24x2	Rondelle Ø 24x2	Joint washer Ø 24x2	1	1	1	1	1	1	1	
67	C2020414	Contratuerca 1"	Contre-ecrou 1"	Nut 1"	1	1	1	1	1	1	1	
68	C1620330	Tuerca exagonal M.5	Ecrou M.5	Nut M.5	8	8	8	8	8	8	8	
69	C2020330	Arandela blanca A.S.	Rondelle A.S.	Washer A.S.	8	8	8	8	8	8	8	
70	R6170522	Tubo de desagüe	Vidange general	Drain overpipe	1	1	1	1	1	1	1	
71	R6805006	Tubo de desagüe	Vidange general	Drain overpipe	1	1	1	1	1	1	1	
72	R7405103	Palanca de grifo de vaciado	Levier pour vidange	Rod boiler drain tap	1	-	-	-	1	-	-	
73	R6703504	Palanca de grifo de vaciado	Levier pour vidange	Rod boiler drain tap	-	1	1	1	-	1	1	
74	R6605048	Tubo retorno y chimenea	Conduit de retour et cheminée	Return pipe and chimney	1	-	-	-	1	-	-	
75	R6705030	Tubo retorno y chimenea	Conduit de retour et cheminée	Return pipe and chimney	-	1	-	-	-	1	-	
76	R6605049	Tubo retorno y chimenea	Conduit de retour et cheminée	Return pipe and chimney	-	-	1	1	-	-	1	
77	R6170534	Embellecedor de chimeneas	Enjoliveur de cheminée	Chimney ext sleeve	1	1	1	1	1	1	1	
78	C1125064	Tornillo aplastado M.5x13	Vis M.5x13	Bolt M.5x13	1	1	1	1	1	1	1	
79	R7405020	Tubo de unión	Tuyau d'union	Steam connection pipe	1	1	1	1	1	1	1	
80	C2651305	Abrazadera 23-40	Bride 23-40	Clamp 23-40	2	2	2	2	2	2	2	
81	R6705019	Chimenea completa	Cheminée complète	Ovenchimney	1	1	1	1	-	-	-	
82	R6705017	Entrada lavado rociadores y chimenea	Entrée pour produit détartrant	Inlet for descaling product	1	-	-	-	1	-	-	
83	R6605046	Entrada lavado rociadores y chimenea	Entrée pour produit détartrant	Inlet for descaling product	-	1	-	-	-	1	-	
84	R7405021	Tubo de unión	Tuyau d'union	Steam inlet pipe	1	1	1	1	-	-	-	
85	C2651307	Abrazadera 48-60	Bride 48-60	Clamp 48-60	2	2	2	2	2	2	2	
86	R6605051	Tubo de entrada y retorno vapor	Ensemble d'entrée et sortie	Inlet and return steam	1	-	-	-	1	-	-	
87	R6520013	Tubo de entrada y retorno vapor	Conduit d'entrée et sortie de vapeur	Inlet pipe and steam return pipe	-	1	1	1	-	1	1	

CONCEPTO: PARTE FUNCIONAL HIDRAULICA
SUJET: PARTIE FONCTIONELLE HYDRAULIQUE
CONCEPT: HYDRAULIC WORKING SYSTEM

LAMINA Nº / VUE Nº / ILUSTR. Nº: 4
PLANO Nº / PLAN Nº / DRAWING Nº: C569
PAGINA Nº / PAGE Nº / PAGE N.: 16

APARATO: «APPLIANCE» / «APPLIANCE» HORNOS MIXTOS - FOURS MIXTES - COMBI STEAMERS

MODELO Y CANTIDAD - MOD. ET QUANT. - MOD. & QUANT.

Nº	CODIGO	DENOMINACION	DENOMINATION	DESCRIPTION	HMM 6/11	HMM 10/11	HMM 19/21	HMM 21/011	HMM 6/11GL	HMM 10/11GL	HMM 10/21GL	OBSERVACIONES
88	C2020340	Arandela plana A. 8	Rondelle A.S.	Washer A.S.	6	6	6	6	6	6	6	
89	C1620340	Tuerca exagonal M.8	Ecrou M.8	Nut M.8	6	6	6	6	6	6	6	
90	R6205012	Tubo de unión de retorno	Tuyau d'union de retour	Steam return pipe	1	1	1	1	1	1	1	
91	C2651304	Abrazadera 20-32	Bride 20-32	Clamp 20-32	2	2	2	2	2	2	2	
92	R6170324	Tapón rellenamiento	Bouchon pour cebertage	Descaling tap	-	-	-	-	1	1	1	
93	R6703225	Junta desarrollo sella	Joint	Joint	-	-	-	-	1	1	1	
94	R3403915	Panamuro de chimenea	Protection de cheminée	Chimney protection	1	1	1	1	1	1	1	
95	R6705008	Eje de tapon	Axe du bouchon	Moving rod chimney	1	1	1	1	1	1	1	
96	R6705001	Guia de tapon	Guide du bouchon	Moving guide	1	1	1	1	1	1	1	
97	R6705007	Junta de tapon	Joint du bouchon	Rubber seal	1	1	1	1	1	1	1	
98	R6705006	Tapón de chimenea	Bouchon de cheminée	Close chimney	1	1	1	1	1	1	1	

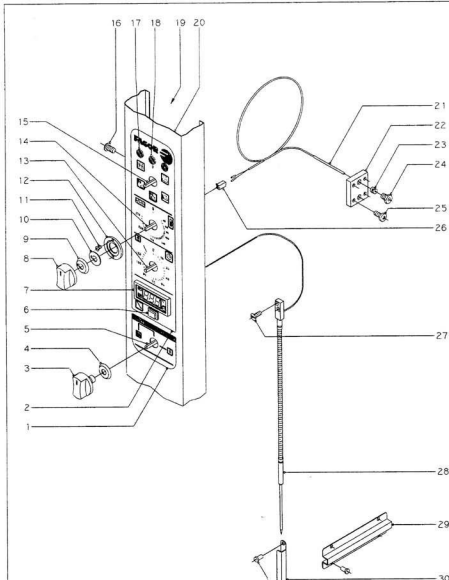

N. plano	Firma	Fecha	Aparato	Lámina	Fagor Industrial S.Coop.	FAGOR
C-570		3-98	HORNOS MIX. ELECTROMECANICOS	5	Fagor Industrial S.Coop. Dpto.	

CONCEPTO: PORTAMANDOS Y SISTEMA ELECTRICO
SUJET: PANNEAU DE COMMANDE ET SYSTEME ELECTRIQUE
CONCEPT: CONTROL PANEL AND ELECTRIC SYSTEM

LAMINA Nº / VUE Nº / ILUSTR. Nº: 5
PLANOS* / PLAN Nº / DRAWINGS N.: C-570
PAGINA Nº / PAGEN° / PAGE N.: 18

APARATO-APPAREIL-APPLIANCE: HORNOS MIXTOS - FOURS MIXTES - COMBI STEAMERS

MODELO Y CANTIDAD - MOD. ET QUANT. - MOD. & QUANT.

Nº	CODIGO	DENOMINACION	DENOMINATION	DESCRIPTION	HMM 6/11	HMM 10/11	HMM 10/21	HMM 21/011	HMM 6/11 UL	HMM 10/11 UL	HMM 10/21 UL	OBSERVACIONES
1	R653314	Sangre/fin interior (machta)	Adhesif neutre	Poliuretano/re fire	1	-	-	-	-	-	-	
1	R653004	Sangre/fin interior	Adhesif	Poliuretano/re fire	-	1	1	1	-	-	-	
1	R653007	Sangre/fin interior (machta)	Adhesif neutre	Poliuretano/re fire	-	-	-	-	1	-	-	
1	R653031	Sangre/fin interior	Adhesif	Poliuretano/re fire	-	-	-	-	-	1	1	
2	R743012	Sangre/fin superior	Adhesif/re commandes	Poliuretano/re fire/for control	1	1	1	1	-	-	-	
2	R743008	Sangre/fin superior	Adhesif/re commandes	Poliuretano/re fire/for control	-	-	-	-	1	1	1	
3	R663062	Boton de mando (conmutadores)	Bouton pour commutateur	Knob switch	2	3	3	3	-	-	-	
3	R663070	Boton de mando (conmutadores)	Bouton pour commutateur	Knob switch	-	-	-	-	2	3	3	
4	R663044	Junta (conmutadores)	Joint pour commutateur	Rubber seal	2	3	3	3	2	3	3	
5	R752000	Contactador de potencia	Commutateur de puissance	Power switch	-	1	1	1	-	1	1	
6	R743008	Interruptor regulacion sonda	Interrupteur de sonde	Probe switch	1	1	1	1	1	1	1	
7	R743003	Termostato digital	Thermostat	Thermostat	1	-	-	-	-	-	-	
7	R743020	Termostato digital F	Thermostat	Thermostat	-	1	1	1	1	1	1	
8	R663063	Boton de mando (electrónica)	Bouton pour electronique	Knob electronic	1	-	-	-	1	-	-	
8	R663071	Boton de mando (electrónica)	Bouton pour electronique	Knob electronic	-	1	1	1	1	1	1	
9	R663045	Junta (conmutadores)	Joint pour electronique	Rubber seal	1	1	1	1	1	1	1	
10	R662810	Arandela guia	Rondelle guide	Washer	1	1	1	1	1	1	1	
11	C151546	Tornillo avellanado M.3x5	Vis M.3x5	Boltf M.3x5	2	2	2	2	2	2	2	
12	R662900	Guia boton de mando	Guide bouton de commande	Knob guide	1	1	1	1	1	1	1	
13	R723000	Temporizador manual	Temporisateur	Timer	1	1	1	1	1	1	1	
14	R743013	Termostato electrónico °C	Thermostat	Thermostat	1	1	1	1	-	-	-	
14	R663060	Termostato electrónico 500°F	Thermostat	Thermostat	-	-	-	-	1	1	1	
15	R743002	Conmutador de fundones	Commutateur de puissance	Switch	1	1	1	1	1	1	1	
16	C153004	Tornillo aplastaus M.5x13	Vis M.5x13	Bolt M.5x13	3	3	3	3	3	3	3	
17	2203066	Piloto ámbar	Témoin jaune	Yellow light	2	2	2	2	-	-	-	
17	R663058	Piloto ámbar	Témoin jaune	Yellow light	-	-	-	-	2	2	2	
18	2203064	Piloto verde	Témoin vert	Green light	1	1	1	1	-	-	-	
18	R663055	Piloto verde	Témoin vert	Green light	-	-	-	-	1	1	1	
19	R742603	Soporte componentes	Support	Support	1	1	1	1	1	1	1	
20	R742800	Panel portamandos	Panneau de commande	Control panel	1	-	-	-	1	-	-	
20	R752800	Panel portamandos	Panneau de commande	Control panel	-	1	1	1	-	1	1	

CONCEPTO: PORTAMANDOS Y SISTEMA ELECTRICO
SUJET: PANNEAU DE COMMANDE ET SYSTEME ELECTRIQUE
CONCEPT: CONTROL PANEL AND ELECTRIC SYSTEM

LAMINA Nº / VUE Nº / ILUSTR. Nº: 5
PLANOS* / PLAN Nº / DRAWINGS N.: C-570
PAGINA Nº / PAGEN° / PAGE N.: 19

APARATO-APPAREIL-APPLIANCE: HORNOS MIXTOS - FOURS MIXTES - COMBI STEAMERS

MODELO Y CANTIDAD - MOD. ET QUANT. - MOD. & QUANT.

Nº	CODIGO	DENOMINACION	DENOMINATION	DESCRIPTION	HMM 6/11	HMM 10/11	HMM 10/21	HMM 21/011	HMM 6/11 UL	HMM 10/11 UL	HMM 10/21 UL	OBSERVACIONES
21	R653035	Cuerpo/ter/termoparUL=1500	Sonde de/temperature UL=1500	Cuer/thermocouple L=1500	1	1	1	1	1	1	1	
22	R662909	Apoyo racel/sonda	Appui recel/sonde	Probe/recel support	1	1	1	1	1	1	1	
23	R662602	Bicono cierre sonda	Bicone de sonde	Bicone et/cone probe	1	1	1	1	1	1	1	
24	R662629	Recel/cierre sonda	Recel/fermeture sonde	Closure/accompline	1	1	1	1	1	1	1	
25	C153021	Tornillo allenado M.4x10	Vis M.4x10	Bolt M.4x10	4	4	4	4	4	4	4	
26	R662643	Cone/arandelas (2 cie)	Ecrou	Cone/arandelas	1	1	1	1	1	1	1	
27	C152919	Tornillo avellanado M.4x15	Vis M.4x15	Bolt M.4x15	2	2	2	2	2	2	2	
28	R663015	Sonda de nucleo	Sonde au coeur	Core probe	1	-	-	-	-	-	-	
28	R673001	Sonda de nucleo	Sonde au coeur	Core probe	-	1	1	1	-	1	1	
29	R662628	Soporte sonda	Support/fil sonde	Core probe support	1	-	-	-	1	-	-	
30	R673043	Soporte de sonda	Support/fil sonde	Core probe support	-	1	1	1	1	1	1	
31	G412002	Remache tubular Ø 4x7,5	Rivet Ø 4x7,5	Rivet Ø 4x7,5	4	2	2	2	4	2	2	

N. plano	Firma	Fecha	Aparato	Lamina	Pagar Industrial S Coop	FAGOR
C-571		3-98	HORNOS MIX. ELECTROMECANICOS	6	Otxa	

CONCEPTO: PANEL CUADRO ELECTRICO
SUJET: PANNEAU TABLEAU ELECTRIQUE
CONCEPT: ELECTRIC POWER AND CONTROL

LAMINA Nº VUE Nº ILUSTR. N. 6 | PLANO Nº PLAN Nº DRAWING N. C-571 | PAGINA Nº PAGEN° PAGEN. 21

APARATO-APPAREIL-APPLIANCE: HORNOS MIXTOS - FOURS MIXTES - COMBI STEAMERS

MODELO Y CANTIDAD - MOD. ET QUANT. - MOD. & QUANT.

Nº	CODIGO	DENOMINACION	DENOMINATION	DESCRIPTION	10EM 6/11	10EM 10/11	10EM 10/21	10EM 20/21	10EM 6/11 GL	10EM 10/11 GL	10EM 20/21GL	OBSERVACIONES
1	9663317	Panel cuadro electrico	Plaque metallique	Electric panel	1	1	1	1	1	1	1	
2	9663318	Cerrojo,aguja,retuerdo	Gache,pour plastique	Electric panel guide	1	1	1	1	1	1	1	
3	R743006	Base enchufable	Socle	Terminal block	1	1	1	1	1	1	1	
4	R743072	Detector de niveles	Detecteur de niveaux	Level controller	1	1	1	1	-	-	-	
4	R743031	Detector de niveles	Detecteur de niveaux	Level controller	-	-	-	-	1	1	1	
5	9663339	Transformador	Transformateur	Transformer	1	1	1	1	-	-	-	
6	Z503081	Zumbador	Sonnerie	Buzzer	1	1	1	1	1	1	1	
7	9663054	Guia contactor L=120	Guide de contacteur L=120	Contactor guide L=120	1	1	1	1	1	1	1	
	9663055	Guia contactor L=129	Guide de contacteur L=120	Contactor guide L=120	2	2	2	2	2	2	2	
	Z122018	Guia contactor L=55	Guide de contacteur L=55	Contactor guide L=55	1	1	1	1	1	1	1	
8	Q221342	Remache esagonal M.5	Rivet M.5	Rivet	3	3	3	3	3	3	3	
9	Z103066	Ventilador	Ventilateur	Fan	1	1	1	1	1	1	1	
10	9663031	Contactor TF-3010-GAL2	Contacteur TF-3010-GAL2	Contactor TF-3010-GAL2	2	4	4	4	2	4	4	
11	9663061	Interruptor de potencia	Interrupteur de puissance	Power contactor	-	-	-	-	1	1	1	
	Z125018	Guia contactor L=32	Guide de contacteur	Switch guide	-	-	-	-	1	1	1	
12	9663031	Contactor TF-3010-GAL2	Contacteur TF-3010-GAL2	Contactor TF-3010-GAL2	1	-	-	-	1	-	-	
13	9663031	Contactor TF-3010-GAL2	Contacteur TF-3010-GAL2	Contactor TF-3010-GAL2	-	1	1	1	-	1	1	
13	R673007	Contactor CI-4527-I-10041	Contacteur CI-4527-I-10041	Contactor CI-4527-I-10041	-	-	-	-	1	-	-	
14	-	Conector hembra 6 vias	Fiche 6 pins	Female connector	1	1	1	1	1	1	1	
15	-	Conector hembra 8 vias	Fiche 8 pins	Female connector	1	1	1	1	1	1	1	
	-	Conector hembra 4 vias	Fiche 4 pins	Female connector	1	1	1	1	1	1	1	
16	R743124	Termostato de seguridad	Thermostat de securité	Safety thermostat	1	1	1	1	1	1	1	
17	R743100	Termostato de condensacion	Thermostat pour condenseur	Steam condenser thermostat	1	1	1	1	1	1	1	
18	Q413000	Remache tubular Ø 4x7,5	Rivet Ø 4x7,5	Rivet Ø 4x7,5	2	2	2	2	2	2	2	
19	R743120	Bloque tc.amarre thermostato	Support de thermostat	Thermostat support	1	1	1	1	1	1	1	
21	V103013	Pasacables	Protection	Bushing	1	1	1	1	1	1	1	
22	R552028	Borne tierra 16	Terminal tierra	Earth terminal	1	-	-	-	-	-	-	
22	Z153006	Borne tierra 35	Terminal tierra	Earth terminal	-	1	1	1	-	1	1	
23	Z307502	Borne azul hi 16	Terminal bleu N	Neutral terminal	1	-	-	-	-	-	-	
24	R673010	Borne azul hi 35	Terminal bleu N	Neutral terminal	-	1	1	1	-	1	1	
24	R552023	Borne gris fases 10	Terminal gris phases	Phases terminals	1	-	-	-	-	-	-	
24	R553003	Borne gris fases 35	Terminal gris phases	Phases terminals	-	1	1	1	-	1	1	

CONCEPTO: PANEL CUADRO ELECTRICO
SUJET: PANNEAU TABLEAU ELECTRIQUE
CONCEPT: ELECTRIC POWER AND CONTROL

LAMINA Nº VUE Nº ILUSTR. N. 5 | PLANO Nº PLAN Nº DRAWING N. C-571 | PAGINA Nº PAGEN° PAGEN. 22

APARATO-APPAREIL-APPLIANCE: HORNOS MIXTOS - FOURS MIXTES - COMBI STEAMERS

MODELO Y CANTIDAD - MOD. ET QUANT. - MOD. & QUANT.

Nº	CODIGO	DENOMINACION	DENOMINATION	DESCRIPTION	10EM 6/11	10EM 10/11	10EM 10/21	10EM 20/21	10EM 6/11 GL	10EM 10/11 GL	10EM 20/21GL	OBSERVACIONES
25	Z263353	Topa	Top	Block terminal	1	-	-	-	1	-	-	
26	Z263356	Topa	Top	Block terminal	-	1	1	1	-	1	1	
26	Z307502	Filtro electrico	Filtre electrique	Electric filter	1	1	1	1	1	1	1	
27	R653504	Protector de tierra	Protecteur contre tierre	Protection contre support	1	1	1	1	1	1	1	
28	Q313021	Tornillo cabeza M.4x10	Vis M.4x10	Bolt M.4x10	4	4	4	4	4	4	4	
29	R613025	Tubo junta de silicona	Tuyau jointalicone	Silicone tube joint	1	1	1	1	1	1	1	
30	R652520	Rascador cierre sonda	Ricord fermeture sonde	Close race probe	1	1	1	1	1	1	1	
31	R743016	Termostato de seguridad	Thermostat de securité	Safety thermostat	1	1	1	1	1	1	1	
32	R743039	Soporte de termostato	Support du thermostat	Thermostat support	2	2	2	2	2	2	2	
33	R673004	Perfil sellos	Support de feutres	Holder fuse	3	3	3	3	3	3	3	
34	Z263353	Topa	Top	Block terminal	1	1	1	1	1	1	1	
35	F156011	Fusible 4 A	Fuse 4 A	Fuse 4 A	2	2	2	2	2	2	2	
36	9663031	Contactor TF-3010-GAL2	Contacteur TF-3010-GAL2	Contactor TF-3010-GAL2	1	2	2	2	1	2	2	
37	R743018	Termostato vapor	Thermostat vapeur	Steam thermostat	1	1	1	1	1	1	1	
38	Q413092	Remache tubular Ø 4x7,5	Rivet Ø 4x7,5	Rivet Ø 4x7,5	2	2	2	2	2	2	2	
39	R653502	Soporte de bulbo	Support à bulbe	Bulbe support	1	1	1	1	1	1	1	
40	Q301633	Arandela de seguridad	Rondelle de securité	Clamp	1	1	1	1	1	1	1	
41	Q161310	Tuerca esagonal M.3	Ecrou M.3	Nut M.3	4	4	4	4	4	4	4	
42	R613532	Soporte de resorte	Support de ressort	Angle support	1	1	1	1	1	1	1	
43	Z709603	Muelle	Ressort	Spring	1	1	1	1	1	1	1	
44	Q221341	Remache esagonal M.4	Rivet M.4	Rivet M.4	2	2	2	2	2	2	2	
45	Q303021	Tornillo cabeza M.4x10	Vis M.4x10	Bolt M.4x10	2	2	2	2	2	2	2	
46	R613032	Separador	Aeroducteur	Switch table	1	1	1	1	1	1	1	
47	R613034	Micro	Micro	Switch	1	1	1	1	1	1	1	
48	R616025	Tubo de expansion	Tube de expansion	Steam support	2	2	2	2	2	2	2	
47	Q303113	Tornillo cabeza M.3x20	Vis M.3x20	Bolt M.3x20	2	2	2	2	2	2	2	
48	Q311034	Tornillo cabeza M.5x30	Vis M.5x30	Bolt M.5x30	1	-	-	-	1	-	-	
49	R653060	Transformador 220/12v , 15W	Transformateur 220/12v , 15W	220/12v, 15W Transformer	-	-	-	-	1	1	1	
50	R653059	Transformador 220/12v , 30W	Transformateur 220/12v , 30W	220/12v, 30W Transformer	-	-	-	-	1	1	1	

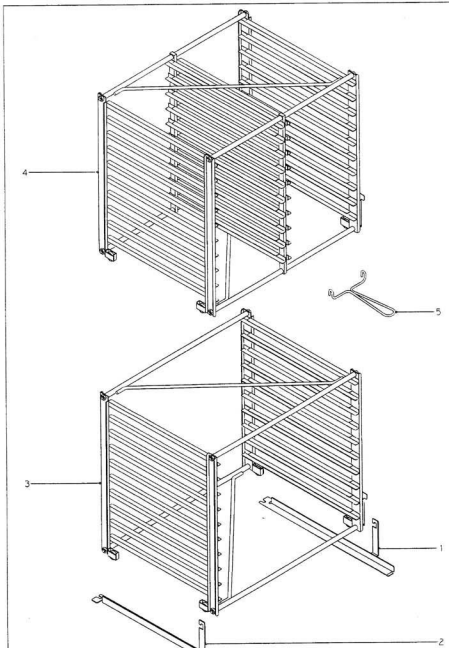

N. El.Mo	Firma	Fecha	Apartir's		Lamina		
C-565		3-98	ESTRUCTURAS PARA HORNOS		—	Fagor Industrial S.Coop Ltda	FAGOR

CONCEPTO: VARIOS
SUJET: DIVERS
CONCEPT: MISCELANEOUS

LAMINA Nº / VUE Nº / ILLUSTR. Nº: [ ]
PLANO Nº / PLAN Nº / DRAWING Nº: [ ]
PAGINA Nº / PAGEN° / PAGE: 25

APARATO-APPAREIL-APPLIANCE: HORNOS MIXTOS - FOURS MIXTES - COMBI STEAMERS

MODELO Y CANTIDAD - MOD. ET QUANT. - MOD. A QUANT.

Nº	CODIGO	DENOMINACION	DENOMINATION	DESCRIPTION	HMM 6/11	HMM 10/11	HMM 10/21	HMM 21/011	HMM 6/11 GL	HMM 10/11 GL	HMM 10/21 GL	OBSERVACIONES
	2306121	Placa metálica	Plaque	Plate	1	1	1	1	-	-	-	
	6746900	Folleto de instrucciones	Notice technique	Instructions for use	1	1	1	1	-	-	-	
	R743006	Esquema eléctrico adhesivo	Schéma adhésif	Electric diagram	1	-	-	-	-	-	-	(HC-71.334)
	R713002	Esquema eléctrico adhesivo	Schéma adhésif	Electric diagram	-	1	1	1	-	-	-	(HC-71.335)
	R743010	Cableado de mando	Câblage de commande	Main control wiring	1	1	1	1	-	-	-	
	R653022	Cableado de convección	Câblage pour air pulsé	Convection wiring	1	-	-	-	-	-	-	
	R673006	Cableado de convección	Câblage pour air pulsé	Convection wiring	-	1	1	1	-	-	-	
	R653023	Cableado de luz y vapor	Câblage pour lampes et vapeurs	Light and vapour switch wiring	1	1	1	1	-	-	-	
	R653024	Cableado de luz de puerta	Câblage pour lampes de porte	Light wiring	1	1	1	1	-	-	-	
	R653021	Cableado de vapor	Câblage de vapeur	Steam wiring	1	-	-	-	-	-	-	
	R673005	Cableado de vapor	Câblage de vapeur	Steam wiring	-	1	1	1	-	-	-	
	R656005	Placa mando	Plaque	Control Plate	-	-	-	-	1	1	1	
	6746903	Folleto de instrucciones	Notice technique	Instructions for use	-	-	-	-	1	1	1	
	R743008	Esquema eléctrico adhesivo	Schéma adhésif	Electric diagram	-	-	-	-	1	-	-	(HC-73.165)
	6713012	Esquema eléctrico adhesivo	Schéma adhésif	Electric diagram	-	-	-	-	-	1	1	(HC-73.166)
	R743008	Cableado de mando	Câblage de commande	Main control wiring	-	-	-	-	1	1	1	
	R653021	Cableado de convección	Câblage pour air pulsé	Convection wiring	-	-	-	-	1	-	-	
	R653021	Cableado de convección	Câblage pour air pulsé	Convection wiring	-	-	-	-	-	1	1	
	R653022	Cableado de luz y vapor	Câblage pour lampes et vapeurs	Light and vapour switch wiring	-	-	-	-	1	1	1	
	R653023	Cableado de luz de puerta	Câblage pour lampes de porte	Door Light wiring	-	-	-	-	1	1	1	
	R653063	Cableado conmutador de potencia	Câblage interrupteur de puissance	Power switch wiring	-	-	-	-	1	1	1	
	R656004	Etiqueta de servicio	Adhesif "service"	"Washer" label	-	-	-	-	1	1	1	
	R656506	Etiqueta puerta cabestrillo	Adhésif "porte chaude"	"Hot door" label	-	-	-	-	1	1	1	
	R656507	Etiqueta precaución	Adhesif précaution"	"Caution" label	-	-	-	-	1	1	1	
	R656508	Etiqueta de fusibles	Adhesif "fusibles"	"Fuses" label	-	+	-	+	1	1	1	
	R656509	N° de serie Market-Forge	N° de série Market-Forge	Market-Forge serial number	-	-	-	-	1	1	1	
	R656510	Etiqueta control Market-Forge	Adhesif de control "MF"	Market-Forge Control label	-	-	-	-	1	1	1	
	R656511	Etiqueta embalaje Market-Forge	Adhésif emballage M.F.	Market-Forge Packing label	-	-	-	-	4	4	4	
	6745502	Etiqueta descalcificación	Adhésif "détartrage"	"Descaling" label	-	-	-	-	1	1	1	
	R653021	Cableado de vapor	Câblage de vapeur	Steam wiring	-	-	-	-	1	-	-	
	R673005	Cableado de vapor	Câblage de vapeur	Steam wiring	-	-	-	-	-	1	1	

CONCEPTO: ESTRUCTURA PORTABANDEJAS
SUJET: CHARIOT POUR PLATEAUX
CONCEPT: TROLLEY TRAYS GUIDE

LAMINA Nº / VUE Nº / ILLUSTR. Nº: 7
PLANO Nº / PLAN Nº / DRAWING Nº: C-565
PAGINA Nº / PAGEN° / PAGE: 24

APARATO-APPAREIL-APPLIANCE: HORNOS MIXTOS - FOURS MIXTES - COMBI STEAMERS

MODELO Y CANTIDAD - MOD. ET QUANT. - MOD. A QUANT.

Nº	CODIGO	DENOMINACION	DENOMINATION	DESCRIPTION	HMM 6/11	HMM 10/11	HMM 10/21	HMM 21/011	HMM 6/11 GL	HMM 10/11 GL	HMM 10/21 GL	OBSERVACIONES
1	R672021	Rail derecho	Guide droite	Right support for trolley	-	-	OP.	-	-	-	-	
2	R672022	Rail izquierdo	Guide gauche	Left support for trolley	-	-	OP.	-	-	-	-	
3	R672027	Estructura 10/11	Chariot 10/11	Trolley 10/11	-	-	OP.	-	-	-	-	
5	R672032	Gancho tirador	Poignée pour chariot	Trolley knob	-	-	OP.	-	-	-	-	
1	R653069	Rail derecho	Guide droite	Right support for trolley	-	-	OP.	1	-	-	-	OP:
2	R653068	Rail izquierdo	Guide gauche	Left support for trolley	-	-	OP.	1	-	-	-	Opcional
3	R653017	Estructura 10/21	Chariot 10/21	Trolley 10/21	-	-	OP.	-	-	-	-	Optional
4	R653018	Estructura 21/011	Chariot 21-10/11	Trolley 21-10/11	-	-	-	1	-	-	-	in option
5	R672032	Gancho tirador	Poignée pour chariot	Trolley knob	-	-	OP.	1	-	-	-	