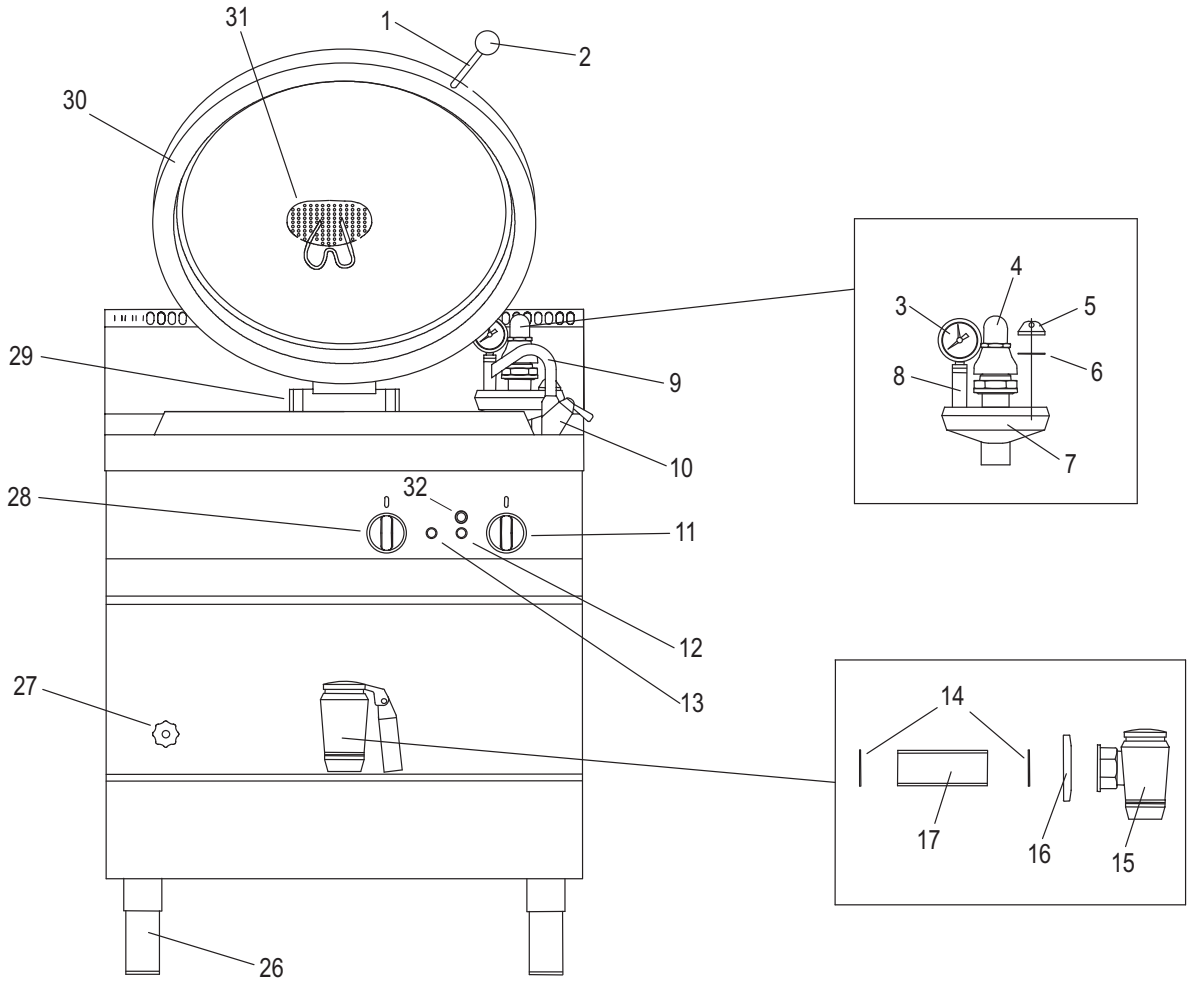
31
1
2
30
29
9
10
28
32
11
12
13
27
26
4
3
5
8
6
7
14
17
16
15

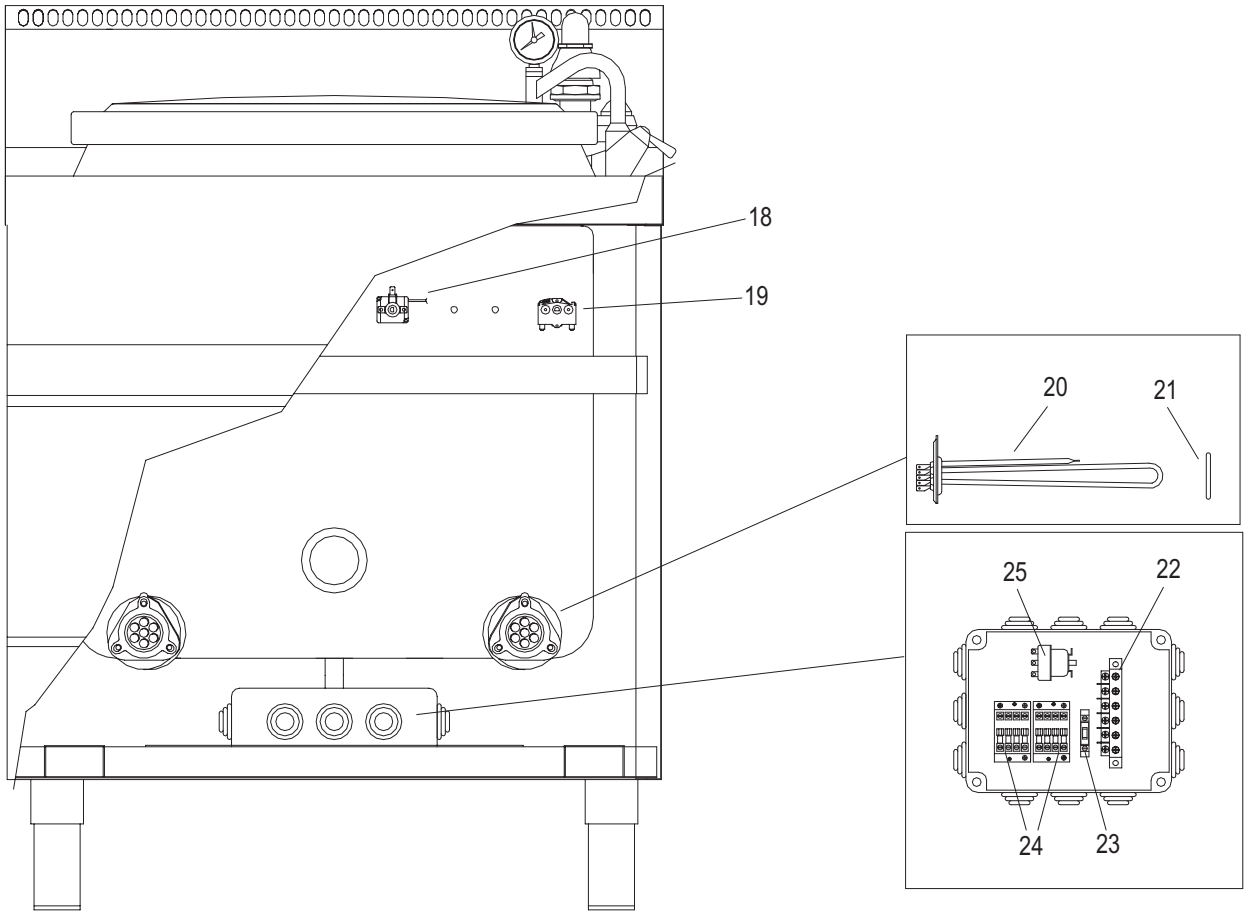
18
19
20
21
25
22
24
23

## CODICI RICAMBIO PER FINITO / SPARE PARTS FOR THE FINISHED PRODUCT

**Aggiornato al/Updated to 27/11/17**

| Artic./Item | Descrizione/Description | Modello/Model |
|---|---|---|
| **316099** | **PENTOLA ELETTRICA INDIRETTA 150LT CON AUTOCLAVE**<br>**150LT ELECTRIC BOILING PAN WITH INDIRECT HEATING AND AUTOCLAVE** | **P85FIAE9** |

| Cons./Recom. | Pos./Posit. | Ricambio/Replacement | | | Prezzo/Price List |
|---|---|---|---|---|---|
| | MB012000 | RCMB012000 | ASS.GRUPPO SOLLEV.VASCA | GROUP TILTING OF PAN | 290,95 |
| * | 00052000 | RC00052000 | LAMPADA SEGN.NEON FASTON ARANCIO 230V | SIGNAL LAMP | 5,19 |
| | 01380000 | RC01380000 | TAPPO ACCESSO FISSAGGIO | COVER FOR FASTENING SCREWS | 13,57 |
| | 01563000 | RC01563000 | MANOPOLA SELETTORE PENTOLA EL.NERA | BOLING PAN BLACK KNOB | 9,05 |
| | 01564000 | RC01564000 | MANOPOLA TERMOSTATO PENTOLA EL.NERA | BOILING PAN BLACK KNOB | 9,05 |
| | 01582000 | RC01582000 | MANOPOLA SELETTORE PENTOLA EL.GRIGIA | BOILING PAN GREY KNOB | |
| | 01583000 | RC01583000 | MANOPOLA TERMOSTATO PENTOLA EL.GRIGIA | BOILING PAN THERMOSTAT GREY KNOB | |
| * | 01782000 | RC01782000 | LAMPADA SEGN.NEON FASTON VERDE 230V | GREEN NEON LAMP 230V | 6,09 |
| * | 01783000 | RC01783000 | PORTALAMPADA TRASPARENTE D10 | TRANSPARENT LAMP HOLDER D10 | 5,30 |
| | 10200002 | RC10200002 | BORCHIA PER RUBINETTO SCARICO 2" | ROUNDED ROSE FOR WATER COCK 2" | 24,71 |
| | 10400006 | RC10400006 | NIPPLO DI SCARICO | DISCHARGED NIPPLE | 57,12 |
| | 10400058 | RC10400058 | PROLUNGA 3/8" CROMATA L=50MM | EXTENSION | 10,93 |
| | 10400061 | RC10400061 | TAPPO PER POLMONE DA 3/4" | PLUG FOR PLENUM CHAMBER | 39,61 |
| | 10500060 | RC10500060 | GUARNIZ.TEFLON D60x46x2 | TEFLON GASKET | 4,97 |
| | 10500100 | RC10500100 | O-RING DI.47 SP.5,34 RIF.6187 | O-RING O47MM | 1,77 |
| | 10500110 | RC10500110 | O-RING DI.28 SP.3,53 RIF.4112 GB | O-RING O28 | 1,44 |
| | 20100020 | RC20100020 | ASS.PIEDINO DA 2" H=165MM | FOOT | 24,27 |
| | 20200013 | RC20200013 | IMPUGNATURA A SFERA M10 D.41 | HANDGRIP LID | 4,62 |
| | 20200014 | RC20200014 | PROLUNGA PER IMPUGNATURA | HANDLE EXTENSION | 18,49 |
| | 20300096 | RC20300096 | CERNIERA O320 | HINGE O320 | 515,25 |
| | 30200050 | RC30200050 | RUBINETTO DI LIVELLO PENTOLA | TAP | 64,69 |
| | 30200070 | RC30200070 | GRUPPO RUB.MONOFORO CANNE LUNGHE P | SINGLE-HOLE COCK | 171,39 |
| | 30200072 | RC30200072 | CANNA SNODABILE DIAM.18 L=110MM | WATER INLET PIPE | 29,57 |



**L'azienda si riserva il diritto di apportare ulteriori aggiornamenti senza preavviso. / The data may be updated without prior warning**

| Artic./Item | Descrizione/Description | Modello/Model |
|---|---|---|
| **316099** | **PENTOLA ELETTRICA INDIRETTA 150LT CON AUTOCLAVE**<br>**150LT ELECTRIC BOILING PAN WITH INDIRECT HEATING AND AUTOCLAVE** | **P85FIAE9** |

| Cons./Recom. | Pos./Posit. | Ricambio/Replacement | | | Prezzo/Price List |
|---|---|---|---|---|---|
| | 30200198 | RC30200198 | RUBINETTO DI SCARICO 2" CON DADO | DRAINAGE COCK WITH NUT | 326,48 |
| | 30300014 | RC30300014 | VALVOLA DI SIC.0.5 BAR 3/4" | SAFETY VALVE | 330,45 |
| | 30300022 | RC30300022 | MANOMETRO 0/1 BAR D.60 1/4" VERT. | PRESSURE GAUGE | 64,22 |
| | 30300062 | RC30300062 | POLMONE X GR.SIC.VERT.DA 3/4" | PLENUM CHAMBER | 96,32 |
| | 30700122 | RC30700122 | FILTRO VASCA | BASIN FILTER | 19,28 |
| | 40100004 | RC40100004 | COMMUTATORE EGO 0-1-2 | SWITCH | 50,18 |
| | 40100023 | RC40100023 | TELERUTTORE 4P A9/25A AC1 230V 50HZ | REMOTE CONTROL SWITCH | 89,27 |
| | 40100041 | RC40100041 | TERMOSTATO SICUREZZA 180°C 3F | SAFETY THERMOSTAT | 123,80 |
| | 40100050 | RC40100050 | TERMOSTATO LAVORO MONOF.50°-150°C 1600 | WORKING THERMOSTAT P70IE7 | 33,10 |
| | 40200016 | RC40200016 | MORSETTIERA 3F+N+TERRA FV122 | TERMINAL BOARD | 5,30 |
| | 40200084 | RC40200084 | FUSIBILE | FUSE | 6,84 |
| | 40200150 | RC40200150 | LAMP.CRISTALLO ARANCIO 400V D12 C/NEON | ORANGE SIGNAL | 4,19 |
| | 40200152 | RC40200152 | LAMP.CRISTALLO VERDE 400V D12 C/NEON | GREEN SIGNAL | 4,19 |
| | 40400038 | RC40400038 | RESISTENZA TRIFASE PENTOLA P85FI_E9 | HEATING ELEMENT P8FI_E9 | 195,84 |



L'azienda si riserva il diritto di apportare ulteriori aggiornamenti senza preavviso. / The data may be updated without prior warning