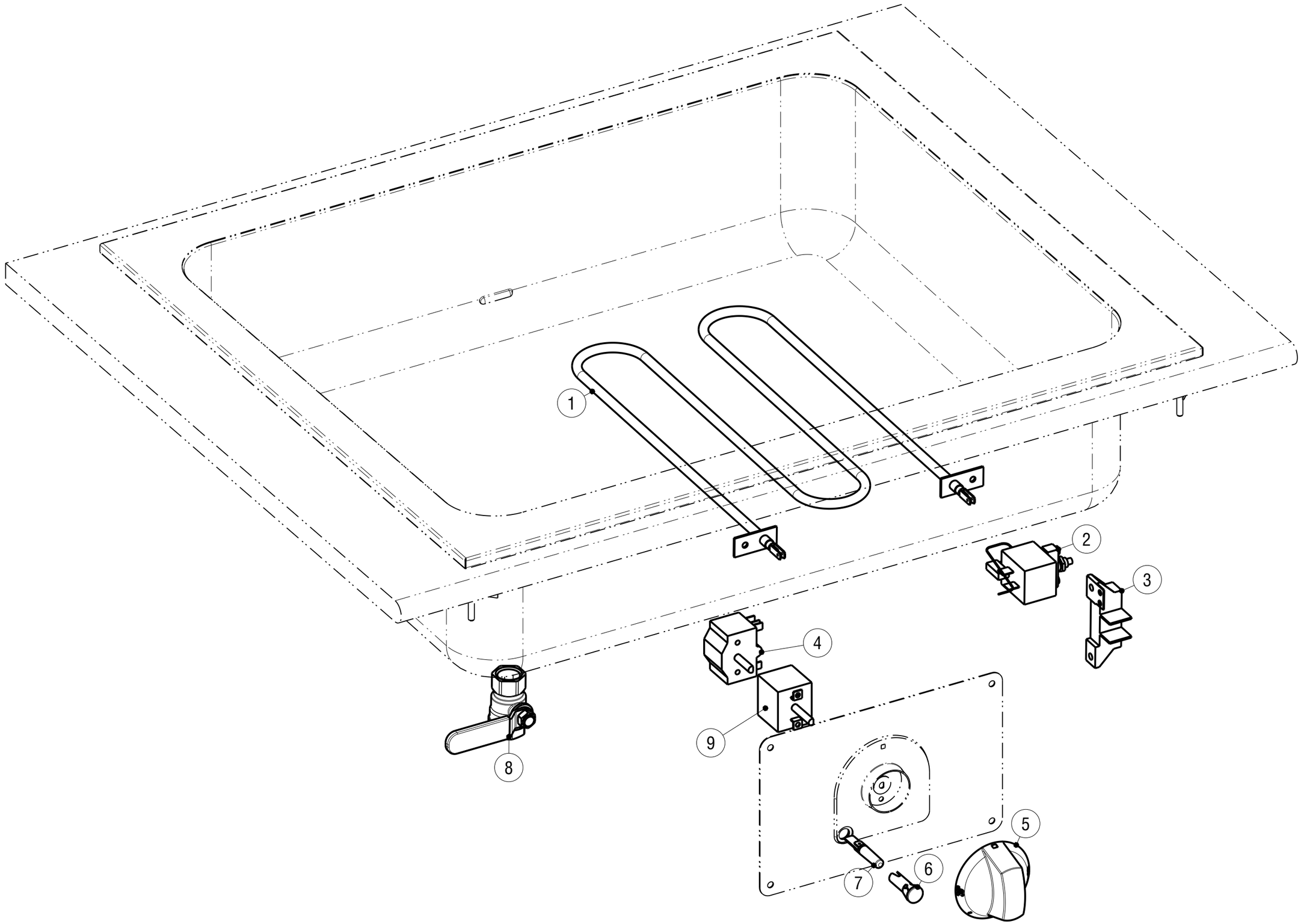

C

CAVETTERIA - WIRE HARNESS

Data stampa | Print date	Codice | Code	Foglio | Sheet	Modelli | Models
24.06.15	*5415.867.00*	*1*	*DBM_E*

CODICI RICAMBIO PER FINITO / SPARE PARTS FOR THE FINISHED PRODUCT

Aggiornato al/Updated to 27/11/17

Artic./Item	Descrizione/Description	Modello/Model
136035	**BAGNOMARIA ELETTRICO GN1/1 DROP-I** **DROP-IN GN1/1 ELECTRIC BAIN-MARIE**	**DBM35E0**

Cons./Recom.	Pos./Posit.	Ricambio/Replacement			Prezzo/Price List
	01	RC00269000	RESISTENZA 1,3KW 230V	HEATING ELEMENT	50,32
	02	RC00427000	TERMOSTATO DI SICUREZZA	SAFETY THERMOSTAT	39,95
	03	RC00296000	MORSETTIERA MONOFASE	CONNECTING BLOCK	6,62
	04	RC00037000	COMMUTATORE MONOFASE	SWITCH	19,64
	05	RC01891000	MANOPOLA BAGNOMARIA ELETTRICO NERA	BLACK KNOB	9,76
*	06	RC01783000	PORTALAMPADA TRASPARENTE D10	TRANSPARENT LAMP HOLDER D10	5,30
*	07	RC01782000	LAMPADA SEGN.NEON FASTON VERDE 230V	GREEN NEON LAMP 230V	6,09
	08	RC01758000	VALVOLA R910 1/2" F-F GIACOMINI	VALVE 1/2"	30,79
	09	RC00274000	TERMOSTATO DI LAVORO	WORKING THERMOSTAT	33,32

L'azienda si riserva il diritto di apportare ulteriori aggiornamenti senza preavviso. / The data may be updated without prior warning