DESPIECE TECNICO

Freidoras eléctricas
Electric fryers
Friteuse électrique
Elektro fritteusen
Friggitrici elettriche
Fritadeiras elétricas

GAMA SNACK

Modelos:

FE6-05 TE
FE6-10 TE

Mayo 2010 May
Revisado Julio 2011 / Revised July 2011

FAGOR

FAGOR INDUSTRIAL

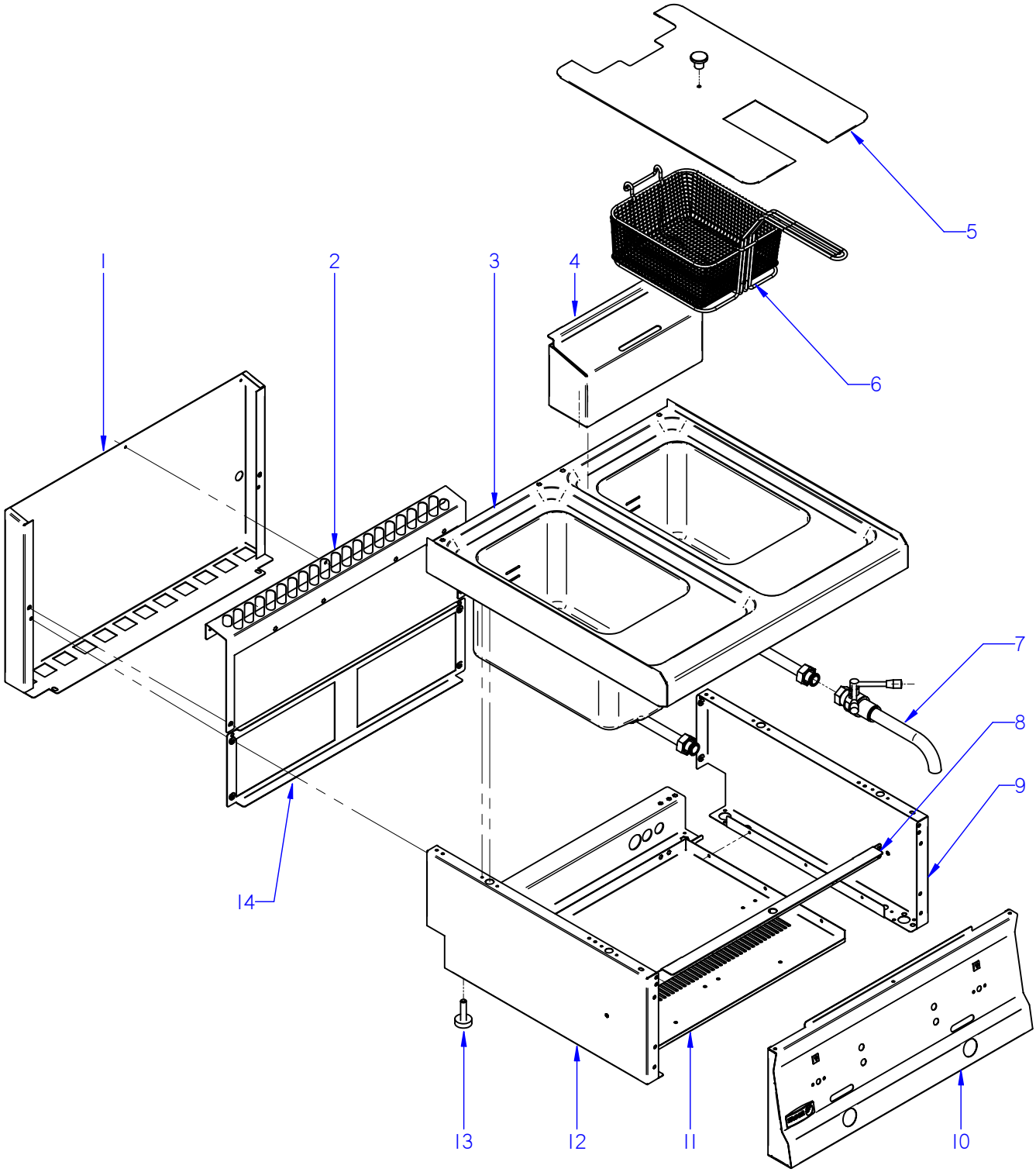

ITEM MARCADO EN COLOR = REPUESTO RECOMENDADO
COLOURED ITEM = RECOMMENDED SPARE PART

N plano	Firma	Fecha	Aparato	MUEBLE	Lamina	
C-2640		2010-05	FREIDORAS FE4-10TE / FE6-10TE		1	Fagor Industrial S.Coop. FAGOR Onate

MOD.	FREIDORAS / FRYERS	ZONA	MUEBLE / UNIT	PLANO	C-2640

ITEM	CODIGO	DENOMINACION	TEXTO	FE6-05 TE	FE6-10 TE						NOTAS
1	J142815000	PROTECC. CHIMENEA POST. 400	PROTECTION CHIMEMEY POS.	1	_						
S/Nº	J142627000	BASE PROTECTOR CHIMEN. 400	PROTEC. CHIMEMEY BASE 400	1	_						
1	J142816000	PROTECC. CHIMENEA POST. 600	PROTECTION CHIMEMEY POS.	_	1						
S/Nº	J142628000	BASE PROTECTOR CHIMEN. 600	PROTEC. CHIMEMEY BASE 600	_	1						
	Q419005000	REMACHE 4X8 ALMG3 / ALUMINIO	RIVET 4X8 ALMG3 / ALUMINIUM	2	2						
2	J152811000	PROTECCION CHIMENEA ANT.605	PROTECTION CHIMENEY ANT	1	_						
2	J152817000	PROTECCION CHIMENEA ANT.610	PROTECTION CHIMENEY ANT	_	1						
	Q221342000	REMACHE EXAGONAL M5	HEXAGONAL RIVET M5	3	3						
3	J155414000	CUBA COMPLETA FE6-05	CUBE FE6-05 COMPL.	1	_						ELIMINADA 05.07.2010
3	J155420000	CUBA COMPL.FE6-05 C/DESAGÜE	CUBE FE6-05 COMPL.C/DRAIN	1	_						INTRODUC. 05.07.2010
3	J155416000	CUBA COMPLETA FE6-10	CUBE FE6-10 COMPL.	_	1						ELIMINADA 05.07.2010
3	J155422000	CUBA COMPL. FE6-10 C/DESAGÜE	CUBE FE6-10 COMPL.C/DRAIN	_	1						INTRODUC. 05.07.2010
	Q221342000	REMACHE EXAGONAL M5	HEXAGONAL RIVET M5	12	12						
	Z442919000	PITON CIERRE	LOCK SPIKE	4	4						
4	J152818000	SOP. CESTILLO FREIDORA FE6-10	SOPORT BASKETS FRYERS	1	2						
	Z442918000	CLIP CIERRE	LOCK SPRING	2	4						
5	J155409000	TAPA FREIDORA SNACK FE6-05	COVER SNACK FE6-05 FRYER	1	_						INTRODUC. 01.02.2011
5	J155423000	TAPA FREIDORA SNACK FE6-10	COVER SNACK FE6-10 FRYER	_	2						INTRODUC. 01.02.2011
S/Nº	X166154000	POMO PARA TAPA	KNOB FOR COVER	1	2						INTRODUC. 01.02.2011
6	J156501000	CESTILLO FREIDORA SNACK	CESTILLO FRIERS SNACK	1	2						
7	J182102000	VÁLVULA PARA ACEITE	VALVE FOR OIL	1	2						ELIMINADA 01.07.2010
	J142110000	TOPE VALVULA	VALVE LIMIT	1	2						ELIMINADA 01.07.2010
7	J182108000	VÁLVULA DRENAJE CON TOPE	DRAIN VALVE WITH STOP	1	2						INTRODUC. 01.07.2010
	J182109000	CUERPO VÁLVULA DRENAJE	BODY DRAIN VALVE WITH STOP	1	2						INTRODUC. 01.07.2010
	J182104000	TUBO DRENAJE	DRAIN TUBE	1	2						INTRODUC. 01.07.2010
	J142106000	MANGUITO CONEXION GRIFO VAC.	MANGUITO CONEXION GRIFO VA	1	2						
	J142111000	JUNTA GRIFO VACIADO	JUNTA GRIFO VACIADO SNACK	1	2						

MOD.	FREIDORAS / FRYERS	ZONA	MUEBLE / UNIT	PLANO	C-2640

ITEM	CODIGO	DENOMINACION	TEXTO	FE6-05 TE	FE6-10 TE						NOTAS
8	J142621000	GUÍA PANEL PORTAMANDOS 400	GUIDE PANEL OF CONTROLS	1	_						ELIMINADA 01.09.2010
8	J002610000	GUÍA PANEL PORTAMANDOS 400	400 GUIDE PANEL OF CONTROLS	1	_						INTRODUC. 01.09.2010
8	J142624000	GUÍA PANEL PORTAMANDOS 600	GUIDE PANEL OF CONTROLS	_	1						ELIMINADA 01.09.2010
8	J002612000	GUÍA PANEL PORTAMANDOS 600	GUIDE PANEL OF CONTROLS	_	1						INTRODUC. 01.09.2010
8	J142624000	GUÍA PANEL PORTAMANDOS 600	GUIDE PANEL OF CONTROLS	_	1						
	Q221342000	REMACHE EXAGONAL M5	HEXAGONAL RIVET M5	4	4						
	Q012031000	TORNILLO EXAGONAL M5x10 A304	HEXAGONAL BOLT M5x10 A304	4	4						
9	J002834000	PANEL LATERAL DERECHO	RIGHT SIDE PANEL	1	1						
	Q221342000	REMACHE EXAGONAL M5	HEXAGONAL RIVET M5	1	1						
	Q419007000	REMACHE TUBULAR C/V D3.2X6	TUBULAR RIVET C/V D3.2X6	8	8						
	Z442918000	CLIP CIERRE	LOCK SPRING	4	4						
10	J152802000	PORTAMANDOS COMPL. FE6-05	CONTROL HOLDER FE6-05	1	_						
10	J152804000	PORTAMANDOS COMPL. FE6-10	CONTROL HOLDER FE6-10	_	1						
	U022836000	ESCUDO FAGOR	FAGOR EMBLEM	1	1						
	Q221023000	CLIP SUJECIÓN RÁPIDA Ø5	RAPID CONNECT CLIP Ø5	2	2						
11	J002604000	BASE INFERIOR FE6-05	LOWER BASE FE6-05	1	_						
11	J002607000	BASE INFERIOR FE6-10	LOWER BASE FE6-10	_	1						
	Q419005000	REMACHE 4X8 ALMG3 / ALUMINIO	RIVET 4X8 ALMG3 / ALUMINIUM	6	6						
	Q221342000	REMACHE EXAGONAL M5	HEXAGONAL RIVET M5	2	2						
12	J002833000	PANEL LATERAL IZQUIERDO	LEFT SIDE PANEL	1	1						
	Q221342000	REMACHE EXAGONAL M5	HEXAGONAL RIVET M5	1	1						
	Q419007000	REMACHE TUBULAR C/V D3.2X6	TUBULAR RIVET C/V D3.2X6	8	8						
	Z442918000	CLIP CIERRE	LOCK SPRING	4	4						
13	Z200107000	PATA REGULABLE	ADJUSTABLE LEG	4	4						
14	J142806000	PANEL POSTERIOR FG6-05	REAR PANEL FRYERS FG6-05	1	_						
14	J142807000	PANEL POSTERIOR FG6-10	REAR PANEL FRYERS FG6-10	_	1						
	Q419005000	REMACHE 4x8 ALMG3 / ALUMINIO	RIVET 4X8 ALMG3 / ALUMINIUM	4	4						

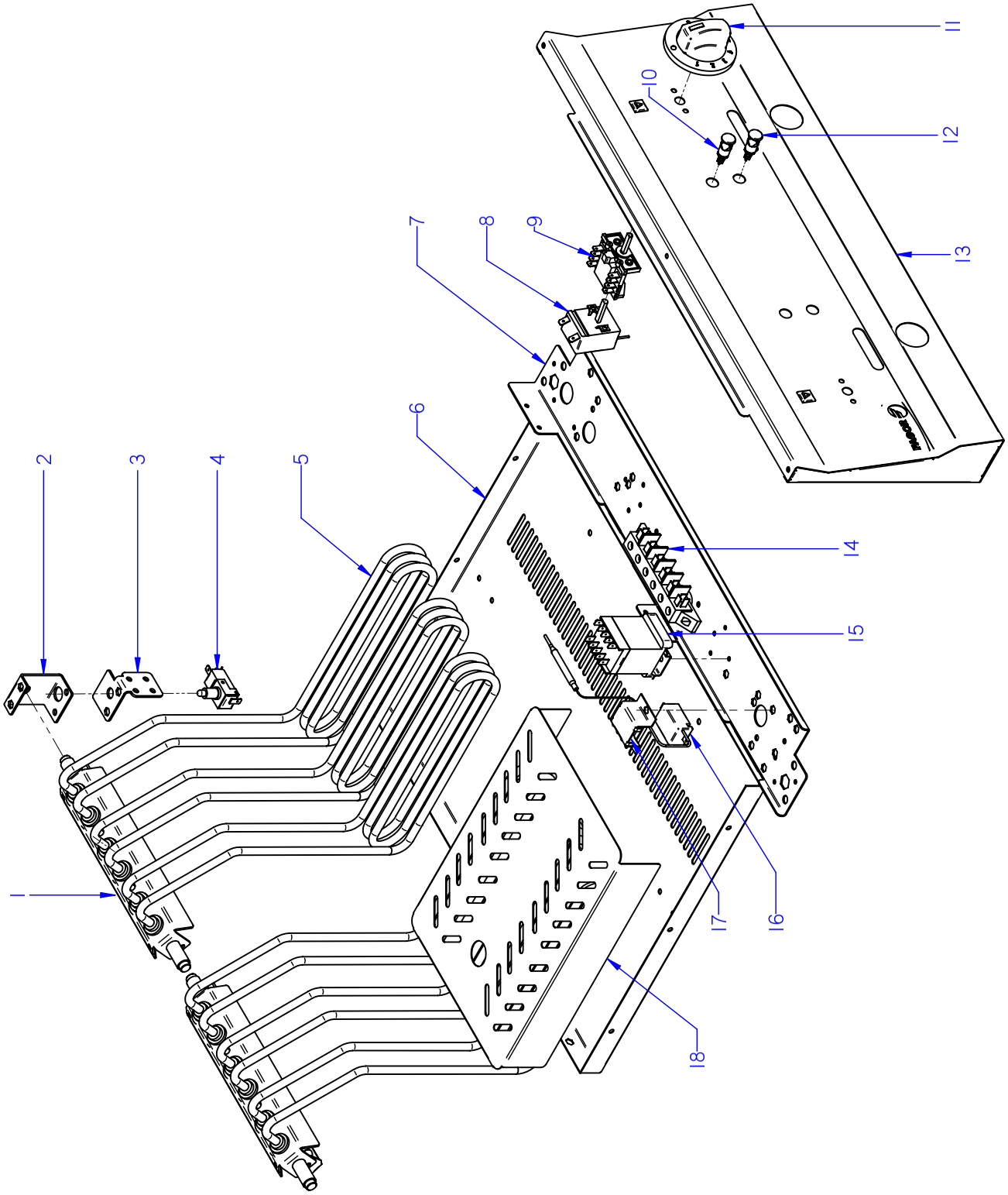

ITEM MARCADO EN COLOR = REPUESTO RECOMENDADO
COLOURED ITEM = RECOMMENDED SPARE PART

N plano	Firma	Fecha	Aparato	CONJUNTO FUNCIONAL	Lamina	
C-2641		2010-05	FREIDORAS FE4-10TE / FE6-10TE		2	Fagor Industrial S.Coop. FAGOR Oñate

MOD.	FREIDORAS / FRYERS	ZONA	CONJUNTO FUNCIONAL / FUNCTIONAL UNIT	PLANO	C-2641

ITEM	CODIGO	DENOMINACION	TEXTO	FE6-05 TE	FE6-10 TE						NOTAS
1	J152603000	GIRO RESISTENCIAS COMPLETO	COMPL. RESISTOR ROTATION	1	2						
2	J152609000	SOP. EJE RESISTENCIA FE SNAK	RESISTOR SUPPORT	2	4						
3	J152610000	SOPORTE GIRO RESISTENCIAS D.	RESISTOR ROTATION SUPPORT	1	2						
4	X343015000	MICRORUPTOR Cod. 32280001	MICRORUPTOR	1	2						
S/Nº	J152614000	TOPE MICRO	MICRO STOP	1	2						INTRODUCIDO 01.06.2010
5	J153016000	RESISTENCIA 2000W(230V)SNACK	RESISTOR 2000W(230V)SNACK	3	6						
S/Nº	J152616000	GUIA CENTRAL RESISTENCIAS	CENTRAL RESISTANCE GUIDE	1	2						INTRODUCIDO 28.04.2011
6	J002604000	BASE INFERIOR FE6-05	LOWER BASE FE6-05	1	_						
6	J002607000	BASE INFERIOR FE6-10	LOWER BASE FE6-10	_	1						
7	J142601000	FRONTAL SUPERIOR FE6-05	FRONT SUPPORT FE6-05	1	_						
7	J142602000	FRONTAL SUPERIOR FE6-10	FRONT SUPPORT FE6-10	_	1						
8	X033000000	TERMOSTATO 60-200C	THERMOSTAT	1	2						
9	X163007000	CONMUTADOR ACOPLE TERMOS.	THERMOSTAT CONNECT SWITC	1	2						
	Q151320000	TORNILLO ALOMADO M4x6 H,ZINC.	CURVED SCREW M4x6 H,ZINC.	2	2						
10	R693055000	PILOTO VERDE 41227000C7	GREEN PILOT 41227000C7	1	2						
11	X482101000	BOTON DE MANDO Ø6 FE-700	CONTROL BUTTON Ø6 FE-700	1	2						
12	R693056000	PILOTO AMBAR	AMBAR PILOT	1	2						
13	J152802000	PORTAMANDOS COMPL. FE6-05	CONTROL HOLDER FE6-05	1	_						
13	J152804000	PORTAMANDOS COMPL. FE6-10	CONTROL HOLDER FE6-10	_	1						
14	R253044000	REGLETA AUXILIAR FV-122	AUXILIARY TERMINAL STRIP FV-	1	2						
	Q152004000	TORNIL. APLASTADO M5X13 A 304	FLAT HEADED SCREW M5x13 A 3	2	4						
15	Z213007000	CONTACTOR 230 V. 50-60 HZ	CONTACTOR 230 V. 50-60 HZ	1	2						
	Z123018000	GUIA CONTACTOR L-55	CONTACTOR GUIDE L-55	1	2						
	Q419005000	REMACHE 4X8 ALMG3 / ALUMINIO	RIVET 4X8 ALMG3 / ALUMINIUM	2	4						
16	X033001000	TERMOSTATO SEGURIDAD	THERMOSTAT	1	2						
17	X353007000	SOPORTE TERMOSTATO SEG.	THERMOSTAT SUPPORT	1	2						
18	J156105000	PANEL SEPARADOR FREIDORAS	FRYER DIVIDER PANEL	1	2						

MOD.	FREIDORAS / FRYERS	ZONA	VARIOS / MISCELLANEOUS	PLANO	

ITEM	CODIGO	DENOMINACION	TEXTO	FE6-05 TE	FE6-10 TE						NOTAS
	J156504000	FOLLETO DE INSTR. FE SNACK	INSTRUC. LEAFLET FE SNACK	1	1						
	J153003000	ESQUEMA TEORICO FE6-05	THEOR. DIAGRAM FE6-05	1	_						PLANO HB-80489
	J153004000	ESQUEMA TEORICO FE6-10	THEOR. DIAGRAM FE6-10	_	1						PLANO HC-81118
	J113007000	ESQUEMA MONTAJE	ASSEMBLY DIAGRAM FTE	1	1						PLANO HC-81170
	J153005000	CABLEADO PORTAMANDOS	CONTROL HOLDER WIRING	1	1						
	R223002000	CABLEADO REGLETA CONTACT.	CONTACTOR CONTROL WIRING	1	2						
	J153017000	CABLEADO RESISTENCIAS	RESISTOR WIRING	1	1						

FTE 6-05, FTE 6-10, FE 6-05, CMF 6-05

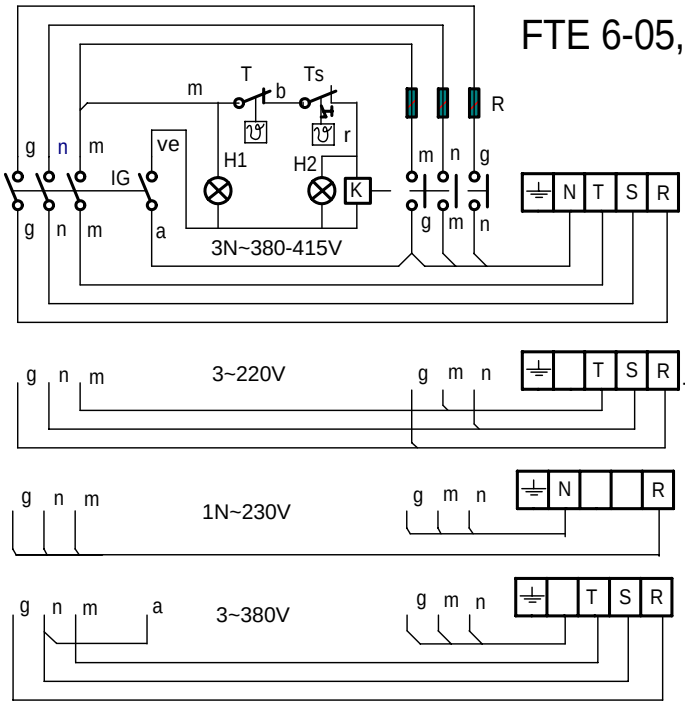

IG : Interruptor general / Main switch
H1 : Lámpara funcionamiento / Operating lamp
H2 : Lámpara calentamiento / Heating Lamp
K : Contactor de calentamiento / heating contactor
R : Resistencia de Calentamiento / Resistance heating
T : Termostato / termostat
Ts : Termostato de seguridad / Hi-limit termostat

r = rojo / red
m = marron / brown
g = gris / grey
n = negro / black
a = azul / blue
b = blanco / white
am/ve = amarillo-verde / Yellow-green

J153003000

-	Theoretical diagram:FE 605, FTE 605, FTE 610, CMF 605			**J153003000**	
Zk./Nº	Pieza	Cant.	Materiala/Material	Klas. zk/Nº Clas.	Gainazal akabera/Tratamiento
Zk./Nº	Aldaketa/Modificaciones		Nork proposatua/Propuesta de	Data/Fecha	Perdoi orokorrak Tolerancias generales
-	-		-	-	
-	-		-	-	< 5 ± 0.2 / 5 ÷ 25 ± 0.4 / 25 ÷ 50 ± 0.6 / 50 ÷ 100 ± 0.8 / >100 ± 1 / α ± 1º
-	-		-	-	
-	-		-	-	
-	-		-	-	

	Sinadura/Firma	Data/Fecha		
Marraztua/Dibujado	**e.carrascal**	**2008-10-23**	FAGOR Fagor Industrial,Koop.Elk, Mugatua	Gainazal perdoia Mecanizado superficial —
Proiektatua/Proyectado	**e.carrascal**	**2008-10-23**		
Egiaztatua/Comprobado	J.Alberdi	**2008-10-23**		
Eskala/Escala	**COOKING**			Plano Zk./Plano Nº *HB-80489*
				- Zk. ord. du
	Plano hau ezin daiteke erabili, ez berriztatu, gure baimenik gabe.			- Zk.gaitik ord.

FE 6 -10

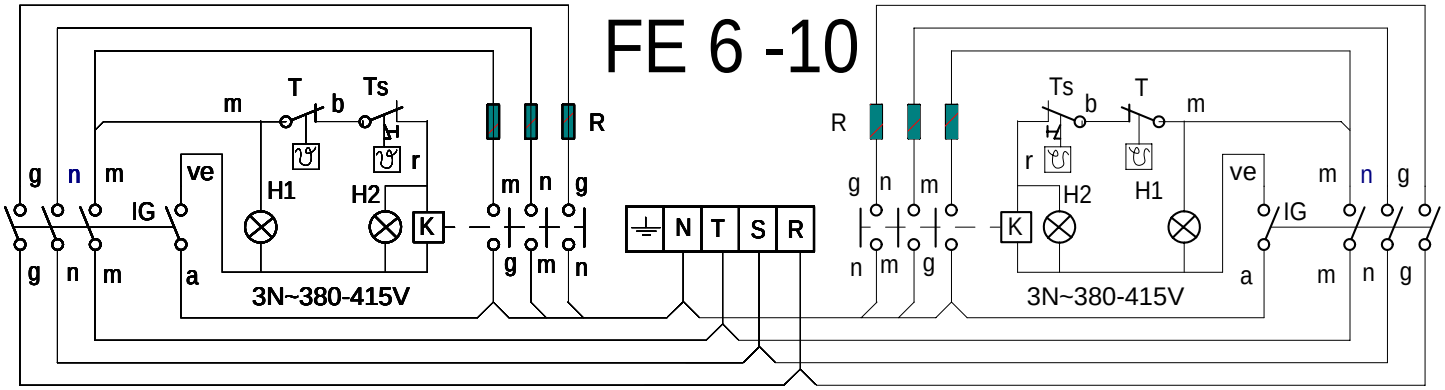

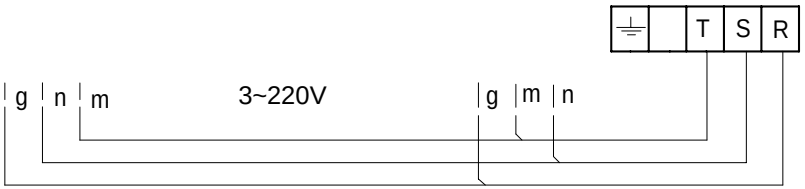



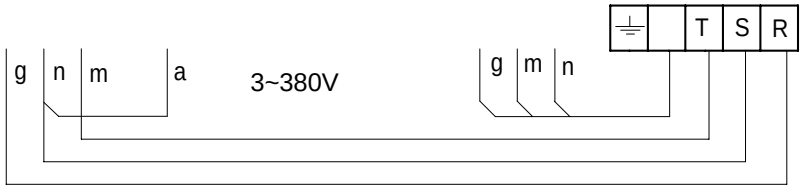

r = rojo / red
m = marron / brown
g = gris / grey
n = negro / black
a = azul / blue
b = blanco / white
am/ve = amarillo-verde / Yellow-green

J153004000

IG : Interruptor general / Main switch
H1 : Lámpara funcionamiento / Operating lamp
H2 : Lámpara calentamiento / Heating Lamp
K : Contactor de calentamiento / heating contactor
R : Resistencia de Calentamiento / Resistance heating
T : Termostato / termostat
Ts : Termostato de seguridad / Hi-limit termostat

-	Theoretical diagram: FE610	-	-	J153004000	-
Zk./Nº	Pieza	Cant.	Materiala/Material	Klas. zk/Nº Clas.	Gainazal akabera/Tratamiento
Zk./Nº	Aldaketa/Modificaciones		Nork proposatua/Propuesta de	Data/Fecha	Perdoi orokorrak Tolerancias generales
-	-		-	-	
-	-		-	-	< 5 ± 0.2 / 50 ÷ 100 ± 0.8
-	-		-	-	5 ÷ 25 ± 0.4 / >100 ± 1
-	-		-	-	25 ÷ 50 ± 0.6 / α ± 1
-	-		-	-	

	Sinadura/Firma	Data/Fecha
Marraztua/Dibujado	e.carrascal	2008-10-23
Proiektatua/Proyectado	e.carrascal	2008-10-23
Egiaztatua/Comprobado	I.Alberdi	2008-10-23

FAGOR
Fagor Industrial,Koop.Elk, Mugatua

Gainazal perdoia
Mecanizado superficial
—

Eskala/Escala
-

COOKING

Plano Zk./Plano Nº
HC-81118

- Zk. ord. du
- Zk.gaitik ord.

Plano hau ezin daiteke erabili, ez berriztatu, gure baimenik gabe.

FTE 610 4x1,6KW J303001000
FTE 605 3x1,6KW J303001000
CMF 605 2x1,6KW J303001000
FE 605 3x 2 KW J153016000
CPE 605 2x3KW J153002000

NOTA: en el caso de 2 resistencias las conexiones de color marron quedan al aire

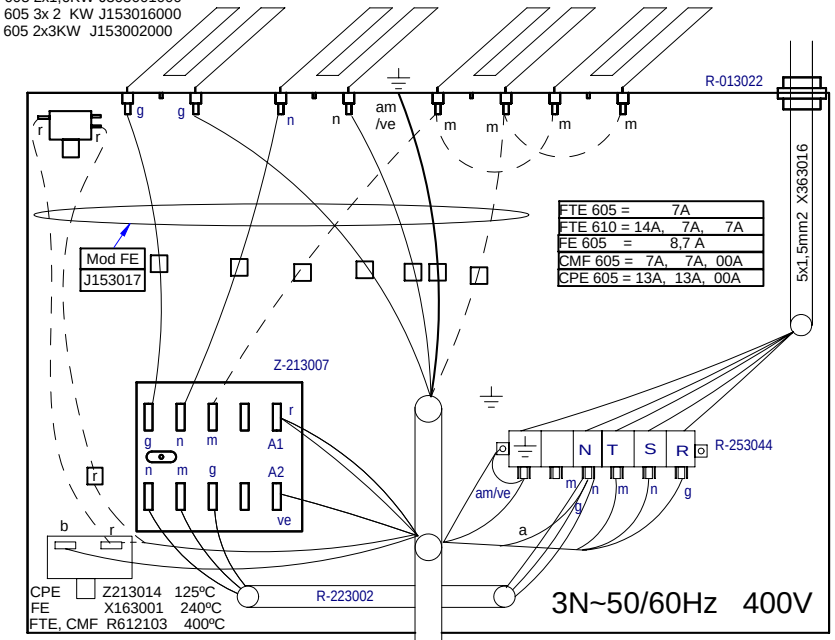

FE 610 x2

FTE 605 FTE 610, FE 605, CMF 605

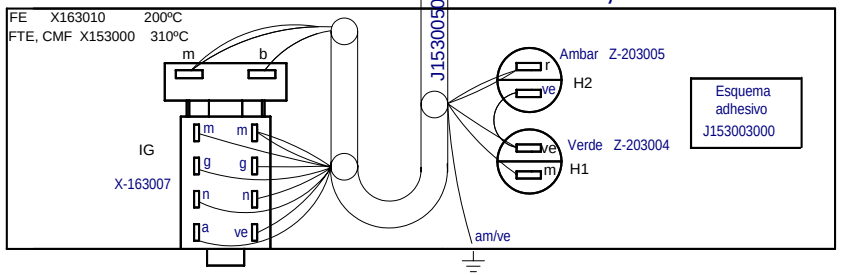

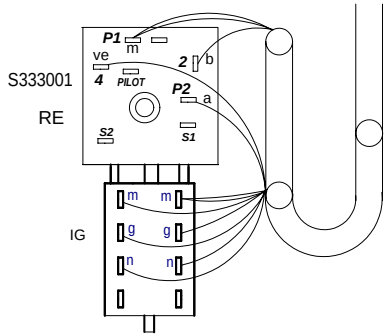

Esquema adhesivo J213001

CPE 605

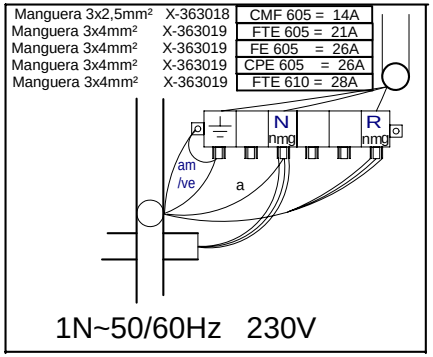

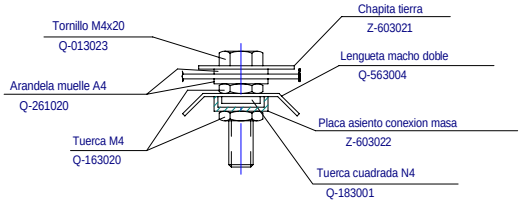

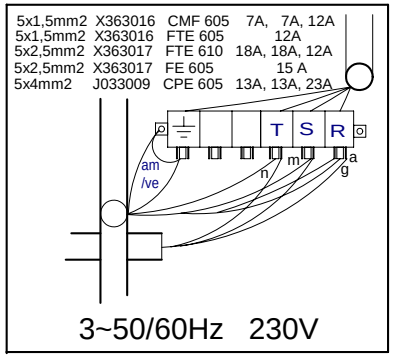

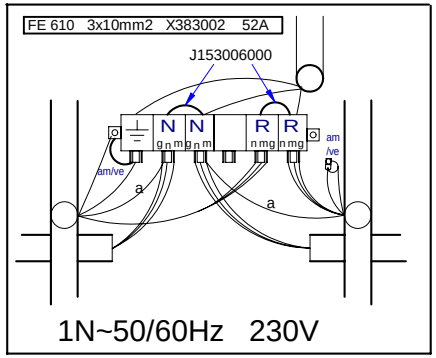

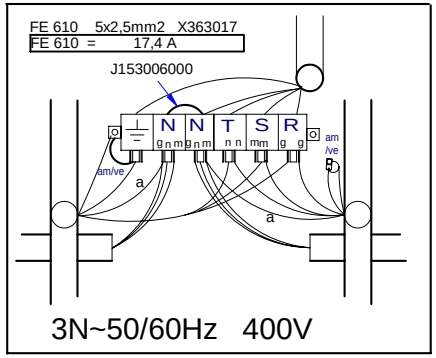

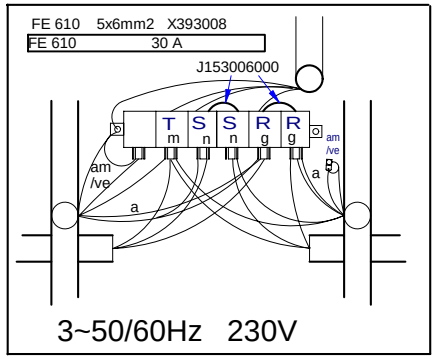

FE 610 Esquema adhesivo J153004000

FE 610

-	**Plano Montaje**	-		**J113007000**	
Zk./Nº	Pieza	Cant.	Materiala/Material	Klas. zk/Nº Clas.	Gainazal akabera/Tratamiento
Zk./Nº	Aldaketa/Modificaciones		Nork proposatua/Propuesta de	Data/Fecha	Perdoi orokorrak Tolerancias generales
01	**FE PASAR DE 2 A 3 RESISTENCIAS EN LA CUBA**		**M.Maillo**	**2009-02-23**	
-	-		-	-	< 5 ± 0.2 / 50 ÷ 100 ± 0.8
-	-		-	-	5 ÷ 25 ± 0.4 / >100 ± 1
-	-		-	-	25 ÷ 50 ± 0.6 / α ± 1º
-	-		-	-	

	Sinadura/Firma	Data/Fecha
Marraztua/Dibujado	**M.Maillo**	**2009-05-13**
Proiektatua/Proyectado	**M.Maillo**	**2009-05-13**
Egiaztatua/Comprobado	I.Alberdi	**2009-05-13**

FAGOR

Fagor Industrial,Koop.Elk, Mugatua

Gainazal perdoia Mecanizado superficial

—

Eskala/Escala

COOKING

Plano Zk./Plano Nº HC-81170 - 01

Plano hau ezin daiteke erabili, ez berriztatu, gure baimenik gabe.

- Zk. ord. du

- Zk.gaitik ord.