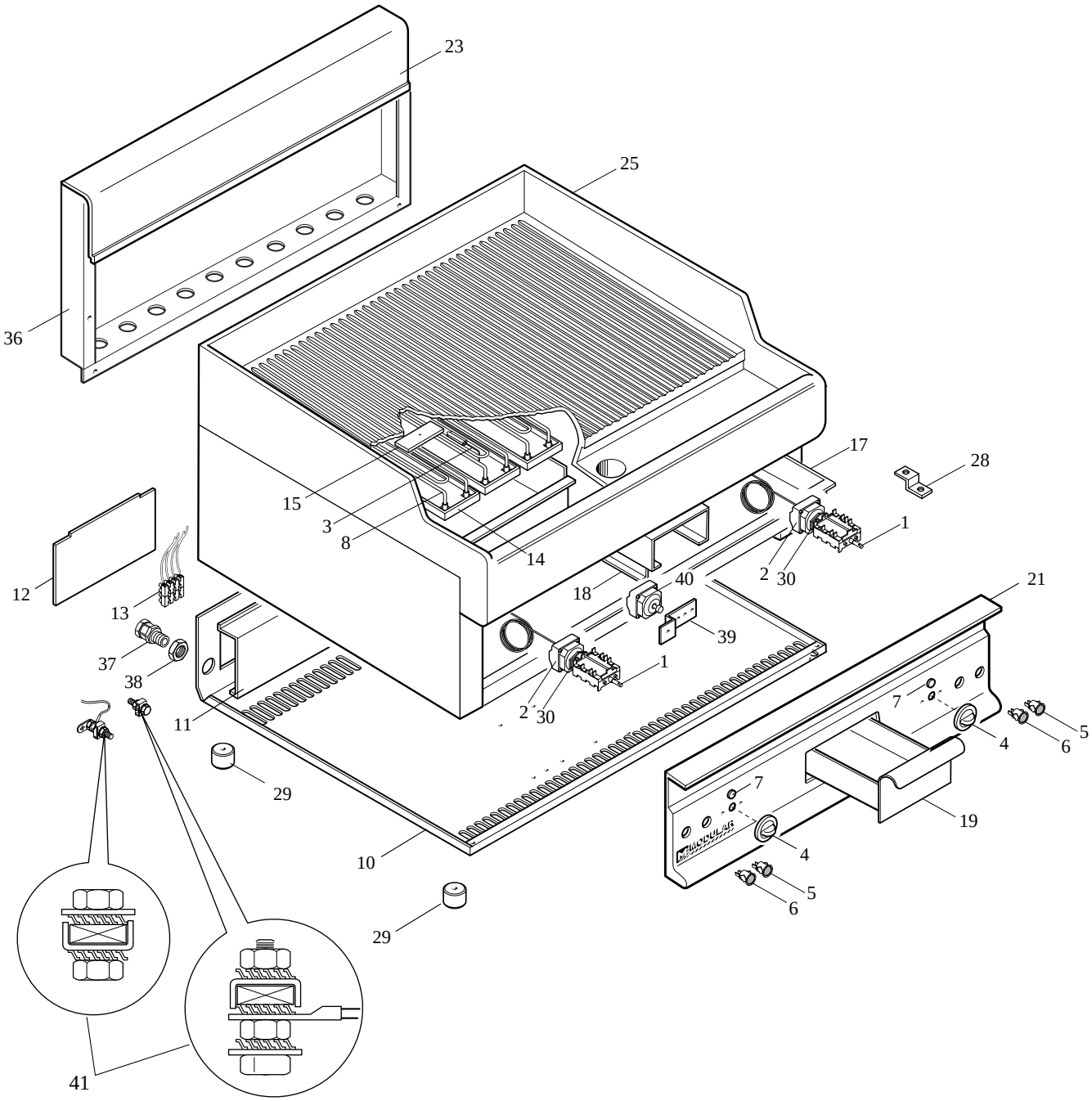
23
25
36
17
28
15
3
8
14
1
2
30
12
18
40
21
13
39
37
38
1
2
30
11
7
5
4
6
29
19
7
10
4
5
6
29
41

MODULAR

LISTA RICAMBI

cod. 253.019.00

FRY TOP ELETTRICO

MOD. 65/70 FTE
MOD. 65/70 FTRE
MOD. 65/70 FTRRE

ED. 01-99

POS.	CODICE	RIF. MODIFICHE	DENOMINAZIONE	PREZZO
1	661.000.00		Commutatore ang. 15A-EGO 49.41015.300	
2	661.007.00		Termostato trif. 100÷350°C EGO 55.34062.803	
3	623.008.00		Fissaggio bulbo termostato	
4	612.003.00		Ass. manopola 50-300°C De 62	
5	663.001.00		Segnalatore arancio 41F2+dente	
6	663.000.00		Segnalatore verde 41F2+dente	
7	682.003.00		Placchetta indice	
8	665.002.00		Resistenza FTE 1500W 230V	
10	622.007.00		Fondo top da 70 elettrico	
11	623.007.00		Supporto morsettiera	
12	623.006.00		Coperchio per morsettiera	
13	663.005.00		Morsettiera PA 44 4poli	
14	622.001.00		Piastra fissaggio resistenze	
15	635.001.00		Rinforzo per piastra resistenze	
17	622.019.00		Protezione resistenze 65/70 FTE	
18	622.008.00		Supporto cassetto fry-top	
19	611.007.00		Ass. cassetto fry-top	
21	611.069.00		Ass. cruscotto FTE 70	
23	611.129.00		Ass. alzatina posteriore neutra FT70	
25	611.112.00		Ass. piano-piastra liscia-fianchi 70	
25	611.113.00		Ass. piano-piastra 1/2 liscia 1/2 rigata-fianchi 70	
25	611.828.00		Ass. piano-piastra rigata-fianchi 65/70 FTRR	
28	623.002.00		Squadretta fissaggio cruscotto	
29	651.001.00		Piedino D.30xH.20	
30	661.013.00		Staffa fissaggio termostato EGO 617078	
36	621.028.00		Schienale da 70	
37	663.027.00		Pressacavo PG 16-art. V.TEC 16	
38	663.023.00		Controdado PG 16 CN 14P	
39	623.212.00		Supporto termostato di sicurezza FTE	
40	661.045.00		Termostato di sic. +guaina 350°C-55.32562.802	
41	611.320.00		Montaggio viti di terra generale/equipotenziale	