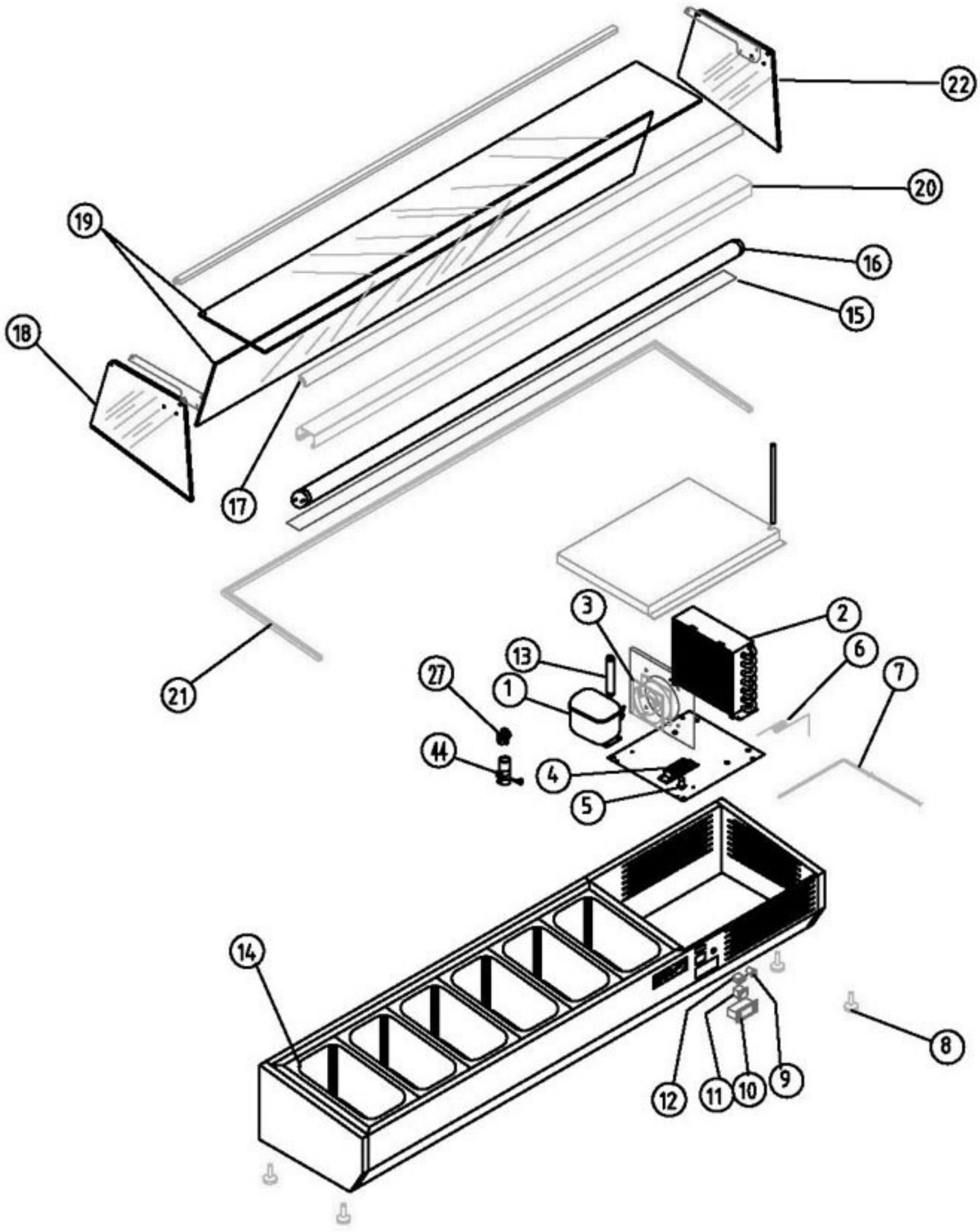

V1 EXPOSITOR DE INGREDIENTES

COD. PIEZA: X

SUSTITUYE A: .

SUSTITUIDO POR: .

COTAS SIN TOLERANCIA **DIN 7168-f**

	GRADO TOLERANCIA	FINO	MEDIO	GRUESO
ANGULAR	HASTA 10 mm	±1°		±1° 30'
	MAS DE 10 A 50 mm	±30'		±50'
	MAS DE 50 A 120 mm	±20'		±25'
	MAS DE 120 A 400 mm	±10'		±15'
	MAS DE 400 mm	±5'		±10'

	GRADO TOLERANCIA	FINO	MEDIO	GRUESO
LINEAL	HASTA 3 mm	±0,05	±0,10	±0,15
	MAS DE 3 A 6 mm	±0,05	±0,10	±0,20
	MAS DE 6 A 30 mm	±0,10	±0,20	±0,50
	MAS DE 30 A 120 mm	±0,15	±0,30	±0,80
	MAS DE 120 A 400 mm	±0,20	±0,50	±1,20
	MAS DE 400 A 1000 mm	±0,30	±0,80	±2,00
	MAS DE 1000 A 2000 mm	±0,50	±1,20	±3,00

Material:

Acabado:

COMÚN A

MODELO	Ud.	MODELO	Ud.	MODELO	Ud.	MODELO	Ud.	MODELO
MI-150	1							

A4	Nombre	Fecha
Dibujado	MJGG	17-3-03
Modificado	.	.

FAGOR
FAGOFRI s.a.

Escala 1:22

RECAMBIOS MI-150

Código máquina:

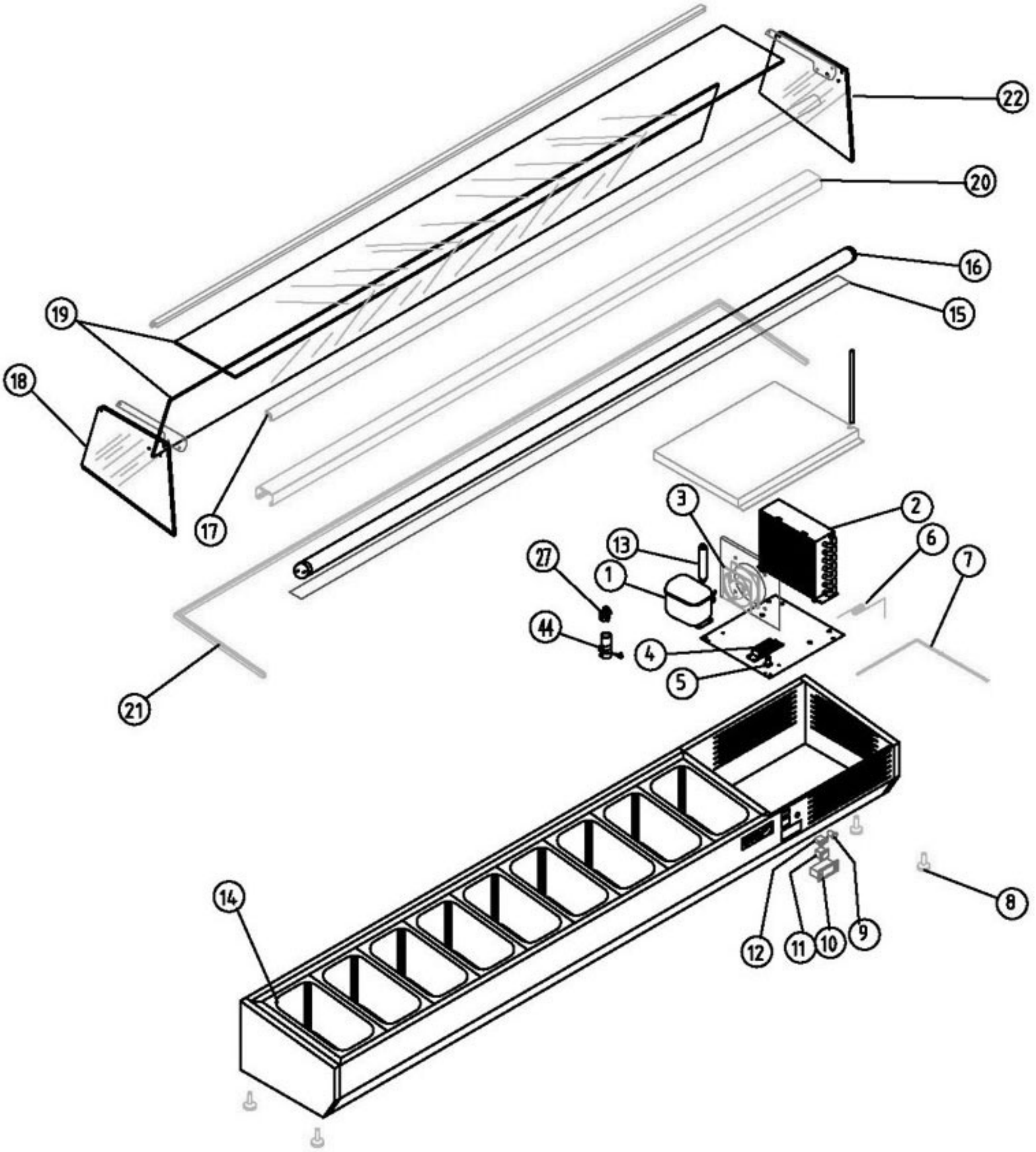

V1 EXPOSITOR DE INGREDIENTES

COD. PIEZA: X

SUSTITUYE A: .

SUSTITUIDO POR: .

COTAS SIN TOLERANCIA **DIN 7168-f**

	GRADO TOLERANCIA	FINO	MEDIO	GRUESO
ANGULAR	HASTA 10 mm	±1°		±1° 30'
	MAS DE 10 A 50 mm	±30'		±50'
	MAS DE 50 A 120 mm	±20'		±25'
	MAS DE 120 A 400 mm	±10'		±15'
	MAS DE 400 mm	±5'		±10'

	GRADO TOLERANCIA	FINO	MEDIO	GRUESO
LINEAL	HASTA 3 mm	±0,05	±0,10	±0,15
	MAS DE 3 A 6 mm	±0,05	±0,10	±0,20
	MAS DE 6 A 30 mm	±0,10	±0,20	±0,50
	MAS DE 30 A 120 mm	±0,15	±0,30	±0,80
	MAS DE 120 A 400 mm	±0,20	±0,50	±1,20
	MAS DE 400 A 1000 mm	±0,30	±0,80	±2,00
	MAS DE 1000 A 2000 mm	±0,50	±1,20	±3,00

Material:

Acabado:

COMÚN A

MODELO	Ud.	MODELO	Ud.	MODELO	Ud.	MODELO	Ud.	MODELO
MI-202	1							

A4	Nombre	Fecha
Dibujado	MJGG	17-3-03
Modificado	.	.

FAGOR
FAGOFRI s.a.

Escala 1:22

RECAMBIOS MI-202

Código máquina:

RECAMBIOS VITRINAS ASPES

revisión 01-03-2003

FAGOR

FAGOFRI S.A.

			MODELOS	MI - 150	MI - 202
Nº	CÓDIGO	DESCRIPCIÓN		EXP. ING	RED.
1	6021010010	COMPRES.TL-4-G R134A		1	1
2	6029020017	CONDENSADOR 7X2 VTP		1	1
3	6021050006	VENTILADOR 120X120 220V 50HZ S/BOLAS		1	1
4	6021290007	REACTANCIAS 220/65W		1	1
5	6021290012	CEBADOR 4-80W 220V		1	1
6	V107020001	CAPILAR 0,7X1350		1	1
7	6021350013	SONDA TERMOST.REF NTC 15KOhm		1	1
8	6003010012	REGULADOR M-10X40 PR-30		4	4
9	6021130003	PILOTO AMB.FUNCION.		1	1
10	6021350015	TERMOSTATO TERM. REFRIG.ID 961F		1	1
11	6021130001	INTERRUP.BIPOLAR AMBAR.ON/OFF		1	1
12	6021130002	INTERRUP.UNIPOLAR LUMIN.AMBAR		1	1
13	6047010004	FILTRO DESHIDRAT.20GR 1/4X1/4		1	1
14	6041090001	CUBETA INOX.GASTRONOR 1/4-100		6	9
15	V139020004	PROT.PANTALLA LUZ MI-150		1	
15	V139020001	PROTECT.PANTALLA LUZ MI-202			1
16	6021290004	TUBO FLUORESCENTE DE 23W		1	
16	6021290005	TUBO FLUORESCENTE DE 58W			1
17	V107130042	PERFIL UNION CRIST.MI A 1432		2	
17	V107130038	PERFIL UNIÓN CRISTAL MI A 1975MM			2
18	6039010009	COST.METACR.331X262 DCHO.MI INCLIN.		1	1
19	6035050034	CRISTAL PLANO 1431X215X5 MI150		2	
19	6035050010	CRISTAL MPZ-202 1956X215X5			2
20	V107130043	PERF.PANTALLA PLATA 1432 MI150		1	
20	V107130007	PERFIL PANTALLA PLATA MI 1957MM			1
21	V107130037	PERFIL APOYO CRIST 1450 MI-150		1	
21	V107130039	PERFIL APOYO CRISTAL A 1975 MI			1
21	V107130040	PERFIL APOYO CRISTAL A 334 MI		2	2
22	6039010010	COST.METACR.331X262 IZDO.MI INCLIN.		1	1
27	6021010047	RELE ARRANQ. COMPRESOR TL-4-G 6004		1	1
44	6021010036	CONDENS. ARRANQ. TL-G 17U5014 60microF		1	1