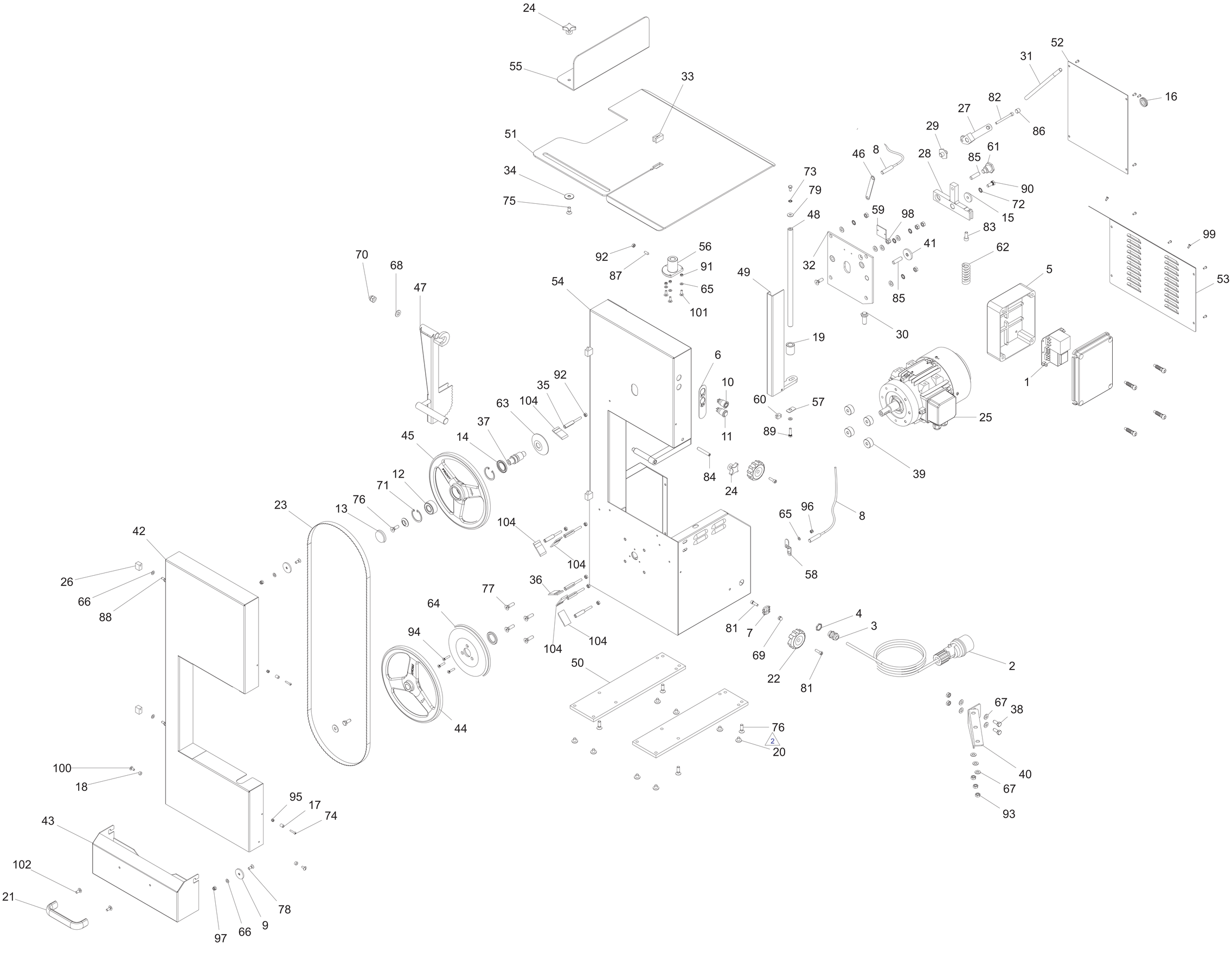
24
55
33
51
34
75
52
31
16
82
27
86
29
61
46
8
28
85
90
72
15
73
79
48
59
98
83
99
41
62
32
85
53
5
70
68
47
92
87
56
91
65
101
54
49
30
19
6
10
11
60
57
89
1
25
39
92
35
104
63
37
14
45
12
71
76
13
23
84
24
8
65
96
58
104
104
42
26
66
88
36
77
64
94
104
104
81
7
69
4
3
22
81
2
50
44
76
2
20
67
38
40
67
93
100
18
95
17
74
43
102
21
78
9
66
97

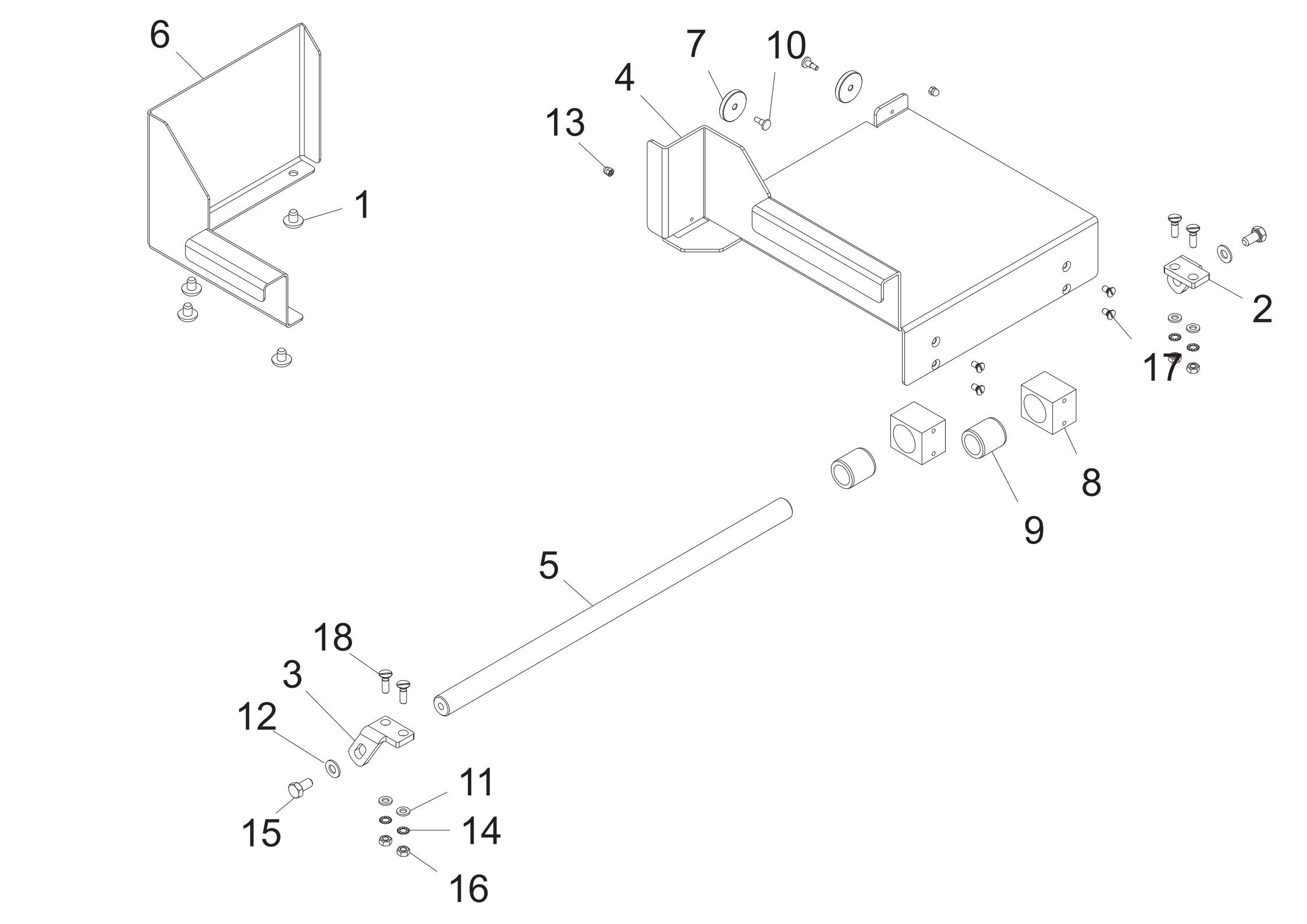
6
1
7
10
4
13
2
17
8
9
5
18
3
12
15
11
14
16

SO 2020 IX BANCO - from '12.09.18

Rifer	Nome prodotto	Codice
1	SCHEDA ELETT.SR SO ALL(VEC)MCA	LF1010001
2	CAVO + SPINA CEE 3P + T.	LF1010047
3	PRESSACAVO OTT.NICH.PG 11	LF1010063
4	DADO OTT.NICH.PG 11	LF1010063A
5	CASSETTA GW 44207	LF1010704
6	MASCHER. DUE PULSANTI ACC. IS-SO	LF1013032
7	MORSETTO A PETTINE X EQUIPOTENZ. BZ	LF1030522050
8	MICROMAG.310 SO IX/GFMEC/TC32F	LF1033302
9	MAGNETE RICOPERTO M634 NA BA PS00	LF1039710
10	PULSANTE IX START SPIA 24 V FASTON	LF1041023
11	PULSANTE IX STOP RIALZ FASTON	LF1041025
12	CUSCINETTO 3203 2RS PUL SO	LF1110003
13	TAPPO 40/7/C X PULEG.1C SO 1650 IX	LF1201001
14	ANEL.TEN. 25-40-5 DOPPIO LABBRO	LF1210002
15	RONDELLA ZINC. M8X30 H4	LF1344501
16	GUARN. PERNO SBLOCCO LAMA SO 3100	LF1400131001
17	DIST. PLAST 4,2X8X10 POMOLO CHIUS.	LF1400416004
18	DIST. PLAST 5,2X10X5 SUPP.CAS.SO IX	LF1400416007
19	DISTANZIALE ASTA PARALAMA SO 2020 X	LF1405001
20	FUNGHETTO 8 X 18 DURO	lf1407001
21	MANIGLIA PIENA 236-148 M6	LF1510010
22	POMOLO CHIUSURA SO INOX	LF1510704
23	NASTRO X SO 2020 H16 TEMPERATO SV	LF152020U16
24	VOLANTINO A CROCE	LF1537002
25	MOTORE TF SO 1800 4 POLI 1400 GIRI	LF1810506
26	CERNIERA X SPORT.C/FORO SO 1650 IX	LF2001004B
27	SBLOCCO LAMA SEGAOSSA 1650 INOX	LF2001005
28	SUPP. PULEGGIA SO 1650 INOX	LF2001006
29	PERNO FULCRO LEVA SO 1650 INOX	LF2001009
30	VITE PORTAMOLLA SO 1650 INOX	LF2001011
31	ASTA SBLOCCO LAMA SO 1650 INOX	LF2001012
32	PANNELLO INT. SO 1650 INOX	LF2001013
33	INSERTO GUIDALAMA SO 1650 INOX	LF2001014
34	RONDELLA SMUS.PORZ.SO 1650 INOX	LF2001028
35	SUPPORTO RASCHIATORE SO INOX	LF2001030
36	RASCHIAT.POLIR.SO 1650 IX L.45	LF2001032
37	PERNO SUPPOR.PULEG. 1C SO 1650 IX	LF2001038
38	VITE TE M8X20 SX PUL.INF SO 1650	LF2001039
39	SPESS. ALLUM. FORO D8 SP14MM X MOT.	LF2001053
40	STAFFA MICR.SUPPOR.PIANO SO 1650 IX	LF2001072
41	GUIDA SUPPORTO ALL. PUL. SO IX	LF2001081
42	SPORTELLO SO 2020 INOX	LF2004040
43	CASSETTO SO 2020 INOX	LF2005003
44	PULEGGIA INF.C/SMUSSI SO 2020 INOX	LF2005009
45	PUL.SUP.BRILL. SMUSSI 1C SO 2020 IX	LF2005010
46	SUPPORTO MICRO SEGAOSSA 2020 INOX	LF2005020
47	SPINGITORE TRAP. MICR. SO 2020 IX	LF2005040

48	ASTA PARALAMA H 357 SO 2020 IX	LF2005045
49	PARALAMA COMPLETO TRAP. SO 2020 IX	LF2005049
50	BASE SINSTRA SO 2020 INOX	LF2005006
51	PIANO INOX MICROP SO 2020 IX	LF2005070
52	CARTER MICR.SUPER. TEST SO 2020 IX	LF2005074
53	CARTER MICR.INFER. MOT SO 2020 IX	LF2005076
54	CORPO GREZZO SO 2020 IX	LF20050GRGK
55	PORZIONATRICE SO 2020-2400 INOX	LF2007001
56	BOCCOL.SUP.PARALAMA 2020-2400 INOX	LF2007006
57	LAMIERINO COPRI ASOLA P.LAMA SO IX	LF2007016
58	SUPPORTO MICR.PIEG.SO 2400 INOX	LF2007019
59	PIASTRINA 40X40 IN K700 SO IX	LF2009013E
60	INSERT GUIDALAMA PAR TRAP SO 3100 X	LF2009052
61	PERNO FULCRO SUPPORTO	LF2010078
62	MOLLA TENDILAMA	LF2010080
63	PARAPOLVERE SBLOCCO BOCCA	LF2010085
64	PROTEZ.INF. PULEGG.INF. SO 1650 IX	LF2010517
65	RONDELLA PIANA DIN 125 D 5	IX2125005
66	RONDELLA PIANA DIN 125 D 6	IX2125006
67	RONDELLA PIANA DIN 125 D 8	IX2125008
68	RONDELLA PIANA DIN 125 D 10	IX2125010
69	DADO CIECO DIN 1587 M 6	IX21587LC006
70	DADO CIECO DIN 1587 M 10	IX21587LC010
71	ANELLI D ARRESTO DIN 472 D 40I	IX2472040
72	RONDELLA DENTEL. DIN 6798-A D 8E	IX26798A008
73	RONDELLA DENTEL. DIN 6798-A D 8E	IX26798A008
74	VITE TBEI ISO 7380 M 4X20	IX27380004020
75	VITE TSPEI DIN 7991 M 8X20	IX27991008020
76	VITE TSPEI DIN 7991 M 8X20	IX27991008020
77	VITE TSPEI DIN 7991 M 8X30	IX27991008030
78	VITE TSP TORX DIN 7991 M 6X16 TX30	IX27991PINTX616
79	RONDELLA F.LARGA DIN 9021 D 6X18	IX29021006018
80	RONDELLA F.LARGA DIN 9021 D 8X24	IX29021008024
81	VITE TCEI DIN 912 M 6X20	IX2912006020
82	VITE TCEI DIN 912 M 6X70 TUTTO FILE	IX2912006070
83	VITE TCEI DIN 912 M 8X20	IX2912008020
84	VITE SENZA TESTA DIN 913 M 8X50 CE	IX2913008050
85	VITE SENZA TESTA DIN 913 M 10X35 CE	IX2913010035
86	VITE SENZA TESTA DIN 913 M 12X10 CE	IX2913012010
88	VITE TE DIN 933 M 6X12 T.F.	IX2933006012
89	VITE TE DIN 933 M 6X25 T.F.	IX2933006025
90	VITE TE DIN 933 M 8X20 T.F.	IX2933008020
91	DADO ES. DIN 934 M 5	IX2934005
92	DADO ES. DIN 934 M 6	IX2934006
93	DADO ES. DIN 934 M 8	IX2934008
94	VITE TSP- DIN 963 M 5X25	IX2963005025
95	DADO AUTOBLOCC. ES DIN 982 M 4 ALTO	IX2982004
96	DADO AUTOBLOCC. ES DIN 982 M 5 ALTO	IX2982005
97	DADO AUTOBLOCC. ES DIN 982 M 6 ALTO	IX2982006
98	DADO AUTOBLOCC. ES DIN 982 M8 ALTO	IX2982008

99	VITE POELIERS M 4X10	IX2POEL004010
100	VITE POELIERS M 5X12	IX2POEL005012
101	VITE POELIERS M 5X16	IX2POEL005016
102	VITE POELIERS M 6X10	IX2POEL006010
104	RASCHIAT.POLIR.SO 1650 IX L.45	LF2001032
1	FUNGHETTO 8 X 18 DURO	LF1407001
2	SUPP.CARRELLO ANTERIORE SO 1650 IX	LF2001033
3	SUPP.CARRELLO POSTERIORE SO 1650 IX	LF2001034
4	PIANO SCORR. CON RUOTE SO 2020 IX	LF2005060
5	ASTA PIAN.SCORR C/RUOTE SO 2020 IX	LF2005061
7	ROTEL DIAM 30 PIAN SCOR. SO IX	LF2009065
8	SUPPORT BOCCOL. PIAN SC. SO IX	LF2009066
9	BOCCOLA SCORR. PIAN SCOR.SO IX	LF2009069
10	PERNO SUPPORTO PROT.BOCCA TC	LF2035873
11	RONDELLA PIANA DIN 125 D 6	IX2125006
12	RONDELLA PIANA DIN 125 D 8	IX2125008
13	DADO CIECO DIN 1587 M 4	IX21587LC004
14	RONDELLA DENTEL. DIN 6798-A D 8E	IX26798A008
15	VITE TE DIN 933 M 8X16 T.F.	IX2933008016
16	DADO ES. DIN 934 M 6	IX2934006
17	VITE TSP- DIN 963 M 5X10	IX2963005010
18	VITE TSP- DIN 963 M 6X20	IX2963006020