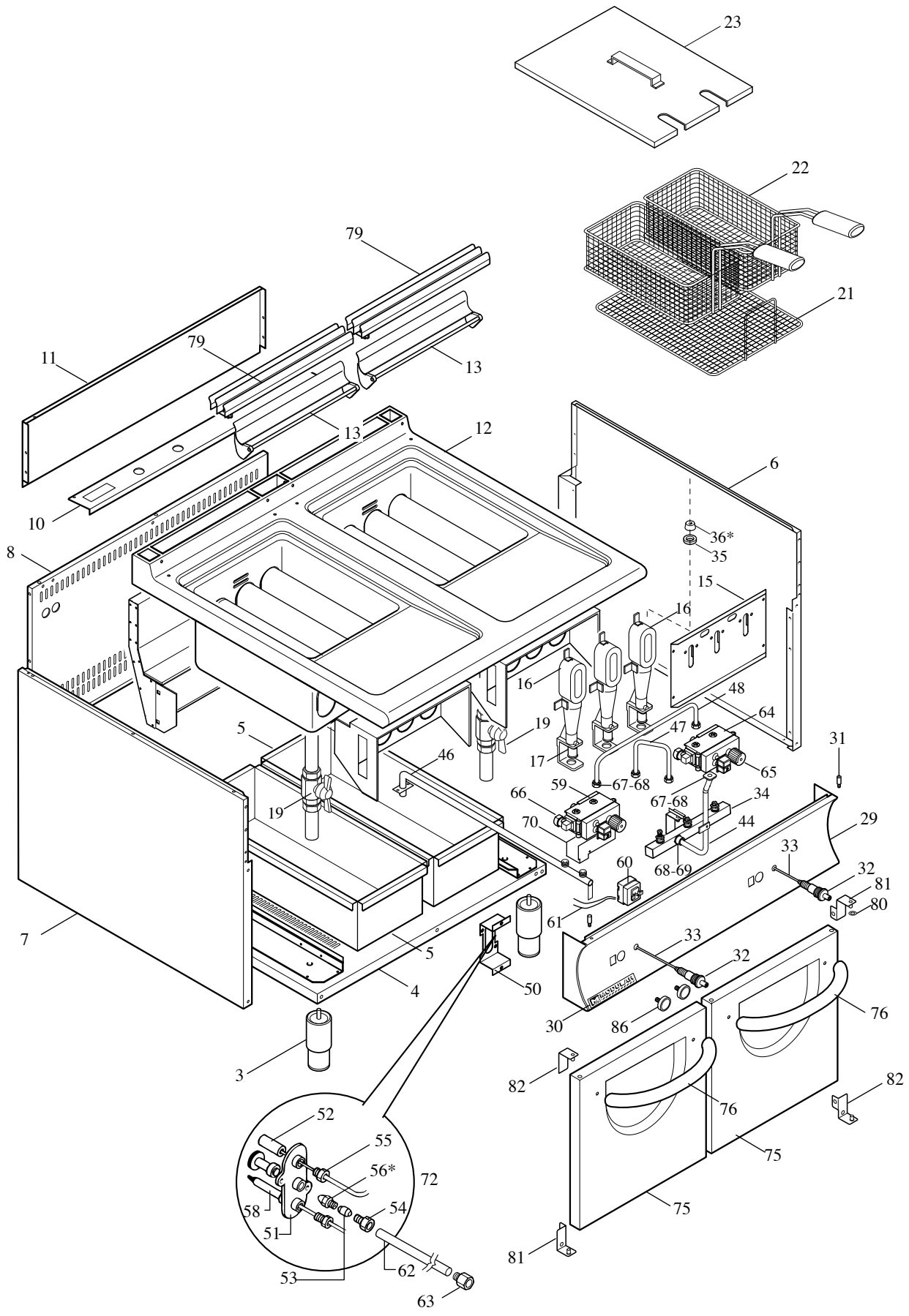
23
22
21
79
79
13
11
13
12
6
10
36*
35
8
15
16
16
48
64
19
47
5
31
46
17
65
67-68
59
66
67-68
34
19
70
44
29
33
60
68-69
32
81
80
61
7
33
32
5
4
50
30
86
76
3
82
82
76
52
55
56*
72
75
58
54
51
75
53
62
81
63

MODULAR

LISTA RICAMBI

code 2531177.00

FRIGGITRICE A GAS 2 VASCHE ED. 01-08

MOD. 94 FRG-20

POS.	CODICE	RIF. MODIFICHE	DESCRIZIONE	PREZZO
3	912.033.00		Piede 2” vite M10	
4	922.796.00		Fondo mobile 94 FR	
5	625.056.00		Bacinella recupero olio FRG 13	
6	921.814.00		Fianco destro mobile	
7	921.815.00		Fianco sinistro mobile	
8	921.832.00		Schienale vano 94	
10	922.729.00		Chiusura posteriore 94 FR	
11	921.775.00		Schienale top 94 gas	
12	911.811.00		Ass.piano vasca 94 FRG 20	
13	911.843.00		Ass.paraspruzzi FRG	
15	922.749.00		Piastra fissaggio bruciatore friggitrice	
16	972.026.00		Bruciatore friggitrice	
17	931.172.00		Boccola regolazione aria bruciatore FRG	
19	678.007.00		Valvola a sfera da 1” cn leva	
21	983.029.00		Filtro friggitrice	
22	983.028.00		Cestino friggitrice	
23	911.783.00		Ass. coperchio friggitrice	
29	911.804.00		Ass. cruscotto 94 FRG	
30	250.389.00		Marchio	
31	941.076.00		Perno fissagio cruscotto	
32	672.006.00		Accenditore piezo	
33	666.051.00		Cavo accensione L=500	
34	975.154.00		Rampa gas FRG	
35	673.024.00		Dado porta ugello	
36*	674.005.00		Ugello D.120 GPL	
36*	674.007.00		Ugello D. 180 Metano	
44	975.195.00		Conduttura valvola/bruciatore FRG	
46	975.196.00		Rampa gas 94 FRG	
47	975.216.00		Conduttura dx rampa /valvola 94 FRG	
48	975.217.00		Conduttura sx rampa /valvola 94 FRG	
50	923.203.00		Omega supporto pilota FRG	
51	672.042.00		Pilota stampato 3 vie 0160032	
52	672.028.00		Candela tonda M4 l=67	
53	673.007.00		Bicono D4 (PIL 0160)	
54	673.013.00		Raccordo bicono D.4 M10x1 0958013	
55	673.014.00		Raccordo fissaggio candela 0974037	
56*	674.091.00		Ugello traget 27 Metano	
56*	674.002.00		Ugello target gas città	
58	672.025.00		Termocoppia M9x1 L=500 0200007	
59	672.020.00		Ass. raccordo interrotto M9x1	
60	661.021.00		Termostato di sicurezza unipolare 55.19545.010	

MODULAR

LISTA RICAMBI

code 2531177.00

FRIGGITRICE A GAS 2 VASCHE ED. 01-08

MOD. 94 FRG-20

POS.	CODICE	RIF. MODIFICHE	DESCRIZIONE	PREZZO
61	666.004.00		Cavo termostato sicurezza FRG L=550	
62	975.232.00		Tubo pilota FRG	
63	671.011.00		Raccordo con bicono D. 4 lungo	
64	671.004.00		Valvola minisit	
65	671.006.00		Manopola mini nera	
66	671.007.00		Raccordo OR RJ 3/8”	
67	673.018.00		Raccordo per bicono D.12 3/8”	
68	673.006.00		Bicono D.12	
69	673.009.00		Dado per bicono	
70	923.204.00		Squadretta supporto valvola	
72*	672.026.00		Ass. pilota stampato 3 vie metano	
72*	672.027.00		Ass. pilota stampato 3 vie GPL	
75	911.767.13		Ass. porta mobile con impronta	
76	9111072.00		Ass. maniglia portina	
79	911.742.00		Ass. griglia camino	
80	641.026.00		Boccola per cernniere porta	
81	911.846.00		Ass. cerniera dx	
82	911.847.00		Ass. cerniera sx	
86	684.007.00		Magnete	