LPP 416

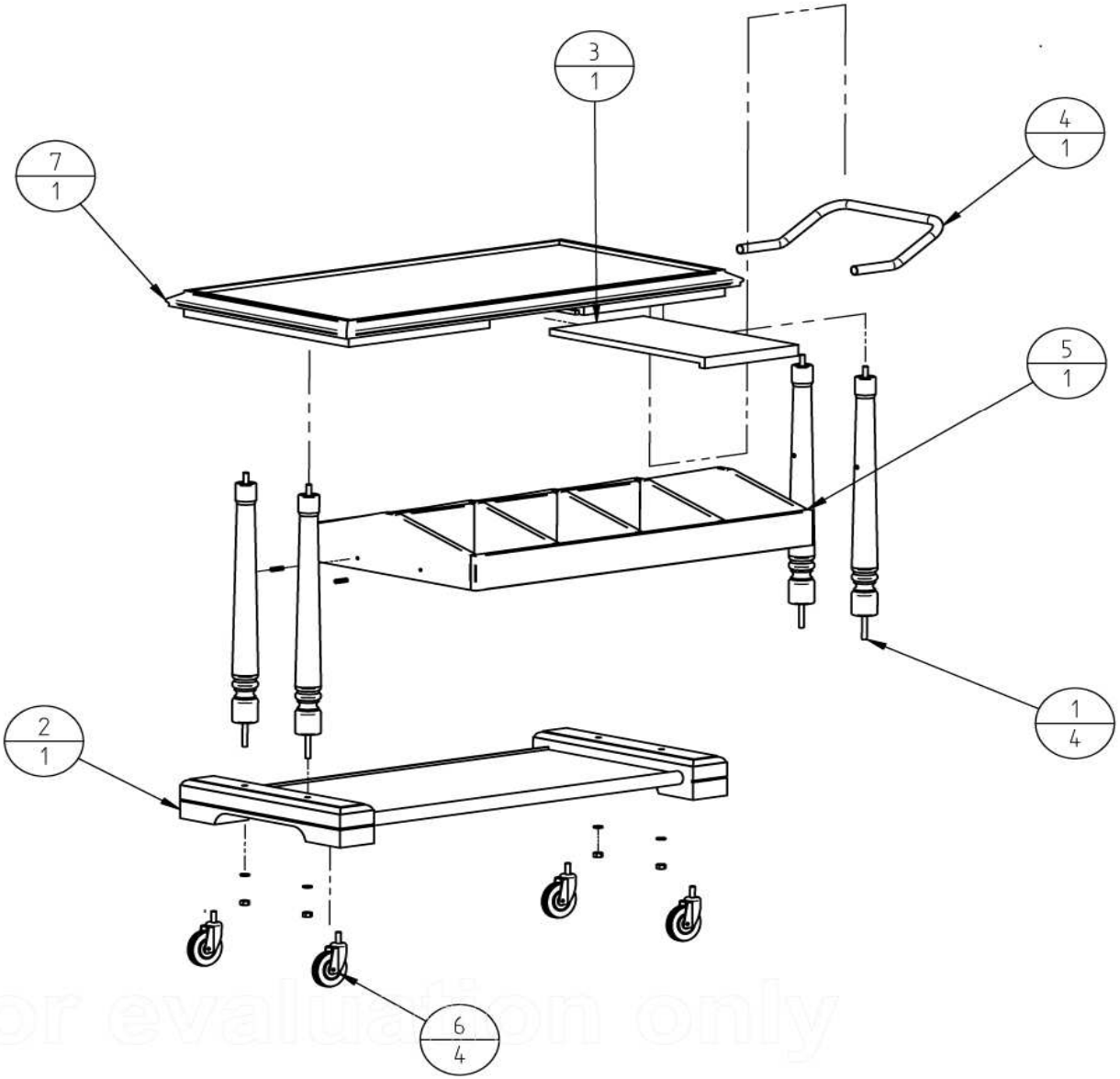

N.POZ.	CODICE	DENOMINAZIONE	QUAN.
1	SL1325	GAMBA	4
2	SL0709	PIANO	1
3	SL0609	CASSETTINO	1
4	SL1110	MANICO	1
5	SL0379	PORTAPOSATE	1
6	SL0093	RUOTA	4
7	SL0670	PIANO	1
SL0551 GRUPPO			

or evaluation only