| | TAVOLA | REV |
|---|---|---|
| | IT5440 | 00 |

# SALAMANDRA S-2

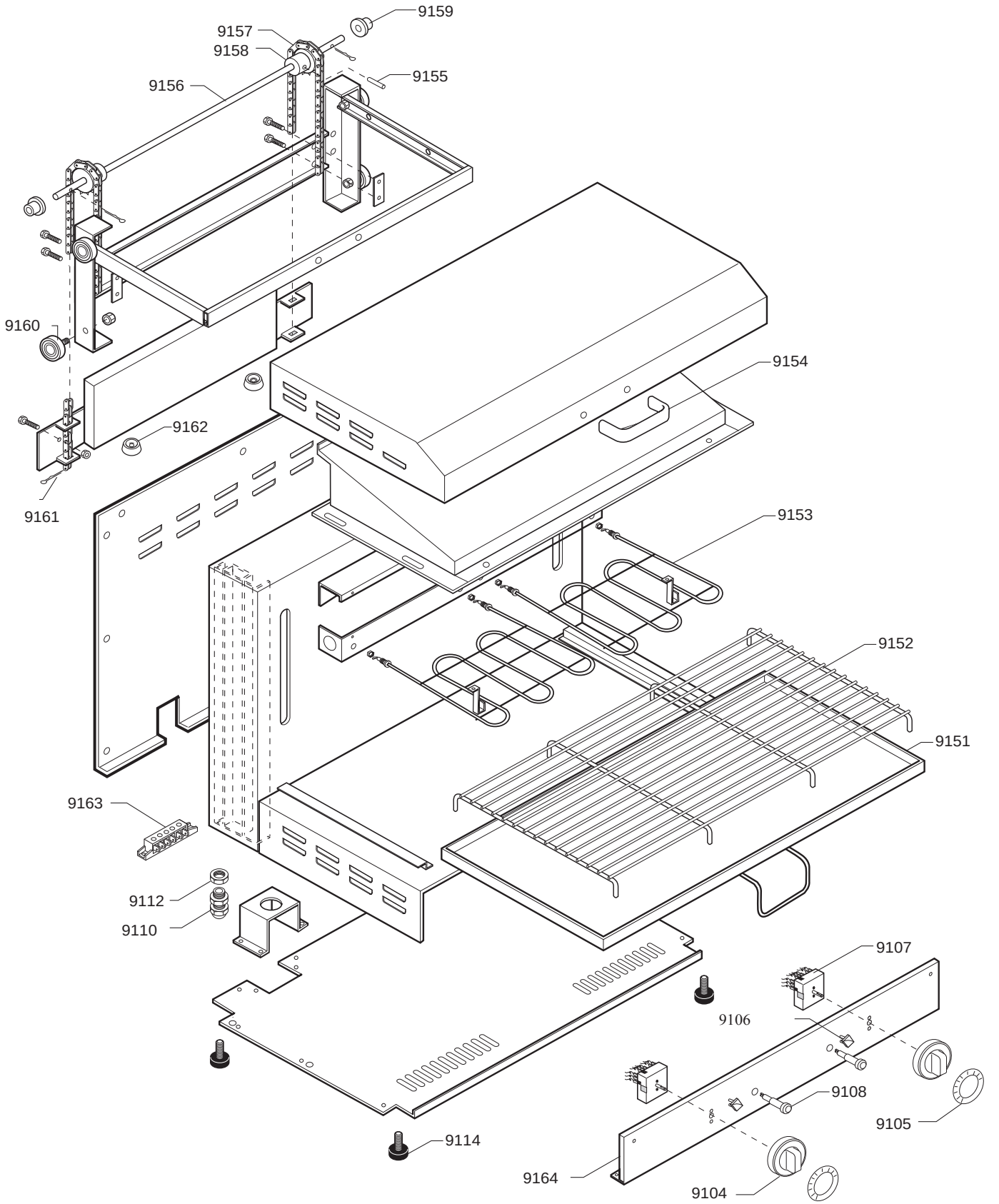

| SALAMANDRA S2 | | | TAVOLA IT5440 |
|---|---|---|---|
| **CODICE** | **DESCRIZIONE** | **CODICE** | **DESCRIZIONE** |
| 9104 | Manopola nera+perno con molla | | |
| 9105 | Dischetto serigrafato | | |
| 9106 | Indice per manopola | | |
| 9107 | Regolatore energia SM | | |
| 9108 | Spia bianca gemma bassa | | |
| 9110 | Pressacavo v.tec 16 | | |
| 9112 | Controdado esagonale PG-16 | | |
| 9114 | Piedino M10/20 D.23 | | |
| 9151 | Assieme golosa vassoio | | |
| 9152 | Griglia | | |
| 9153 | Resistenza 2000 W 23V | | |
| 9154 | Maniglia per salamandra | | |
| 9155 | Spina elastica 3x40 | | |
| 9156 | Tondino portarocchetto | | |
| 9157 | Catena 3/8 L=500 | | |
| 9158 | Pignone 3/8-13 | | |
| 9159 | Boccola tondino portarocchetto | | |
| 9160 | Cuscinetto 10x35x11 | | |
| 9161 | Copiglia 3,2x30 brunita | | |
| 9162 | Paracolpi troncoconico 25x10 | | |
| 9163 | Morsettiera monofase 40A | | |
| 9164 | Cruscotto S-2 | | |