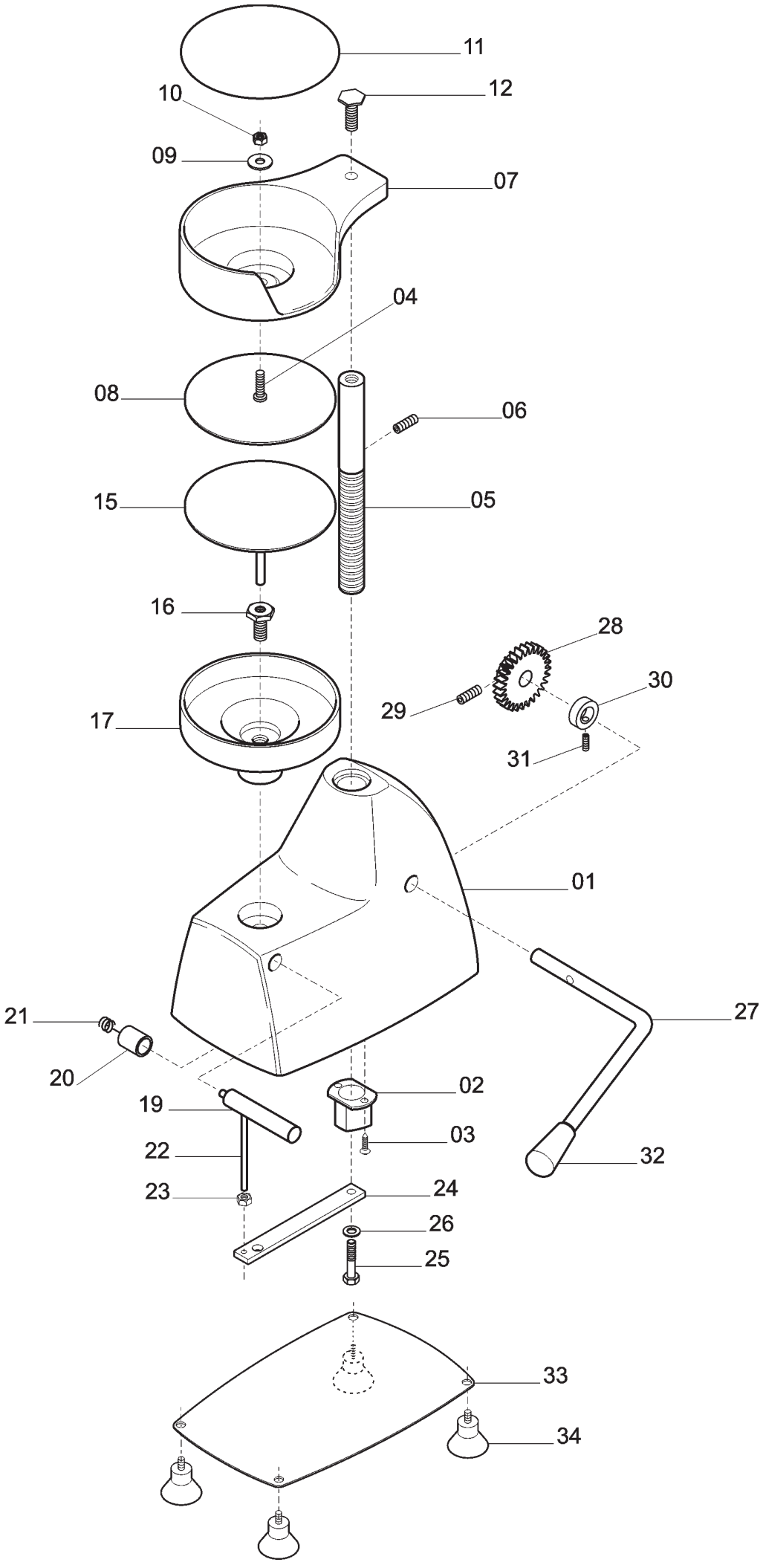
11
12
10
09
07
04
08
06
15
05
16
28
29
30
31
17
01
27
21
20
02
19
03
22
32
23
24
26
25
33
34

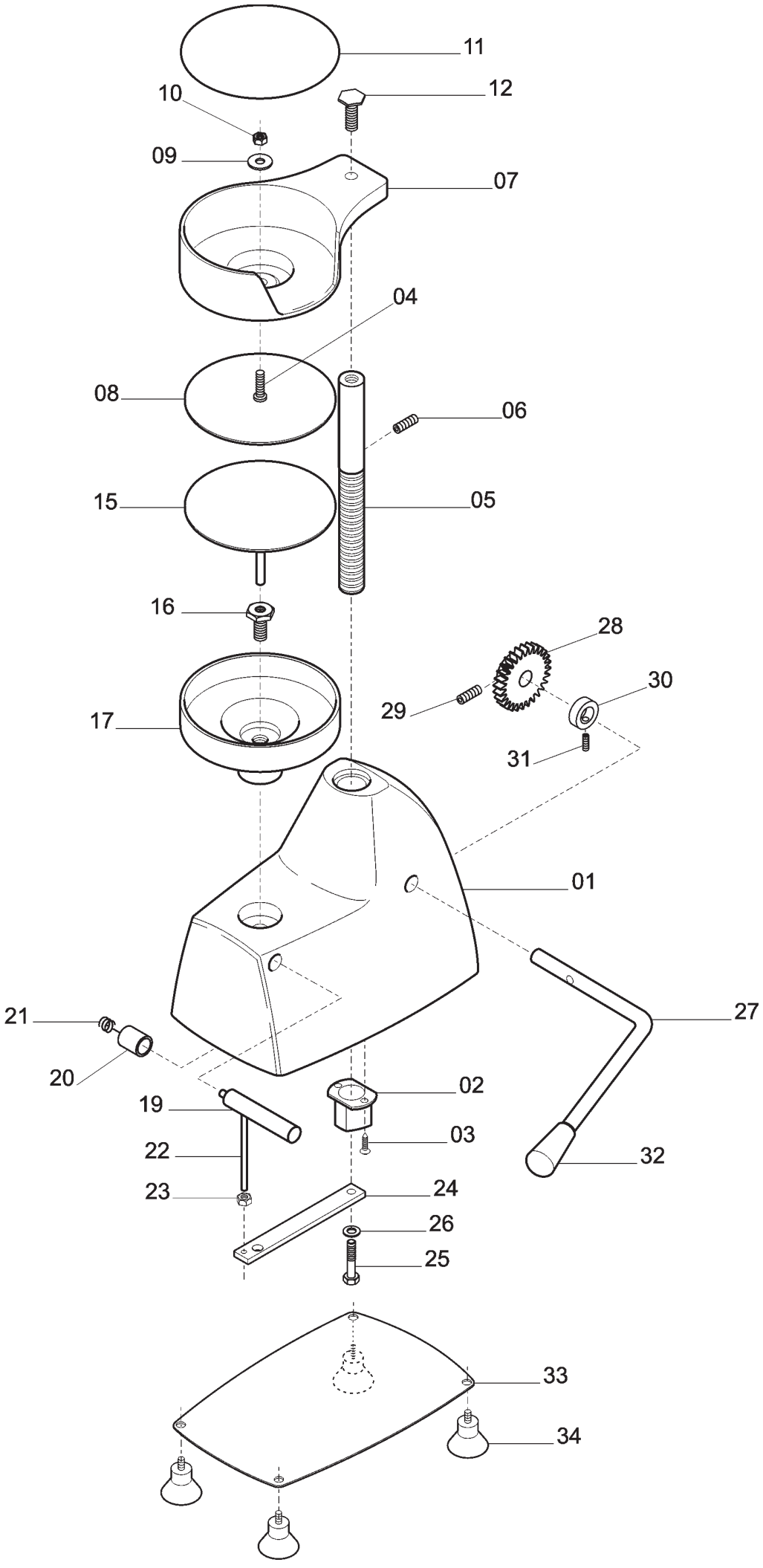
11
12
10
09
07
04
08
06
15
05
16
28
29
30
31
17
01
27
21
20
02
19
03
22
32
23
24
26
25
33
34

SA 150 Tav. unica

Rifer	Nome prodotto	Codice
1	CARCASSA SA130-150-180	BFS13001
2	BOCCOLA CAMME SA 130-150-180 SH	BFS13002
3	VITE FISS.BOCCOLA 5X12 SA	BFS00003
5	PERNO A CREM. D25X233 SA130-150-180	BFS13005
6	SPINA D.8 SA	BFS00006
7	PORTACARTA SA150	BFS15007
8	PIASTRA PRESSACARNE SA150	BFS15008
9	RONDELLA D.8X24 SA	BFS00009
10	DADO FISS.PERNO M8 MEDIO SA	BFS00010
11	MASCHERINA CHIUDI FORO SA150	BFS15011
12	VITE FISSA CONTEN. ES 24X23 SA	BFS00012
15	PIASTRA ESPULSIONE SA150	BFS15015
16	GHIERA FISSA VASCHETTA SA	BFS00016
17	VASCHETTA PORTACARNE SA150	BFS15017
19	PULSANTE D.16X96 SA	BFS00019
20	DISTANZIALE PULSANTE D.20X27 SA	BFS00020
21	MOLLA SA	BFS00021
22	PERNO DI GUIDA M6X94 SA	BFS00022
23	DADO FISS. PERNO M6 MEDIO SA	BFS00023
24	ASTA DI ESPULSIONE SA130-150-180	BFS13024
25	VITE FISS. ASTA M8X14 SA	BFS00025
26	RONDELLA D.8X16 SA	BFS00026
27	PERNO INGR.MANIGLIA SA130-150-180	BFS13027
28	INGRANAGGIO SA130-150-180	BFS13028
29	GRANO INGRANAGGIO M8X20 SA	BFS00029
30	GHIERA PERNO D.30X8 SA	BFS00030
31	GRANO FISS. GHIERA M5X6 SA	BFS00031
32	IMPUGNATURA MC 32X70 M12 SA	BFS00032
33	FONDO LAMIERA SA130-150-180	BFS13033
34	PIEDINI A VENTOSA M6 SA	BFS00034