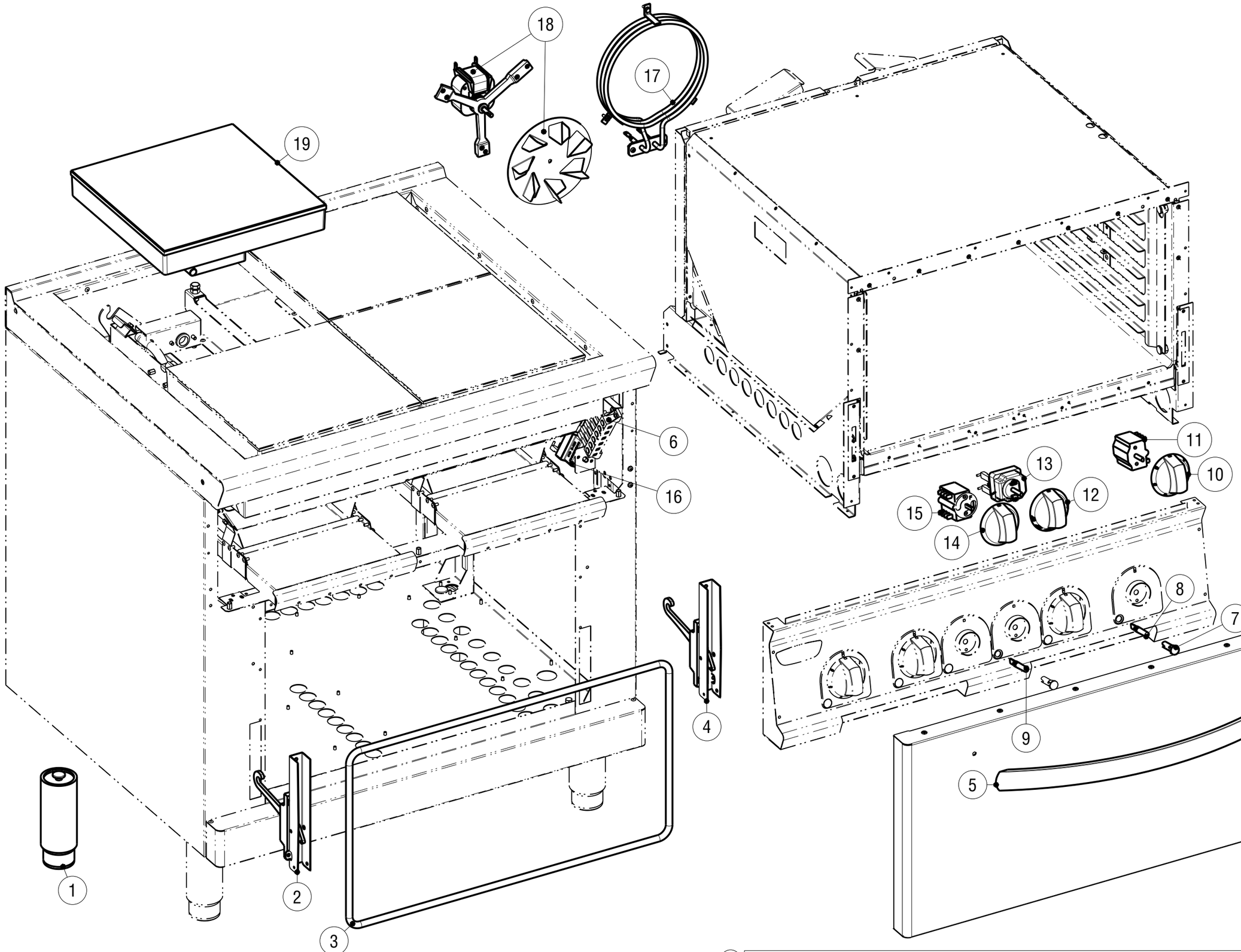

C

CAVETTERIA - WIRE HARNESS

Data stampa | Print date	Codice | Code	Foglio | Sheet	Modelli | Models
17.11.15	*5415.876.00*	*1*	*PFU_V7 - PFU_V9*

Artic./Item	Descrizione/Description	Modello/Model
716108	**CUCINA ELETTRICA 4 PIASTRE QUADRE BASCULANTI CON FORNO ELETTRICO VENTILATO GN1/1** **4 HINGED SQUARE HOT PLATES ELECTRIC RANGE WITH GN1/1 FAN ASSISTED ELECTRIC OVEN**	**PFU8V7**

Cons./Recom.	Pos./Posit.	Ricambio/Replacement			Prezzo/Price List
	01	RC00602000	PIEDE 1"3/4 INOX	FOOT	36,41
*	02	RC01068000	CERNIERA SX PORTA FORNO GN C/P.RULLINO	LEFT HINGE	37,51
*	03	RC01826000	GUARNIZIONE TESSILE PER FORNO GN	TEXTILE GASKET FOR OVEN	52,43
*	04	RC01067000	CERNIERA DX PORTA FORNO GN C/P.RULLINO	RIGHT HINGE	37,51
	05	RC02082000	MANIGLIA FORNO	OVEN HANDLE	55,54
	06	RC00194000	MORSETTIERA FV 122 B	CONNECTING BLOCK	9,16
*	07	RC01783000	PORTALAMPADA TRASPARENTE D10	TRANSPARENT LAMP HOLDER D10	5,30
*	08	RC01782000	LAMPADA SEGN.NEON FASTON VERDE 230V	GREEN NEON LAMP 230V	6,09
*	09	RC00052000	LAMPADA SEGN.NEON FASTON ARANCIO 230V	SIGNAL LAMP	5,19
	10	RC02029000	MANOPOLA PCE NERA	BLACK KNOB	9,76
*	11	RC00291000	COMMUTATORE	SWITCH	19,97
	12	RC01835000	MANOPOLA PF NERA	BLACK KNOB	9,76
*	13	RC01610000	TERMOSTATO DI LAVORO FORNO	WORKING THERMOSTAT OVEN L9	82,86
	14	RC02100000	MANOPOLA INTERRUTTORE NERA	BLACK KNOB	9,05
*	15	RC00070000	COMMUTATORE TRIFASE	SWITCH	20,52
*	16	RC00305000	TERMOSTATO DI SICUREZZA	SAFETY THERMOSTAT	85,19
*	17	RC01562000	RESISTENZA CIRCOLARE 2,5kW	CIRCULAR HEATING ELEMENT	68,74
*	18	RC01561000	MOTOVENTILATORE COMPLETO FORNO EL.VENT.	ELECTRIC VENTILATOR _VE7	106,18
*	19	RC02319000	PIASTRA ELETTRICA 300X300 T74/90		401,44

L'azienda si riserva il diritto di apportare ulteriori aggiornamenti senza preavviso. / The data may be updated without prior warning