DESPIECE / SPARE PART DRAWING

Secadoras
Dryers
Secheuses
Trockners
Essiccatoi

Modelos/ Models:

SR-45,60,80 MP
SR-45,60,80 MP PLUS

Diciembre 2014
December 2014

Fagor Industrial

DIGITAL BODY / MUEBLE DIGITAL

Pos.	Código	SR-45	SR-60	SR-80	Description	Descripción
1	DO000Z4018	1	1	1	Dif. air pressure support	Soporte depresor
2	DO00D40028	1	1	1	Inlet air top (only steam)	Techo caja entrada aire (sólo vapor)
3	DO00D40029	2	2	2	Inlet air deviation (only steam)	Desviador caja entrada aire (sólo vapor)
4	DO00D30053	1	1	1	Inlet ring	Aro entrada
5	DO00D40156	1	1	1	Back lids reinforcement	Refuerzo tapas posteriores
6	DO00D40157	1	1	1	Back inferior lid	Tapa posterior inferior
7	DO00D40058	1	1	1	Back medium lid	Tapa posterior media
8	DO00D80085	1	1	1	Back upper lid for gas	Tapa posterior superior gas
8	DO00D40085	1	1	1	Back upper lid for electric	Tapa posterior superior eléctrica
8	DO00D40060	1	1	1	Back upper lid for steam	Tapa posterior superior vapor
9	DO00D40061	2	2	2	Steam and thermal oil tubes lid	Tapa cierre tubos vapor y aceite térmico
10	DO07D40134	1	⋯	⋯	Upper lateral right pannel	Lateral derecho alto
10	DO07D60134	⋯	1	⋯	Upper lateral right pannel	Lateral derecho alto
10	DO07D80134	⋯	⋯	1	Upper lateral right pannel	Lateral derecho alto
11	DO07D40135	1	⋯	⋯	Upper lateral left pannel	Lateral izquierdo alto
11	DO07D60135	⋯	1	⋯	Upper lateral left pannel	Lateral izquierdo alto
11	DO07D80135	⋯	⋯	1	Upper lateral left pannel	Lateral izquierdo alto
12	DO07D40181	1	1	1	Fluff filter lid	Tapa filtro borra
13	DO07D40188	1	1	1	Front lid	Tapa frontal
14	DO07D40139	1	1	1	Upper front lid	Tapa frontal superior
15	DO800D4010	1	1	1	Insulating box PSM	Caja aislante PSM
16	DO1BC03037	6	6	6	Levelling feet	Piés nivelación
17	DO1BH07458	1	1	1	Sticker	Sticker placa mandos
18	DO1DG11154	1	1	1	Safety thermostat 180º (Gas-Steam)	Termostato seguridad 180º (Gas-Vapor)
18	DO1DG11135	1	1	1	Safety thermostat 220º (Electric)	Termostato seguridad 220º (Eléctrica)
19	DO1DH12360	1	1	1	PSM microprocessor	Microprocesador PSM
20	DO1DH12314	2	2	2	Temperature probe	Sonda de temperatura
21	DO1DG11734	2	2	2	Reed rectangular sensor	Sensor reed rectangular
22	DO1DK13112	1	1	1	Emergency push-button	Pulsador paro emergencia
23	DO1DK13106	1	1	1	Emergency stop adhesive	Anagrama paro emergencia
24	DO1DK13111	1	1	1	Reset rectanular button (Gas)	Pulsador reset (Gas)
25	DO1DK13256	1	1	1	Main switch 25A (Gas/Steam)	Interruptor general 25A (Gas Vapor)
25	DO1DK13261	1	1	1	Main switch 125A (Electric)	Interruptor general 125A (Eléctrica)
26	DO1DE07500	1	1	1	Fan 8x8 220V	Ventilador 8x8 220V
27	DO1DL15029	1	1	1	Caps top PG-29 (Electric)	Prensa estopa PG-29 (Eléctrica)
27	DO1DL15021	1	1	1	Caps top PG-16 (Gas-Steam)	Prensa estopa PG-16 (Gas-Vapor)
28	DO1FB03060	2	2	2	Fluff filter lid handle	Tirador tapa filtro borra
29	DO1FB02235	2	2	2	Magnet Ø20	Imán Ø20
30	DO1FB00470	1	1	1	Fan filter 8x8	Filtro ventilador 8x8
31	DO07D40040	2	⋯	⋯	Ceiling	Techo
31	DO07D60040	⋯	2	⋯	Ceiling	Techo
31	DO07D80040	⋯	⋯	2	Ceiling	Techo
32	DO80D30133	1	1	1	Fluff filter	Filtro borra
33	DO1AB01460	1	1	1	Diferential air switch	Depresor
34	DO00D40038	1	1	1	Left wheel support	Soporte izquierdo rueda
35	DO00D40036	1	1	1	Right wheel support	Soporte derecho rueda
36	DO00D40090	2	2	2	Wheel axis	Eje rueda
37	DO1BC03021	2	2	2	Wheel 125 mm diameter	Rueda Ø125mm
38	DO00V00126	2	2	2	Microprocessor support	Soporte microprocesador
39	DO1BE7130L	1	1	1	Rubber band fluff filter lid (3.5m)	Perfil goma tapa filtro (3,5m.)
40	DO1BC03229	2	2	2	Clip holder	Receptáculo clip
41	DO1BC03228	2	2	2	Clip lock door	Cierre clip
42	DO1DG11158	1	1	1	Safety thermostat 110º	Termostato seguridad 110º
43	DO00V02170	2	2	2	Reed sensor support	Soporte sensor reed
44	DO1FB02236	1	1	1	Magnet Ø13	Imán Ø13
45	DO1DG11732	1	1	1	Moisture sensor	Sensor de humedad
46	DO1DE08314	1	1	1	Centrifugal fan	Ventilador centrífugo
47	DO1DL14167	4	4	4	Microprocessor anchoring support	Soporte anclaje microprocesador

DIGITAL BODY / MUEBLE DIGITAL

Pos.	Código	SR-45	SR-60	SR-80	Description	Descripción
48	DO07D40132	1	⋯	⋯	Middle lateral right pannel	Lateral derecho medio
48	DO07D60132	⋯	1	⋯	Middle lateral right pannel	Lateral derecho medio
48	DO07D80132	⋯	⋯	1	Middle lateral right pannel	Lateral derecho medio
49	DO07D40130	1	⋯	⋯	Lower lateral right pannel	Lateral derecho bajo
49	DO07D60130	⋯	1	⋯	Lower lateral right pannel	Lateral derecho bajo
49	DO07D80130	⋯	⋯	1	Lower lateral right pannel	Lateral derecho bajo
50	DO07D40133	1	⋯	⋯	Middle lateral left pannel	Lateral izquierdo medio
50	DO07D60133	⋯	1	⋯	Middle lateral left pannel	Lateral izquierdo medio
50	DO07D80133	⋯	⋯	1	Middle lateral left pannel	Lateral izquierdo medio
51	DO07D40131	1	⋯	⋯	Lower lateral left pannel	Lateral izquierdo bajo
51	DO07D60131	⋯	1	⋯	Lower lateral left pannel	Lateral izquierdo bajo
51	DO07D80131	⋯	⋯	1	Lower lateral left pannel	Lateral izquierdo bajo

DIGITAL BODY
MUEBLE DIGITAL

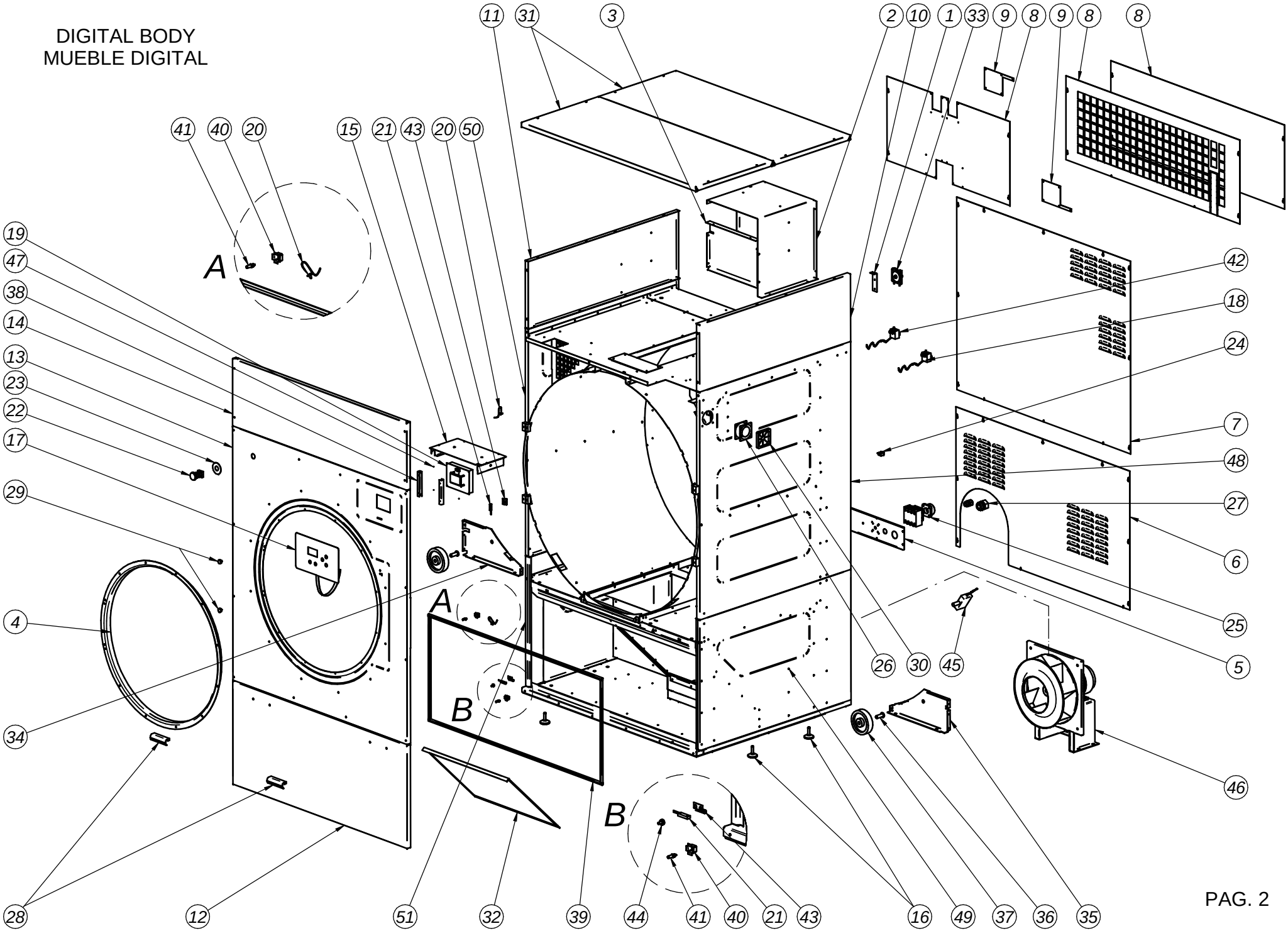

DIGITAL ELECTRIC BOX / CUADRO ELECTRICO DIGITAL

ELECTRICAL HEATING / CALEFACCION ELECTRICA

Pos.	Código	SR-45	SR-60	SR-80	Description	Descripción
1	DO00D40027	1	1	1	Electric box	Cuadro eléctrico
2	DO1DH12229	1	1	1	Source of electricity	Fuente alimentación
3	DO1DC00009	1	⋯	⋯	Frequency control 0.75 kW	Variador frecuencia 0.75 kW
3	DO1DC00013	⋯	1	1	Frequency control 1,5 kW	Variador frecuencia 1,5 kW
4	DO1DC01050	3	3	3	Universal RC filter 220V	Filtro RC universal 220V
5	DO1DF10146	1	1	1	Fan minicontactor	Minicontactor ventilador
6	DO1DF10136	2	2	2	Resistors contactor	Contactor resistencias
7	DO1DL14150	11	11	11	Connection boxes 4/6 mm	Regleta conexión 4/6 mm
8	DO1DL14151	1	1	1	Connection boxes 10 mm	Regleta conexión 10 mm
9	DO1DL14156	1	1	1	Boxes lid 4/6 mm	Tapa regleta 4/6 mm
10	DO1DL14162	2	2	2	End stop	Tope final
11	DO1DL14203	2	2	2	Fuse housing lane 35	Portafusible carril 35
12	DO1DL14256	1	⋯	⋯	Fuse cartridge 16Amp	Cartucho fusible 16Amp
12	DO1DL14263	⋯	1	1	Fuse cartridge 25Amp	Cartucho fusible 25Amp
13	DO1DL14281	1	1	1	Fuse cartridge 2Amp	Cartucho fusible 2Amp

DIGITAL ELECTRIC BOX / CUADRO ELECTRICO DIGITAL

ELECTRICAL HEATING / CALEFACCION ELECTRICA

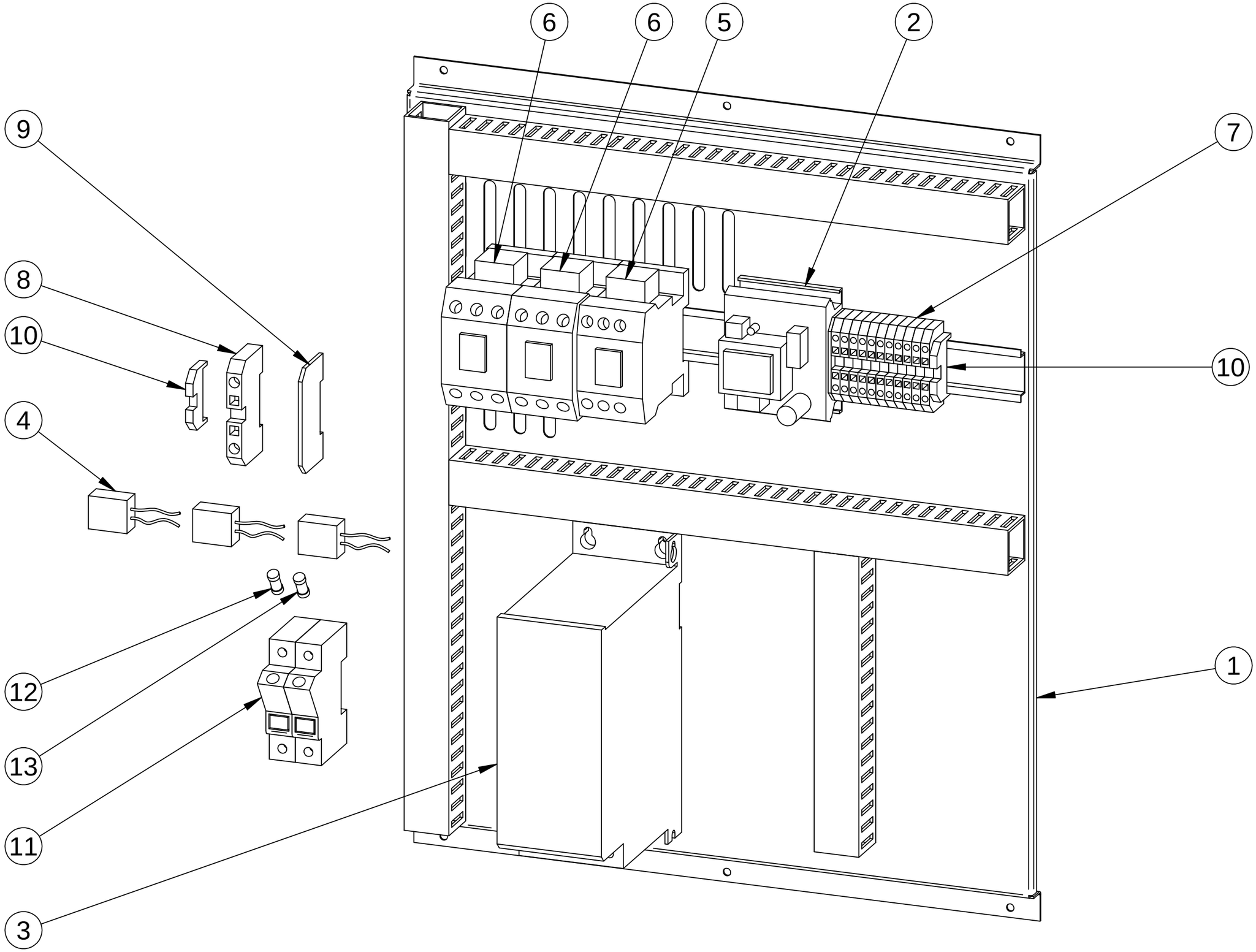

DIGITAL ELECTRIC BOX / CUADRO ELECTRICO DIGITAL

ELECTRICAL HEATING / CALEFACCION ELECTRICA

RECIRCULATING / CON RECIRCULACION

Pos.	Código	SR-45	SR-60	SR-80	Description	Descripción
1	DO00D40027	1	1	1	Electric box	Cuadro eléctrico
2	DO1DH12229	1	1	1	Source of electricity	Fuente alimentación
3	DO1DC00009	1	⋯	⋯	Frequency control 0.75 kW	Variador frecuencia 0.75 kW
3	DO1DC00013	⋯	1	1	Frequency control 1,5 kW	Variador frecuencia 1,5 kW
4	DO1DC01050	3	3	3	Universal RC filter 220V	Filtro RC universal 220V
5	DO1DF10146	1	1	1	Fan minicontactor	Minicontactor ventilador
6	DO1DF10136	2	2	2	Resistors contactor	Contactor resistencias
7	DO1DL14150	11	11	11	Connection boxes 4/6 mm	Regleta conexión 4/6 mm
8	DO1DL14151	1	1	1	Connection boxes 10 mm	Regleta conexión 10 mm
9	DO1DL14156	1	1	1	Boxes lid 4/6 mm	Tapa regleta 4/6 mm
10	DO1DL14162	2	2	2	End stop	Tope final
11	DO1DL14203	2	2	2	Fuse housing lane 35	Portafusible carril 35
12	DO1DL14256	1	⋯	⋯	Fuse cartridge 16Amp	Cartucho fusible 16Amp
12	DO1DL14263	⋯	1	1	Fuse cartridge 25Amp	Cartucho fusible 25Amp
13	DO1DL14281	1	1	1	Fuse cartridge 2Amp	Cartucho fusible 2Amp
14	DO1DH12231	1	1	1	Source of electricity (recirculating)	Fuente alimentación (recirculación)

DIGITAL ELECTRIC BOX / CUADRO ELECTRICO DIGITAL

ELECTRICAL HEATING / CALEFACCION ELECTRICA

RECIRCULATING / CON RECIRCULACION

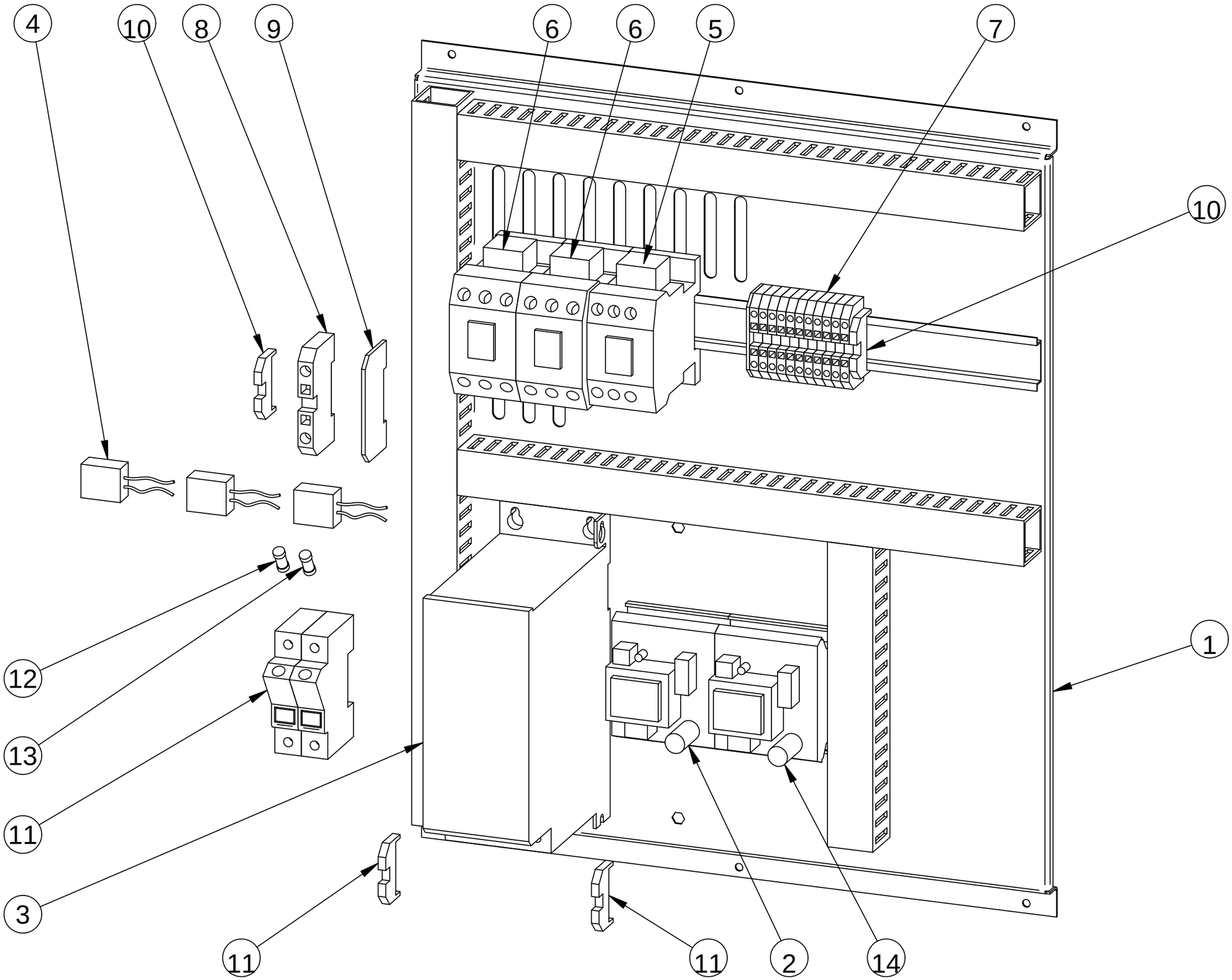

DIGITAL ELECTRIC BOX / CUADRO ELECTRICO DIGITAL

GAS-STEAM HEATING / CALEFACCION GAS-VAPOR

Pos.	Código	SR-45	SR-60	SR-80	Description	Descripción
1	DO00D40027	1	1	1	Electric box	Cuadro eléctrico
2	DO1DH12229	1	1	1	Source of electricity	Fuente alimentación
3	DO1DC00009	1	⋯	⋯	Frequency control 0.75 kW	Variador frecuencia 0.75 kW
3	DO1DC00013	⋯	1	1	Frequency control 1,5 kW	Variador frecuencia 1,5 kW
4	DO1DC01050	1	1	1	(A) Universal RC filter 220V	(A) Filtro RC universal 220V
4	DO1DC01050	2	2	2	(B) Universal RC filter 220V	(B) Filtro RC universal 220V
5	DO1DF10146	1	1	1	Fan minicontactor	Minicontactor ventilador
6	DO1DL14151	4	4	4	Connection boxes 10 mm	Regleta conexión 10 mm
7	DO1DL14150	14	14	14	(A) Connection boxes 4/6 mm	(A) Regleta conexión 4/6 mm
7	DO1DL14150	16	16	16	(B) Connection boxes 4/6 mm	(B) Regleta conexión 4/6 mm
8	DO1DL14156	1	1	1	Boxes lid 4/6 mm	Tapa regleta 4/6 mm
9	DO1DL14162	2	2	2	End stop	Tope final
10	DO1DL14203	2	2	2	Fuse housing lane 35	Portafusible carril 35
11	DO1DL14256	1	⋯	⋯	Fuse cartridge 16Amp	Cartucho fusible 16Amp
11	DO1DL14263	⋯	1	1	Fuse cartridge 25Amp	Cartucho fusible 25Amp
12	DO1DL14281	1	1	1	Fuse cartridge 2Amp	Cartucho fusible 2Amp

(A) STEAM HEATING / CALEF. VAPOR
(B) GAS HEATING / CALEFACCION GAS

DIGITAL ELECTRIC BOX / CUADRO ELECTRICO DIGITAL

GAS-STEAM HEATING / CALEFACCIÓN GAS-VAPOR

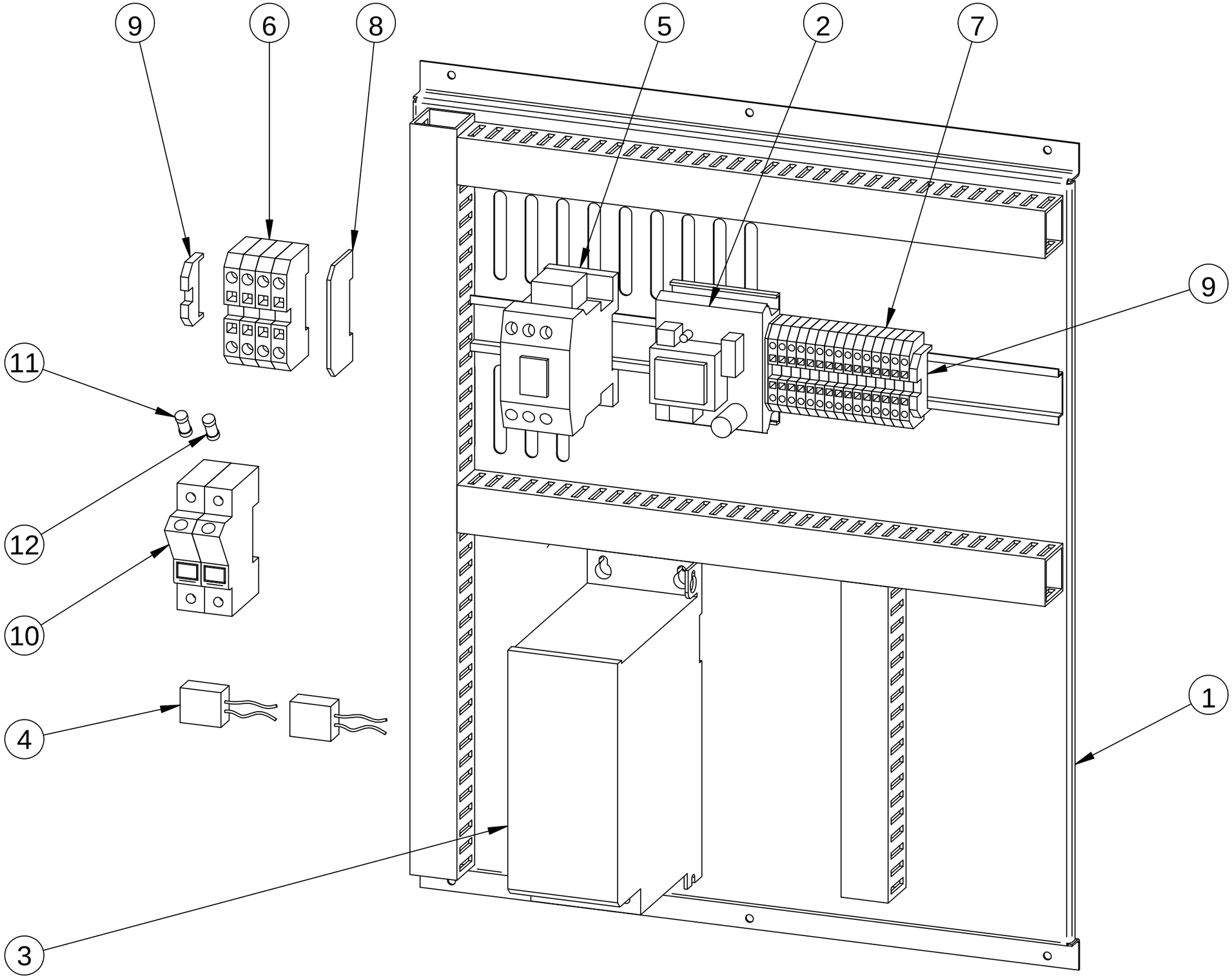

DIGITAL ELECTRIC BOX / CUADRO ELECTRICO DIGITAL

GAS-STEAM HEATING / CALEFACCION GAS-VAPOR

RECIRCULATING / CON RECIRCULACION

Pos.	Código	SR-45	SR-60	SR-80	Description	Descripción
1	DO00D40027	1	1	1	Electric box	Cuadro eléctrico
2	DO1DH12229	1	1	1	Source of electricity	Fuente alimentación
3	DO1DC00009	1	⋯	⋯	Frequency control 0.75 kW	Variador frecuencia 0.75 kW
3	DO1DC00013	⋯	1	1	Frequency control 1,5 kW	Variador frecuencia 1,5 kW
4	DO1DC01050	1	1	1	(A) Universal RC filter 220V	(A) Filtro RC universal 220V
4	DO1DC01050	2	2	2	(B) Universal RC filter 220V	(B) Filtro RC universal 220V
5	DO1DF10146	1	1	1	Fan minicontactor	Minicontactor ventilador
6	DO1DL14151	4	4	4	Connection boxes 10 mm	Regleta conexión 10 mm
7	DO1DL14150	15	15	15	(A) Connection boxes 4/6 mm	(A) Regleta conexión 4/6 mm
7	DO1DL14150	17	17	17	(B) Connection boxes 4/6 mm	(B) Regleta conexión 4/6 mm
8	DO1DL14156	1	1	1	Boxes lid 4/6 mm	Tapa regleta 4/6 mm
9	DO1DL14162	2	2	2	End stop	Tope final
10	DO1DL14203	2	2	2	Fuse housing lane 35	Portafusible carril 35
11	DO1DL14256	1	⋯	⋯	Fuse cartridge 16Amp	Cartucho fusible 16Amp
11	DO1DL14263	⋯	1	1	Fuse cartridge 25Amp	Cartucho fusible 25Amp
12	DO1DL14281	1	1	1	Fuse cartridge 2Amp	Cartucho fusible 2Amp
13	DO1DH12231	1	1	1	Source of electricity (recirculating)	Fuente alimentación (recirculación)

(A) STEAM HEATING / CALEFACCION VAPOR
(B) GAS HEATING / CALEFACCION GAS

DIGITAL ELECTRIC BOX / CUADRO ELECTRICO DIGITAL

GAS-STEAM HEATING / CALEFACCIÓN GAS-VAPOR

RECIRCULATING / CON RECIRCULACION

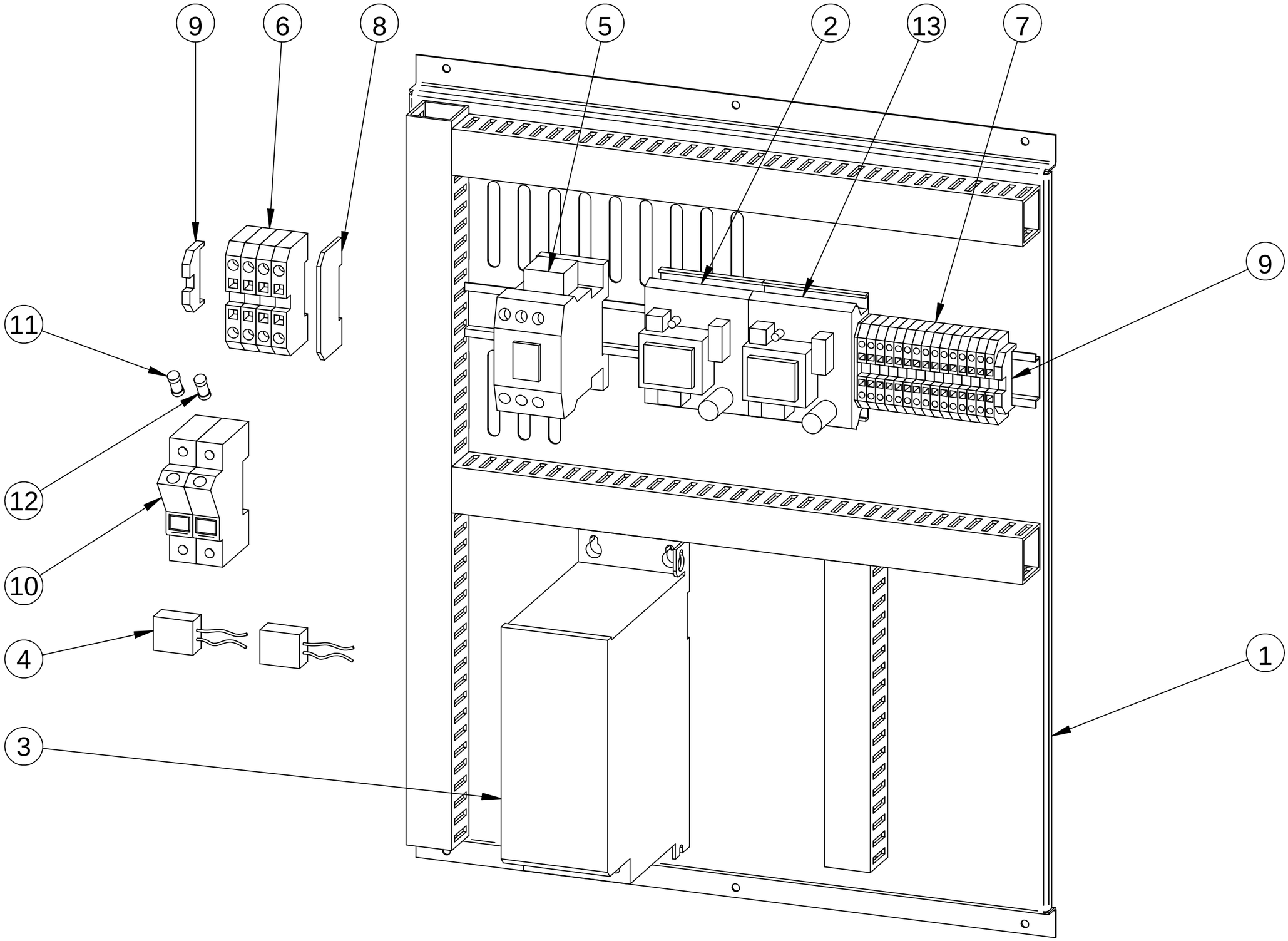

ELECTRICAL HEATING / BATERIA ELECTRICA

Cod. DO80D43000

Pos.	Código	SR-45	Description	Descripción
1	DO00D43013	2	Electric battery side	Lateral bateria eléctrica
2	DO00D43011	1	Electric battery front pannel	Tapa anterior batería eléctrica
3	DO00D43010	1	Electric battery rear pannel	Tapa posterior batería eléctrica
4	DO00D43015	1	Electric battery roof	Techo Batería eléctrica
5	DO00D43014	3	Resistor expansion support	Soporte de expansión resistencias
6	DO00D43012	3	Resistor fixed support	Soporte fijo resistencias
7	DO1AC02259	27	Resistor 2000 W	Resistencia 2000 W

ELECTRICAL HEATING / BATERIA ELECTRICA

SR-45

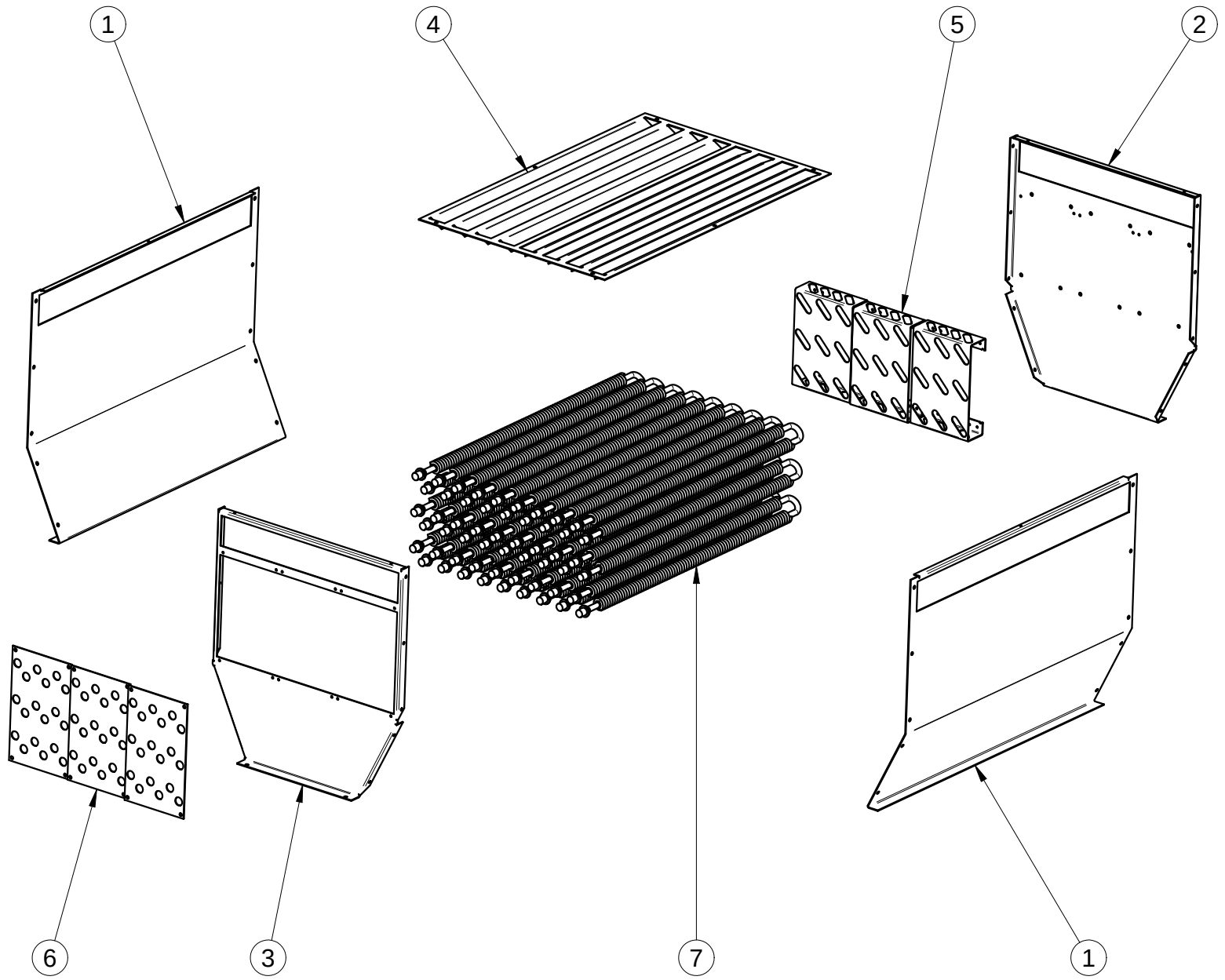

ELECTRICAL HEATING / BATERIA ELECTRICA

Cod. DO80D63000

Pos.	Código	SR-60	SR-80	Description	Descripción
1	DO00D63013	2	2	Electric battery side	Lateral bateria eléctrica
2	DO00D63011	1	1	Electric battery front pannel	Tapa anterior batería eléctrica
3	DO00D63010	1	1	Electric battery rear pannel	Tapa posterior batería eléctrica
4	DO00D63015	1	1	Electric battery roof	Techo Batería Eléctrica
5	DO00D43014	4	4	Resistor expansion support	Soporte de expansión resistencias
6	DO00D43012	4	4	Resistor fixed support	Soporte fijo resistencias
7	DO1AC02259	36	36	Resistor 2000 W	Resistencia 2000 W
8	DO00D36016	2	2	Air deflector	Desviador de aire

ELECTRICAL HEATING / BATERIA ELECTRICA

SR-60 / SR-80

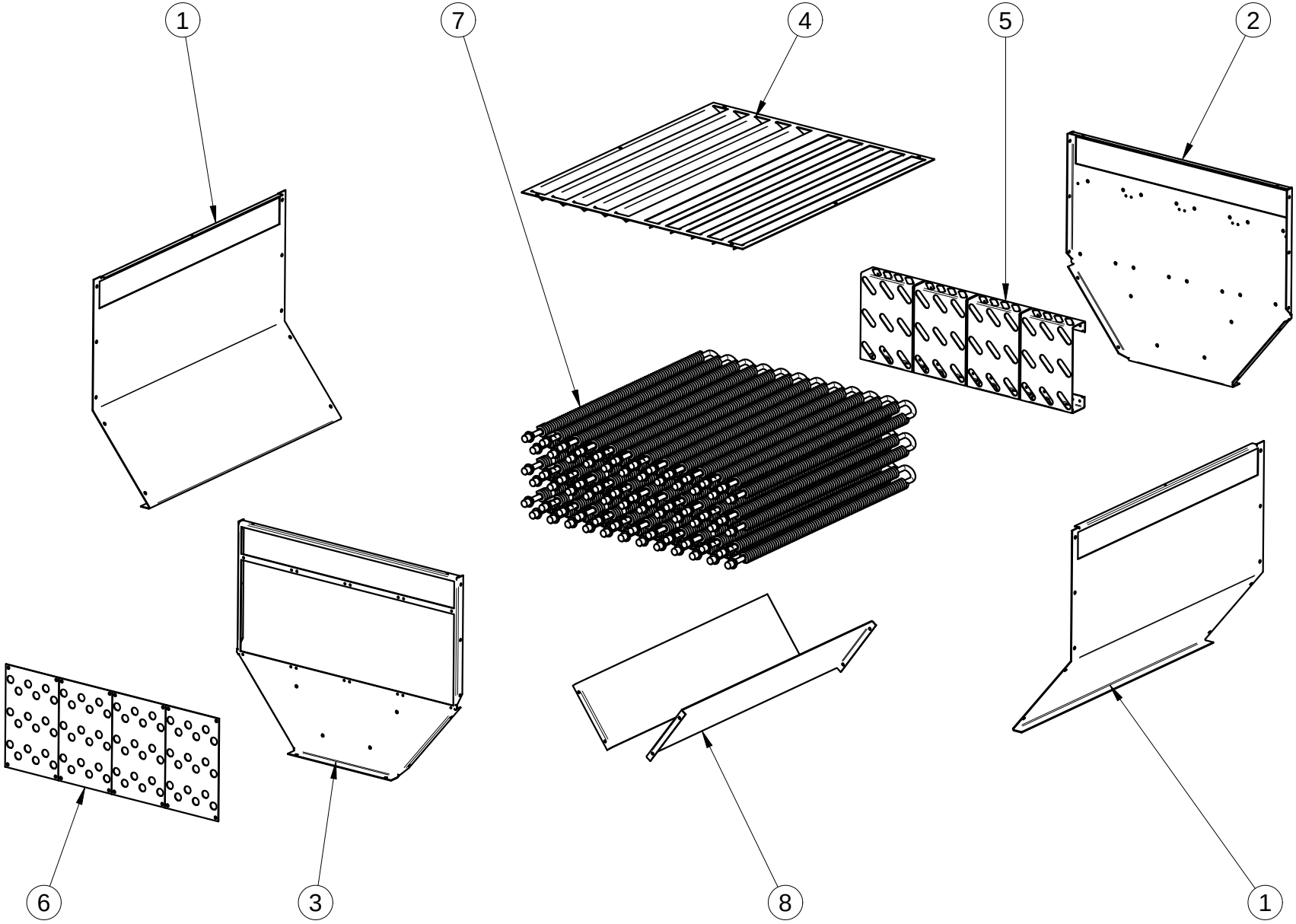

GAS HEATING / BATERIA GAS

SR-45 Cod. DO80D44000
SR-60 Cod. DO80D64000
SR-80 Cod. DO80D84005

Pos	Código	SR-45	SR-60	SR-80	Description	Descripción
1	DO00D44054	1	1	1	Left Panel	Lateral izquierdo
2	DO00D44055	1	1	1	Front panel	Pared anterior
3	DO00D44096	1	1	1	Right panel	Lateral derecho
4	DO00D44052	1	1	1	Back panel	Pared posterior
5	DO00D44097	1	1	1	Mid panel	Separador bateria gas
6	DO00D44060	1	⋯	⋯	Channeling	Canalizador
6	DO00D64060	⋯	1	⋯	Channeling	Canalizador
7	DO00D44090	1	1	1	Deflector	Deflector
8	DO00D44070	2	2	2	Battery window	Ventana batería
9	DO00D44065	1	1	1	Gas burner support	Soporte quemadores
10	DO00D44063	1	1	1	Electrode support	Soporte electrodos
11	DO000Z4426	1	1	1	Ionization circuit support	Soporte circuito ionización
12	DO80D44002	1	1	1	Gas inlet assembly	Entrada gas
13	DO1AB01622	2	3	4	Gas burner	Quemador gas
14	DO1AB01491	1	1	1	Ignition electrode	Electrodo ignición
15	DO1AB01492	1	1	1	Detecton electrode	Electrodo detección
16	DO50780923	1	1	1	Angled coupling 3/4"	Racor acodado 3/4"
17	DO1AB01417	2	2	⋯	Electrovalve coupling 3/4"	Racor electroválvula 3/4"
18	DO1AB01403	1	1	⋯	Gas electrovalve	Electroválvula gas
17	DO1AB01410	⋯	⋯	2	Electrovalve coupling 3/4"	Racor electroválvula 3/4"
18	DO1AB01412	⋯	⋯	1	Gas electrovalve	Electroválvula gas
19	DO1DL17010	1	1	1	Electrovalve connector	Conector electroválvula
20	DO1AB01672	2	3	4	Injector 5,1mm (NG)	Inyector 5,1 mm (GN)
20	DO1AB01673	2	3	4	injector 2,8mm (GLP)	Inyector 2,8 mm (GLP)
21	DO1AB01414	1	1	1	Ionization circuit	Circuito ionización
22	DO1DO02030	1	1	1	Electrode cable 1.2m	Cable para electrodo 1.2m
23	DO1BF03326	2	2	⋯	O-ring	Junta tórica
24	DO1T422171	4	6	8	Aluminium washer	Arandela aluminio
25	DO1AB01671	2	3	4	Injector holder	Porta inyector
26	DO1TN10016	2	3	4	Galvanized nut M-16	Tuerca M-16 galva.
27	DO50792901	2	1	⋯	Galvanized cap 3/8"	Tapon 3/8" galva.

GAS HEATING
BATERIA GAS

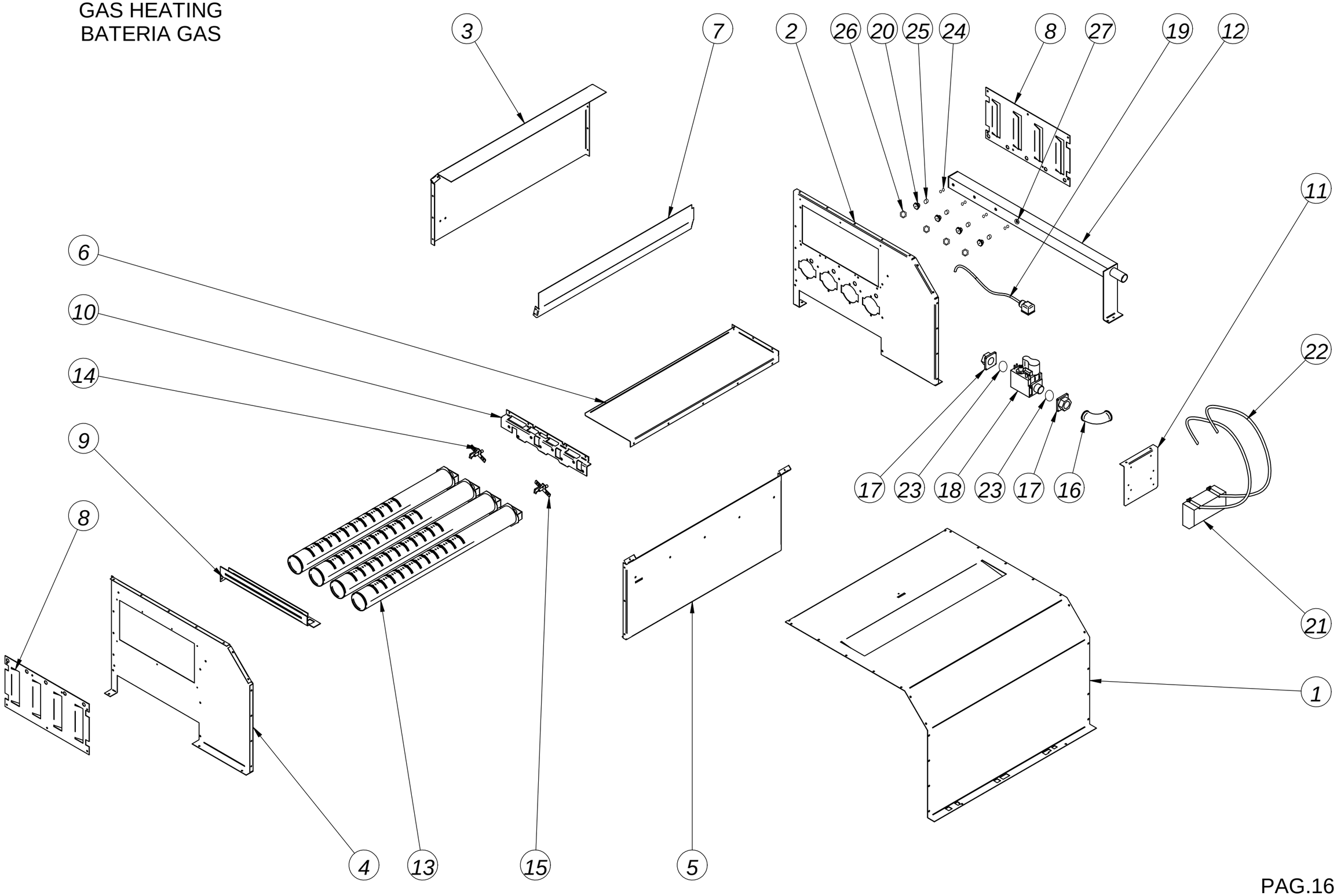

STEAM HEATING / BATERIA VAPOR

Pos	Código	SR-45	SR-60	SR-80	Description	Descripción
1	DO00D45001	1	⋯	⋯	Filter	Filtro
1	DO00D65001	⋯	1	1	Filter	Filtro
2	DO800D4500	1	⋯	⋯	Steam battery set	Conjunto batería vapor
2	DO800D6500	⋯	1	1	Steam battery set	Conjunto batería vapor
3	DO1JD90007	1	1	1	Manual valve 1" DIN 17660	Valvula manual 1" DIN 17660
4	DO1DC00070	1	1	1	Rotary motor	Actuador rotativo
5	DO50792804	1	1	1	Sleeve 1"	Manguito 1"

STEAM HEATING / BATERIA VAPOR

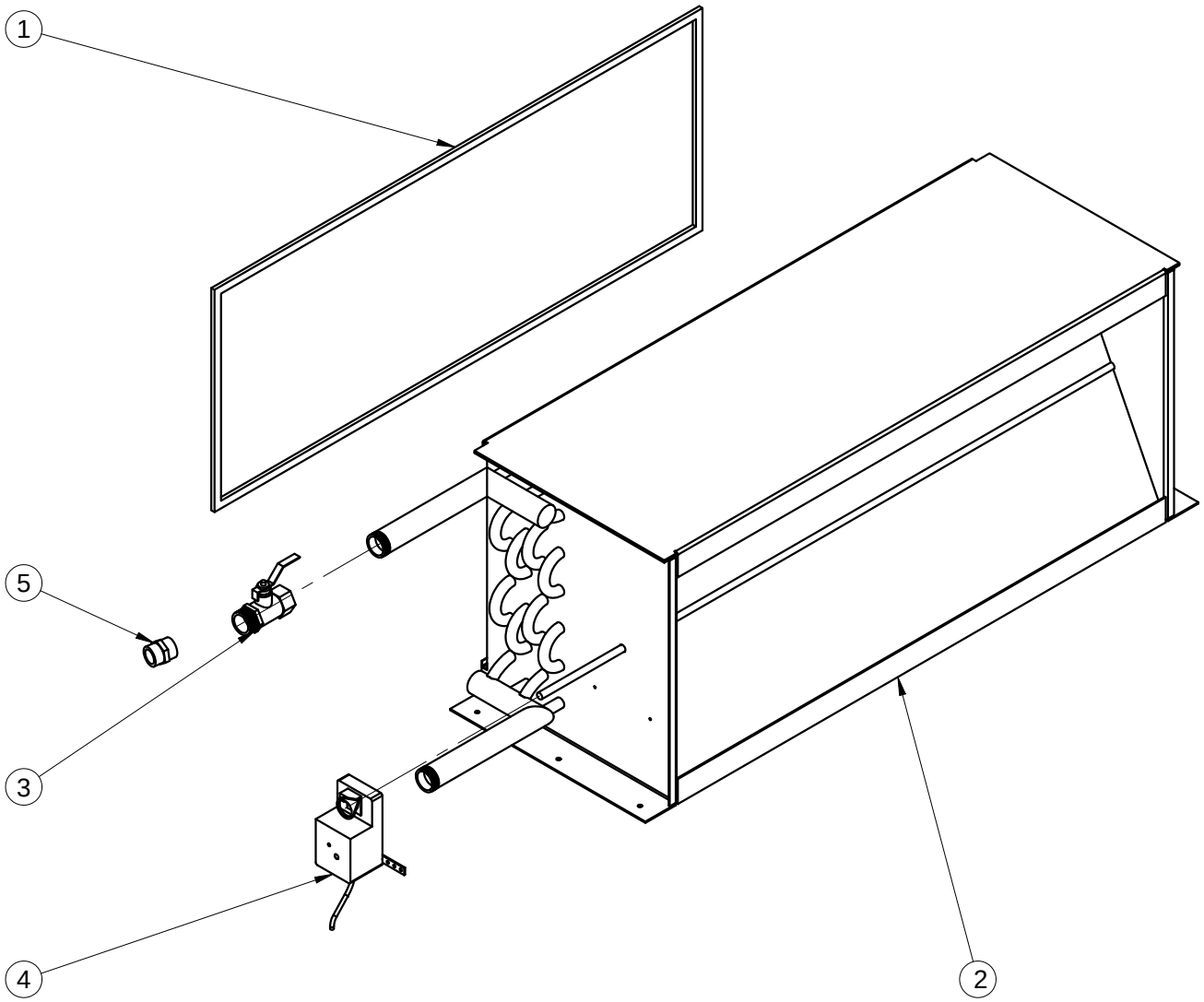

DOOR / PUERTA SR-35 SR-45 SR-60 SR-80

Pos.	Código	Cant.	Description	Descripción
1	DO80D30903	1	Single glass door	Puerta cristal simple
1	DO80D31903	1	Double glass door	Puerta cristal doble
2	DO1FB03044	1	Fixed hinge	Bisagra fija
3	DO1FB03045	2	Mobile hinge	Bisagra móvil
4	DO00V02150	1	Magnet holder angle	Ángulo soporte imán
5	DO1FB02236	1	Magnet Ø13	Imán Ø13
6	DO1BC03227	2	Cap Ø10,8x15	Casquillo Ø10,8x15
7	DO00D32050	2	Hinge pin	Pasador bisagra
8	DO00V00201	2	Top of the magnet	Tope imán
9	DO1BE03603	1	Rubber profile	Perfil de goma

DOOR
PUERTA

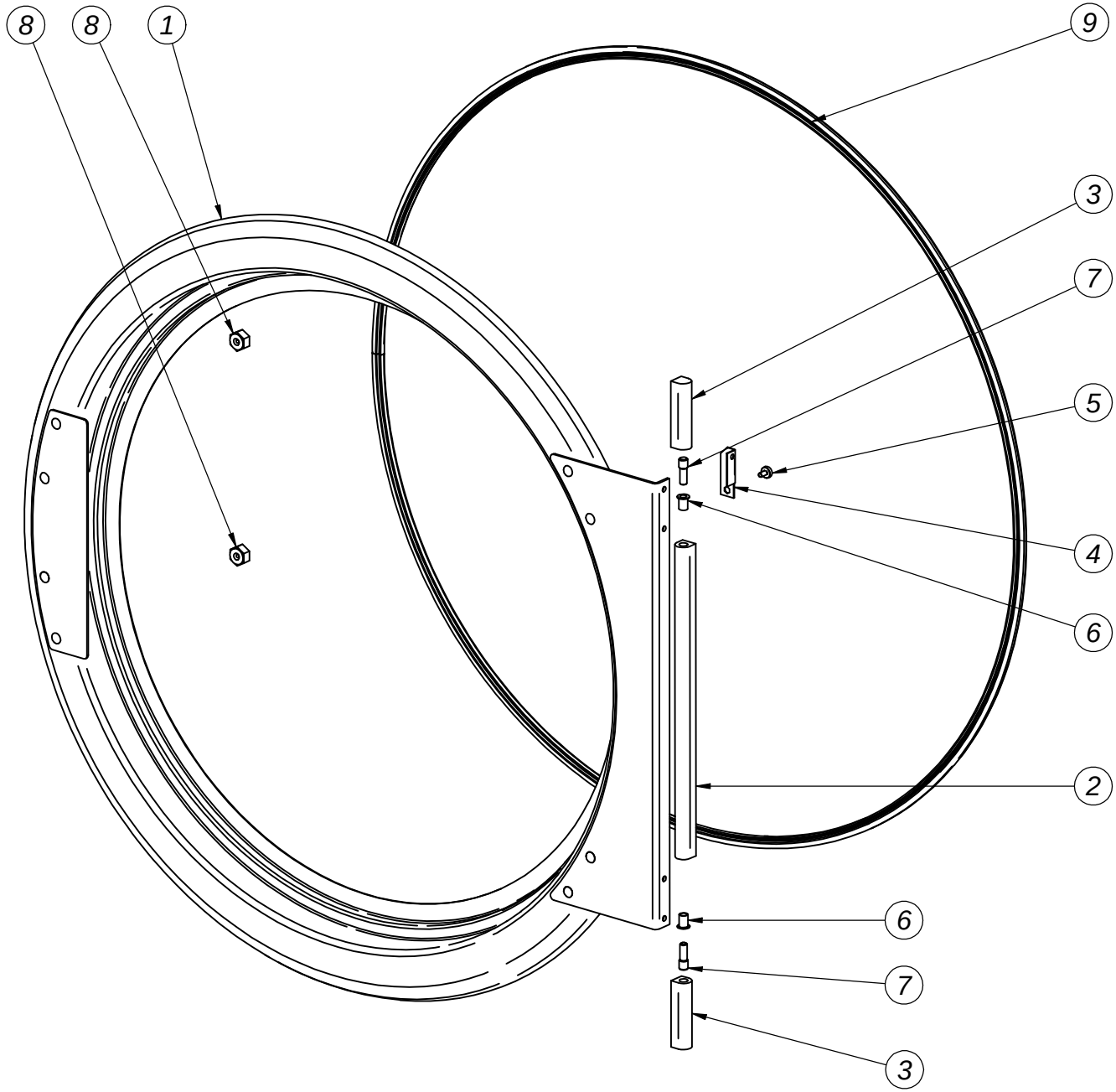

RECIRCULATION / RECIRCULACION SR-45 SR-60 SR-80

Pos.	Código	CANTIDAD	Description	Descripción
1	DO1DG11732	1	Humidity sensor	Sensor de humedad
2	DO1DC00071	1	Rotary actuator	Actuador rotativo
3	DO1DE08414	1	Centrifugal fan	Ventilador centrífugo
4	DO80D47055	1	Articulated register	Registro articulado
5	DO1BC03144	4	Cap Ø8xØ10	Casquillo Ø8xØ10

AIR RECIRCULATION
RECIRCULACION DEL AIRE

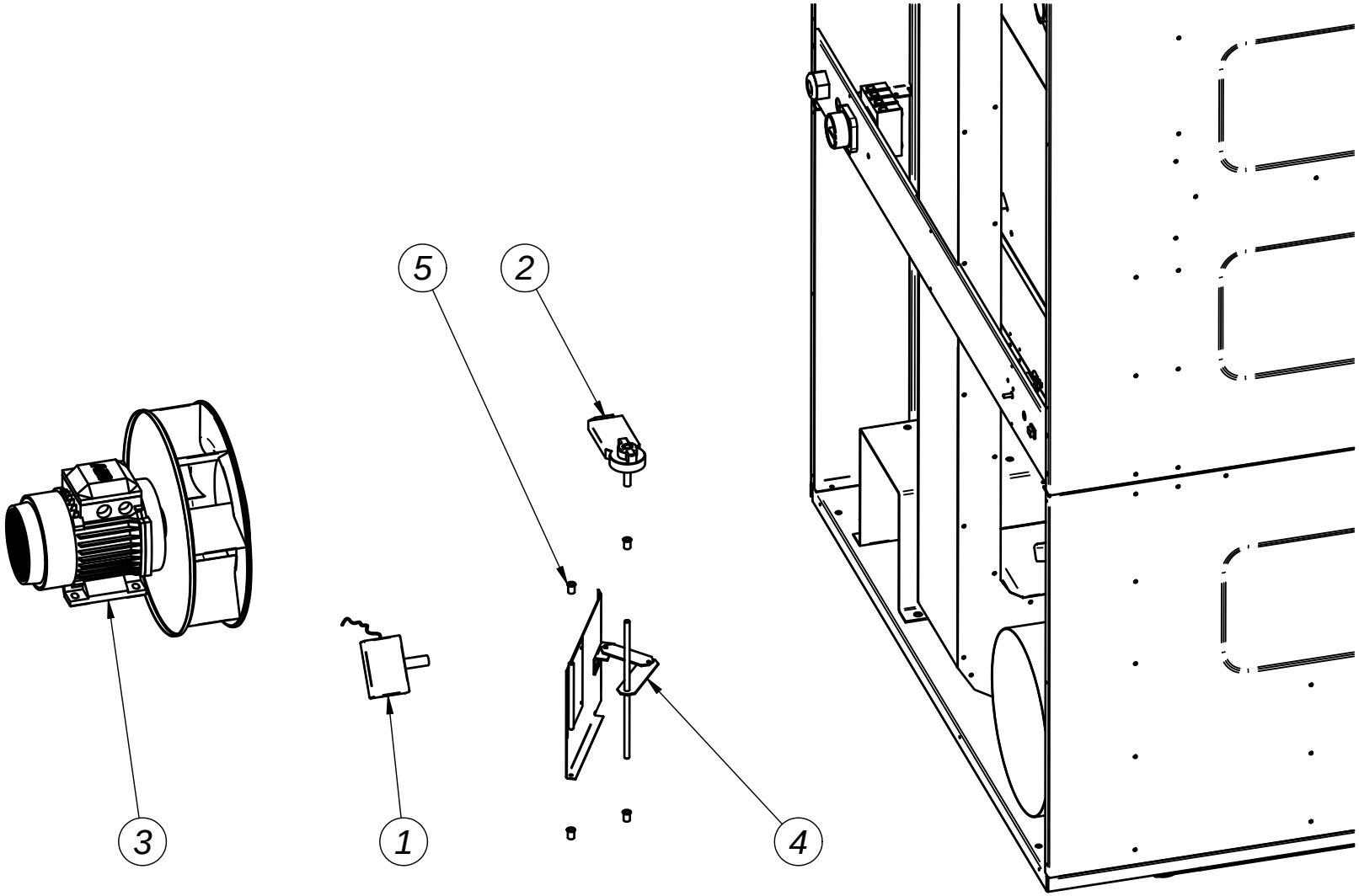

DRUM / TAMBOR

SR-45 Cod. DO01D41110
SR-60 Cod. DO01D61110
SR-80 Cod. DO01D81110

Pos.	Código	SR-45	SR-60	SR-80	Description	Descripción
1	DO1TN00012	8	8	8	M-12 Nut	Tuerca M-12
2	DO1TV00012	4	4	4	Grower ring M-12	Arandela Grower M-12
3	DO80D41108	1	1	1	Axle-radium set	Conjunto eje-radios tambor
4	DO00D41005	4	⋯	⋯	Drum tightener M12	Tirantes tambor M12
4	DO00D61005	⋯	4	⋯	Drum tightener M12	Tirantes tambor M12
4	DO00D81005	⋯	⋯	4	Drum tightener M12	Tirantes tambor M12
5	DO00D41011	1	1	1	Bearing disc	Disco pista rodamiento

DRUM
TAMBOR

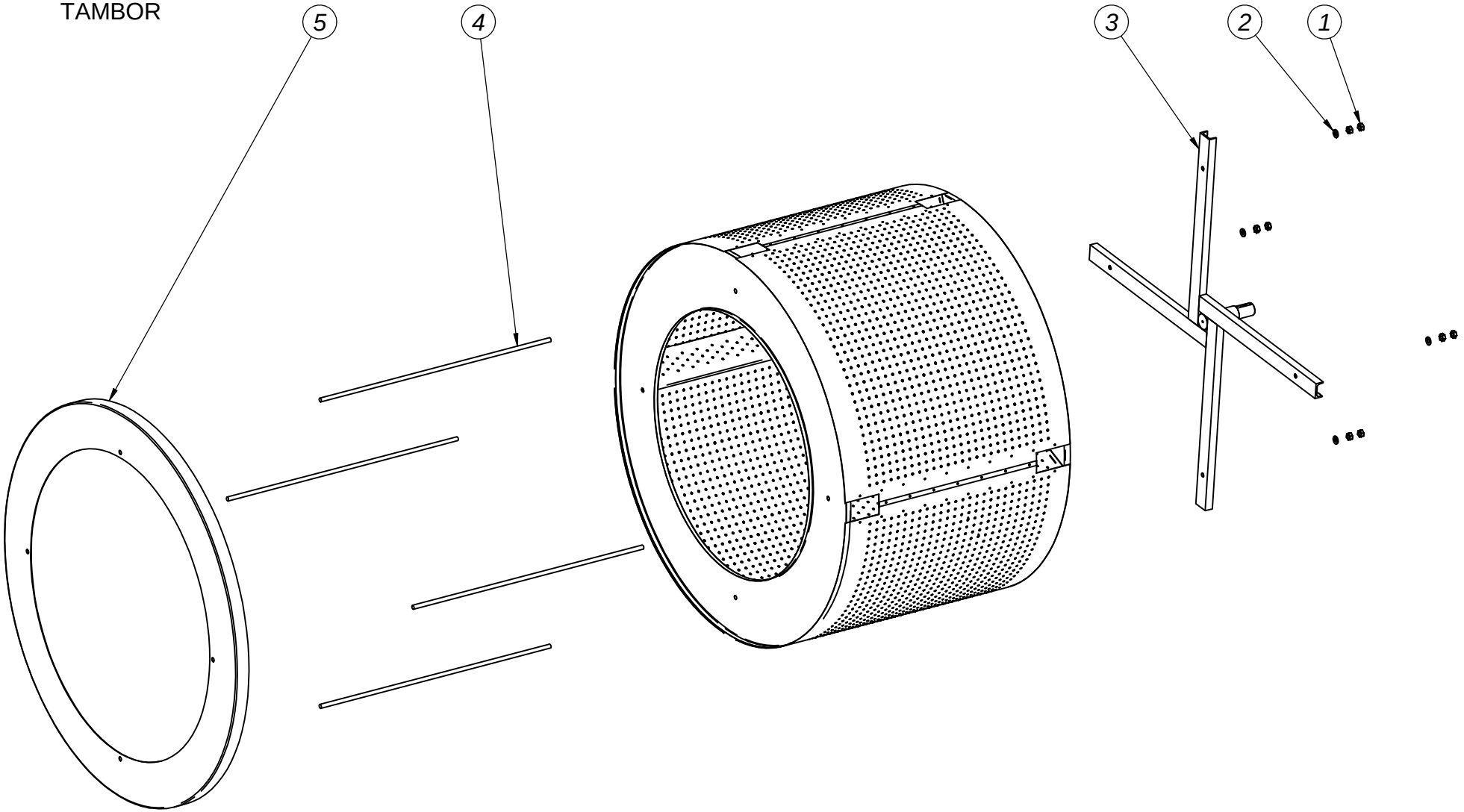

DRIVE / TRANSMISION

Pos.	Código	SR-45	SR-60	SR-80	Description	Descripción
1	DO01D41110	1	⋯	⋯	Drum set 900	Conjunto tambor 900
1	DO01D61110	⋯	1	⋯	Drum set 1200	Conjunto tambor 1200
1	DO01D81110	⋯	⋯	1	Drum set 1500	Conjunto tambor 1500
2	DO1GX20050	1	1	1	Key 10x8x50	Chaveta 10X8X50
3	DO1ED40209	1	1	1	Bearing UCFC 209	Rodamiento UCFC 209
4	DO1JC70123	1	1	1	Flat pulley Ø675x60	Polea plana Ø675x60
5	DO1BA02830	1	1	1	Belt Poly V 12 PK 2830	Correa Poly V 12 PK 2830
6	DO1JC70121	1	1	⋯	Pulley PK 12 Ø45 Ø24	Polea PK 12 Ø45 Ø24
6	DO1JC70128	⋯	⋯	1	Pulley PK 12 Ø45 Ø28	Polea PK 12 Ø45 Ø28
7	DO1DC07085	1	⋯	⋯	Motor 0.75kW 1000rpm	Motor 0.75kW 1000rpm
7	DO1DC07083	⋯	1	⋯	Motor 1.1kW 1000rpm	Motor 1.1kW 1000rpm
7	DO1DC07087	⋯	⋯	1	Motor 1.5kW 1000rpm	Motor 1.5kW 1000rpm
8	DO1MA10450	2	2	2	Tension spring	Muelle tensor
9	DO1FB02230	1	1	1	Reed detector M12x1	Detector reed M12x1
10	DO00D40164	1	1	1	Pulley detector support	Soporte detector polea
11	DO1FB02232	1	1	1	Magnet 8x3	Imán 8x3

DRIVE
TRANSMISION

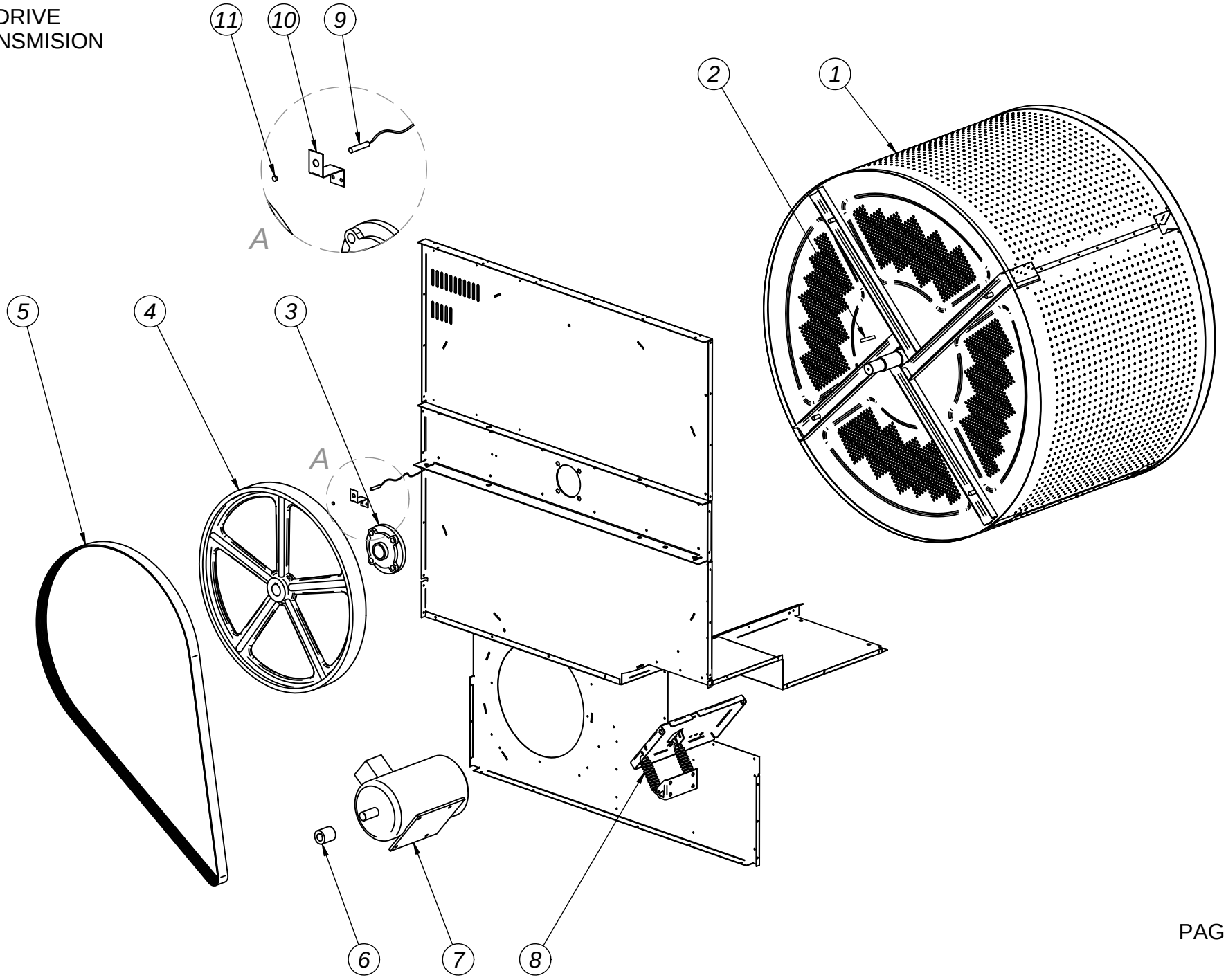

ANALOGIC / ANALOGICO

CI:	Mode: B2
	Esc: 0.1m
	Val: 10

TSR:	Mode: E
	Esc: 1s
	Val: 6

TSR	Timer rot. sensor/ Temp. dét. rot./ Temporizador sensor rot.
SR	Rotatio sensor/ Détecteur rotative/ Sensor rotativo
V	Micropr. Cool Fan/ Ventilador refrigeración microprocesador.
VF2	Frequency inverter M2/Variateur fréquence/Variador freqüencia M2
TS	Safety thermostat/thermostat sécurité/Termostato seguridad
TM1	Thermic M1/Thermique M1/Termico M1
TEMP	Timer/Temporizateur/Temporizador
T	Transformer/Transformateur/Transformador
SH	Humidity sensor/Sonde humidité/Sonda humedad
RS	Reset/Reset/Reset
PS	Start push-button/Bouton start/Pulsador start
PR	Reset pilot/Voyant reset/Piloto reset
PM	Start up pilot/Voyant start/Piloto marcha
PE	Emergency stop/Arrêt d'urgence/Paro emergencia
PC	Heating pilot/Voyant chauffage/Piloto calefacción
MT	Filter switch/Contact filtre/Micro tapa filtro
MP	Door switch/Contact porte/Micro puerta
M2	Drum motor/Moteur tambour/Motor tambor
M1	Extractor motor/Moteur ventilateur/Motor ventilador
KR1	Resistors contactor/Contacteur résistances/Contactor resistencias
KM1	M1 contactor/M1 ventilateur/Contactor M1
HD	Humidity control/Controle digital humidité/Humidostato digital
F	Fuse/Fusible/Fusible
TV	Steam trap motor/ Moteur control vapeur/ Motor trampilla vapor
D	Depressor/Depressostat/Depresor
CT	Thermostat contactor/Contact inversion/Contacto termostato
CIO	Ionization circuit/Circuit ionisation/Circuito ionización
CI	Inversor contact/Contact inversion/Contacto inversor
IG	Main switch/Commutateur principal/Interruptor general

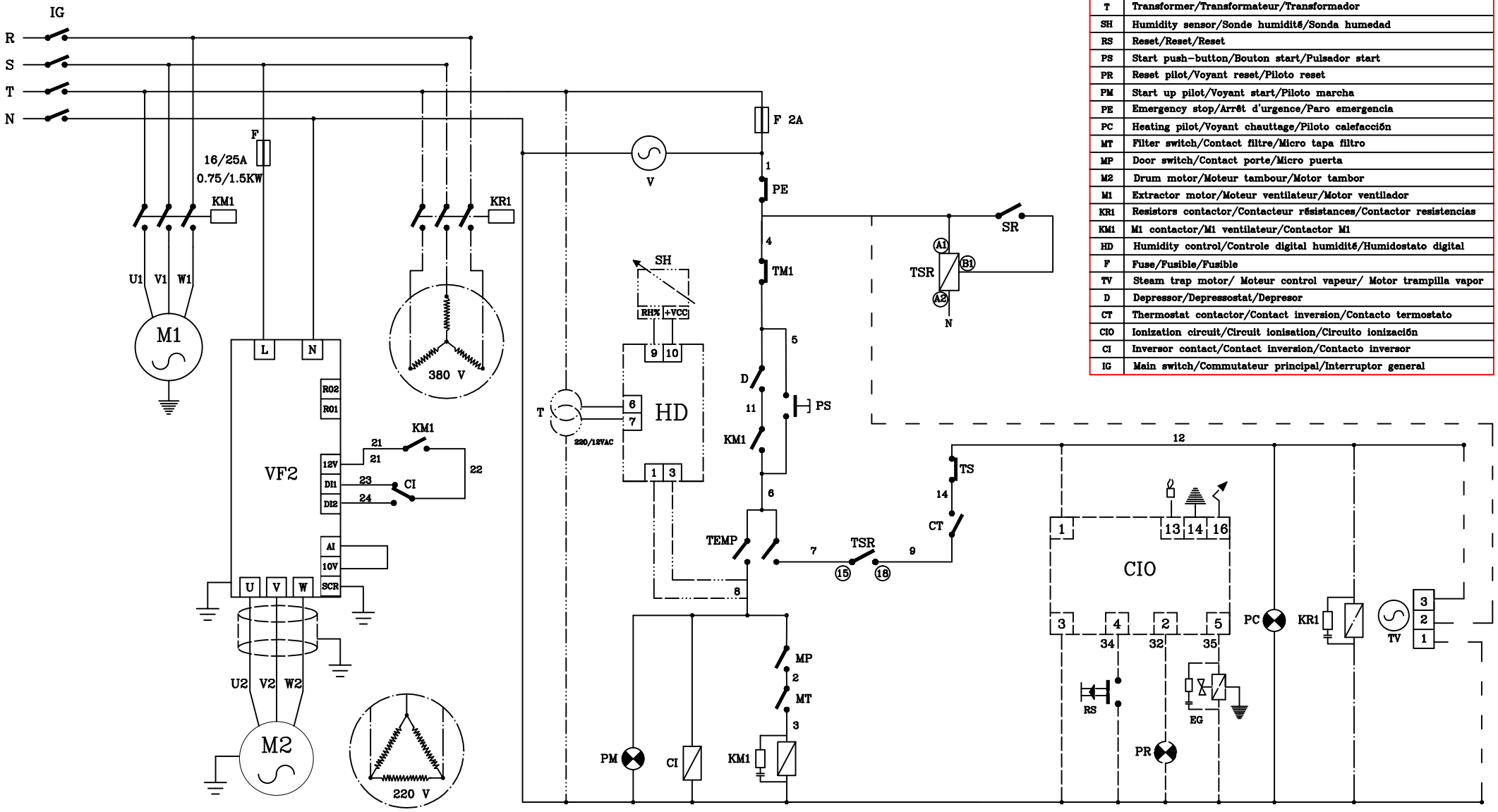

All the version/Toutes les versions/Todos los modelos
Only gas heating/Uniquement chauffage gaz/Sólo modelos calefacción a gas
Only electric heating/Uniquement chauffage électrique/Sólo modelos calefacción eléctrica
Only steam heating/Uniquement chauffage vapeur/Sólo modelos calefacción a vapor
Only with control humidity/Uniquement avec contrôle humidité/Sólo modelos con humidostato
Only steam heating and cooldown/Uniquement chauffage vapeur et Cooldown/Sólo modelos con calefacción a vapor con Cooldown

Date/Date/Fecha	Version/Version/ Versión	Code/Code/Código
29-10-13	1	S271

DIGITAL

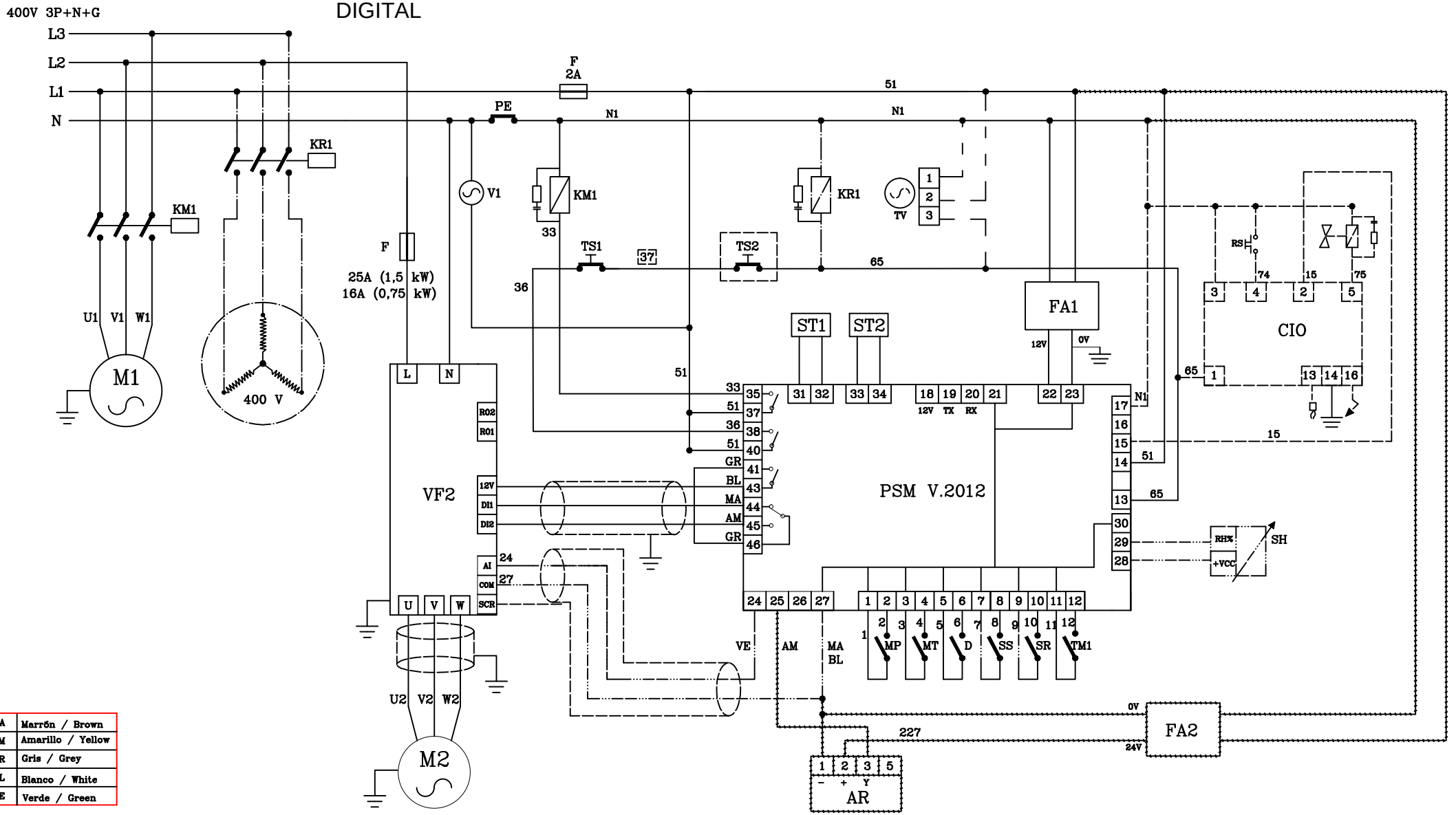

MA	Marrón / Brown
AM	Amarillo / Yellow
GR	Gris / Grey
BL	Blanco / White
VE	Verde / Green

M2	Drum motor/Moteur tambour/Motor tambor	VF2	Frequency inverter M2/Variateur fréquence/Variador freqüencia M2
M1	Extractor motor/Moteur ventilateur/Motor ventilador	TS1	Safety thermostat/thermostat sécurité/Termostato seguridad
KR1	Resistors contactor/Contacteur résistances/Contactor resistencias	TS2	Aux. gas safety therm./thermostat séc. gaz aux./Termostato seg. aux. gas
KM1	M1 contactor/Contacteur M1/Contactor M1	TM1	Thermic M1/Thermique M1/Termico M1
AR	Rotary actuator/Actionneur rotatif/Actuador rotativo	ST1	Drum temp. sensor /Sonde temp. tambour /Sonda temp. tambor
F	Fuse/Fusible/Fusible	ST2	Upper temp. sensor /Sonde temp. Sup /Sonda temp. Superior
TV	Steam damper/trappe vapeur/Trampilla vapor	SH	Humidity sensor/Sonde humidité/Sonda humedad
D	Depressor/Depressostat/Depresor	RS	Reset/Reset/Reset
CIO	Ionization circuit/Circuit ionisation/Circuito ionización	PE	Emergency stop/Arrêt d'urgence/Paro emergencia
SR	Rotation sensor/Détecteur rotative/Sensor rotativo	MT	Filter switch/Contact filtre/Micro tapa filtro
FA1	12V DC Source/Font de 12V DC/Fuente de 12V DC	MP	Door switch/Contact porte/Micro puerta
FA2	24V DC Source/Font de 24V DC/Fuente de 24V DC	V1	Microprocessor fan/Ventilateur du micropro./Ventilador Micropro.
PSM	Microprocessor/Microprocesseur/Microprocesador		

All the version/Toutes les versions/Todos los modelos
Only gas heating/Uniquement chauffage gaz/Sólo calefacción a gas
Only electric heating/Uniquement chauffage électrique/Sólo calefacción eléctrica
Only steam heating/Uniquemente chauffage vapeur/Sólo calefacción a vapor
Only with control humidity/Uniquement avec contrôle humidité/Sólo con humidostato
Only with recirculating air/Uniquement recirculation d'air/Solo recirculación de aire

Date/Date/Fecha	Version/Version/Versión	Code/Code/Código
23-01-14	1	S276