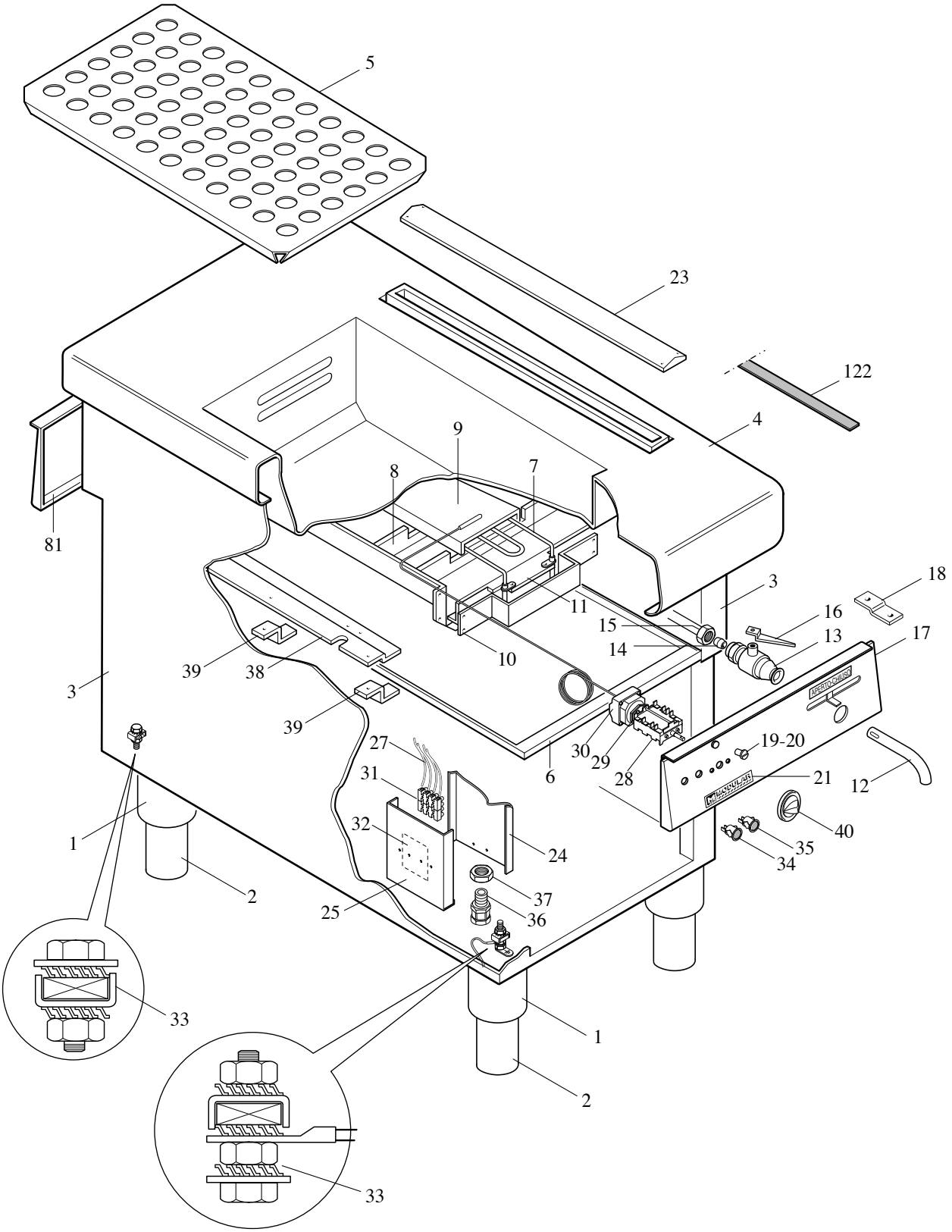
5
23
122
4
9
8
7
81
3
18
16
15
13
17
14
11
10
39
38
3
39
27
30
29
28
19-20
6
21
12
31
32
24
40
35
34
1
2
37
36
25
33
1
2
33

MODULAR

LISTA RICAMBI

cod. 253.754.00

BAGNOMARIA ELETTRICO ED. 01-99

MOD. 110/50 BME

POS.	CODICE	RIF. MODIFICHE	DENOMINAZIONE	PREZZO
1	911.260.00		Ass. traversa inf. 110/50	
2	612.014.00		Assieme piedino 2" gas H.140	
3	921.228.00		Fianco cucina passante su vano 110	
4	911.287.00		Ass. piano-vasca 110/50 BME	
5	921.062.00		Falsofondo per bagnomaria 90/40	
6	922.269.00		Fondo top vano 110/50	
7	965.001.00		Resistenza 90/40 BME 2200W/230V	
8	911.048.00		Ass. supporto resistenza 90/40 BME	
9	922.050.00		Piastra per resistenza 90/40 BME	
10	622.055.00		Protezione ant. resistenze BME 40	
11	622.064.00		Supporto ant. resistenze BME 40	
12	631.000.00		Tubo scarico esterno D.22 con feritoia	
13	678.001.00		Rubinetto di scarico 3/4"G con blocco	
14	673.000.00		Bicono D.18	
15	673.010.00		Dado per rubinetto 3/4" D.18	
16	623.027.00		Leva Sx per rubinetto	
17	911.299.00		Ass. cruscotto 110/50 BME	
18	623.002.00		Squadretta fissaggio cruscotto	
19	682.003.00		Placchetta per indice	
20	260.002.00		Piastrina per perni D.5	
21	250.109.00		Marchio "MODULAR"	
23	911.021.00		Ass. cappottina per alzatina 90/80	
24	622.152.00		Protezione frontale morsettiera	
25	623.113.00		Supporto morsettiera	
27	668.021.00		Cablaggio solo fili BME 40	
28	661.000.00		Commutatore angolare 4941015300	
29	661.013.00		Staffa EGO 617078	
30	661.004.00		Termostato Unipol 30÷110°C 19022800	
31	663.018.00		Morsettiera PA 44 a 4 poli	
32	250.075.00		Targhetta per morsettiera 2 poli PA 44	
33	611.320.00		Montaggio viti di terra Gen./Equip.	
34	663.000.00		Segnalatore luminoso verde + dente	
35	663.001.00		Segnalatore luminoso arancio + dente	
36	663.027.00		Passacavo PG16-art.V-Tec16	
37	668.023.00		Controdado PG16-CN 14P.	
38	922.098.00		Protezione laterale fondo int. 90	
39	623.206.00		Squadretta fiss. protezione laterale	
40	912.010.00		Ass. manopola el. 30÷90°C De 82	
81	921.264.00		Cruscotto neutro 110/50	
122	922.296.00		Lama giunzione piani 110	