DESPIECES

MESAS FMP

SNACK

FAGOR

FAGOR INDUSTRIAL

Rev.: Feb-2011

RECAMBIOS
MESAS
FMP-SNACK
FEB-2011

FAGOR
FAGOFRI S.A.

Nº	CÓDIGO	DESCRIPCIÓN	FMP-150	FMP-202	FMP-255	FMP-307	FMP-117-R	FMP-169-R	FMP-222-R	FMP-274-R	FMP-150-TV	FMP-202-TV	FMP-255-TV	FMP-307-TV
		MODELOS												
1	6003010326	DESAG COMPL 3/4 GRIS+TUERCA	1	1	1	1	1	1	1	1	1	1	1	1
2	6003010262	TAPON DESAGÜE DE 3/4 CIEGO	1	1	1	1	1	1	1	1	1	1	1	1
3	6003010327	JUNTA GOMA DESAGÜE 3/4	1	1	1	1	1	1	1	1	1	1	1	1
4	M181010393	ENCIM.MSP-150 PETO	1								1			
4	M181010394	ENCIM.MSP-200 PETO		1								1		
4	M181010395	ENCIM.MSP-250 TAPET.ZAMAK			1								1	
4	M181010399	ENCIM.MSP-300				1								1
4	M181010405	ENCIM.MSP-117-R C/PETO					1							
4	M181010445	ENCIM.MSP-169-R C/PETO						1						
4	M181010407	ENCIM.MSP-222-R C/PETO							1					
4	M181010409	ENCIM.MSP-274-R								1				
5	M109170858	PROT.TRAS.ENC.MSP-150	1								1			
5	M109170859	PROT.TRAS.ENC.MSP-200		1	1	1						1	1	1
5	M109170862	PROT.TRAS.ENC.MSP-117					1							
5	M109170863	PROT.TRAS.ENC.MSP-169						1	1	1				
6	6033090086	JUEGO TAPETAS ENCIM.ZAMAK	1	1	1	1	1	1	1	1	1	1	1	1
7	M109170860	PROT.TRAS.ENC.MSP-250-222 SUPL			1				1				1	
7	M109170861	PROT.TRAS.ENC.MSP-300-274 SUPL				1				1				1
9	6007050017	PATA REGULAB ARM GASTRO	4	4	6	6	4	4	6	6	4	4	6	6
10	M169010086	PUE FMP AP.IZDA	2	3	4	5	2	3	4	5	2	3	4	5
11	6045010124	BURLETE 465X780 UR-260 FMP	2	3	4	5	2	3	4	5	2	3	4	5
12	6003010136	CAJA ALOJAMIENTO MUELLE GRIS	2	3	4	5	2	3	4	5	2	3	4	5
13	6033010100	BIS.TRS1D DOBL MUELLE DV-2608	2	3	4	5	2	3	4	5	2	3	4	5
14	6033010129	SOP.BISAG.INF.IZD.	2	3	4	5	2	3	4	5	2	3	4	5
15	6033090104	EJE ROSCA EXT.30X10INOX MESAS	2	3	4	5	2	3	4	5	2	3	4	5
16	6025130045	TUERC.RAPIDA TRT M6-2	2	3	4	5	2	3	4	5	2	3	4	5
17	M109050260	SOPOR.SUP.PUERTAS MSP-150	1				1				1			
17	M109050266	SOP.SUP.PUER.MSP20-25-30		1		1						1		1
17	M109050269	SOP.SUP.PUERT.MSP-250			1								1	
17	M109050529	SOP.SUP.PUERTAS MSP-117-R					1							
17	M109050372	SOP.SUP.PUERTAS MSP-169-R						1						
17	M109050373	SOPORT.SUP.PUER.MSP-222-R							1					
17	M109050374	SOP.SUP.PUERTAS MSP-274-R								1				
18	M109050272	SOPORT.SUP.PUERTAS MSP-300				1								1
20	M177010065	CHAP.CUAD.MANDOS	1	1	1	1								
20	M109010836	CUADRO MANDOS FMP-R					1	1	1	1				
20	M177010084	CHAP.CUAD.MAND.FAG.FMP-TV									1	1	1	1
21	M109050532	PROTECC.INST.ELECT.FAGOR	1	1	1	1					1	1	1	1
22	6033090090	SOPORTE ZAMAK GIRO REJILLA	2	2	2	2					2	2	2	2
24	6023010408	PEG.CUAD.FAGOR REFR.347,5X60	1	1	1	1					1	1	1	1
24	6023010418	PEG.105X220 CUADR.REMOT FAGOR					1	1	1	1				
25	6021130001	INT.BIP.AMB.O/I CONTAC.REFORZ.	1	1	1	1	1	1	1	1	1	1	1	1
26	6021350018	TERMOS REFRI CAREL PYCO1RN515	1	1	1	1	1	1	1	1	1	1	1	1
27	6021130010	PILOTO RECTAN.AMBAR LUM.FAGOR					1	1	1	1				
30	6021010004	COMPR.FR-7,5-G R134A	1								1			
30	6021010007	COMPR.FR-8.5-G R134A		1								1		
30	6021010154	COMP.NEK6210Z EMBRACO			1	1							1	1
31	6029020002	CONDENSADOR 9x2	1	1							1	1		
31	6029020003	CONDENSADOR 9x3 FAGC0021			1	1							1	1
32	6021050002	VENTILADOR 10W PATA PALA 220V	1	1	1	1					1	1	1	1

RECAMBIOS
MESAS
FMP-SNACK
FEB-2011

FAGOR
FAGOFRI S.A.

Nº	CÓDIGO	DESCRIPCIÓN	FMP-150	FMP-202	FMP-255	FMP-307	FMP-117-R	FMP-169-R	FMP-222-R	FMP-274-R	FMP-150-TV	FMP-202-TV	FMP-255-TV	FMP-307-TV
		MODELOS												
33	6021310003	VALVULA OBUS COMPLETA RF.HB-1S	1	1	1	1					1	1	1	1
34	6047010003	FILTRO DESHIDRAT.40GR 1/4X1/4	1	1	1	1					1	1	1	1
35	M107010037	SERP.EV.AUTOM.1/4 PINT.150,200	1	1							1	1		
35	M107010039	SERP.EV.AUTOM.1/4 PINT.250,300			1	1							1	1
36	6003010023	BANDEJA EVAPORACION AUTOMÁTICA	1	1	1	1					1	1	1	1
37	M109250127	OMEGA COND.9X2-REJ.MESAS-ARMAR	1	1	1	1					1	1	1	1
40	M171010108	UD.EV.MSP150,200,135,180 COMP.	1	1							1	1		
40	M171010109	UD.EV. MSP250,300,225,270 COMP			1	1							1	1
40	M171010113	UD.EV. MSP-117,102,169-R COMP.					1	1						
40	M171010116	EV.MSP-222,274							1	1				
41	6029010151	BAT.5T4R300A4S PINT.MESAS	1	1			1	1			1	1		
41	6029010150	BAT 6T4R300A4S PINT.MESAS			1	1			1	1			1	1
42	M109250148	SUJ.VENTIL.MSP-150,200 COMPACT	1	1	1	1	1	1	1	1	1	1	1	1
43	6027130004	REJILLA VENT.D.246 PINTADA	1	1	1	1	1	1	1	1	1	1	1	1
44	6021050066	VENTIL.EVAPOR.5W S/ARO S/PATAS	1	1	1	1	1	1	1	1	1	1	1	1
45	M109250151	SOP.EVAP.MESAS EVAP.COMPACTO	1	1	1	1	1	1	1	1	1	1	1	1
46	M109250150	CUBRER.BAT.6T4R300A6S EVAP.COM	1	1	1	1	1	1	1	1	1	1	1	1
47	6003010184	CANALIZAD.AGUA 150 GRIS REFRIG	1	1	1	1	1	1	1	1	1	1	1	1
50	6003010377	SOPORT.PARRILA 3NIVELES	16	24	32	40	16	24	32	40	16	24	32	40
51	6027010079	PARRIL.405X460 EXTREM.MSP	4	4	4	4	4	4	4	4	4	4	4	4
52	6027010078	PARRIL 405X525 CENTRO MSP		2	4	6		2	4	6		2	4	6
60	6003010181	REJ.RESP.GRUPO 387X280POLICARB	1	1	1	1					1	1	1	1
61	6021390006	MANG 3X1X2500 BL. SCHUKO 3T	1	1	1	1	1	1	1	1	1	1	1	1
62	M109050033	PROT SONDA 175x49	1	1	1	1	1	1	1	1	1	1	1	1
70	6021010037	CONDEN.ARRANQUE FR-117U5015 80 mF	1	1							1	1		
70	6021010158	CONDENSADOR COMP. NEK 6210Z			1	1							1	1
71	6021010045	RELE ARRANQ COMPR.FR-7.5G 6001	1								1			
71	6021010025	RELE ARRANQUE COMPRESOR FR-8,5G 2		1								1		
71	6021010156	RELE ARRAN. COMP. NEK 6210Z			1	1							1	1
80	M169130050	CAJON NEUTRO SOBREGRUPO FMP V.2	1	1	1	1								
81	M199130049	CJ.CAJON NEUTRO SOBREGRUP FMP V.2	1	1	1	1								
82	6035050025	GUIA BOLAS CJ REF. SUP 27 (JUEGO)	1	1	1	1								
83	M169130051	ESTRUCTURA MARCO CAJON FMP V.2	1	1	1	1								
84	M109050691	SOPORTE REGULACION CAJON FMP	1	1	1	1								
90	M169170006	TOLVA FMP FAGOR									1	1	1	1
91	6001090004	PALO GOLPEADOR 378X30 MM									1	1	1	1
92	6007170012	GOMA RYLKHOR D.30 MM GOLPEADO									1	1	1	1
93	M109170867	GUIA BANDEJA TOLVA									1	1	1	1
94	M109170868	SUPLE GUIA BANDEJA TOLVA									1	1	1	1
95	M109170866	BANDEJA TOLVA									1	1	1	1

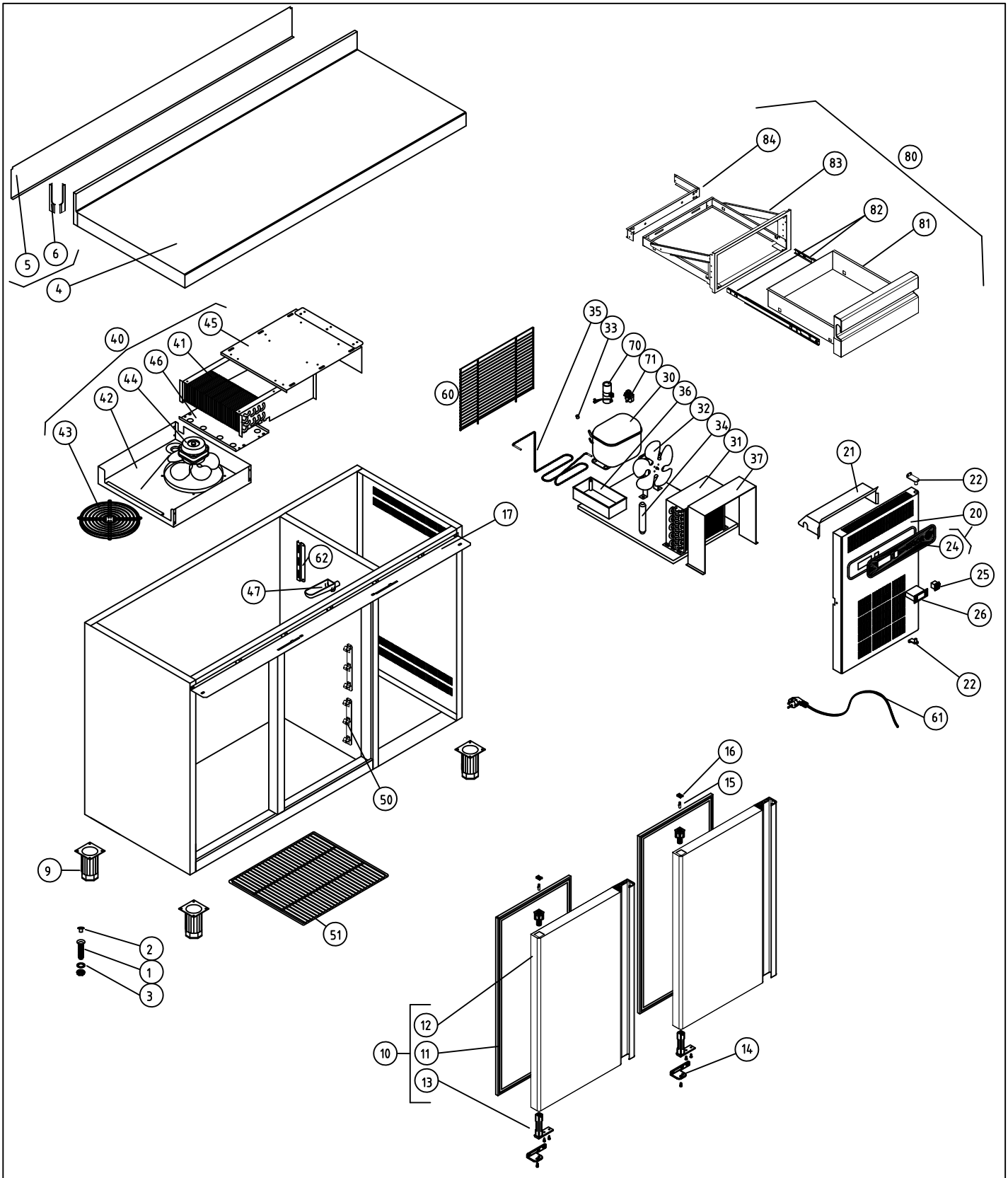

M1 FRENTE MOSTRADOR							COD. PIEZA:	148211000000
COTAS SIN TOLERANCIA DIN 7168-f				Material: MATERIAL ESPESOR			SUSTITUYE A:	.
				Acabado: ACABADO			SUSTITUIDO POR:	.
ANGULAR	GRADO TOLERANCIA	FINO	MEDIO	GRUESO				
	HASTA 10 mm	±1°		±1° 30'				
	MAS DE 10 A 50 mm	±30'		±50'				
	MAS DE 50 A 120 mm	±20'		±25'				
	MAS DE 120 A 400 mm	±10'		±15'				
	MAS DE 400 mm	±5'		±10'				
LINEAL	GRADO TOLERANCIA	FINO	MEDIO	GRUESO				
	HASTA 3 mm	±0,05	±0,10	±0,15				
	MAS DE 3 A 6 mm	±0,05	±0,10	±0,20				
	MAS DE 6 A 30 mm	±0,10	±0,20	±0,50				
	MAS DE 30 A 120 mm	±0,15	±0,30	±0,80				
	MAS DE 120 A 400 mm	±0,20	±0,50	±1,20				
	MAS DE 400 A 1000 mm	±0,30	±0,80	±2,00				
	MAS DE 1000 A 2000 mm	±0,50	±1,20	±3,00				

COMÚN A	MODELO	Ud.	MODELO	Ud.	MODELO	Ud.	MODIFICACION Nº	RESPONSABLE
	FMP-150	1					2	A.J.GONZALEZ
							FECHA: Feb-2011	

A4	Nombre	Fecha	FAGOR Fagofri, s.a.
Dibujado	X	7-5-08	
Escala 1:25	RECAMBIOS FMP-150		Código máquina: CODIGO

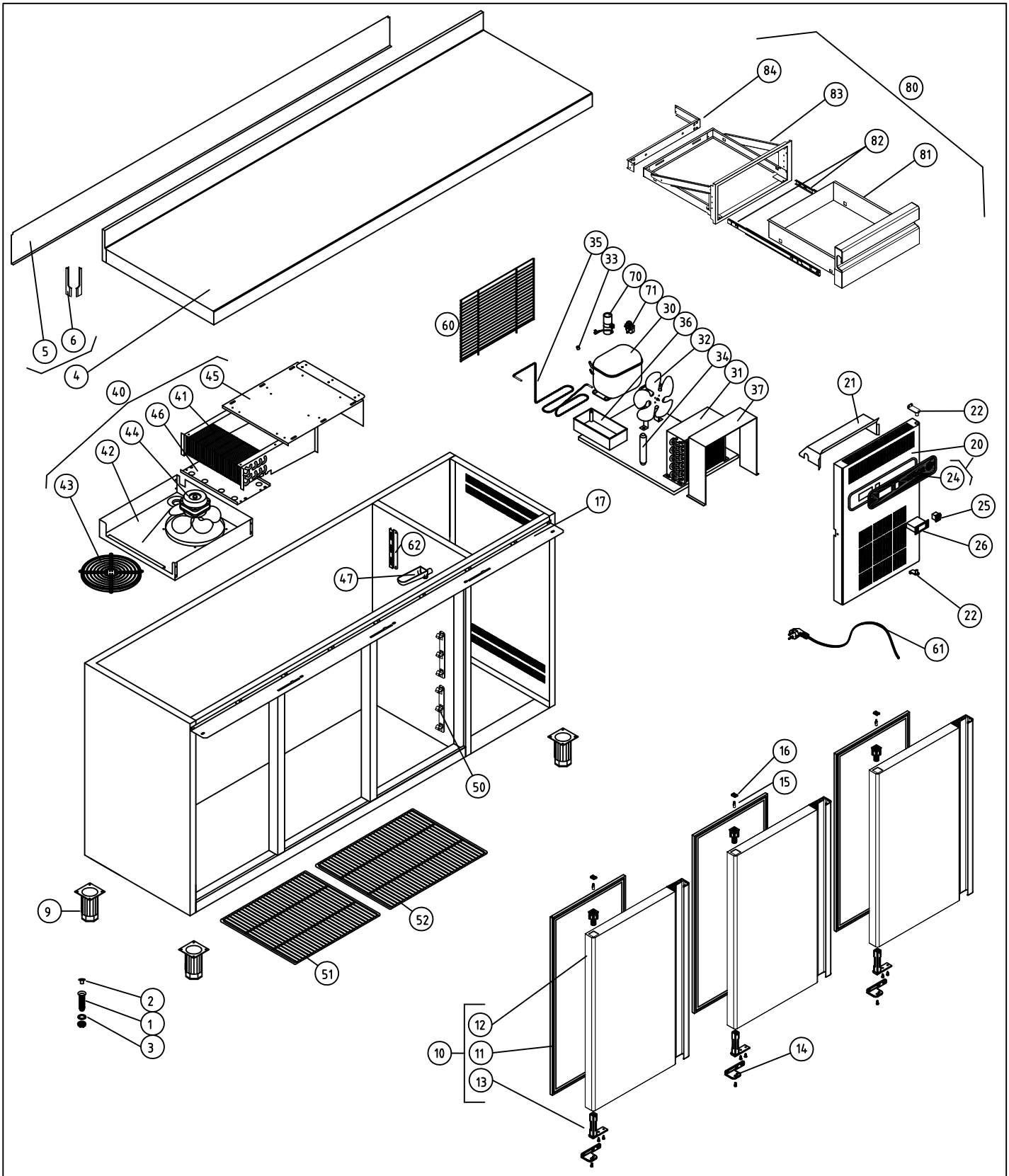

M1 FRENTE MOSTRADOR										COD. PIEZA:	148212000000
COTAS SIN TOLERANCIA DIN 7168-f					Material: MATERIAL ESPESOR					SUSTITUYE A:	.
					Acabado: ACABADO					SUSTITUIDO POR:	.
ANGULAR	GRADO TOLERANCIA	FINO	MEDIO	GRUESO	COMÚN A	MODELO	Ud.	MODELO	Ud.	MODELO	Ud.	MODIFICACION Nº	RESPONSABLE
	HASTA 10 mm	±1°		±1° 30'		FMP-202	1					2	A.J.GONZALEZ
	MAS DE 10 A 50 mm	±30'		±50'									
	MAS DE 50 A 120 mm	±20'		±25'								FECHA: Feb-2011	
	MAS DE 120 A 400 mm	±10'		±15'									
	MAS DE 400 mm	±5'		±10'									

LINEAL	GRADO TOLERANCIA	FINO	MEDIO	GRUESO
	HASTA 3 mm	±0,05	±0,10	±0,15
	MAS DE 3 A 6 mm	±0,05	±0,10	±0,20
	MAS DE 6 A 30 mm	±0,10	±0,20	±0,50
	MAS DE 30 A 120 mm	±0,15	±0,30	±0,80
	MAS DE 120 A 400 mm	±0,20	±0,50	±1,20
	MAS DE 400 A 1000 mm	±0,30	±0,80	±2,00
	MAS DE 1000 A 2000 mm	±0,50	±1,20	±3,00

A4	Nombre	Fecha	FAGOR Fagofri, s.a.
Dibujado	X	X	
Escala 1:25	RECAMBIOS FMP-202		Código máquina: CODIGO

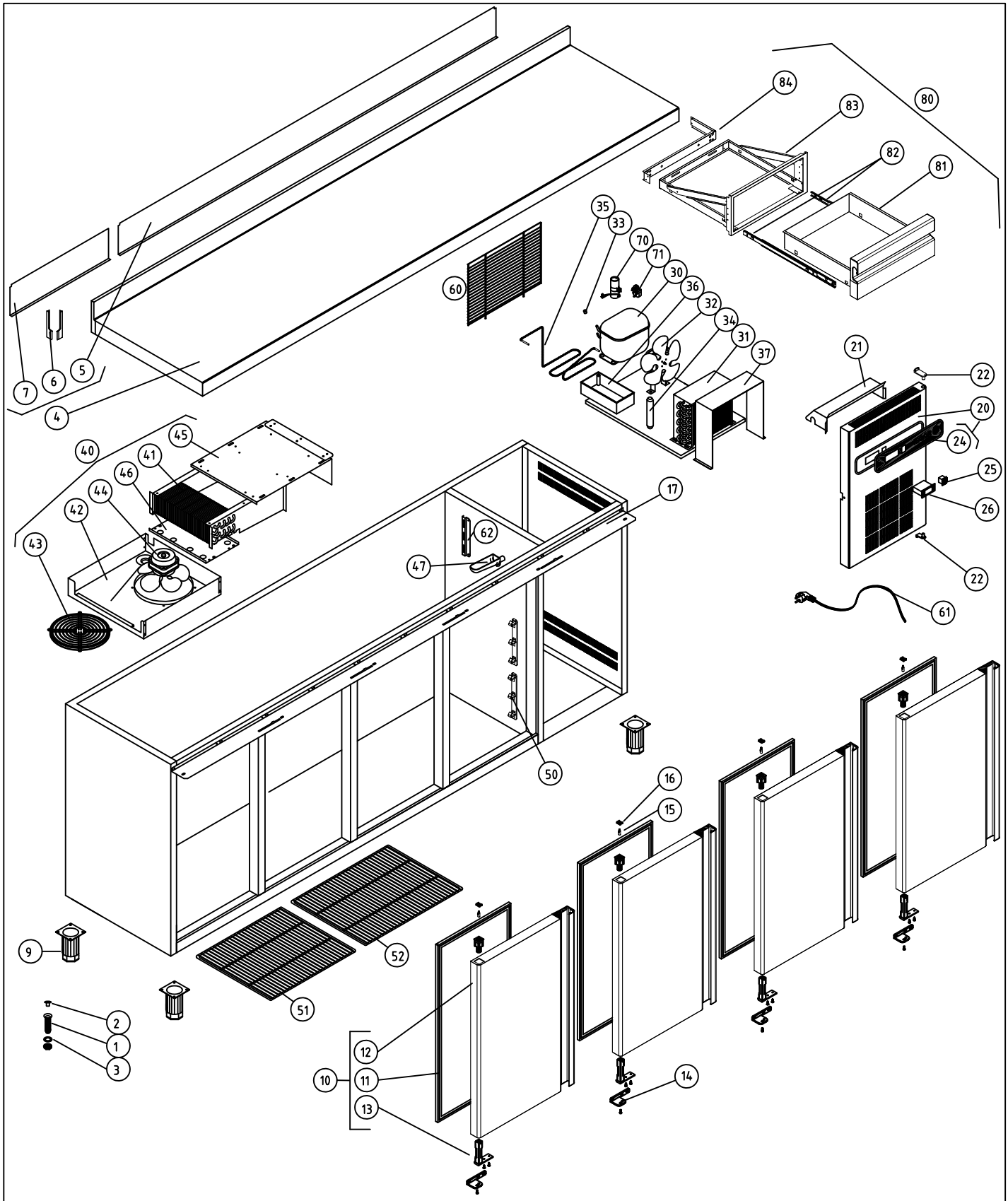

M1 FRENTE MOSTRADOR			COD. PIEZA:	148213000000
COTAS SIN TOLERANCIA DIN 7168-f	Material: MATERIAL ESPESOR		SUSTITUYE A:	.
	Acabado: ACABADO		SUSTITUIDO POR:	.

ANGULAR

GRADO TOLERANCIA	FINO	MEDIO	GRUESO
HASTA 10 mm	±1°		±1° 30'
MAS DE 10 A 50 mm	±30'		±50'
MAS DE 50 A 120 mm	±20'		±25'
MAS DE 120 A 400 mm	±10'		±15'
MAS DE 400 mm	±5'		±10'

LINEAL

GRADO TOLERANCIA	FINO	MEDIO	GRUESO
HASTA 3 mm	±0,05	±0,10	±0,15
MAS DE 3 A 6 mm	±0,05	±0,10	±0,20
MAS DE 6 A 30 mm	±0,10	±0,20	±0,50
MAS DE 30 A 120 mm	±0,15	±0,30	±0,80
MAS DE 120 A 400 mm	±0,20	±0,50	±1,20
MAS DE 400 A 1000 mm	±0,30	±0,80	±2,00
MAS DE 1000 A 2000 mm	±0,50	±1,20	±3,00

COMÚN A

MODELO	Ud.	MODELO	Ud.	MODELO	Ud.	MODIFICACION Nº	RESPONSABLE
FMP-255	1					2	A.J.GONZALEZ
						FECHA: Feb-2011	

A4	Nombre	Fecha	FAGOR Fagofri, s.a.
Dibujado	X	X	
Escala 1:25	RECAMBIOS FMP-255		Código máquina: CODIGO

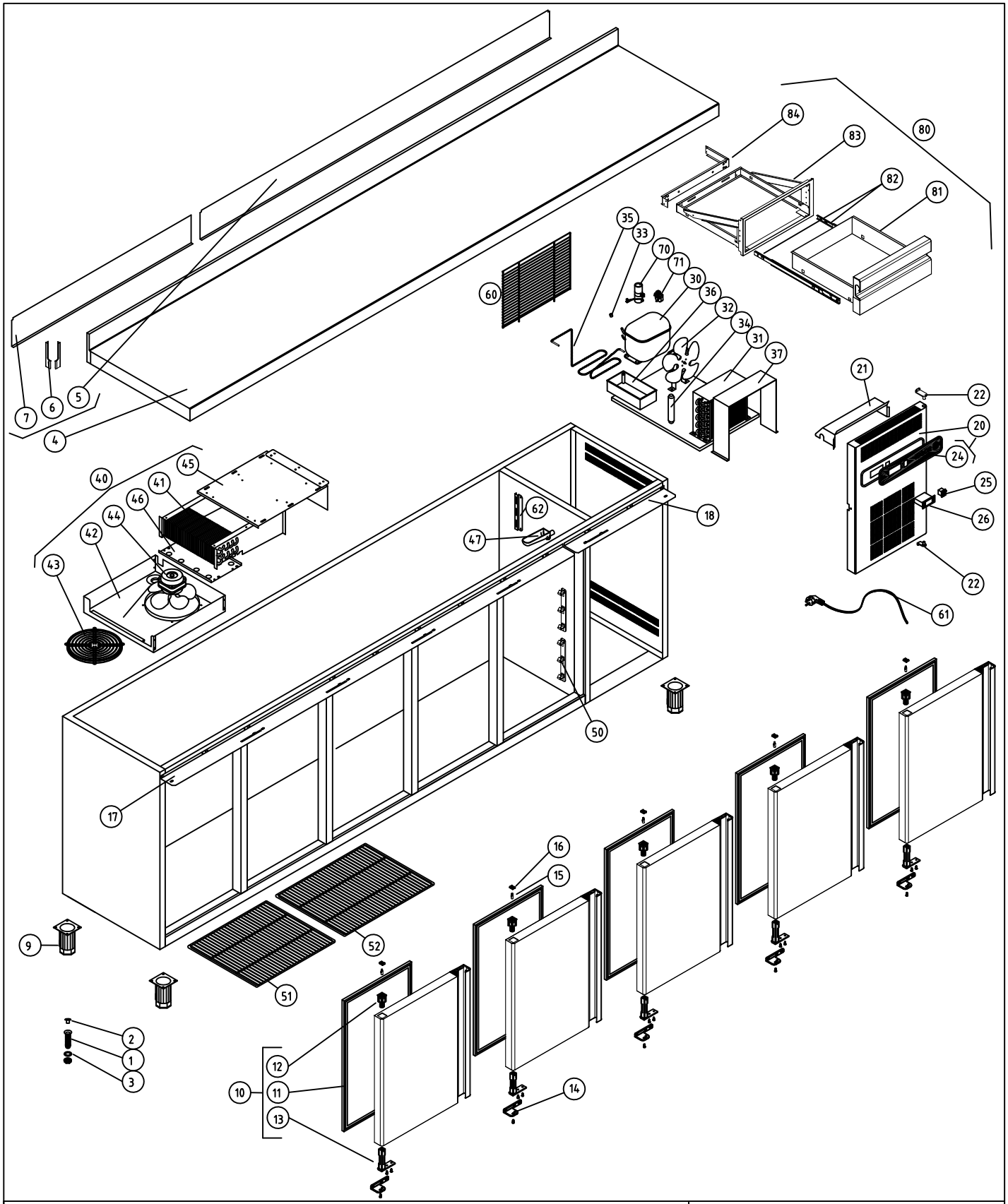

M1 FRENTE MOSTRADOR				COD. PIEZA: 148214000000
COTAS SIN TOLERANCIA DIN 7168-f		Material: MATERIAL ESPESOR		SUSTITUYE A: .
		Acabado: ACABADO		SUSTITUIDO POR: .

ANGULAR	GRADO TOLERANCIA	FINO	MEDIO	GRUESO
	HASTA 10 mm	±1°		±1° 30'
	MAS DE 10 A 50 mm	±30'		±50'
	MAS DE 50 A 120 mm	±20'		±25'
	MAS DE 120 A 400 mm	±10'		±15'
	MAS DE 400 mm	±5'		±10'

LINEAL	GRADO TOLERANCIA	FINO	MEDIO	GRUESO
	HASTA 3 mm	±0,05	±0,10	±0,15
	MAS DE 3 A 6 mm	±0,05	±0,10	±0,20
	MAS DE 6 A 30 mm	±0,10	±0,20	±0,50
	MAS DE 30 A 120 mm	±0,15	±0,30	±0,80
	MAS DE 120 A 400 mm	±0,20	±0,50	±1,20
	MAS DE 400 A 1000 mm	±0,30	±0,80	±2,00
	MAS DE 1000 A 2000 mm	±0,50	±1,20	±3,00

COMÚN A	MODELO	Ud.	MODELO	Ud.	MODELO	Ud.	MODIFICACION Nº	RESPONSABLE
	FMP-307	1					2	A.J.GONZALEZ
							FECHA: Feb-2011	

A4	Nombre	Fecha	FAGOR Fagofri, s.a.
Dibujado	JJVM	22/04/2008	
Escala 1:27	RECAMBIOS FMP-307		Código máquina: CODIGO

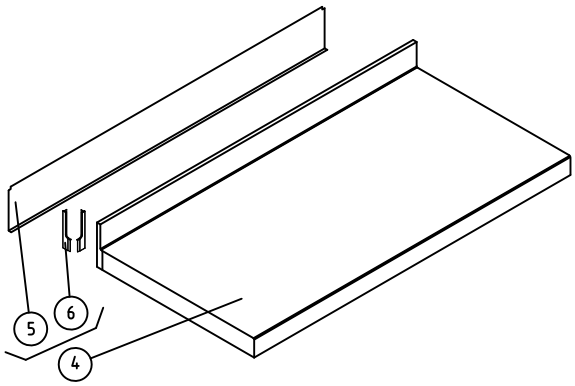

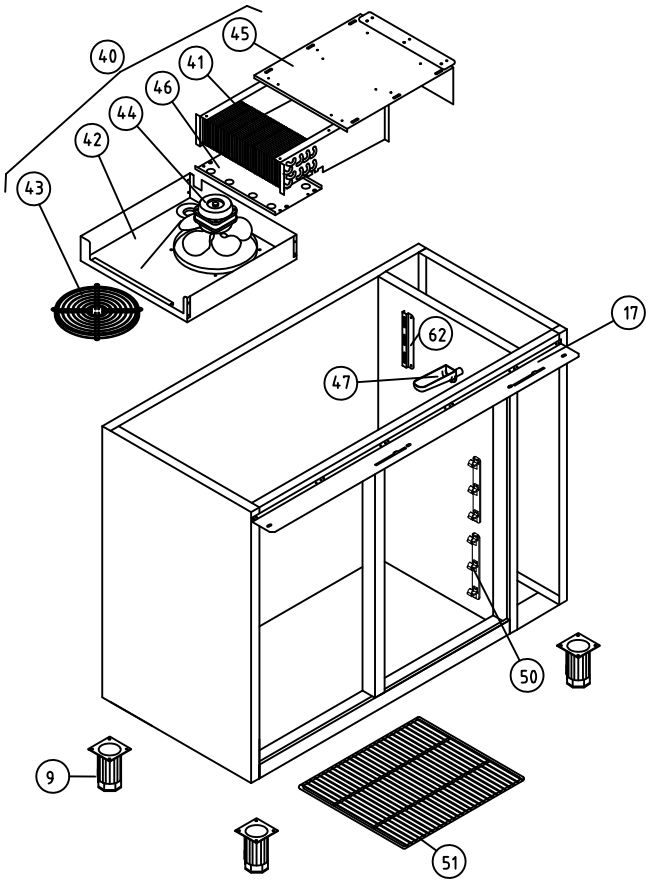

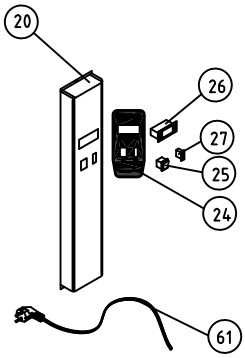

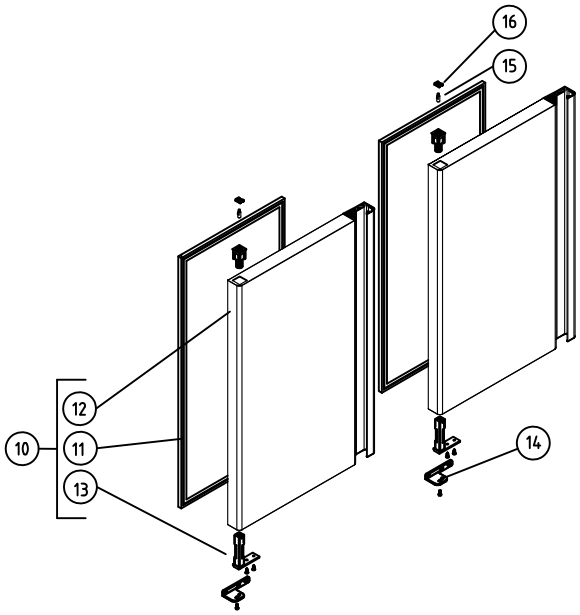

M1 FRENTE MOSTRADOR

COD. PIEZA: 148211001000

COTAS SIN TOLERANCIA DIN 7168-f

Material: .

SUSTITUYE A: .

Acabado: .

SUSTITUIDO POR: .

ANGULAR

GRADO TOLERANCIA	FINO	MEDIO	GRUESO
HASTA 10 mm	±1°		±1° 30'
MAS DE 10 A 50 mm	±30'		±50'
MAS DE 50 A 120 mm	±20'		±25'
MAS DE 120 A 400 mm	±10'		±15'
MAS DE 400 mm	±5'		±10'

LINEAL

GRADO TOLERANCIA	FINO	MEDIO	GRUESO
HASTA 3 mm	±0,05	±0,10	±0,15
MAS DE 3 A 6 mm	±0,05	±0,10	±0,20
MAS DE 6 A 30 mm	±0,10	±0,20	±0,50
MAS DE 30 A 120 mm	±0,15	±0,30	±0,80
MAS DE 120 A 400 mm	±0,20	±0,50	±1,20
MAS DE 400 A 1000 mm	±0,30	±0,80	±2,00
MAS DE 1000 A 2000 mm	±0,50	±1,20	±3,00

COMÚN A

MODELO	Ud.	MODELO	Ud.	MODELO	Ud.	MODIFICACION Nº	RESPONSABLE
FMP-117-R	1					1	A.J.GONZALEZ
						FECHA: Feb-2011	

A4	Nombre	Fecha	FAGOR
Dibujado	.	7-5-08	FAGOR

Escala 1:25

RECAMBIOS FMP-117__R

Código máquina: CODIGO

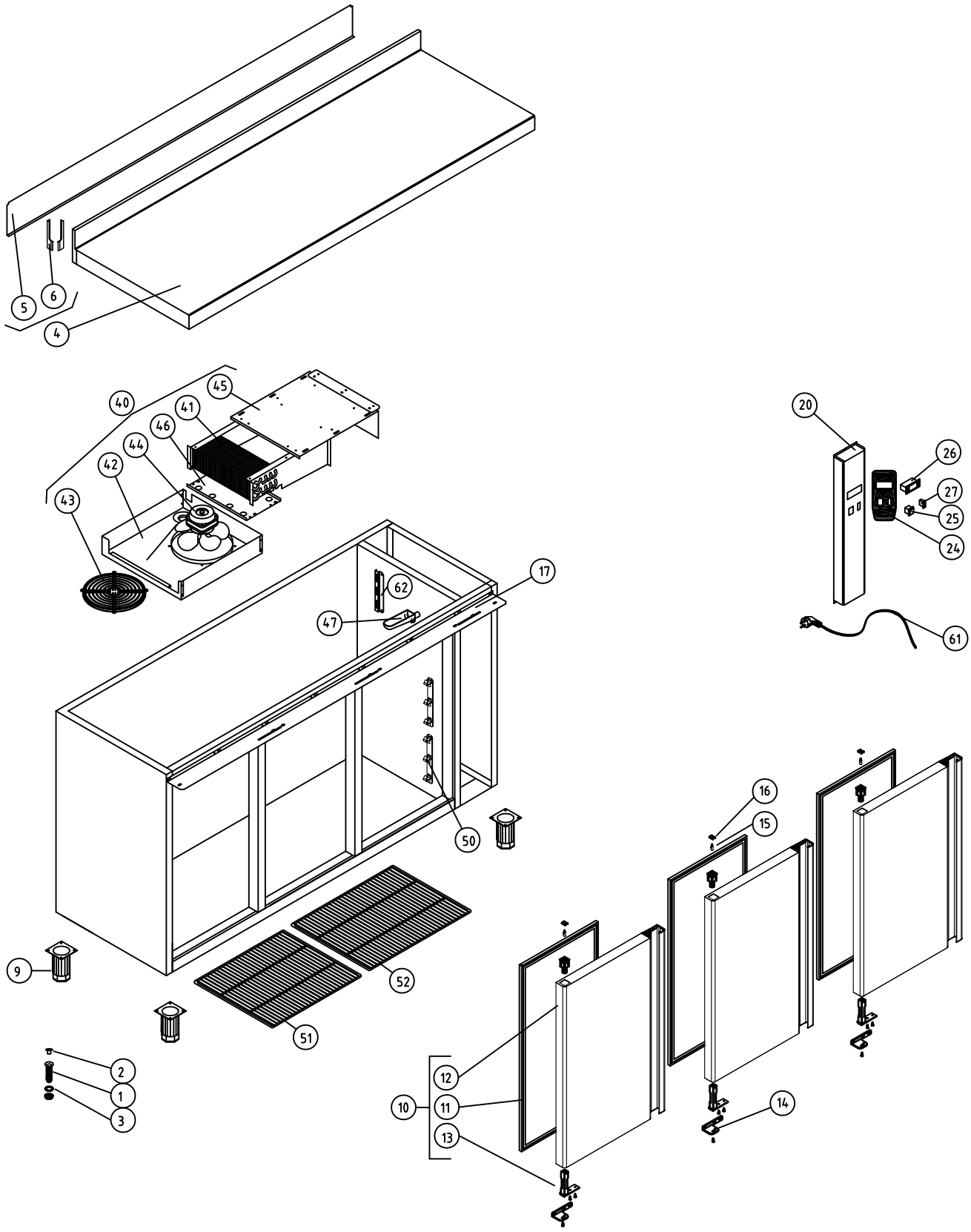

M1 FRENTE MOSTRADOR

COD. PIEZA: 148212001000

COTAS SIN TOLERANCIA DIN 7168-f

Material: .

SUSTITUYE A: .

Acabado: .

SUSTITUIDO POR: .

ANGULAR	GRADO TOLERANCIA	FINO	MEDIO	GRUESO
	HASTA 10 mm	±1°		±1° 30'
	MAS DE 10 A 50 mm	±30'		±50'
	MAS DE 50 A 120 mm	±20'		±25'
	MAS DE 120 A 400 mm	±10'		±15'
	MAS DE 400 mm	±5'		±10'

LINEAL	GRADO TOLERANCIA	FINO	MEDIO	GRUESO
	HASTA 3 mm	±0,05	±0,10	±0,15
	MAS DE 3 A 6 mm	±0,05	±0,10	±0,20
	MAS DE 6 A 30 mm	±0,10	±0,20	±0,50
	MAS DE 30 A 120 mm	±0,15	±0,30	±0,80
	MAS DE 120 A 400 mm	±0,20	±0,50	±1,20
	MAS DE 400 A 1000 mm	±0,30	±0,80	±2,00
	MAS DE 1000 A 2000 mm	±0,50	±1,20	±3,00

COMÚN A	MODELO	Ud.	MODELO	Ud.	MODELO	Ud.	MODIFICACION Nº	RESPONSABLE
	FMP-169-R	1					1	A.J.GONZALEZ
							FECHA: Feb-2011	

A4	Nombre	Fecha	FAGOR
Dibujado	.	7-5-08	FAGOR

Escala 1:25

RECAMBIOS FMP-169__R

Código máquina: CODIGO

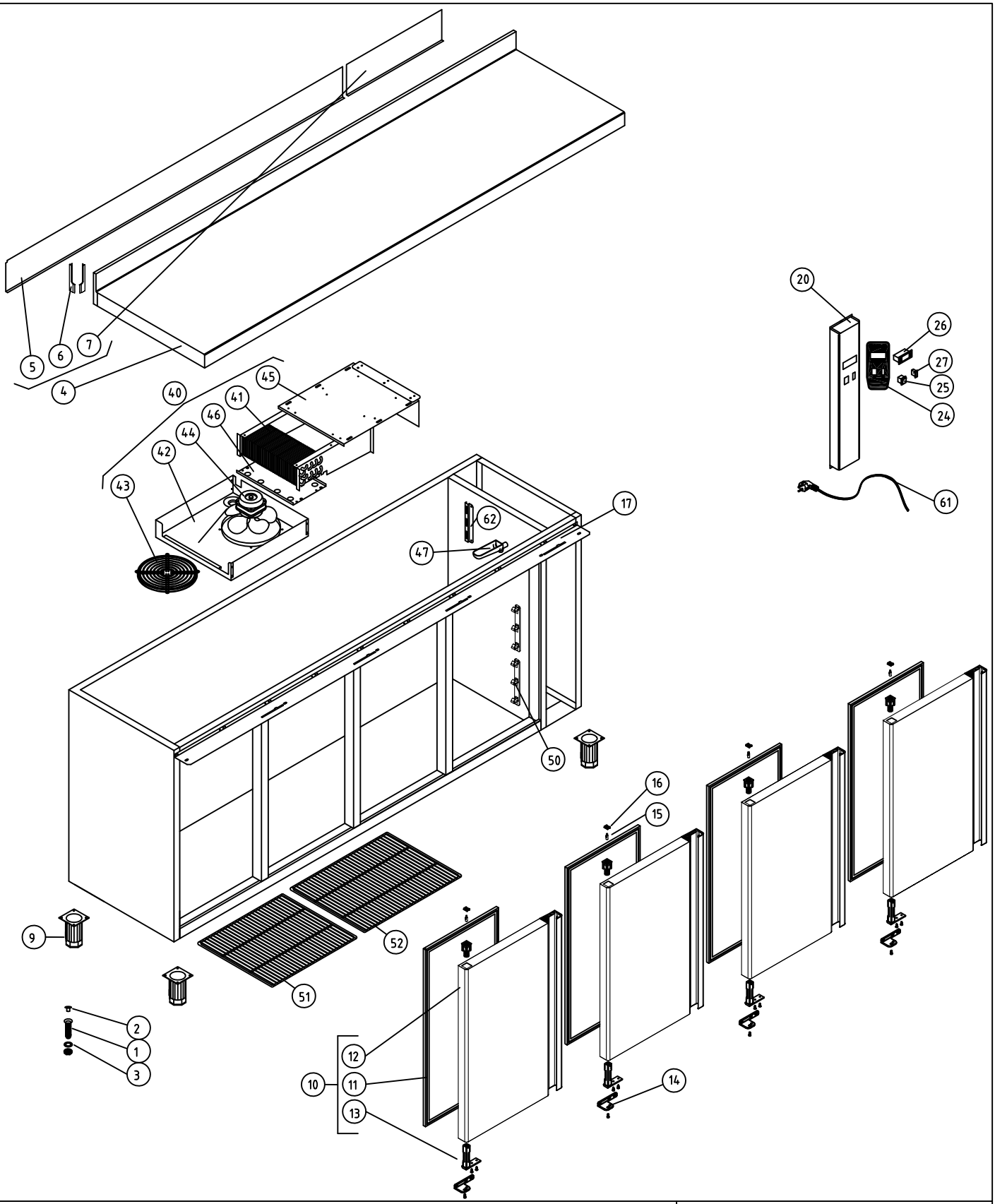

M1 FRENTE MOSTRADOR

COD. PIEZA: 148213001000

COTAS SIN TOLERANCIA DIN 7168-f

Material: .

SUSTITUYE A: .

Acabado: .

SUSTITUIDO POR: .

ANGULAR

GRADO TOLERANCIA	FINO	MEDIO	GRUESO
HASTA 10 mm	±1°		±1° 30'
MAS DE 10 A 50 mm	±30'		±50'
MAS DE 50 A 120 mm	±20'		±25'
MAS DE 120 A 400 mm	±10'		±15'
MAS DE 400 mm	±5'		±10'

LINEAL

GRADO TOLERANCIA	FINO	MEDIO	GRUESO
HASTA 3 mm	±0,05	±0,10	±0,15
MAS DE 3 A 6 mm	±0,05	±0,10	±0,20
MAS DE 6 A 30 mm	±0,10	±0,20	±0,50
MAS DE 30 A 120 mm	±0,15	±0,30	±0,80
MAS DE 120 A 400 mm	±0,20	±0,50	±1,20
MAS DE 400 A 1000 mm	±0,30	±0,80	±2,00
MAS DE 1000 A 2000 mm	±0,50	±1,20	±3,00

COMÚN A

MODELO	Ud.	MODELO	Ud.	MODELO	Ud.	MODIFICACION Nº	RESPONSABLE
FMP-222-R	1					1	A.J.GONZALEZ
						FECHA: Feb-2011	

A4	Nombre	Fecha	FAGOR
Dibujado	.	7-5-08	FAGOR

Escala 1:25

RECAMBIOS FMP-222__R

Código máquina: CODIGO

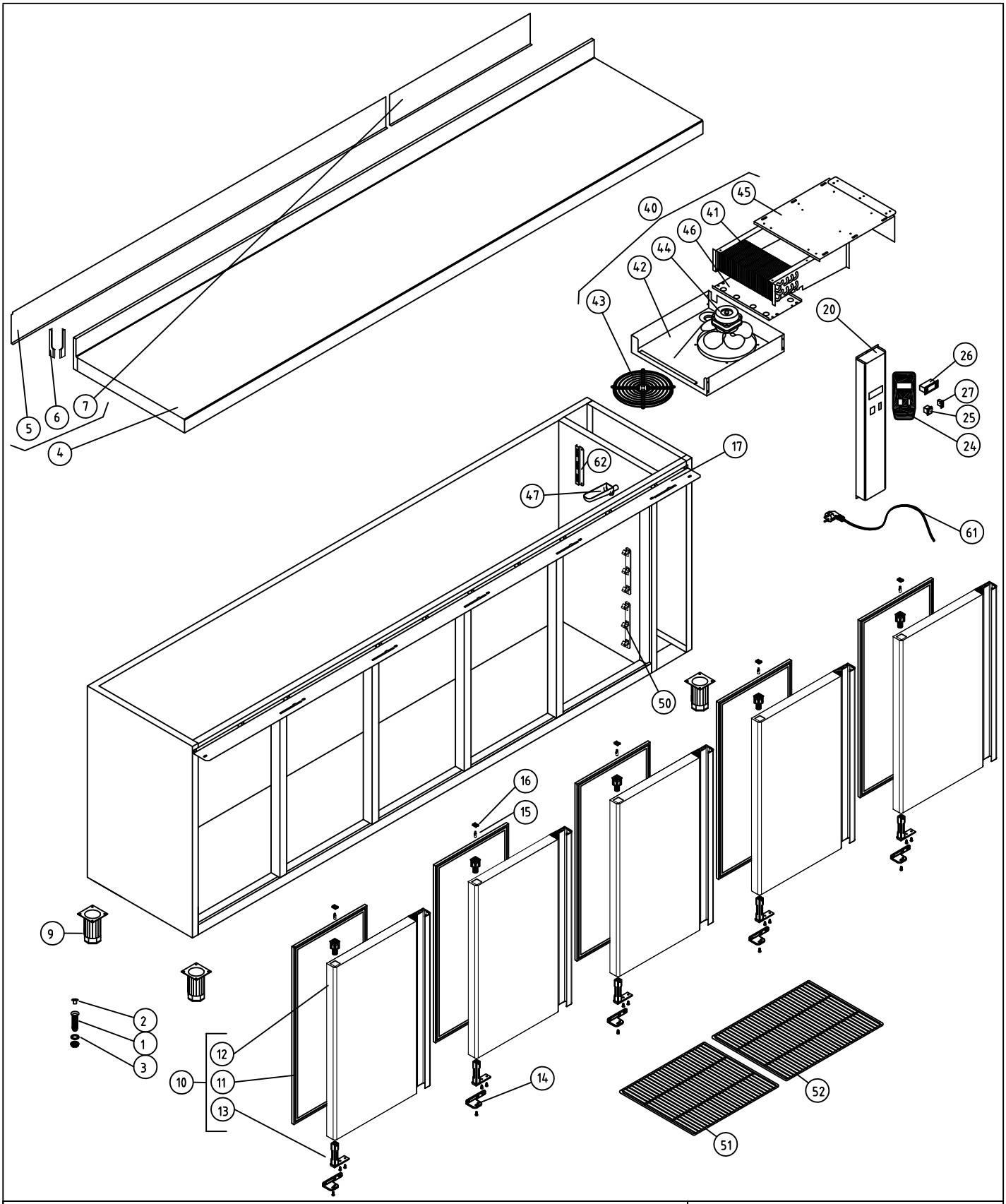

M1 FRENTE MOSTRADOR

COD. PIEZA: 148214001000

COTAS SIN TOLERANCIA DIN 7168-f

Material: .

SUSTITUYE A: .

Acabado: .

SUSTITUIDO POR: .

ANGULAR

GRADO TOLERANCIA	FINO	MEDIO	GRUESO
HASTA 10 mm	±1°		±1° 30'
MAS DE 10 A 50 mm	±30'		±50'
MAS DE 50 A 120 mm	±20'		±25'
MAS DE 120 A 400 mm	±10'		±15'
MAS DE 400 mm	±5'		±10'

LINEAL

GRADO TOLERANCIA	FINO	MEDIO	GRUESO
HASTA 3 mm	±0,05	±0,10	±0,15
MAS DE 3 A 6 mm	±0,05	±0,10	±0,20
MAS DE 6 A 30 mm	±0,10	±0,20	±0,50
MAS DE 30 A 120 mm	±0,15	±0,30	±0,80
MAS DE 120 A 400 mm	±0,20	±0,50	±1,20
MAS DE 400 A 1000 mm	±0,30	±0,80	±2,00
MAS DE 1000 A 2000 mm	±0,50	±1,20	±3,00

COMÚN A

MODELO	Ud.	MODELO	Ud.	MODELO	Ud.	MODIFICACION Nº	RESPONSABLE
FMP-274-R	1					1	A.J.GONZALEZ
						FECHA: Feb-2011	

A4	Nombre	Fecha	FAGOR
Dibujado	.	7-5-08	F A G O F R I

Escala 1:25

RECAMBIOS FMP-274__R

Código máquina: CODIGO

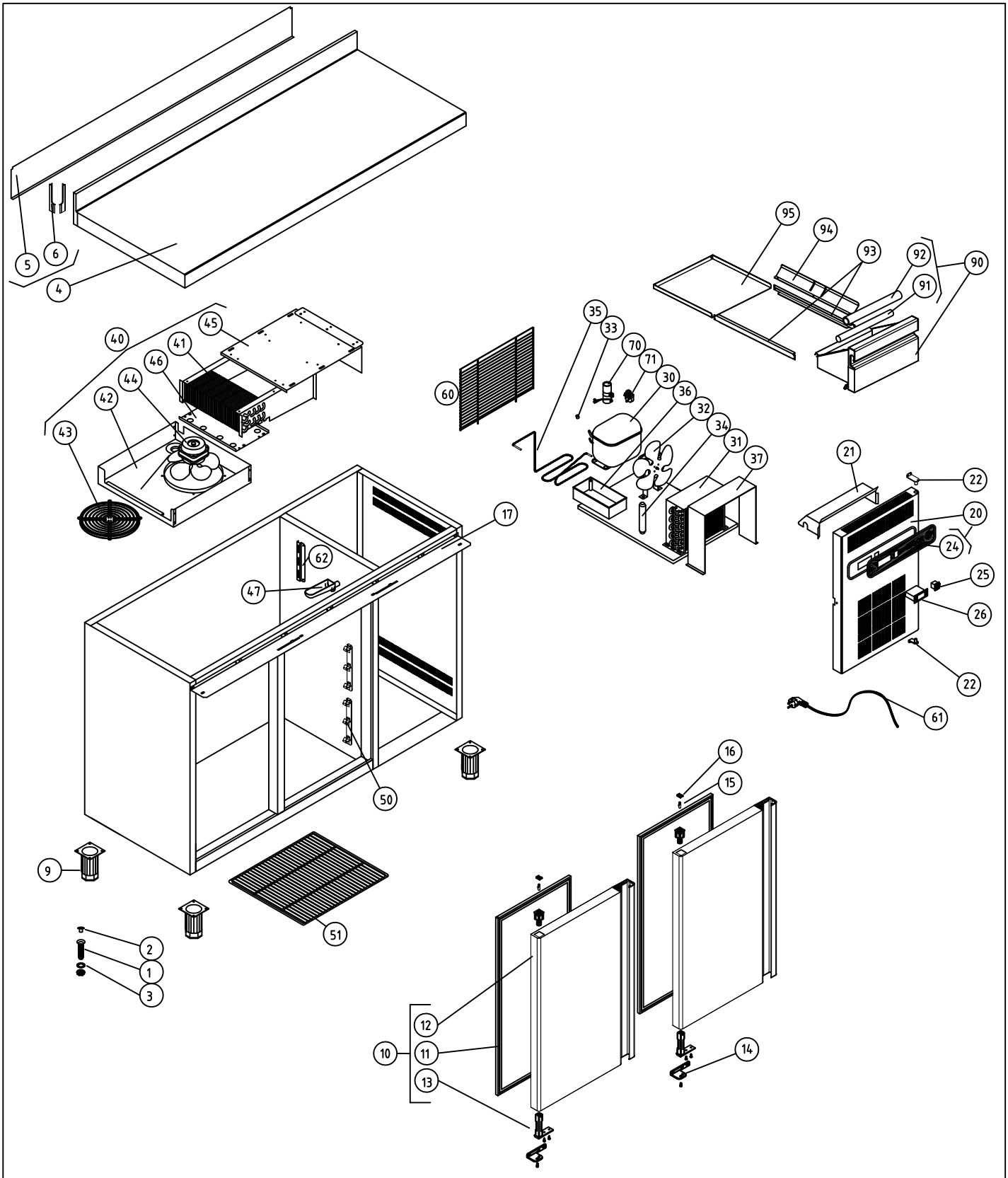

M1 FRENTE MOSTRADOR										COD. PIEZA:	148211000015
COTAS SIN TOLERANCIA DIN 7168-f					Material: .					SUSTITUYE A:	.
					Acabado: .					SUSTITUIDO POR:	.
ANGULAR	GRADO TOLERANCIA	FINO	MEDIO	GRUESO	COMÚN A	MODELO	Ud.	MODELO	Ud.	MODELO	Ud.	MODIFICACION Nº	RESPONSABLE
	HASTA 10 mm	±1°		±1° 30'		FMP-150-TV	1					0	A.J.GONZALEZ
	MAS DE 10 A 50 mm	±30'		±50'									
	MAS DE 50 A 120 mm	±20'		±25'									
	MAS DE 120 A 400 mm	±10'		±15'								FECHA: Feb-2011	
	MAS DE 400 mm	±5'		±10'									
LINEAL	GRADO TOLERANCIA	FINO	MEDIO	GRUESO									
	HASTA 3 mm	±0,05	±0,10	±0,15									
	MAS DE 3 A 6 mm	±0,05	±0,10	±0,20									
	MAS DE 6 A 30 mm	±0,10	±0,20	±0,50									
	MAS DE 30 A 120 mm	±0,15	±0,30	±0,80									
	MAS DE 120 A 400 mm	±0,20	±0,50	±1,20									
	MAS DE 400 A 1000 mm	±0,30	±0,80	±2,00									
	MAS DE 1000 A 2000 mm	±0,50	±1,20	±3,00									

A4	Nombre	Fecha	FAGOR Fagofri, s.a.
Dibujado	A.J.GONZALEZ	Feb-2011	
Escala 1:25	RECAMBIOS FMP-150-TV		Código máquina: CODIGO

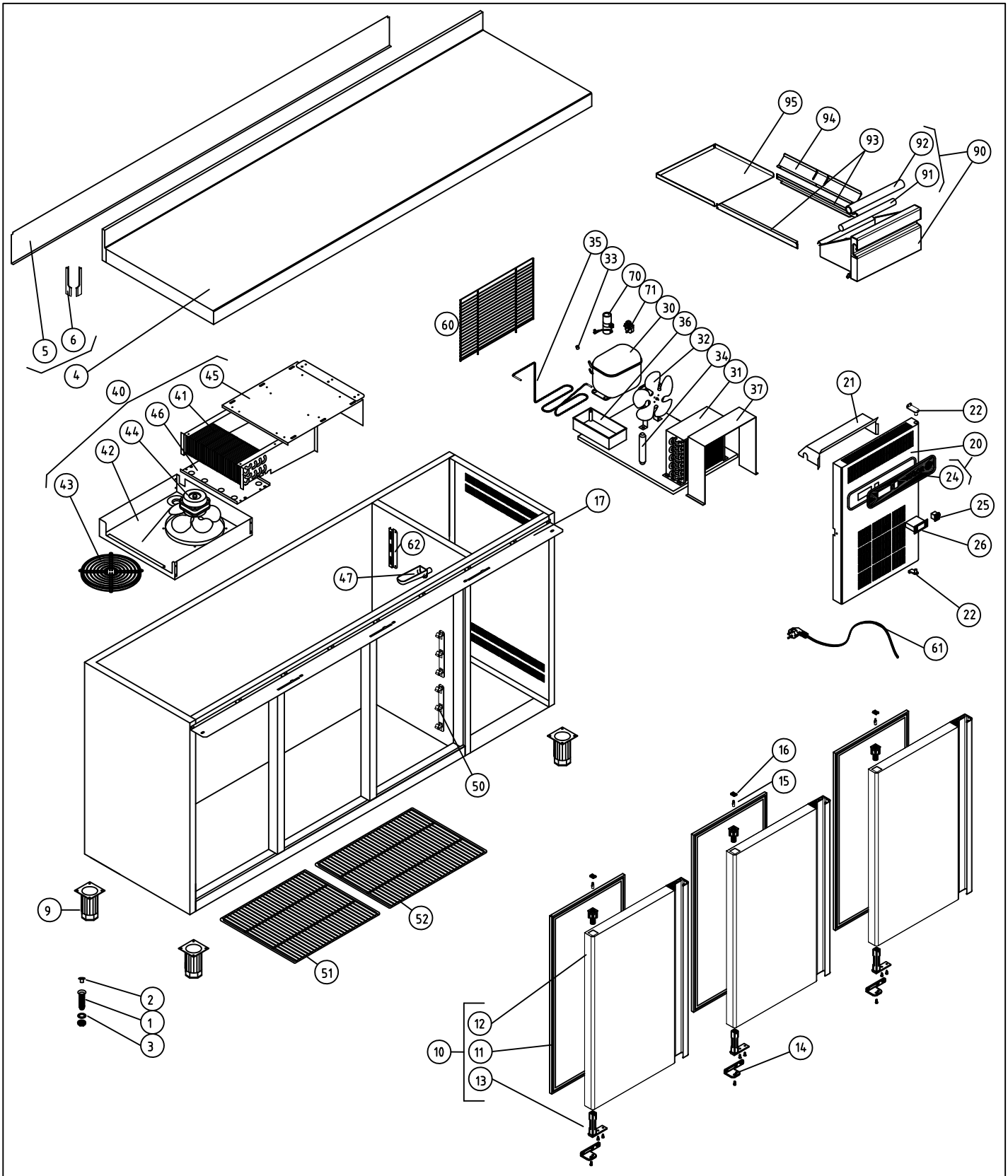

M1 FRENTE MOSTRADOR										COD. PIEZA:	148212000025
COTAS SIN TOLERANCIA DIN 7168-f					Material: MATERIAL ESPESOR					SUSTITUYE A:	.
					Acabado: ACABADO					SUSTITUIDO POR:	.
ANGULAR	GRADO TOLERANCIA	FINO	MEDIO	GRUESO	COMÚN A	MODELO	Ud.	MODELO	Ud.	MODELO	Ud.	MODIFICACION Nº	RESPONSABLE
	HASTA 10 mm	±1°		±1° 30'		FMP-202-TV	1					0	A.J.GONZALEZ
	MAS DE 10 A 50 mm	±30'		±50'									
	MAS DE 50 A 120 mm	±20'		±25'								FECHA: Feb-2011	
	MAS DE 120 A 400 mm	±10'		±15'									
	MAS DE 400 mm	±5'		±10'									

LINEAL	GRADO TOLERANCIA	FINO	MEDIO	GRUESO
	HASTA 3 mm	±0,05	±0,10	±0,15
	MAS DE 3 A 6 mm	±0,05	±0,10	±0,20
	MAS DE 6 A 30 mm	±0,10	±0,20	±0,50
	MAS DE 30 A 120 mm	±0,15	±0,30	±0,80
	MAS DE 120 A 400 mm	±0,20	±0,50	±1,20
	MAS DE 400 A 1000 mm	±0,30	±0,80	±2,00
	MAS DE 1000 A 2000 mm	±0,50	±1,20	±3,00

A4	Nombre	Fecha	FAGOR Fagofri, s.a.	
Dibujado	A.J.GONZALEZ	Feb-2011		
Escala 1:25	RECAMBIOS FMP-202-TV			Código máquina: CODIGO

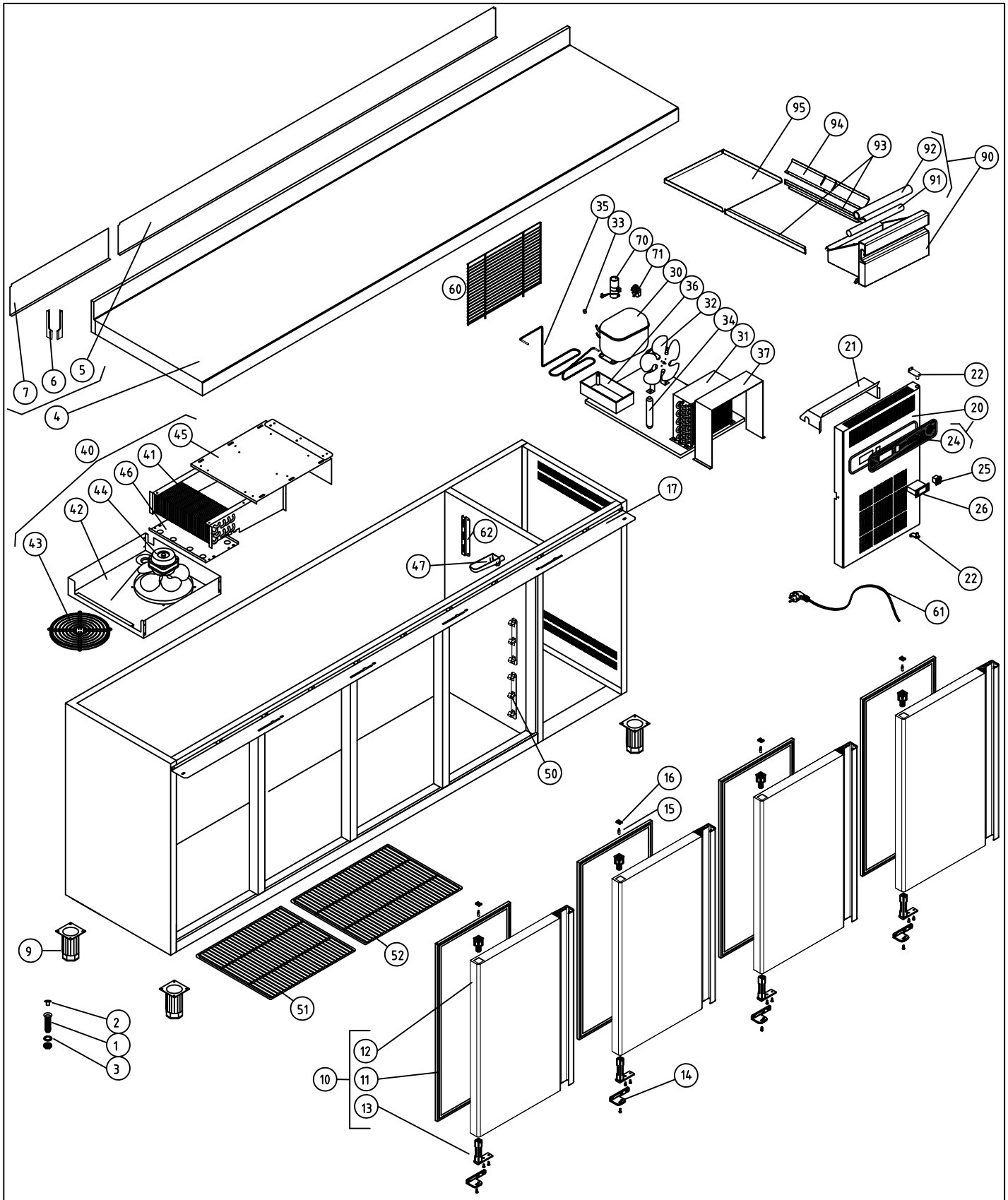

M1 FRENTE MOSTRADOR							COD. PIEZA:	148213000015
COTAS SIN TOLERANCIA DIN 7168-f				Material: .			SUSTITUYE A:	.
				Acabado: .			SUSTITUIDO POR:	.
ANGULAR	GRADO TOLERANCIA	FINO	MEDIO	GRUESO				
	HASTA 10 mm	±1°		±1° 30'				
	MAS DE 10 A 50 mm	±30'		±50'				
	MAS DE 50 A 120 mm	±20'		±25'				
	MAS DE 120 A 400 mm	±10'		±15'				
	MAS DE 400 mm	±5'		±10'				
LINEAL	GRADO TOLERANCIA	FINO	MEDIO	GRUESO				
	HASTA 3 mm	±0,05	±0,10	±0,15				
	MAS DE 3 A 6 mm	±0,05	±0,10	±0,20				
	MAS DE 6 A 30 mm	±0,10	±0,20	±0,50				
	MAS DE 30 A 120 mm	±0,15	±0,30	±0,80				
	MAS DE 120 A 400 mm	±0,20	±0,50	±1,20				
	MAS DE 400 A 1000 mm	±0,30	±0,80	±2,00				
	MAS DE 1000 A 2000 mm	±0,50	±1,20	±3,00				

COMÚN A	MODELO	Ud.	MODELO	Ud.	MODELO	Ud.	MODIFICACION Nº	RESPONSABLE
	FMP-255-TV	1					0	A.J.GONZALEZ
							FECHA: Feb-2011	

A4	Nombre	Fecha	FAGOR Fagofri, s.a.
Dibujado	A.J.GONZALEZ	Feb-2011	
Escala 1:25	RECAMBIOS FMP-255-TV		Código máquina: CODIGO

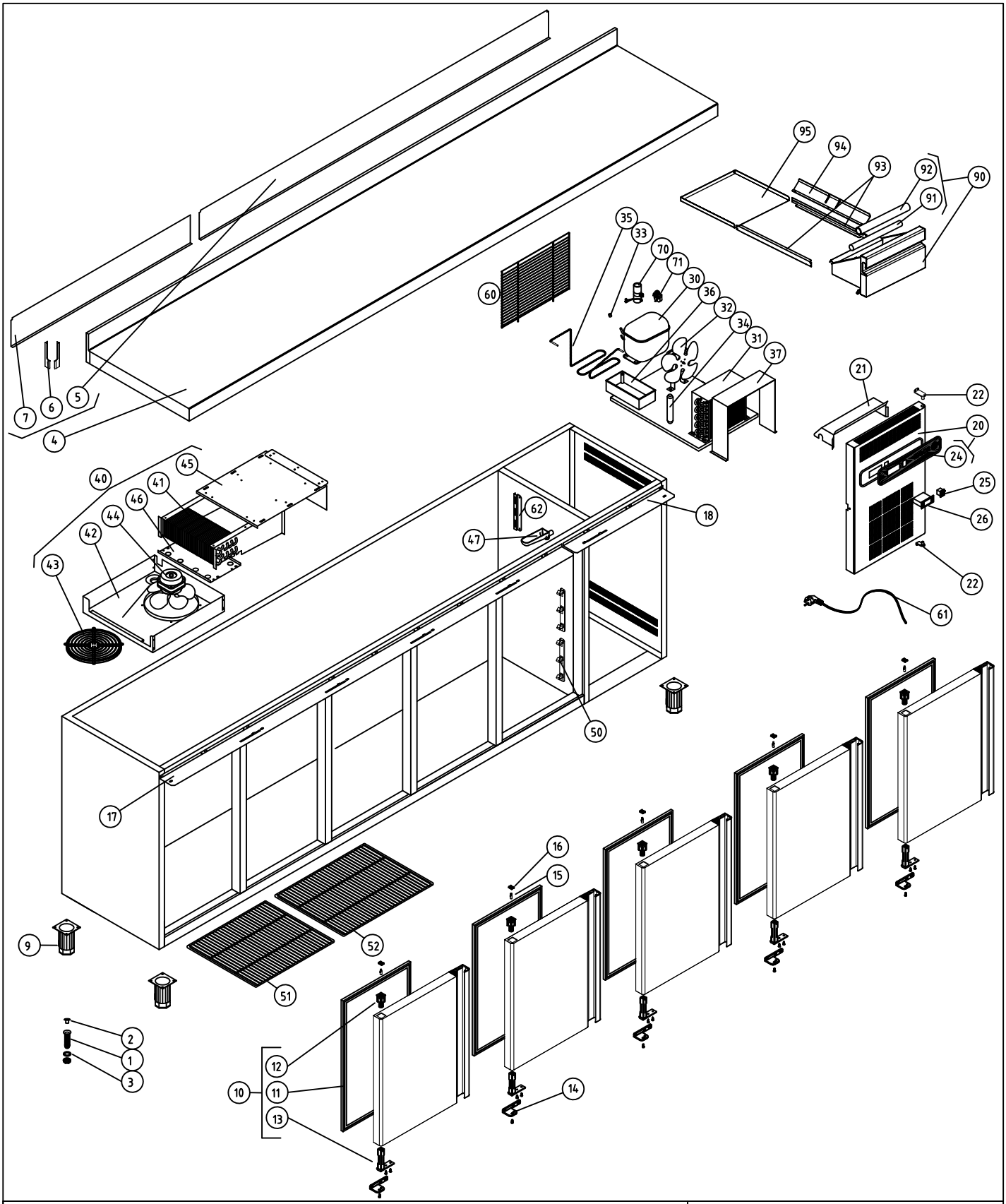

M1 FRENTE MOSTRADOR							COD. PIEZA:	148214000015
COTAS SIN TOLERANCIA DIN 7168-f				Material: .			SUSTITUYE A:	.
				Acabado: .			SUSTITUIDO POR:	.
ANGULAR	GRADO TOLERANCIA	FINO	MEDIO	GRUESO				
	HASTA 10 mm	±1°		±1° 30'				
	MAS DE 10 A 50 mm	±30'		±50'				
	MAS DE 50 A 120 mm	±20'		±25'				
	MAS DE 120 A 400 mm	±10'		±15'				
	MAS DE 400 mm	±5'		±10'				
LINEAL	GRADO TOLERANCIA	FINO	MEDIO	GRUESO				
	HASTA 3 mm	±0,05	±0,10	±0,15				
	MAS DE 3 A 6 mm	±0,05	±0,10	±0,20				
	MAS DE 6 A 30 mm	±0,10	±0,20	±0,50				
	MAS DE 30 A 120 mm	±0,15	±0,30	±0,80				
	MAS DE 120 A 400 mm	±0,20	±0,50	±1,20				
	MAS DE 400 A 1000 mm	±0,30	±0,80	±2,00				
	MAS DE 1000 A 2000 mm	±0,50	±1,20	±3,00				

COMÚN A	MODELO	Ud.	MODELO	Ud.	MODELO	Ud.	MODIFICACION Nº	RESPONSABLE
	FMP-307-TV	1					0	A.J.GONZALEZ
							FECHA: Feb-2011	

A4	Nombre	Fecha	FAGOR Fagofri, s.a.
Dibujado	A.J.GONZALEZ	Feb-2011	
Escala 1:27	RECAMBIOS FMP-307-TV		Código máquina: CODIGO