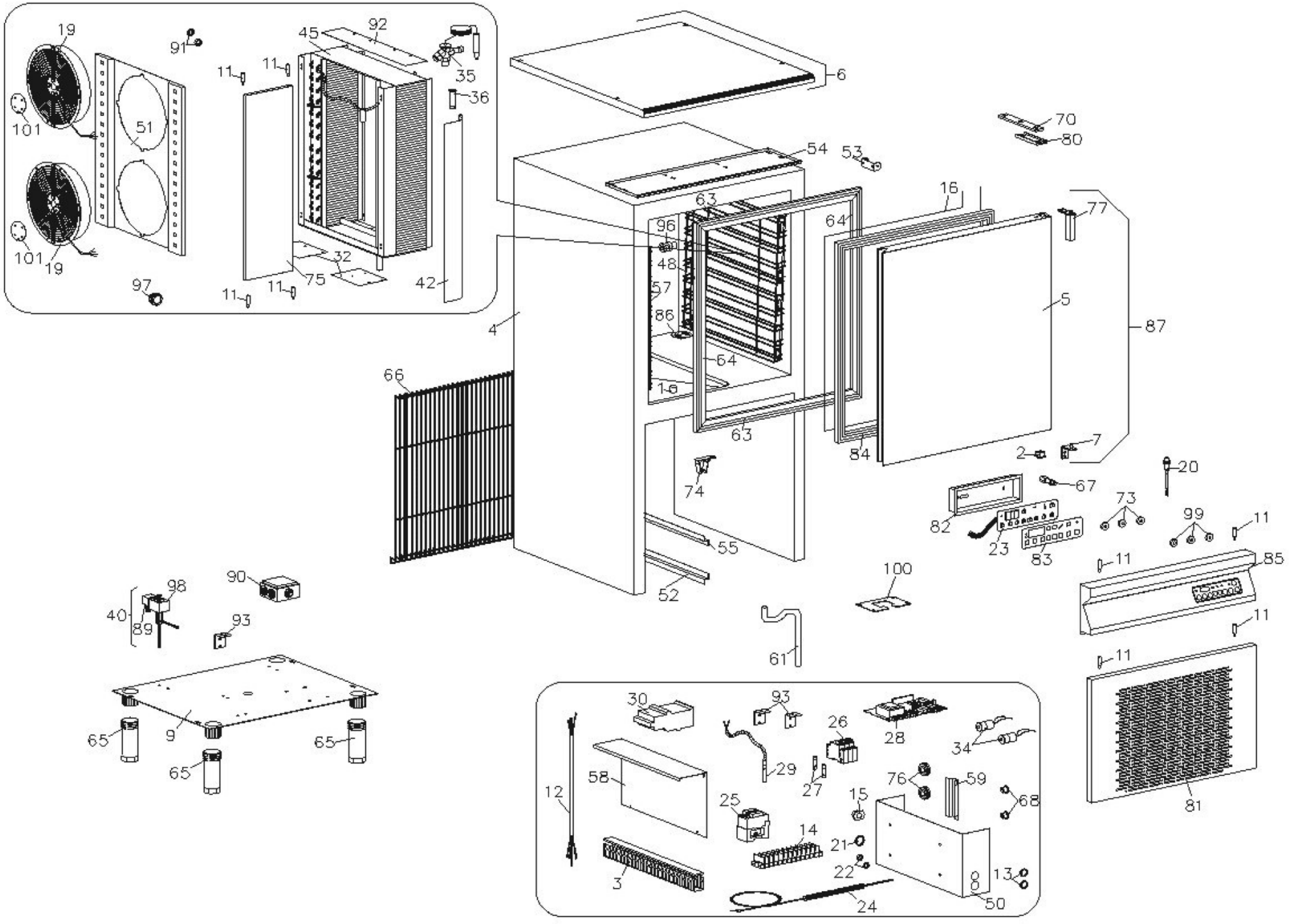
19
91
45
92
11
11
35
36
101
51
101
19
97
11
11
75
32
42
6
70
80
54
53
16
63
64
77
96
48
57
86
5
87
4
64
66
1
63
84
2
7
20
74
67
73
82
99
11
23
83
55
11
85
100
52
11
98
90
40
89
93
61
11
9
65
65
65
30
93
26
28
34
29
27
76
59
58
12
25
15
68
14
21
22
13
3
24
50
81