SAGI - ARMADIO 145 CM, PIANO-VETRINA REFRIGERATA CLAPPE
QE14PRV - 01-12-2013 »

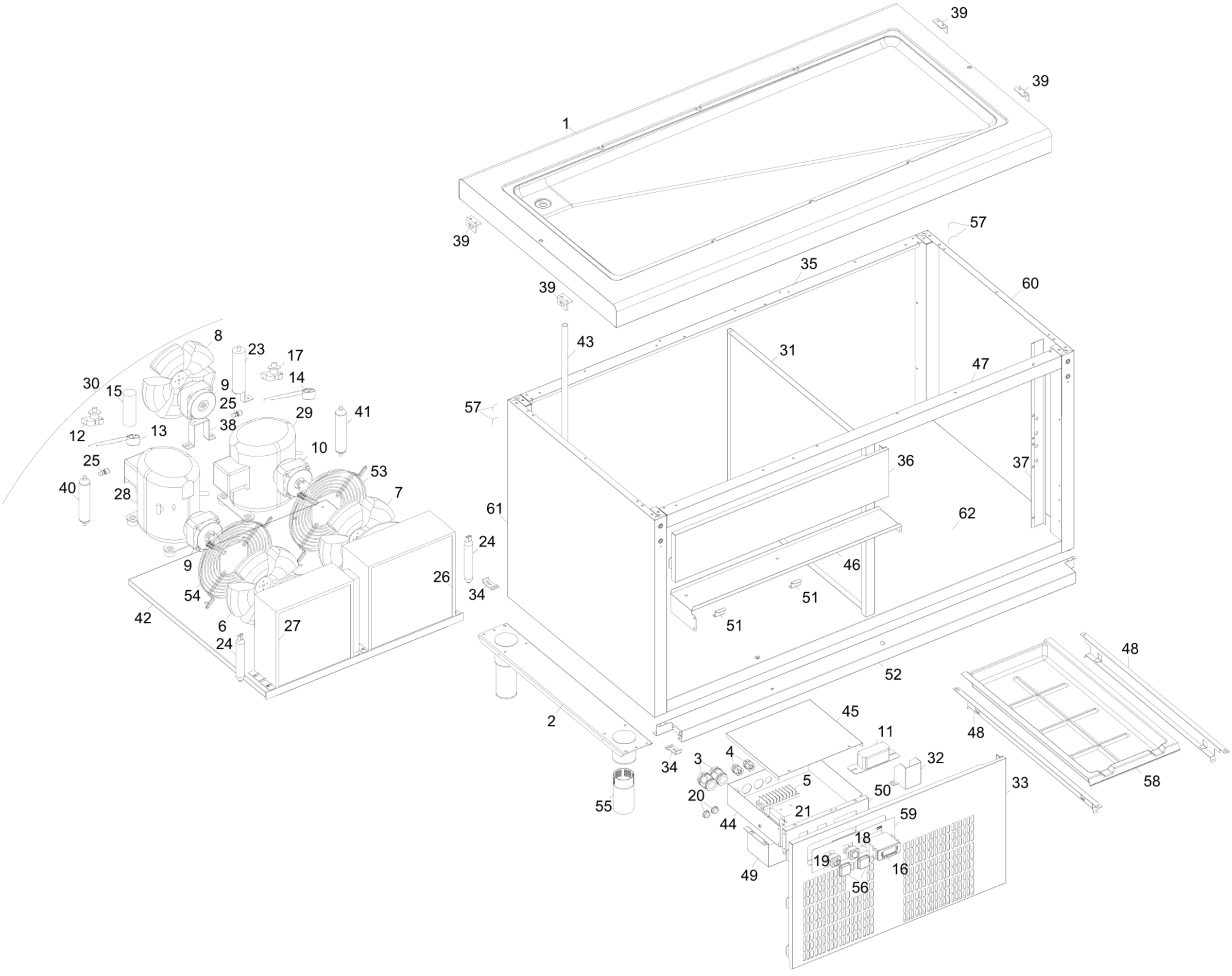

SAGI - ARMADIO 145 CM, PIANO-VETRINA REFRIGERATA CLAPPE
QE14PRV - A000290 - VETRINA REFRIGERATA CON CLAPPE - 01-12-2013 »

